Πρόλογος

Καλώς ήλθατε στην ολοένα αυξανόμενη οικογένεια των κατόχων αυτοκινήτων NISSAN. Σας παραδίδουμε το αυτοκίνητο αυτό, σίγουροι για την ποιότητά του. Έχει κατασκευαστεί σύμφωνα με την τελευταία λέξη της τεχνολογίας και κάτω από τον πιο αυστηρό ποιοτικό έλεγχο.

Με το βιβλίο αυτό, θέλουμε να σας βοηθήσουμε να εξοικειωθείτε γρήγορα με την λειτουργία του αυτοκινήτου σας και με τον τρόπο συντήρησής του, ώστε να το χαρείτε για πάρα πολύ χρόνο. Πριν οδηγήσετε το αυτοκίνητό σας, σας παρακαλούμε να διαβάσετε προσεκτικά αυτό το βιβλίο.

Ένα ξεχωριστό βιβλίο, η Εγγύηση Αυτοκινήτου, σας εξηγεί λεπτομερώς τι καλύπτεται από την εγγύηση του αυτοκινήτου σας.

Το εξουσιοδοτημένο Δίκτυο της Nissan γνωρίζει το αυτοκίνητό σας καλύτερα από κάθε άλλον. Όταν χρειάζεται κάποια συντήρηση ή εάν εσείς θέλετε να μάθετε κάτι σχετικά με την χρήση του αυτοκινήτου σας, ο αντιπρόσωπος της NISSAN θα χαρεί να σας βοηθήσει με τις εκτεταμένες πηγές που σας είναι διαθέσιμες.

ΣΗΜΑΝΤΙΚΕΣ ΠΛΗΡΟΦΟΡΙΕΣ ΑΣΦΑΛΕΙΑΣ

ΠΡΙΝ ΟΔΗΓΗΣΕΤΕ ΘΥΜΗΘΕΙΤΕ !!

Ακολουθείτε πάντα τους παρακάτω σημαντικούς κανόνες για να εξασφαλίσετε άνετο και ασφαλές οδήγημα για σας και τους συνεπιβάτες σας!

- **ΠΟΤΕ μην οδηγείτε κάτω από την επήρεια αλκοόλ ή φαρμάκων.**
- **ΠΑΝΤΑ ακολουθείτε τα όρια ταχύτητας της περιοχής όπου βρίσκεστε και μην οδηγείτε ποτέ πολύ γρήγορα.**
- **ΠΑΝΤΑ να χρησιμοποιείτε τις ζώνες ασφαλείας και κατάλληλα παιδικά καθίσματα. Τα παιδιά κάτω των δεκατριών ετών θα πρέπει να κάθονται στα πίσω καθίσματα.**
- **Πρέπει ΠΑΝΤΑ να δίνετε σε όλους τους επιβάτες του αυτοκινήτου πληροφορίες σχετικά με την σωστή χρήση των συστημάτων ασφαλείας του οχήματος.**
- **Διαβάζετε ΠΑΝΤΑ το παρόν Βιβλίο Οδηγιών χρήσεως για σημαντικές πληροφορίες που αφορούν την ασφάλεια.**

ΔΙΑΒΑΖΟΝΤΑΣ ΑΥΤΟ ΤΟ ΒΙΒΛΙΟ

Το βιβλίο αυτό περιλαμβάνει πληροφορίες για όλα τα εξαρτήματα βασικού ή προαιρετικού εξοπλισμού για το μοντέλο αυτό. Για τον λόγο αυτό, ενδεχομένως να βρείτε περιγραφή χρήσεως εξαρτημάτων τα οποία δεν υπάρχουν στο δικό σας αυτοκίνητο.

Όλες οι πληροφορίες, προδιαγραφές και εικόνες σε αυτό το βιβλίο είναι σε ισχύ την στιγμή της εκτύπωσής του. Η Nissan διατηρεί το δικαίωμα να αλλάξει τις προδιαγραφές ή τον σχεδιασμό οποιαδήποτε στιγμή χωρίς ειδοποίηση και χωρίς άλλη υποχρέωση.

ΤΡΟΠΟΠΟΙΗΣΗ ΤΟΥ ΑΥΤΟΚΙΝΗΤΟΥ ΣΑΣ

Το αυτοκίνητο αυτό δεν πρέπει να τροποποιηθεί. Οποιαδήποτε τροποποίηση μπορεί να επηρεάσει την απόδοσή, την ασφάλεια και τον χρόνο ζωής του ενώ μπορεί ακόμη και να έρχεται σε αντίθεση με κανονισμούς του Κράτους. Επιπλέον, ζημιά ή προβλήματα απόδοσης που οφείλονται σε τροποποίηση του αυτοκινήτου μπορεί να μην καλυφθούν από τις εγγυήσεις της NISSAN.

ΠΡΩΤΑ ΔΙΑΒΑΣΤΕ – ΕΠΕΙΤΑ ΟΔΗΓΕΙΣΤΕ ΜΕ ΑΣΦΑΛΕΙΑ

Πριν οδηγήσετε το αυτοκίνητό σας, παρακαλούμε να διαβάσετε προσεκτικά το Βιβλίο Οδηγιών που έχετε στα χέρια σας. Με αυτόν τον τρόπο θα εξοικειωθείτε με τους ελέγχους και τις εργασίες που απαιτούνται για την συντήρηση του αυτοκινήτου σας και που θα σας βοηθήσουν να το οδηγήσετε με ασφάλεια.

Σε αυτό το βιβλίο, χρησιμοποιούνται τα ακόλουθα σύμβολα και λέξεις:

ΠΡΟΕΙΔΟΠΟΙΗΣΗ

Υποδεικνύει την ύπαρξη ενός κινδύνου που θα μπορούσε να προκαλέσει θάνατο ή σοβαρό τραυματισμό. Για να αποφύγετε ή να μειώσετε τον κίνδυνο, οι διαδικασίες που περιγράφονται θα πρέπει να ακολουθούνται με ακρίβεια.

ΠΡΟΣΟΧΗ

Υποδεικνύει την ύπαρξη ενός κινδύνου που θα μπορούσε να προκαλέσει μικρό ή μέτριο τραυματισμό ή ζημιά στο αυτοκίνητό σας.

Για να αποφύγετε ή να μειώσετε τον κίνδυνο, ακολουθείτε προσεκτικά τις διαδικασίες που περιγράφονται.

ΣΗΜΕΙΩΣΗ

Υποδεικνύει πρόσθετες χρήσιμες πληροφορίες.

Το σύμβολο Blue Citizenship δηλώνει τις πληροφορίες και πρακτικές που είναι φιλικές για το περιβάλλον.

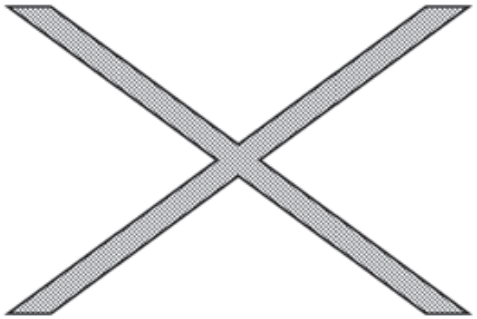

Εάν δείτε αυτό το σύμβολο, σημαίνει **«Μην το κάνετε αυτό»** ή **«Μην αφήσετε να συμβεί αυτό»**.

Τα βέλη που μοιάζουν με τα παραπάνω σε μία φωτογραφία, δείχνουν το εμπρός μέρος του αυτοκινήτου.

Τα βέλη που μοιάζουν με τα παραπάνω σε μία φωτογραφία, δείχνουν κίνηση ή ενέργεια.

Τα βέλη που μοιάζουν με τα παραπάνω σε μία φωτογραφία, καλούν για την προσοχή σας σε κάτι από αυτά που εικονίζονται στην φωτογραφία.

«ΠΟΤΕ μην χρησιμοποιείτε ένα παιδικό κάθισμα με την όψη πίσω σε ένα κάθισμα που προστατεύεται από έναν ΕΝΕΡΓΟ ΑΕΡΟΣΑΚΟ μπροστά του, μπορεί να προκληθεί ΘΑΝΑΤΟΣ ή ΣΟΒΑΡΟΣ ΤΡΑΥΜΑΤΙΣΜΟΣ στο ΠΑΙΔΙ.»

Βεβαιωθείτε ότι έχετε διαβάσει την περιγραφή για τις «Προειδοποιητικές ετικέτες αερόσακου» στο κεφάλαιο Ασφαλείας αυτού του βιβλίου και την περιγραφή για την «Ετικέτα αερόσακου» στο τέλος αυτού του βιβλίου.

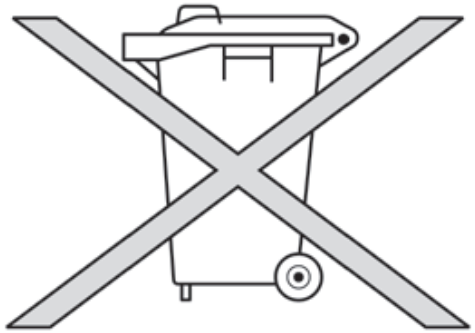

ΚΑΝΟΝΙΣΜΟΣ ΜΠΑΤΑΡΙΑΣ

Απόρριψη της μπαταρίας

ΠΡΟΣΟΧΗ

Μία λάθος πεταμένη μπαταρία μπορεί να βλάψει το περιβάλλον. Να βεβαιώνεστε πάντα για τους τοπικούς κανονισμούς σχετικά με την απόρριψη της μπαταρίας.

Παραδείγματα μπαταριών που περιέχει το αυτοκίνητο:

- Μπαταρία του αυτοκινήτου
- Μπαταρία τηλεχειριστηρίου (για το Έξυπνο Κλειδί και / ή το σύστημα εισόδου χωρίς κλειδί)
- Μπαταρία Αισθητήρα Παρακολούθησης Πίεσης Ελαστικών (TPMS)
- Μπαταρία τηλεχειριστηρίου (για το σύστημα Ψυχαγωγίας Αυτοκινήτου)

Εάν έχετε αμφιβολία, αποτανθείτε στις τοπικές αρχές ή σε Μέλος του Δικτύου Nissan ή εξειδικευμένο συνεργείο για συμβουλές σχετικές με την απόρριψη της μπαταρίας.

Bluetooth®

Made for iPod

Το Bluetooth είναι σήμα κατατεθέν της Bluetooth SIG, Inc.

Το iPod® είναι σήμα κατατεθέν της Apple Inc.

©2015 Nissan International SA, Switzerland

Περιεχόμενα

Πίνακας περιεχομένων με εικόνες	0
Ασφάλεια – καθίσματα, ζώνες ασφαλείας και πρόσθετο σύστημα συγκράτησης	1
Όργανα και χειριστήρια	2
Έλεγχοι και ρυθμίσεις πριν την οδήγηση	3
Καλοριφέρ, air conditioner και ηχοσύστημα	4
Ξεκίνημα και οδήγηση	5
Σε περίπτωση ανάγκης	6
Εμφάνιση και φροντίδα	7
Συντήρηση και Κάντε το μόνος σας	8
Τεχνικές πληροφορίες	9
Ευρετήριο	10

0 Πίνακας περιεχομένων με εικόνες

Καθίσματα, Ζώνες ασφαλείας και Πρόσθετο Σύστημα Συγκράτησης (SRS) 0-2
Εξωτερικό του αυτοκινήτου μπροστά 0-3
Εξωτερικό του αυτοκινήτου πίσω 0-4
Χώρος επιβατών 0-5
Θέση Οδήγησης 0-6
Αριστεροτίμονο μοντέλο 0-6
Δεξιοτίμονο μοντέλο 0-7
Ταμπλό οργάνων 0-8
Αριστεροτίμονο μοντέλο 0-8
Δεξιοτίμονο μοντέλο 0-9
Μετρητές και δείκτες 0-10
Χώρος κινητήρα 0-11
Μοντέλο με κινητήρα HR12DE 0-11
Μοντέλο με κινητήρα HR12DDR 0-12
Μοντέλο με κινητήρα πετρελαίου K9K 0-13

ΚΑΘΙΣΜΑΤΑ, ΖΩΝΕΣ ΑΣΦΑΛΕΙΑΣ ΚΑΙ ΠΡΟΣΘΕΤΟ ΣΥΣΤΗΜΑ ΣΥΓΚΡΑΤΗΣΗΣ (SRS)

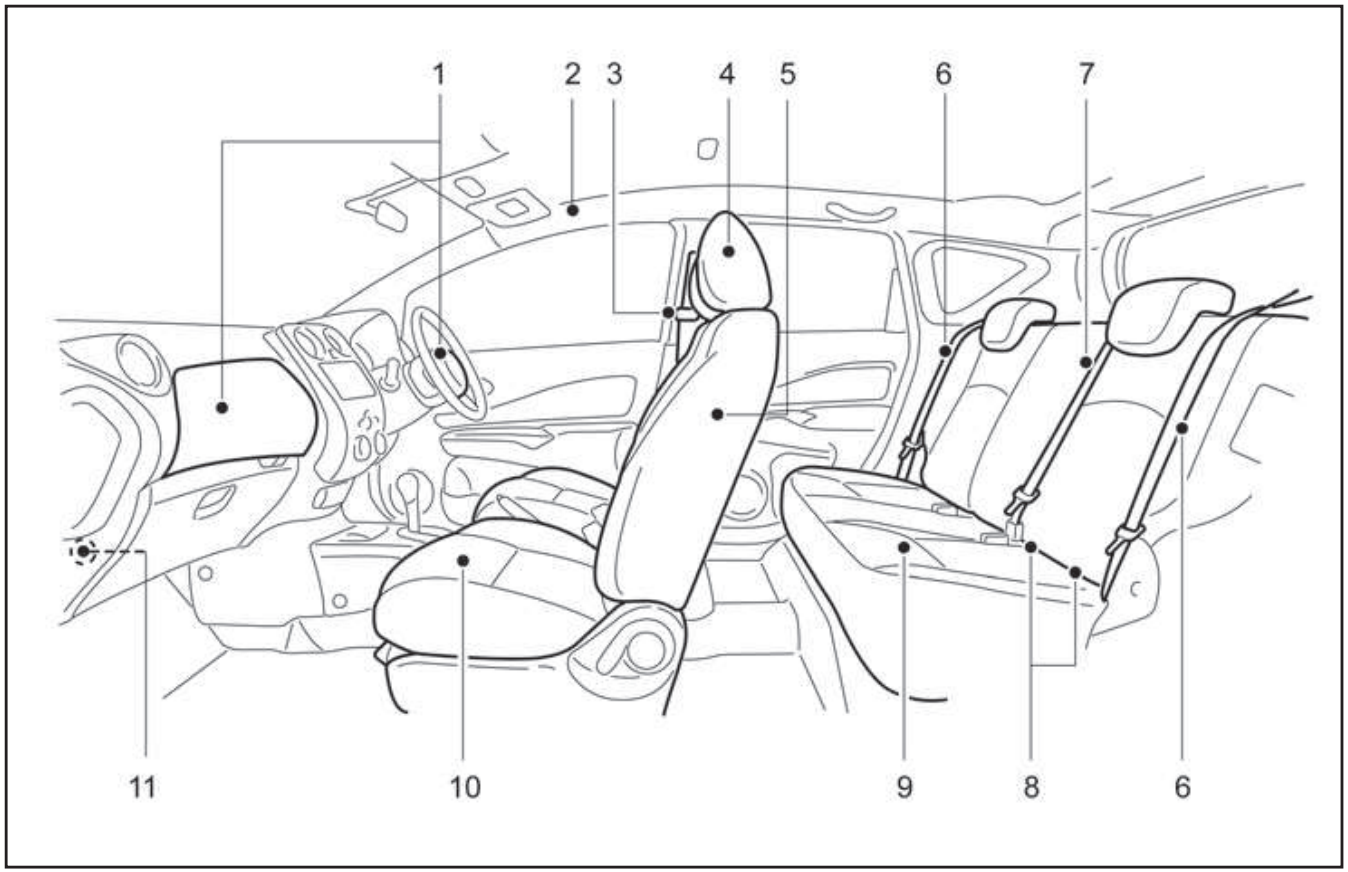

1. Μπροστινοί αερόσακοι
2. Αερόσακοι κουρτίνα
3. Ζώνες ασφαλείας μπροστά
4. Προσκέφαλα καθισμάτων
5. Πλευρικοί αερόσακοι
6. Ζώνες ασφαλείς πίσω
7. Πίσω κεντρική ζώνη ασφαλείας
8. Σύστημα ISOFIX παιδικού καθίσματος
9. Πίσω καθίσματα
10. Μπροστινά καθίσματα
11. Διακόπτης αερόσακου συνοδηγού

ΕΞΩΤΕΡΙΚΟ ΤΟΥ ΑΥΤΟΚΙΝΗΤΟΥ ΜΠΡΟΣΤΑ

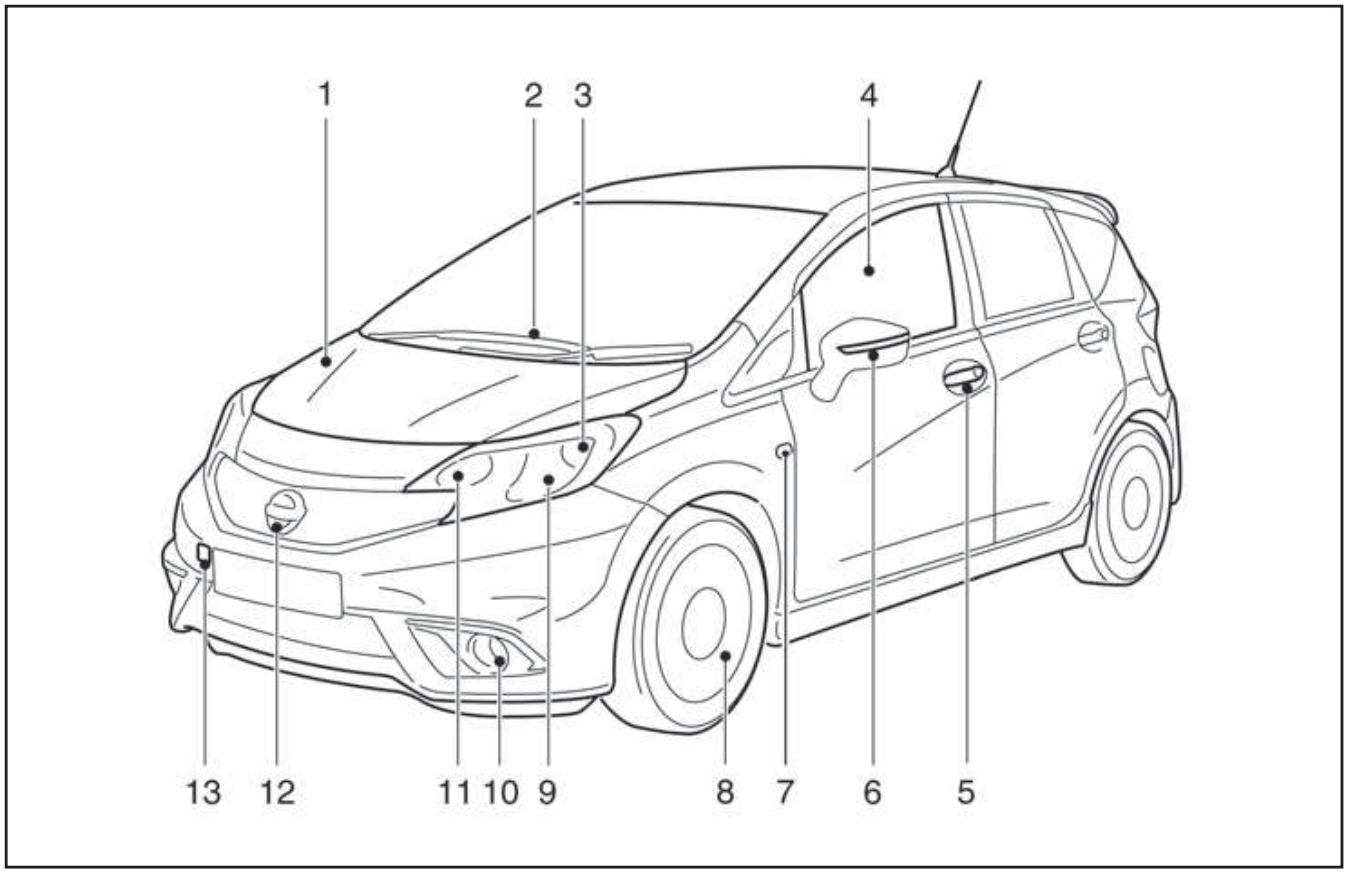

1. Καπό κινητήρα
2. Καθαριστήρας και πλυστικό παρμπρίζ
3. Εμπρός πλευρικά φώτα
4. Παράθυρα
5. Πόρτες
6. Εξωτερικοί καθρέπτες
7. Πλευρικά φλας
8. Ελαστικά
9. Προβολείς
10. Εμπρός φώτα ομίχλης* / Φώτα ημέρας*
11. Μπροστινά φλας
12. Κάμερα όρασης μπροστά*
13. Γάντζος ρυμούλκησης

*: όπου υπάρχει

ΕΞΩΤΕΡΙΚΟ ΤΟΥ ΑΥΤΟΚΙΝΗΤΟΥ ΠΙΣΩ

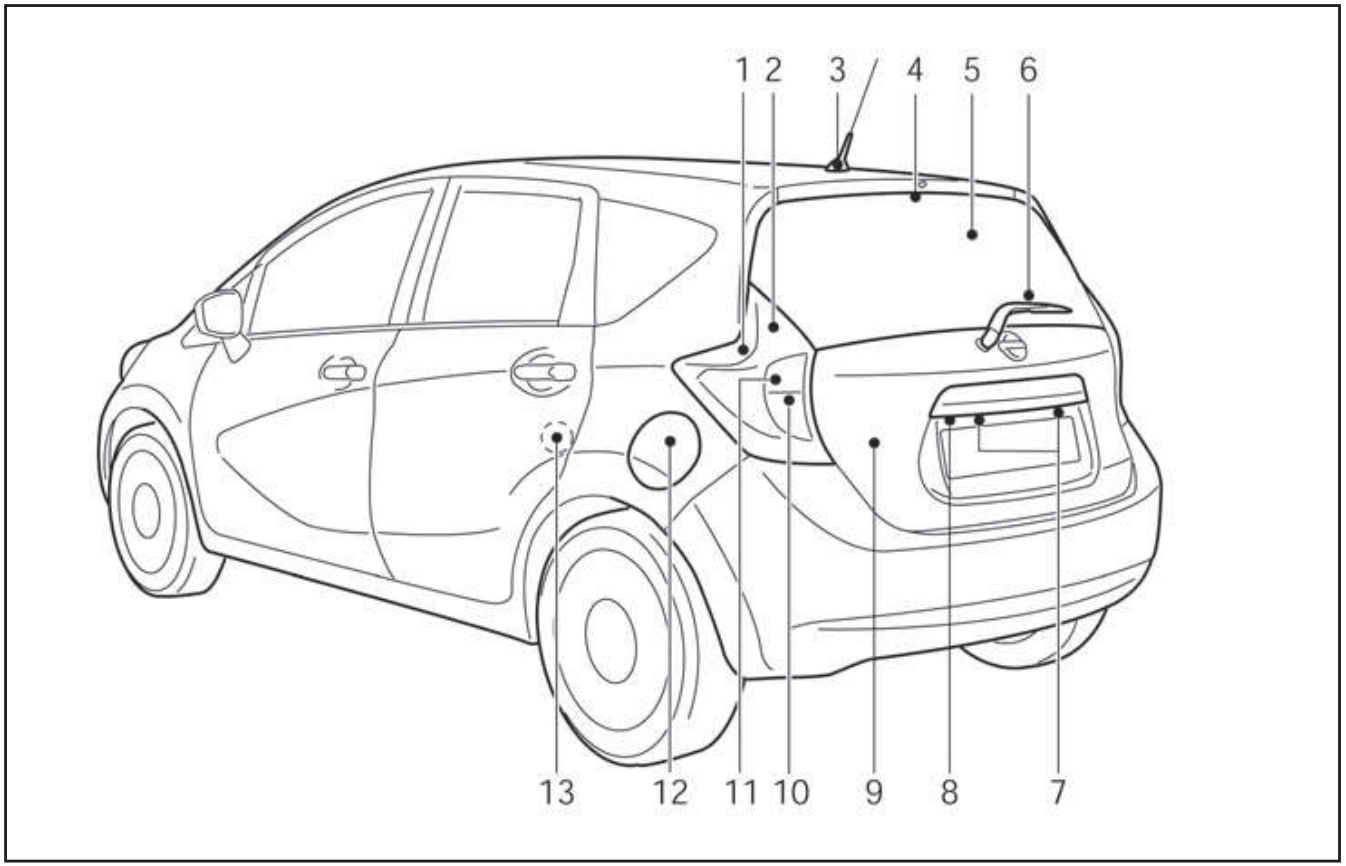

1. Πίσω φώτα πορείας
2. Φώτα στοπ
3. Κεραία
4. Τρίτο φως στοπ
5. Αντιθαμβωτικό πίσω παρμπρίζ
6. Καθαριστήρας και πλυστικό πίσω παρμπρίζ
7. Φως πινακίδας αριθμού κυκλοφορίας
8. Κάμερα οπισθοπορείας
9. Πίσω πόρτα
10. Φως όπισθεν
11. Φλας
12. Πορτάκι ρεζερβουάρ καυσίμου
13. Παιδική ασφάλεια πίσω πόρτας

ΧΩΡΟΣ ΕΠΙΒΑΤΩΝ

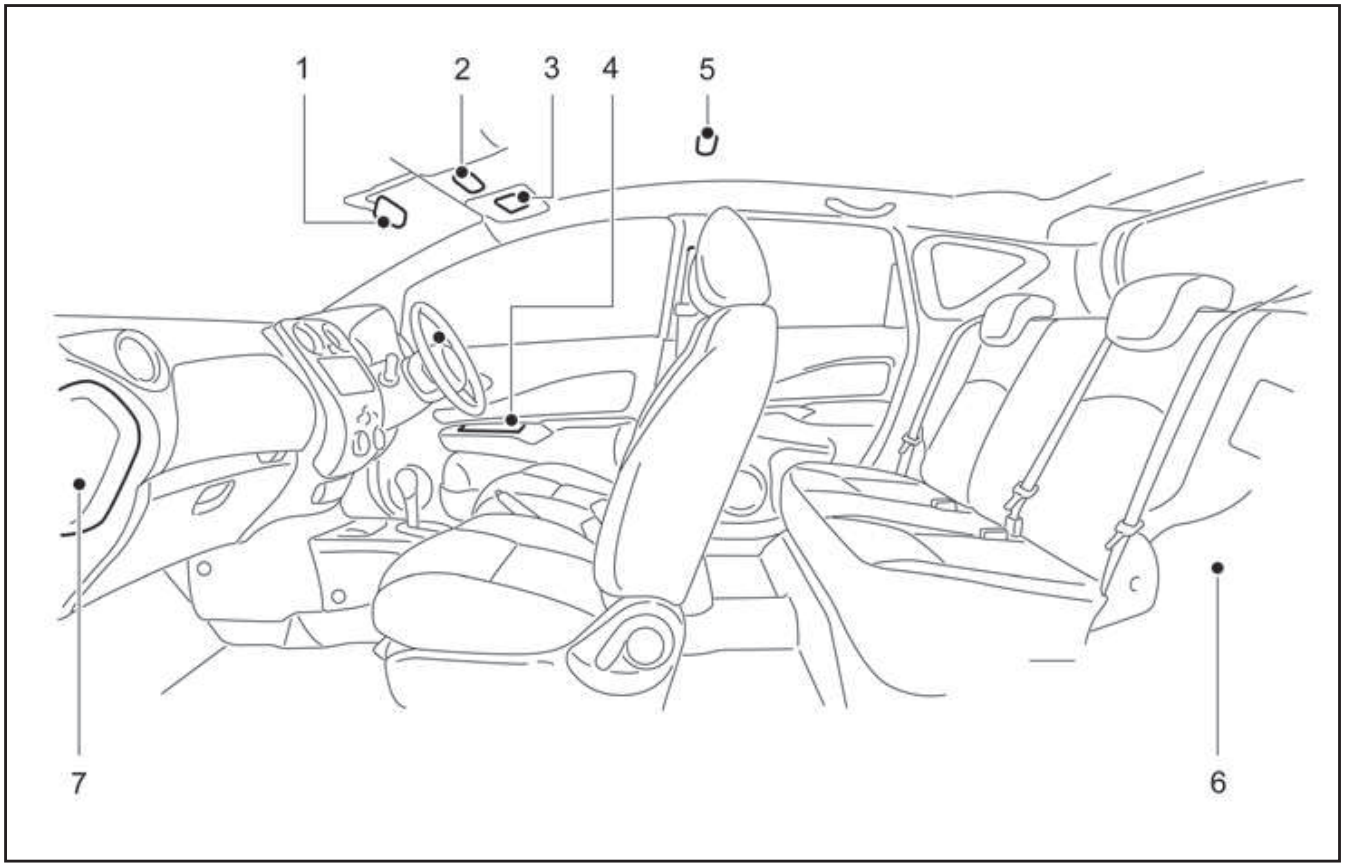

1. Εσωτερικός καθρέπτης
2. Φως χάρτη* / Φως καμπίνας
3. Σκιάδιο
   Καθρέπτης σκιαδίου*
4. Υποβραχιόνιο πόρτας
5. Φως καμπίνας
6. Φως χώρου επιβατών
7. Ασφαλειοθήκη

*: όπου υπάρχει

ΘΕΣΗ ΟΔΗΓΗΣΗΣ

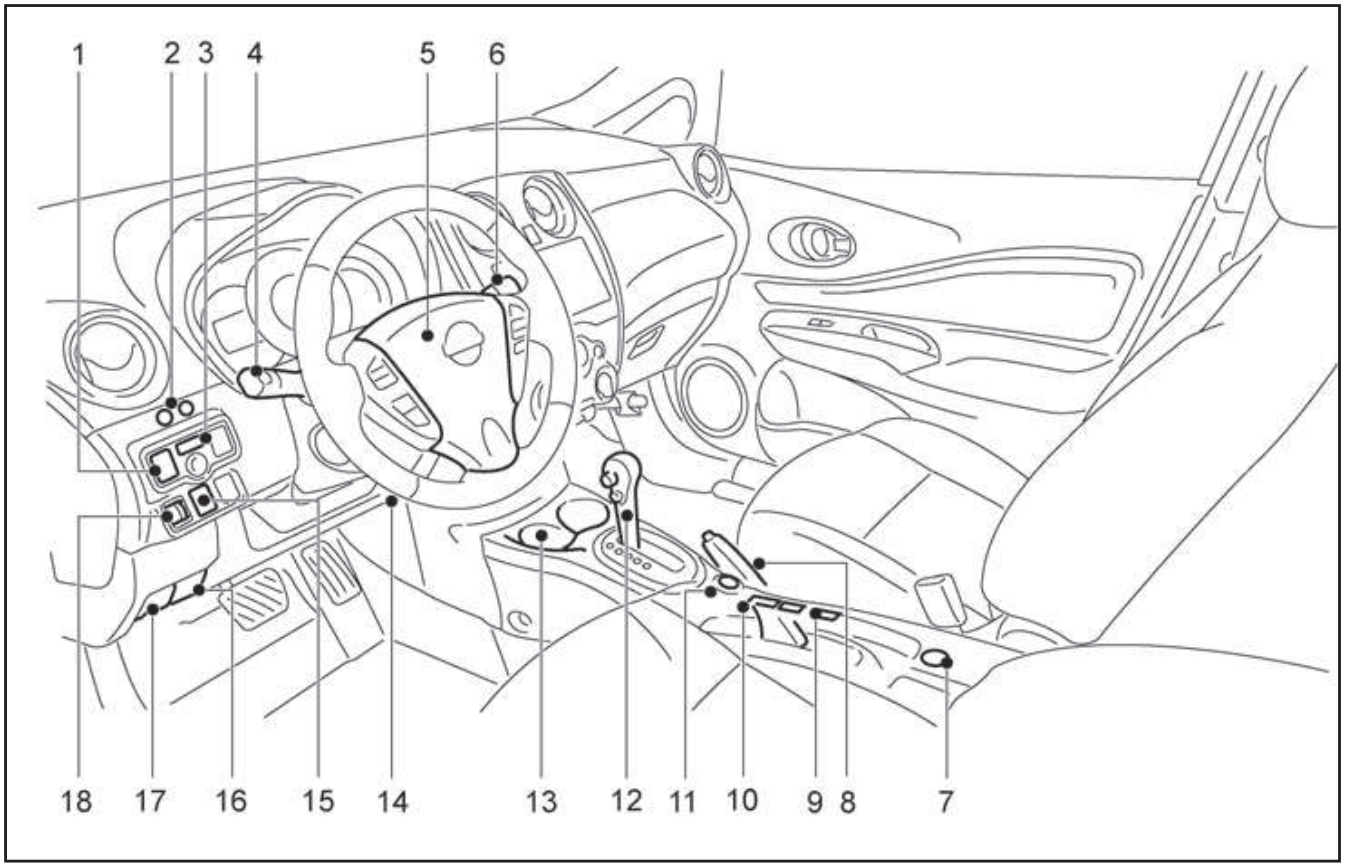

ΑΡΙΣΤΕΡΟΤΙΜΟΝΟ ΜΟΝΤΕΛΟ

1. Διακόπτης σβησίματος (OFF) Συστήματος Σβησίματος / Εκκίνησης
2. Διακόπτες στο ταμπλό:
   - Διακόπτης λειτουργίας υπολογιστή ταξιδιού
   - Διακόπτης ρύθμισης ρολογιού
3. Διακόπτης ηλεκτρικά ρυθμιζόμενου εξωτερικού καθρέπτη
4. Διακόπτης προβολέων και φλας
5. Τιμόνι
6. Διακόπτης υαλοκαθαριστήρα και πλυστικού
7. Ηλεκτρική παροχή
8. Χειρόφρενο
9. Διακόπτης ηλεκτρικής κλειδαριάς πόρτας
10. Διακόπτες θερμαινόμενου καθίσματος*
11. Διακόπτης λειτουργίας ECO*
12. Λεβιέ ταχυτήτων
    - Μηχανικό Σαζμάν
    - Σαζμάν Xtronic (CVT)
13. Εμπρός θέσεις ποτηριών
14. Μοχλός κλίσης τιμονιού
15. Διακόπτης σβησίματος (OFF) Ηλεκτρονικού Συστήματος Ευστάθειας (ESP)
16. Λαβή απελευθέρωσης καπό
17. Λαβή απελευθέρωσης για το πορτάκι του ρεζερβουάρ καυσίμου
18. Διακόπτης ρύθμισης δέσμης προβολέων

*: όπου υπάρχει

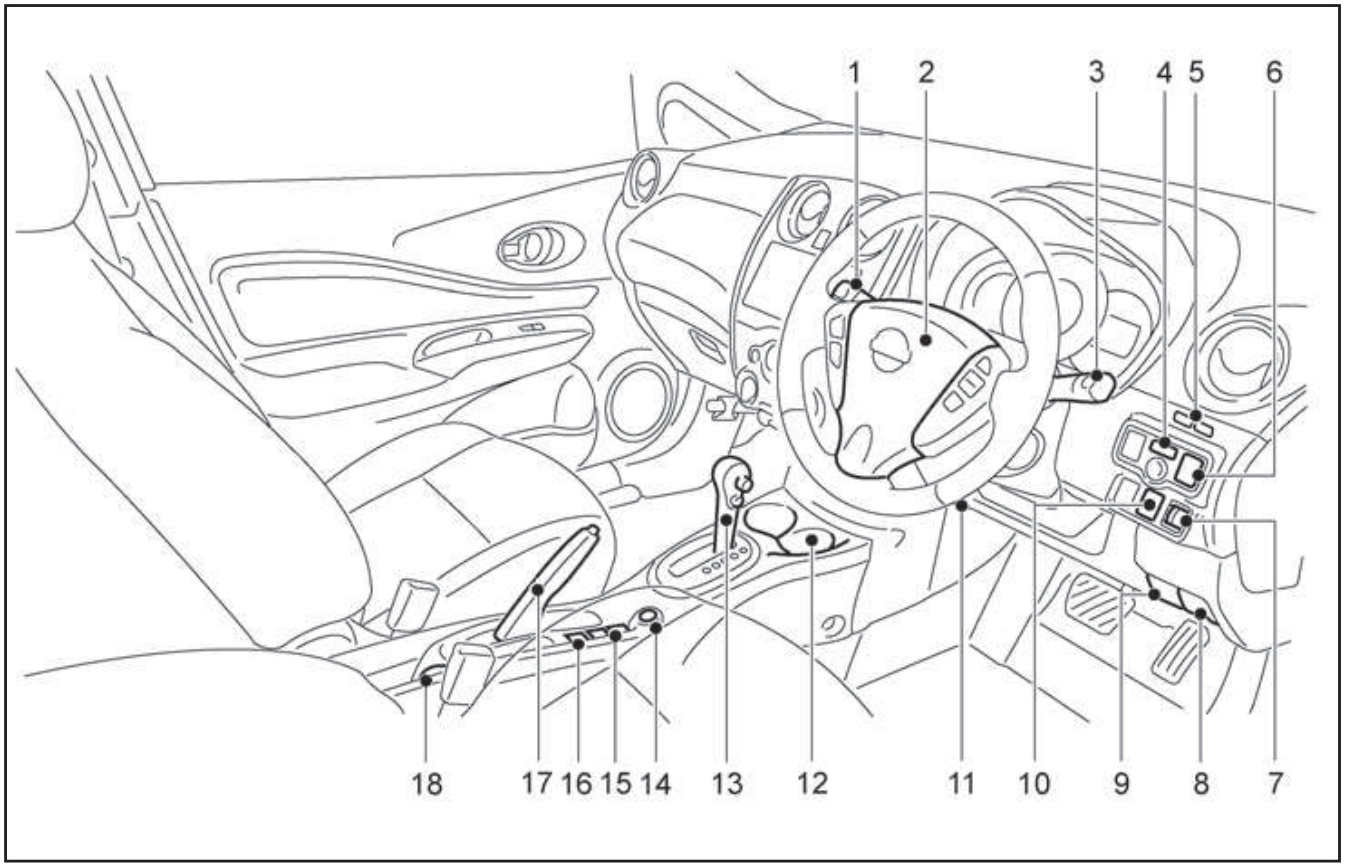

ΔΕΞΙΟΤΙΜΟΝΟ ΜΟΝΤΕΛΟ

1. Διακόπτης υαλοκαθαριστήρα και πλυστικού
2. Τιμόνι
3. Διακόπτης υαλοκαθαριστήρα και πλυστικού παρμπρίζ
4. Διακόπτης ηλεκτρικά ρυθμιζόμενου εξωτερικού καθρέπτη
5. Διακόπτες στο ταμπλό:
   – Διακόπτης λειτουργίας υπολογιστή ταξιδιού
   – Διακόπτης ρύθμισης ρολογιού
6. Διακόπτης σβησίματος (OFF) Συστήματος Σβησίματος / Εκκίνησης
7. Διακόπτης ρύθμισης δέσμης προβολέων
8. Λαβή απελευθέρωσης για το πορτάκι του ρεζερβουάρ καυσίμου
9. Λαβή απελευθέρωσης καπό
10. Διακόπτης σβησίματος (OFF) Ηλεκτρονικού Συστήματος Ευστάθειας (ESP)
11. Μοχλός κλίσης τιμονιού
12. Εμπρός θέσεις ποτηριών
13. Λεβιέ ταχυτήτων
    – Μηχανικό Σαζμάν
    – Σαζμάν Xtronic (CVT)
14. Διακόπτης λειτουργίας ECO*
15. Διακόπτες θερμαινόμενου καθίσματος*
16. Διακόπτης ηλεκτρικής κλειδαριάς πόρτας
17. Χειρόφρενο
18. Ηλεκτρική παροχή

*: όπου υπάρχει

ΤΑΜΠΛΟ ΟΡΓΑΝΩΝ

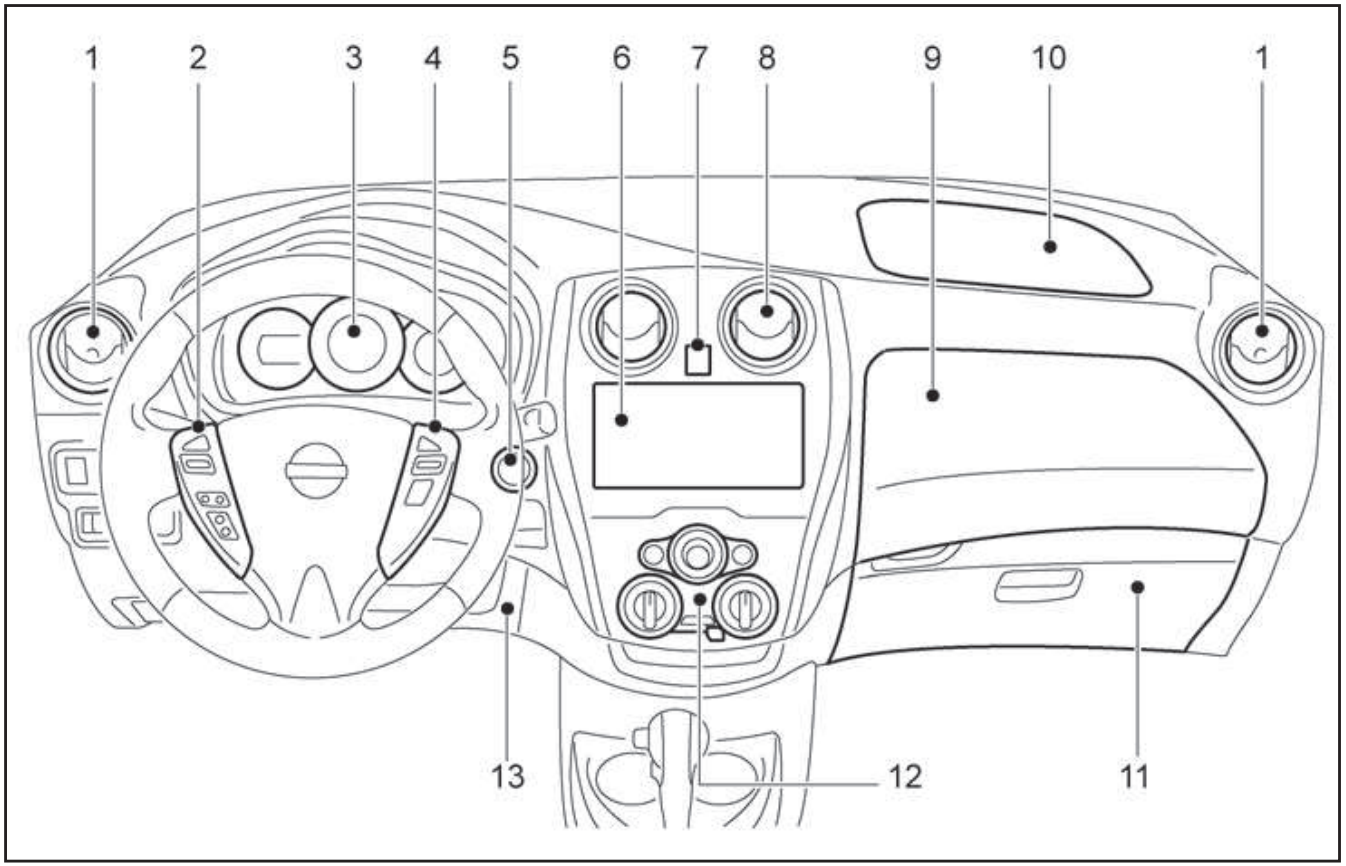

ΑΡΙΣΤΕΡΟΤΙΜΟΝΟ ΜΟΝΤΕΛΟ

1. Πλευρικός αεραγωγός
2. Διακόπτες στο τιμόνι *1
   - Έλεγχος ηχοσυστήματος
   - Ενσωμάτωση κινητού τηλεφώνου για το ραδιόφωνο FM-AM με CD player χωρίς σύστημα πλοήγησης[1]
   - Ενσωμάτωση κινητού τηλεφώνου για το NISSAN Connect TM *1, 2
3. Μετρητές και δείκτες
4. Διακόπτες στο τιμόνι *1
   - Cruise Control*1
   - Περιοριστής ταχύτητας *1
5. Διακόπτης μίζας
6. Ηχοσύστημα *1
   - NISSAN Connect™ *1,2
   - χωρίς σύστημα πλοήγησης *1
7. Διακόπτης αλάρμ
8. Κεντρικοί αεραγωγοί
9. Επάνω κουτί ταμπλό
10. Αερόσακος συνοδηγού
11. Ντουλαπάκι
12. Χειριστήρια καλοριφέρ και air conditioner
13. Ασφαλειοθήκη

*1: όπου υπάρχει

*2: Δείτε το ξεχωριστό Βιβλίο Οδηγιών Χρήσης του NISSAN Connect™

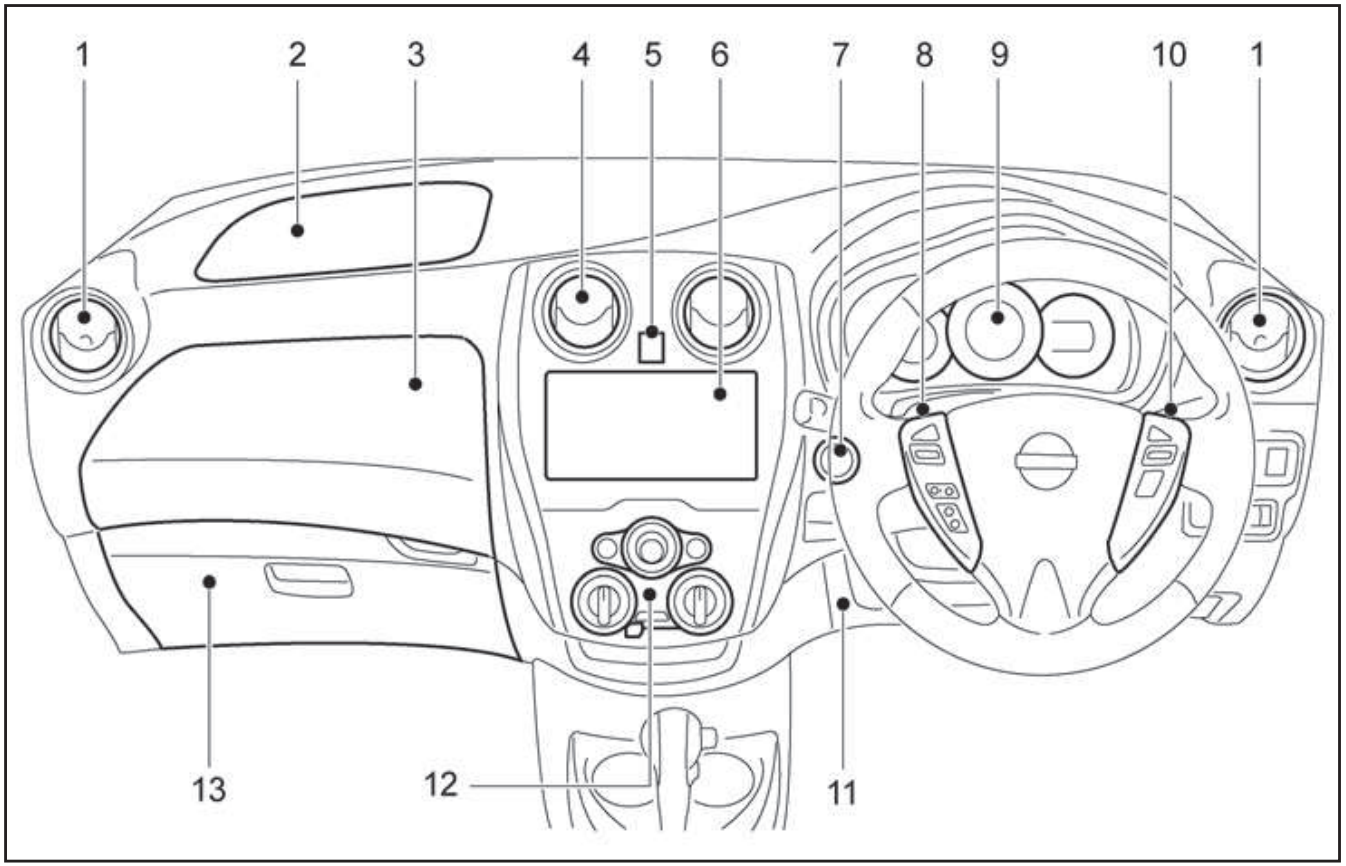

ΑΡΙΣΤΕΡΟΤΙΜΟΝΟ ΜΟΝΤΕΛΟ

1. Πλευρικός αεραγωγός
2. Διακόπτες στο τιμόνι *1
   - Έλεγχος ηχοσυστήματος
   - Ενσωμάτωση κινητού τηλεφώνου για το ραδιόφωνο FM-AM με CD player χωρίς σύστημα πλοήγησης[1]
   - Ενσωμάτωση κινητού τηλεφώνου για το NISSAN Connect TM *1, 2
3. Μετρητές και δείκτες
4. Διακόπτες στο τιμόνι *1
   - Cruise Control*1
   - Περιοριστής ταχύτητας *1
5. Διακόπτης μίζας
6. Ηχοσύστημα *1
   - NISSAN Connect™ *1,2
   - χωρίς σύστημα πλοήγησης *1
7. Διακόπτης αλάρμ
8. Κεντρικοί αεραγωγοί
9. Επάνω κουτί ταμπλό
10. Αερόσακος συνοδηγού
11. Ντουλαπάκι
12. Χειριστήρια καλοριφέρ και air conditioner
13. Ασφαλειοθήκη

*1: όπου υπάρχει

*2: Δείτε το ξεχωριστό Βιβλίο Οδηγιών Χρήσης του NISSAN Connect™

ΜΕΤΡΗΤΕΣ ΚΑΙ ΔΕΙΚΤΕΣ

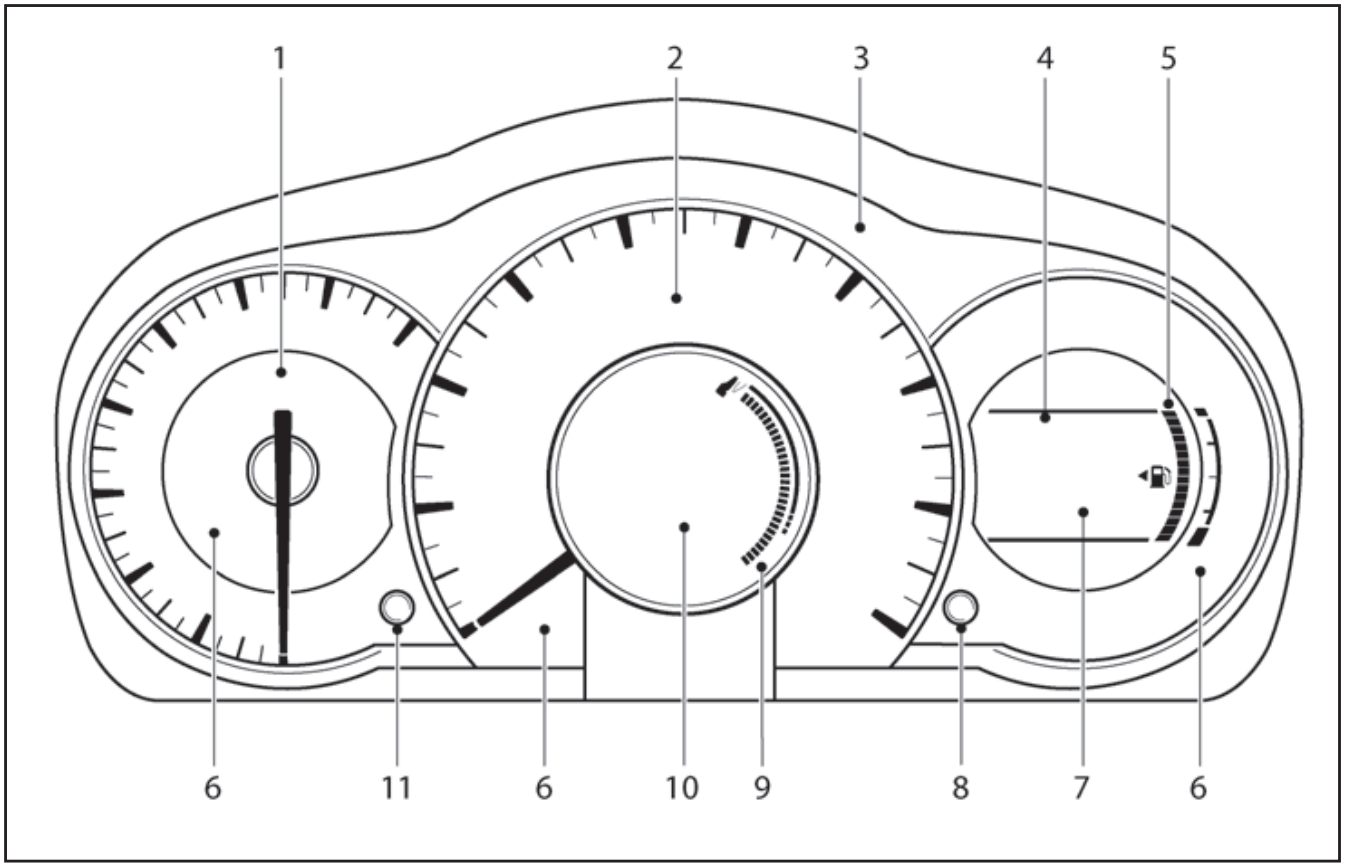

1. Στροφόμετρο
2. Ταχύμετρο
3. Ένδειξη οδήγησης ECO
4. Ένδειξη θέσης Σαζμάν Xtronic (CVT)
   Ένδειξη θέσης Μηχανικού σαζμάν
5. Δείκτης καυσίμου
6. Προειδοποιητικά / Ενδεικτικά φώτα
7. Χιλιομετρητής και Διπλός χιλιομετρητής ταξιδιού
   Θερμοκρασία εξωτερικού αέρα
8. Διακόπτης ταμπλό:
   Διακόπτης χιλιομετρητή ταξιδιού
   Διακόπτης ελέγχου φωτεινότητας ταμπλό οργάνων
   Διακόπτης ορισμού διαστημάτων συντήρησης
9. Πεντάλ καθοδήγησης ECO
10. Οθόνη πληροφοριών αυτοκινήτου
    Υπολογιστής ταξιδιού
    Ρολόι
11. Διακόπτης πεντάλ καθοδήγησης ECO

Όπου υπάρχει βελόνα στην ένδειξη, αυτή μπορεί να κινηθεί ελαφρά όταν βάλετε τον διακόπτη της μίζας στην θέση “OFF” ή “LOCK”. Αυτό δεν είναι δυσλειτουργία.

ΧΩΡΟΣ ΚΙΝΗΤΗΡΑ

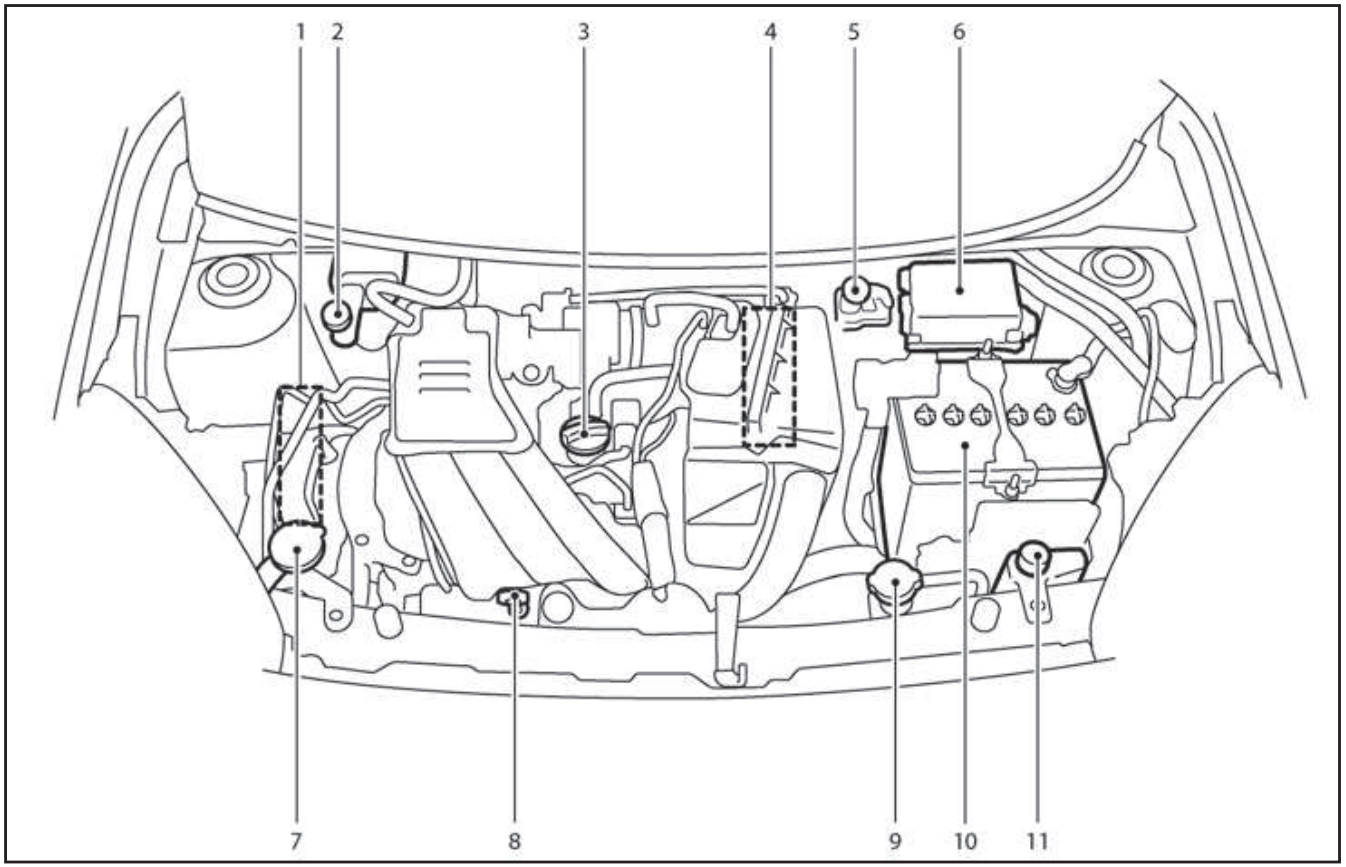

ΚΙΝΗΤΗΡΑΣ HR12DE

1. Ιμάντες κινητήρα
2. Ρεζερβουάρ υγρού φρένων και συμπλέκτη (Δεξιοτίμονα μοντέλα)
3. Τάπα γεμίσματος λαδιού κινητήρα
4. Φίλτρο αέρα
5. Ρεζερβουάρ υγρού φρένων και συμπλέκτη (Αριστεροτίμονα μοντέλα)
6. Ασφάλεια / ασφαλειοθήκη
7. Ρεζερβουάρ υγρού πλυστικού παρμπρίζ
8. Βυθομετρική ράβδος λαδιού κινητήρα
9. Τάπα ψυγείου
10. Μπαταρία
11. Ρεζερβουάρ ψυκτικού υγρού κινητήρα

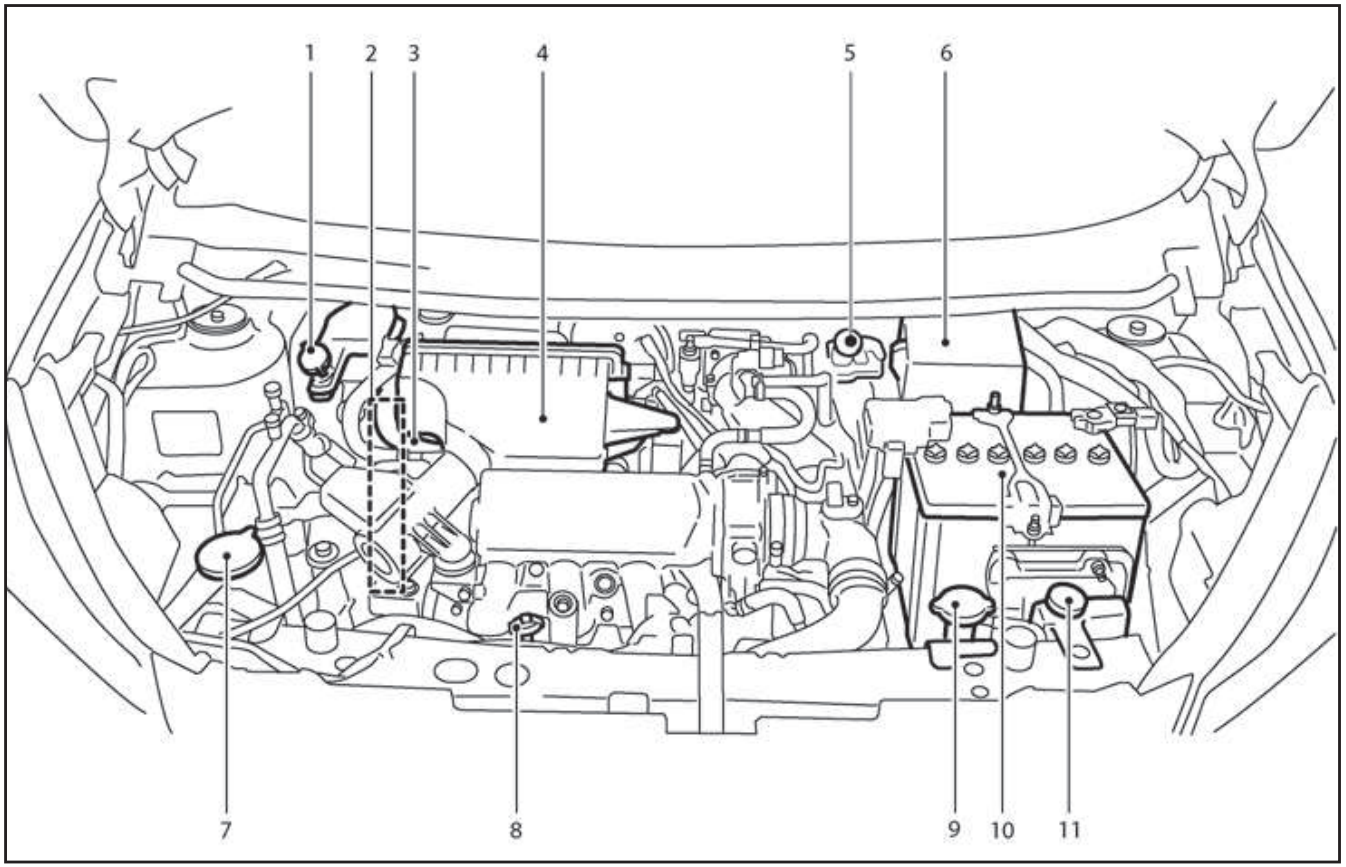

ΚΙΝΗΤΗΡΑΣ HR12DDR

1. Ρεζερβουάρ υγρού φρένων (και συμπλέκτη για τα μοντέλα με Μηχανικό Σαζμάν) – (Δεξιοτίμονα μοντέλα)
2. Ιμάντες κινητήρα
3. Τάπα γεμίσματος λαδιού κινητήρα
4. Φίλτρο αέρα
5. Ρεζερβουάρ υγρού φρένων (και συμπλέκτη για τα μοντέλα με Μηχανικό Σαζμάν) – (Αριστεροτίμονα μοντέλα)
6. Ασφάλεια / ασφαλειοθήκη
7. Ρεζερβουάρ υγρού πλυστικού παρμπρίζ
8. Βυθομετρική ράβδος λαδιού κινητήρα
9. Τάπα ψυγείου
10. Μπαταρία
11. Ρεζερβουάρ ψυκτικού υγρού κινητήρα

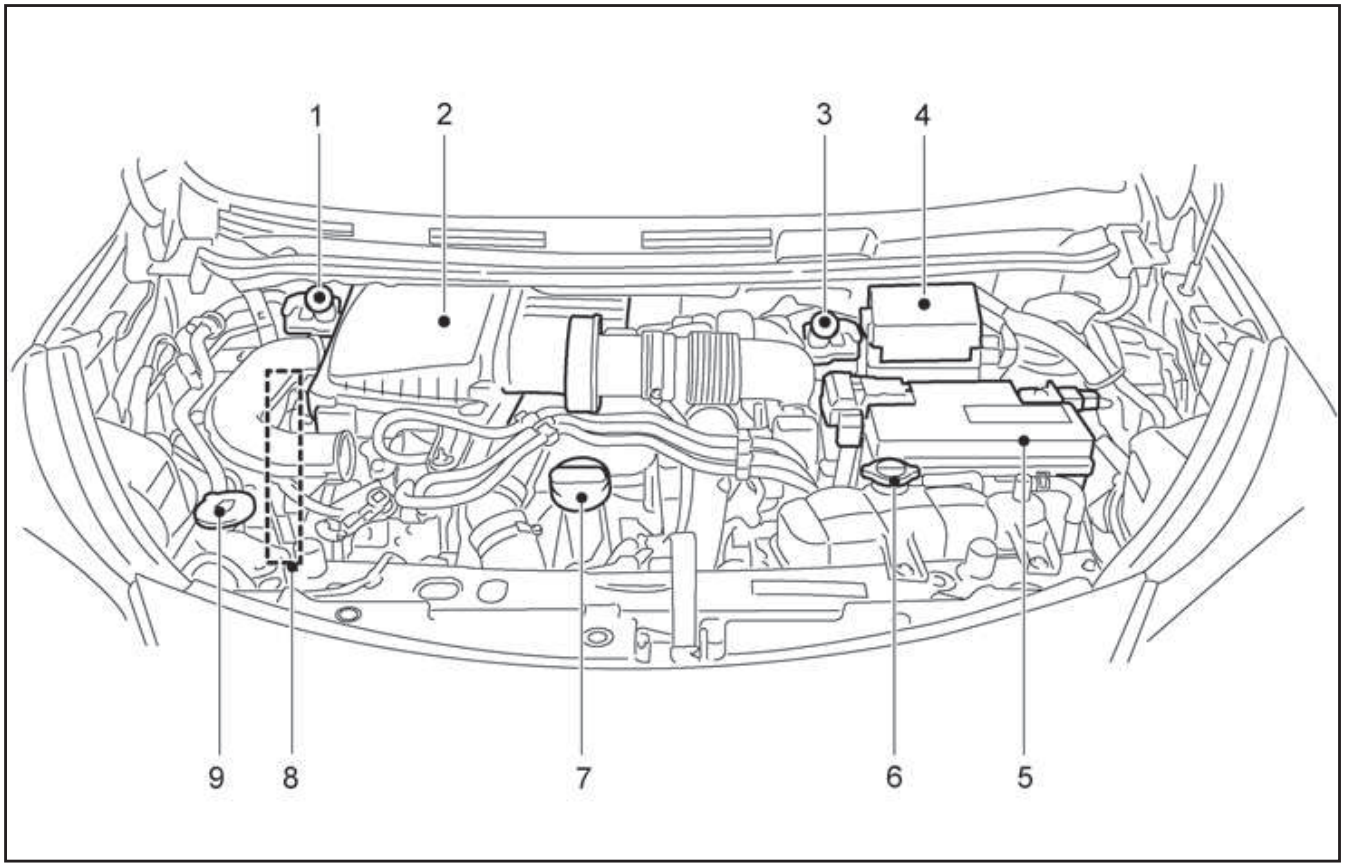

ΚΙΝΗΤΗΡΑΣ ΠΕΤΡΕΛΑΙΟΥ K9K

1. Ρεζερβουάρ υγρού φρένων και συμπλέκτη (Δεξιοτίμονα μοντέλα)
2. Φίλτρο αέρα
3. Ρεζερβουάρ υγρού φρένων και συμπλέκτη (Αριστεροτίμονα μοντέλα)
4. Ασφάλεια / ασφαλειοθήκη
5. Μπαταρία
6. Ρεζερβουάρ ψυκτικού υγρού κινητήρα
7. Τάπα γεμίσματος λαδιού κινητήρα
   Βυθομετρική ράβδος λαδιού κινητήρα
8. Θέση ιμάντα κινητήρα
9. Ρεζερβουάρ υγρού πλυστικού παρμπρίζ / πλυστικού προβολέων

1 Ασφάλεια – καθίσματα, ζώνες ασφαλείας και πρόσθετο σύστημα συγκράτησης

Καθίσματα....1-2
Μπροστινά καθίσματα....1-2
Πίσω καθίσματα....1-4
Προσκέφαλα καθισμάτων....1-6
Ρυθμιζόμενα προσκέφαλα καθισμάτων....1-7
Μη ρυθμιζόμενα προσκέφαλα καθισμάτων....1-7
Αφαίρεση....1-7
Τοποθέτηση....1-7
Ρύθμιση....1-8
Ζώνες ασφαλείας....1-9
Προφυλάξεις για την χρήση των ζωνών ασφαλείας....1-9
Ασφάλεια των παιδιών....1-11
Γυναίκες σε κατάσταση εγκυμοσύνης....1-11
Τραυματίες....1-11
Ζώνες ασφαλείας τύπου τριών σημείων....1-12
Συντήρηση των ζωνών ασφαλείας....1-15
Παιδικά καθίσματα....1-16
Προφυλάξεις για την χρήση των παιδικών καθισμάτων....1-16
Παιδικά καθίσματα Universal για το κάθισμα του συνοδηγού και τα πίσω καθίσματα....1-17
Σύστημα παιδικού καθίσματος ISOFIX....1-22
Στερέωση του παιδικού καθίσματος....1-23
Τοποθέτηση του παιδικού καθίσματος με την χρήση του ISOFIX....1-23
Τοποθέτηση παιδικού καθίσματος με την χρήση της ζώνης ασφαλείας....1-26
Πρόσθετο σύστημα συγκράτησης (σύστημα αερόσακου)....1-29
Προφυλάξεις για το πρόσθετο σύστημα συγκράτησης....1-29
Πρόσθετα συστήματα αερόσακου....1-33
Σύστημα προεντατήρα ζώνης ασφαλείας....1-35
Διαδικασία επισκευής και αντικατάστασης....1-36

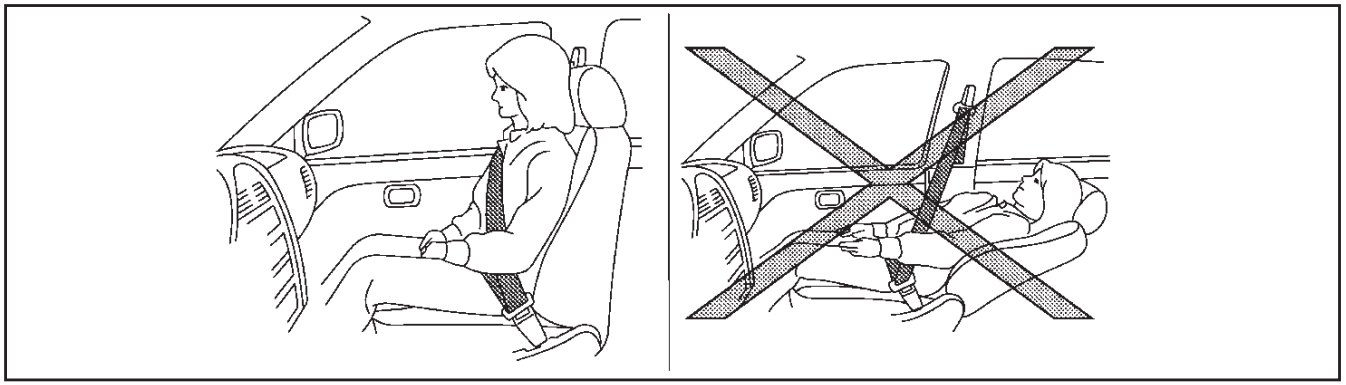

ΠΡΟΕΙΔΟΠΟΙΗΣΗ

- **Μην οδηγείτε και / ή μην επιβαίνετε στο όχημα, με την πλάτη του καθίσματος σε κλίση. Αυτό θα μπορούσε να είναι επικίνδυνο. Ο ιμάντας ώμου δεν θα είναι σωστά τοποθετημένος στο σώμα σας. Σε περίπτωση ατυχήματος εσείς και οι συνεπιβάτες σας θα μπορούσατε να τιναχτείτε στον ιμάντα του ώμου της ζώνης ασφαλείας και να τραυματιστείτε στον λαιμό ή να έχετε άλλο σοβαρό τραυματισμό. Εσείς και οι συνεπιβάτες θα μπορούσατε επίσης να γλιστρήσετε κάτω από τον ιμάντα μέσης της ζώνης ασφαλείας και να τραυματιστείτε σοβαρά.**
- **Για την πιο αποτελεσματική προστασία, όσο το αυτοκίνητο είναι σε κίνηση, η πλάτη του καθίσματος θα πρέπει να είναι σε όρθια θέση. Να κάθεστε πάντα καλά πίσω στο κάθισμα και να ρυθμίζετε κατάλληλα την ζώνη ασφαλείας. (Δείτε το «Ζώνες ασφαλείας» πιο κάτω).**

ΠΡΟΣΟΧΗ

Βεβαιωθείτε ότι δεν ακουμπάτε τα κινούμενα μέρη όταν ρυθμίζετε τις θέσεις του καθίσματος, για να αποφύγετε πιθανούς τραυματισμούς και / ή ζημιές.

ΜΠΡΟΣΤΙΝΑ ΚΑΘΙΣΜΑΤΑ

ΠΡΟΕΙΔΟΠΟΙΗΣΗ

Μην ρυθμίζετε το κάθισμα του οδηγού όσο οδηγείτε καθώς, η πλήρη προσοχή σας θα πρέπει να είναι στον χειρισμό του αυτοκινήτου.

Ρύθμιση

ΠΡΟΕΙΔΟΠΟΙΗΣΗ

Μετά την ρύθμιση του καθίσματος, κουνήστε απαλά το κάθισμα για να βεβαιωθείτε ότι έχει κλειδώσει με ασφάλεια. Εάν το κάθισμα δεν έχει κλειδώσει καλά, μπορεί να μετακινηθεί ξαφνικά και να προκαλέσει απώλεια του ελέγχου του αυτοκινήτου.

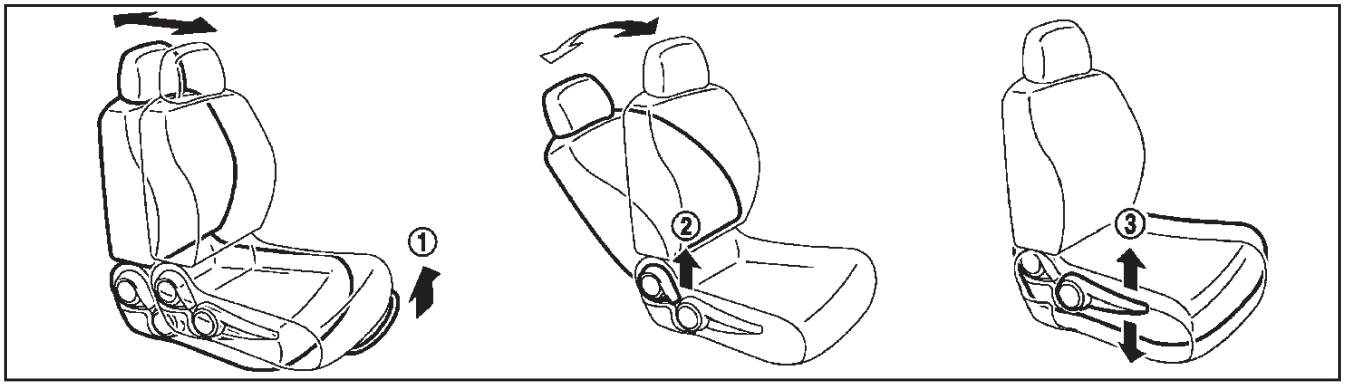

Μπροστά και πίσω:

1. Τραβήξτε επάνω τον μοχλό ρύθμισης (1).
2. Σύρετε το κάθισμα στην θέση που θέλετε.
3. Αφήστε τον μοχλό ρύθμισης για να κλειδώσει το κάθισμα στην θέση του.

Ανάκληση:

1. Τραβήξτε επάνω τον μοχλό ρύθμισης (2).
2. Γείρετε την πλάτη του καθίσματος στην θέση που θέλετε.
3. Αφήστε τον μοχλό ρύθμισης για να κλειδώσει η πλάτη του καθίσματος στην θέση του.

Η λειτουργία ανάκλησης επιτρέπει την ρύθμιση της πλάτης του καθίσματος για επιβάτες διαφορετικού μεγέθους ώστε να επιτευχθεί η κατάλληλη προσαρμογή της ζώνης ασφαλείας. (Δείτε το «Ζώνες ασφαλείας» πιο κάτω).

Η πλάτη του καθίσματος μπορεί να γείρει για να επιτρέψει την ξεκούραση των επιβατών, όταν το αυτοκίνητο είναι παρκαρισμένο.

Ανασήκωμα βάσης καθίσματος (όπου υπάρχει):

Τραβήξτε επάνω ή σπρώξτε κάτω τον μοχλό ρύθμισης (3), για να ρυθμίσετε το ύψος της βάσης του καθίσματος στην θέση που θέλετε.

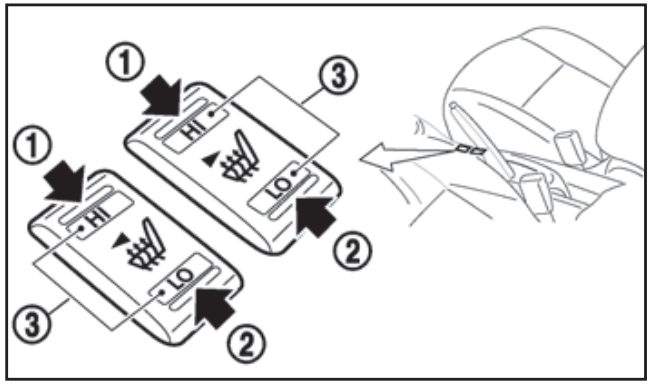

Θερμαινόμενα καθίσματα (όπου υπάρχει):

Τα καθίσματα μπορούν να θερμανθούν από τους ενσωματωμένους θερμαντήρες. Οι διακόπτες που βρίσκονται στην κεντρική κονσόλα μπορούν να λειτουργήσουν ανεξάρτητα ο ένας από τον άλλο.

1. Βάλτε μπροστά τον κινητήρα.
2. Επιλέξτε την κλίμακα θερμότητας.

- Για υψηλή θέρμανση, πατήστε την πλευρά HI (υψηλή) του διακόπτη (1).
- Για χαμηλή θέρμανση, πατήστε την πλευρά LO (χαμηλή) του διακόπτη (2).
- Το ενδεικτικό φως θα ανάψει όταν επιλεγεί υψηλή ή χαμηλή θέρμανση (3).

3. Για να κλείσετε την θέρμανση, επαναφέρετε τον διακόπτη στην επίπεδη θέση. Βεβαιωθείτε ότι σβήνει το ενδεικτικό φως.

Ο θερμαντήρας ελέγχεται από ένα θερμοστάτη, ο οποίος ανάβει και σβήνει τον θερμαντήρα αυτόματα. Το ενδεικτικό φως παραμένει αναμμένο για όσο διάστημα ο διακόπτης είναι αναμμένος.

Όταν ζεσταθεί το εσωτερικό του αυτοκινήτου, ή πριν αφήσετε το αυτοκίνητο, βεβαιωθείτε ότι έχετε σβήσει το θερμαινόμενο κάθισμα.

ΠΡΟΣΟΧΗ

- **Εάν έχετε σε λειτουργία το θερμαινόμενο κάθισμα με σβηστό τον κινητήρα του αυτοκινήτου, μπορεί να αδειάσει η μπαταρία του αυτοκινήτου.**
- **Μην χρησιμοποιείτε την θέρμανση του καθίσματος για μεγάλες χρονικές περιόδους ή όταν κανείς δεν χρησιμοποιεί το κάθισμα.**

- **Μην τοποθετείτε στο κάθισμα οτιδήποτε μονώνει την θερμότητα, όπως κουβέρτα, ταπετσαρία, κάλυμμα καθίσματος κλπ. Σε διαφορετική περίπτωση το κάθισμα μπορεί να υπερθερμανθεί.**
- **Μην τοποθετείτε στο κάθισμα οτιδήποτε σκληρό ή βαρύ και μην το τρυπάτε με καρφίτσα ή παρόμοια αντικείμενα. Μπορεί να προκληθεί ζημιά στον θερμαντήρα.**
- **Οποιοδήποτε υγρό χυθεί πάνω στο θερμαινόμενο κάθισμα θα πρέπει να αφαιρεθεί αμέσως με ένα στεγνό πανί.**
- **Όταν καθαρίζετε το κάθισμα, μην χρησιμοποιείτε ποτέ βενζίνη, διαλυτικό ή άλλα παρόμοια υλικά.**
- **Εάν παρατηρηθεί οποιαδήποτε δυσλειτουργία ή εάν το θερμαινόμενο κάθισμα δεν λειτουργεί, σβήστε τον διακόπτη και ζητήστε τον έλεγχο του συστήματος από εξουσιοδοτημένο συνεργείο Nissan ή εξειδικευμένο συνεργείο.**

ΠΙΣΩ ΚΑΘΙΣΜΑΤΑ

ΠΡΟΕΙΔΟΠΟΙΗΣΗ

- **Ποτέ μην επιτρέπετε σε κάποιον να επιβαίνει στον χώρο αποσκευών ή πάνω στα πίσω καθίσματα, όταν είναι διπλωμένα. Η χρήση αυτών των χώρων από επιβάτες χωρίς κατάλληλη πρόσδεση θα μπορούσε να έχει σαν αποτέλεσμα σοβαρό τραυματισμό σε περίπτωση ατυχήματος ή απότομου φρεναρίσματος.**
- **Μην διπλώνετε τα καθίσματα όταν υπάρχουν επιβάτες στην περιοχή των πίσω καθισμάτων ή υπάρχει οποιαδήποτε αποσκευή πάνω στα πίσω καθίσματα.**
- **Ασφαλίστε κατάλληλα όλο το φορτίο για να μην μπορέσει να γλιστρήσει ή να μετατοπιστεί. Μην τοποθετείτε αποσκευές με μεγαλύτερο ύψος από τις πλάτες των καθισμάτων.**
- **Όταν επαναφέρετε τις πλάτες των καθισμάτων στην όρθια θέση, βεβαιωθείτε ότι έχουν ασφαλίσει καλά στην θέση τους. Εάν δεν έχουν ασφαλίσει καλά, μπορεί οι επιβάτες να τραυματιστούν σε περίπτωση ατυχήματος ή απότομου φρεναρίσματος.**

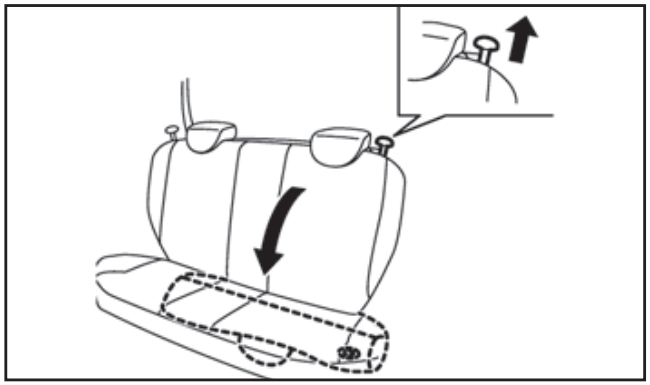

Τύπος Α

Ρύθμιση

Δίπλωμα:

1. Αποθηκεύστε τις ζώνες ασφαλείας στην σωστή θέση.
2. Τραβήξτε το κουμπί για να διπλώσετε κάτω την πλάτη του καθίσματος.

- Ασφαλίστε τις ζώνες ασφαλείας στους γάντζους των ζωνών ασφαλείας στο πλευρικό τοίχωμα. (Δείτε το «Γάντζοι ζωνών ασφαλείας» πιο κάτω).
- Αποσυνδέστε και αποθηκεύστε την κεντρική ζώνη ασφαλείας και την γλώσσα στην βάση στο καρούλι. (Δείτε το «Πίσω κεντρική ζώνη ασφαλείας» πιο κάτω).

ΠΡΟΣΟΧΗ

- **Όταν φορτώνετε οποιοδήποτε φορτίο στον χώρο αποσκευών, προσέξτε να μην γρατσουνίσετε ή κάνετε ζημιά στην ζώνη ασφαλείας.**

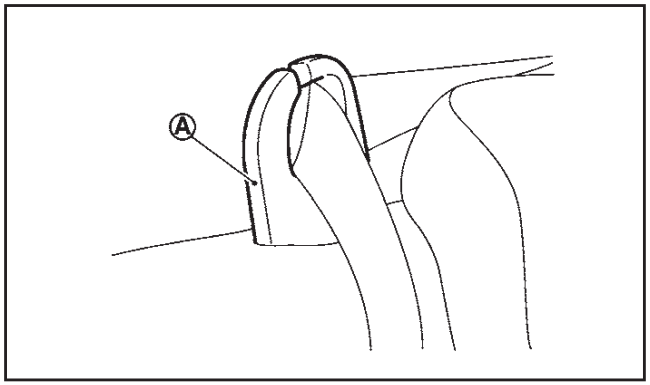

- **Εάν πρέπει να διπλώσετε την πλάτη του πίσω καθίσματος, χωρίς να περάσετε την ζώνη ασφαλείας μέσα από τον οδηγό (A) στην πλάτη του καθίσματος, βεβαιωθείτε ότι τηρείτε τα παρακάτω:**
  - **Όταν μετακινείτε την πλάτη του καθίσματος, προσέξτε να μην γρατσουνίσετε ή κάνετε ζημιά στην ζώνη ασφαλείας ή τον οδηγό της ζώνης ασφαλείας (A).**
  - **Αφού επαναφέρετε την πλάτη του καθίσματος στην αρχική της θέση, περάστε την ζώνη ασφαλείας από τον οδηγό (A).**

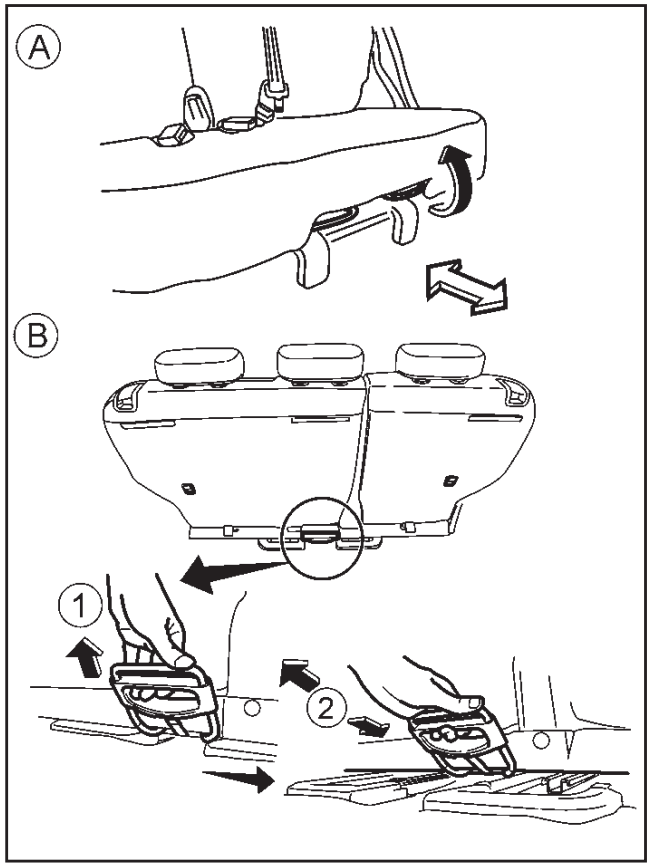

Τύπος B

(A) Πλευρά χώρου επιβατών

(B) Πλευρά χώρου αποσκευών

Μπροστά και πίσω

Το πίσω ενιαίο κάθισμα μπορεί να μετακινηθεί μπροστά και πίσω τραβώντας την μπάρα (A), που βρίσκεται κάτω από την ταπετσαρία του πίσω καθίσματος και σύροντας το κάθισμα μπροστά ή πίσω.

Μπορεί επίσης να μετακινηθεί μπροστά ή πίσω από τον χώρο αποσκευών (B), αφού πρώτα απελευθερώσετε την λαβή του γάντζου ασφάλισης (1) και μετά σπρώξετε ή τραβήξετε την λαβή (2).

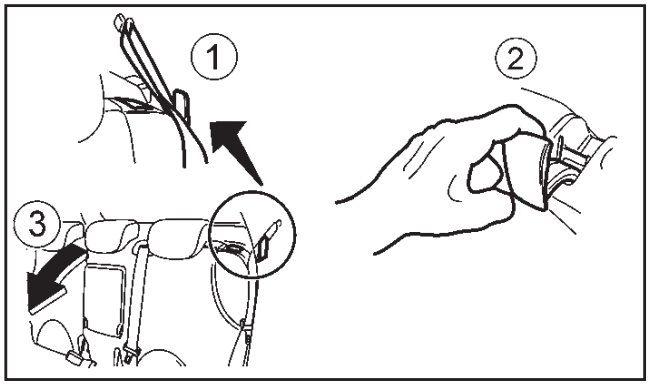

Τύπος B

Δίπλωμα

Η δυνατότητα φόρτωσης στον χώρο αποσκευών μπορεί να αυξηθεί, διπλώνοντας προς τα εμπρός τα πίσω καθίσματα.

1. Οδηγείστε τις εξωτερικές ζώνες ασφαλείας ανάμεσα στα καθίσματα μέσα από τους οδηγούς των ζωνών ασφαλείας (1).
2. Χαμηλώστε τα προσκέφαλα των καθισμάτων στην θέση αποθήκευσης. Βγάλτε την πίσω εταζέρα / κάλυμμα χώρου αποσκευών (Δείτε το «Κάλυμμα χώρου αποσκευών» στο κεφάλαιο «3. Όργανα και χειριστήρια»).

ΠΡΟΣΟΧΗ

Βεβαιωθείτε ότι οι πλάτες των καθισμάτων είναι τελείως διπλωμένες πριν την φόρτωση.

3. Σηκώστε επάνω τους εξωτερικούς μοχλούς απελευθέρωσης (2) και μετά διπλώστε κάτω τις πλάτες των καθισμάτων (3).

ΠΡΟΣΟΧΗ

Να σιγουρεύεστε πάντα ότι οι ζώνη ασφαλείας δεν είναι παγιδευμένη στον μοχλό απελευθέρωσης ή σε οποιοδήποτε άλλο τμήμα του οχήματος.

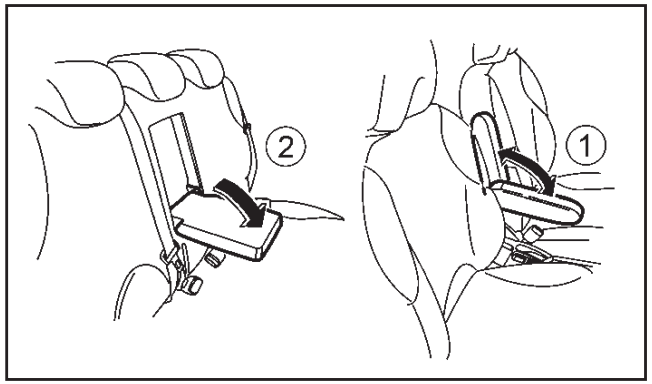

Υποβραχιόνια (όπου υπάρχουν)

Υποβραχιόνιο καθίσματος οδηγού:

ΠΡΟΕΙΔΟΠΟΙΗΣΗ

Μην ρυθμίζετε το υποβραχιόνιο του καθίσματος του οδηγού ενώ οδηγείτε, καθώς όλη η προσοχή σας θα πρέπει να είναι στον χειρισμό του αυτοκινήτου.

Ρυθμίστε (1) το εσωτερικό υποβραχιόνιο του καθίσματος του οδηγού στην επάνω ή την κάτω θέση.

Υποβραχιόνιο πίσω καθίσματος:

Τραβήξτε το υποβραχιόνιοο (2) του πίσω ενιαίου καθίσματος και απλώστε το οριζόντια.

ΠΡΟΕΙΔΟΠΟΙΗΣΗ

Τα προσκέφαλα των καθισμάτων συμπληρώνουν τα άλλα συστήματα ασφαλείας του οχήματος. Μπορούν να παρέχουν πρόσθετη προστασία από τραυματισμούς σε συγκεκριμένες συγκρούσεις στο πίσω μέρος του αυτοκινήτου. Τα ρυθμιζόμενα προσκέφαλα θα πρέπει να ρυθμίζονται σωστά, όπως καθορίζεται σε αυτό το κεφάλαιο. Όταν κάποιος άλλος έχει χρησιμοποιήσει το κάθισμα, ελέγξτε την ρύθμιση. Μην τοποθετείτε τίποτε στις βάσεις του προσκέφαλου του καθίσματος και μην αφαιρείτε το προσκέφαλο του καθίσματος. Μην χρησιμοποιείτε το κάθισμα αν το προσκέφαλο του καθίσματος έχει αφαιρεθεί. Εάν το προσκέφαλου του καθίσματος είχε αφαιρεθεί, τοποθετήστε πάλι σωστά και ρυθμίστε το πριν χρησιμοποιηθεί το κάθισμα από κάποιον επιβάτη. Εάν δεν ακολουθήσετε αυτές τις οδηγίες, μπορεί να μειωθεί η αποτελεσματικότητα των προσκέφαλων των καθισμάτων. Αυτό μπορεί να αυξήσει τον κίνδυνο σοβαρού τραυματισμού ή θανάτου σε μία πρόσκρουση.

- Το αυτοκίνητό σας είναι εξοπλισμένο με προσκέφαλα που μπορεί να είναι ενσωματωμένα, ρυθμιζόμενα ή μη ρυθμιζόμενα.
- Τα ρυθμιζόμενα προσκέφαλα καθισμάτων έχουν πολλαπλές εγκοπές κατά μήκος της ράβδου τους ώστε να ασφαλίζουν στην θέση ρύθμισης που θέλετε.
- Τα μη ρυθμιζόμενα προσκέφαλα καθισμάτων έχουν μία εγκοπή ασφάλισης για να

ασφαλίζουν στο πλαίσιο του καθίσματος.

- Σωστή ρύθμιση:
  - Για τον ρυθμιζόμενο τύπο, ευθυγραμμίστε το προσκέφαλο του καθίσματος ώστε το κέντρο του αυτιού σας να είναι περίπου στο ίδιο επίπεδο με το κέντρο του προσκέφαλου του καθίσματος.
  - Εάν η θέση του αυτιού σας παραμένει πιο ψηλά από την προτεινόμενη ρύθμιση, βάλτε το προσκέφαλο του καθίσματος πιο ψηλά.
- Εάν το προσκέφαλο του καθίσματος έχει αφαιρεθεί, βεβαιωθείτε ότι τοποθετήθηκε πάλι και ασφάλισε στην θέση του πριν καθίσετε στην αντίστοιχη θέση του αυτοκινήτου.

ΡΥΘΜΙΖΟΜΕΝΑ ΠΡΟΣΚΕΦΑΛΑ ΚΑΘΙΣΜΑΤΩΝ

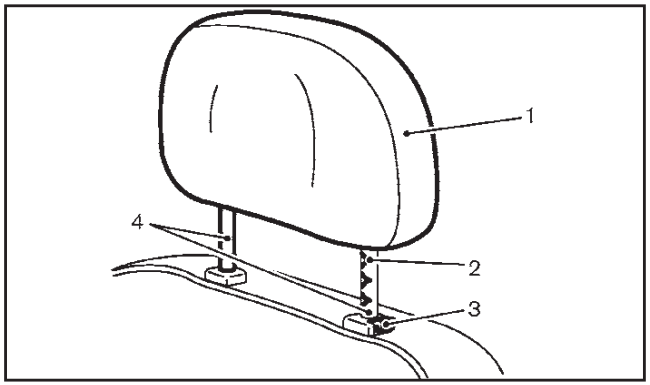

1. Αφαιρούμενο προσκέφαλο καθίσματος
2. Πολλαπλές εγκοπές
3. Κουμπί ασφάλισης
4. Ράβδοι

ΜΗ ΡΥΘΜΙΖΟΜΕΝΑ ΠΡΟΣΚΕΦΑΛΑ ΚΑΘΙΣΜΑΤΩΝ

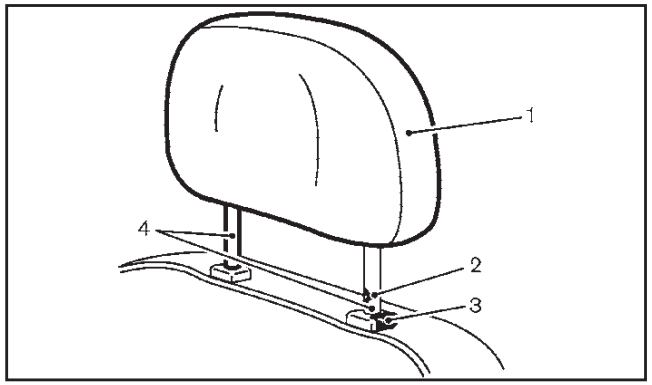

1. Αφαιρούμενο προσκέφαλο καθίσματος
2. Μονή εγκοπή
3. Κουμπί ασφάλισης
4. Ράβδοι

ΑΦΑΙΡΕΣΗ

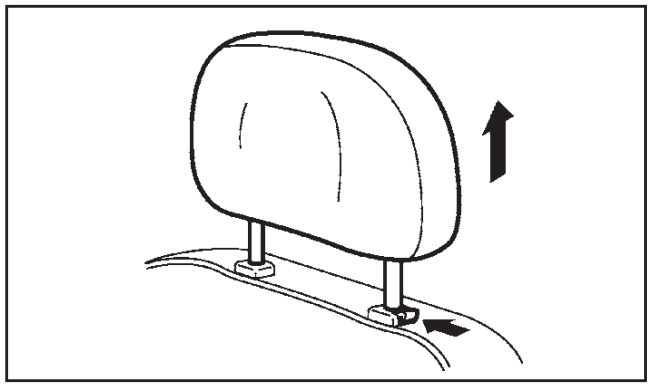

Χρησιμοποιήστε την παρακάτω διαδικασία για να αφαιρέσετε το προσκέφαλο του καθίσματος.

1. Τραβήξτε το προσκέφαλο του καθίσματος επάνω στην πιο ψηλή θέση.
2. Πιέστε και κρατήστε πιεσμένο το κουμπί ασφάλισης.
3. Αφαιρέστε το προσκέφαλο του καθίσματος από το κάθισμα.
4. Αποθηκεύστε το προσκέφαλο του καθίσματος κατάλληλα σε ασφαλές μέρος ώστε να μην είναι χαλαρό μέσα στο αυτοκίνητο.
5. Πριν χρησιμοποιήσει το κάθισμα κάποιος επιβάτης τοποθετήστε και ρυθμίστε κατάλληλα το προσκέφαλο του καθίσματος.

ΤΟΠΟΘΕΤΗΣΗ

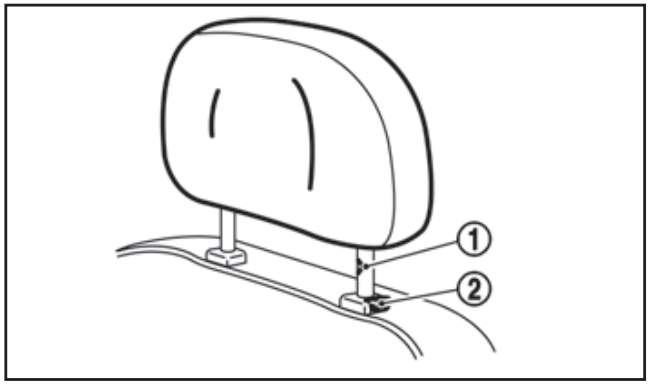

1. Ευθυγραμμίστε τις ράβδους του προσκέφαλου του καθίσματος με τις τρύπες στο κάθισμα. Βεβαιωθείτε ότι το προσκέφαλο του καθίσματος κοιτάζει στην σωστή κατεύθυνση. Η ράβδος με την εγκοπή ρύθμι-

σης (1) θα πρέπει να τοποθετηθεί στην τρύπα με το κουμπί ασφάλισης (2).

2. Πιέστε και κρατήστε πιεσμένο το κουμπί ασφάλισης και πιέστε το προσκέφαλο του καθίσματος προς τα κάτω.
3. Ρυθμίστε σωστά το προσκέφαλο του καθίσματος πριν χρησιμοποιήσει το κάθισμα κάποιος επιβάτης.

ΡΥΘΜΙΣΗ

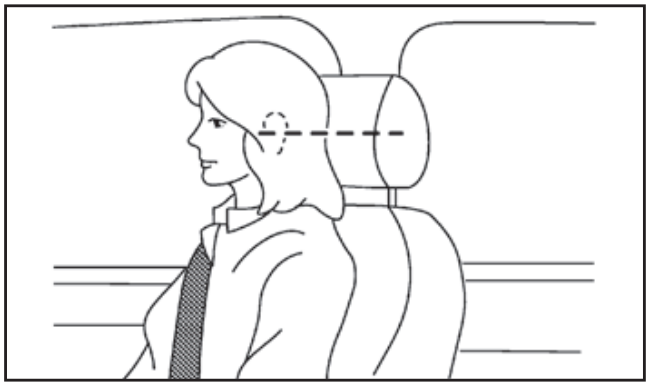

Για τα ρυθμιζόμενα προσκέφαλα

Ρυθμίστε το προσκέφαλο του καθίσματος ώστε το κέντρο του να είναι στο ίδιο επίπεδο με το κέντρο των αυτιών σας. Εάν η θέση των αυτιών σας συνεχίζει να είναι πιο ψηλά από την συνιστώμενη ρύθμιση, τοποθετήστε το προσκέφαλο του καθίσματος πιο ψηλά.

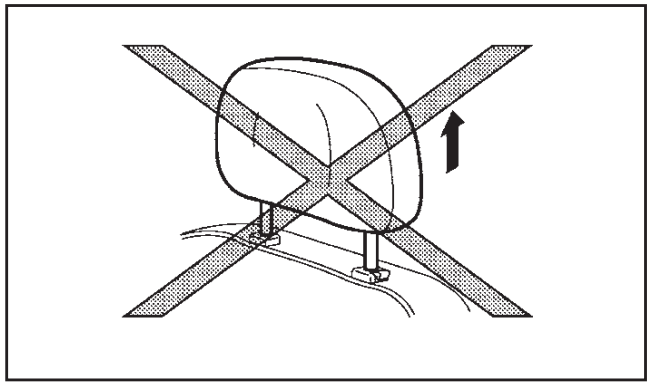

Για τα μη ρυθμιζόμενα προσκέφαλα

Βεβαιωθείτε ότι το προσκέφαλο του καθίσματος έχει τοποθετηθεί από την θέση αποθήκευσης ή από οποιαδήποτε θέση μη ασφάλισης σε μία θέση όπου το κουμπί ασφάλισης να έχει κλειδώσει στην εγκοπή, πριν καθίσει κάποιος σε αυτή την θέση του αυτοκινήτου.

Ανύψωση

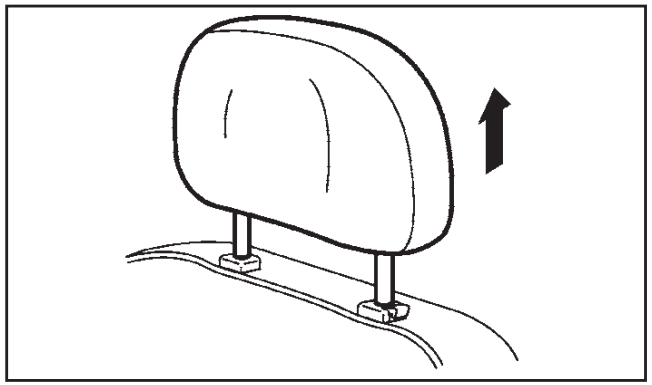

Τύπος A

Για να σηκώσετε το προσκέφαλο του καθίσματος τραβήξτε το επάνω.

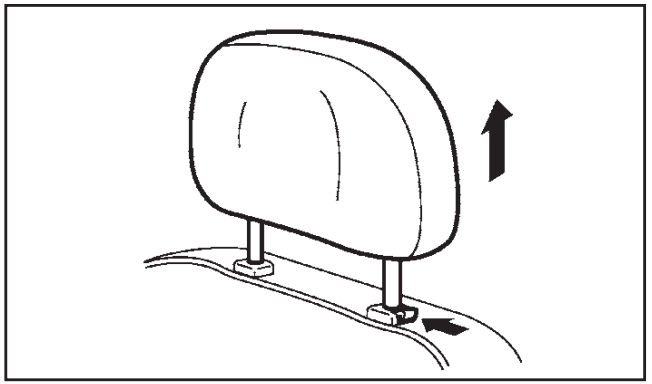

Τύπος B

Για να σηκώσετε το προσκέφαλο του καθίσματος, πατήστε και κρατήστε το κουμπί ασφάλισης. Στην συνέχεια τραβήξτε το προσκέφαλο επάνω.

Βεβαιωθείτε ότι το προσκέφαλο του καθίσματος έχει τοποθετηθεί από την θέση αποθήκευσης ή από οποιαδήποτε θέση μη ασφάλισης σε μία θέση όπου το κουμπί ασφάλισης να έχει κλειδώσει στην εγκοπή, πριν καθίσει κάποιος σε αυτή την θέση του αυτοκινήτου.

Χαμήλωμα

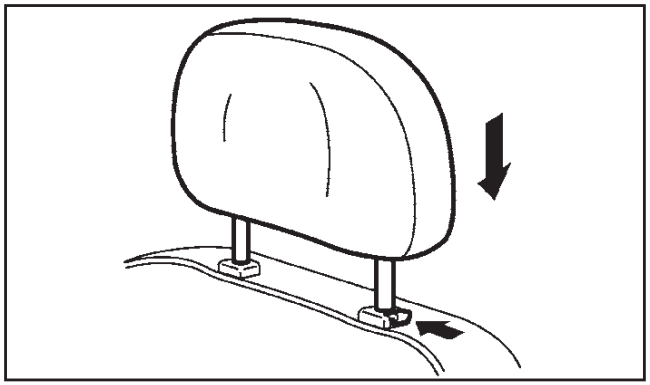

Για να χαμηλώσετε, πατήστε και κρατήστε το κουμπί ασφάλισης ενώ σπρώχνετε το προσκέφαλο του καθίσματος προς τα κάτω.

Βεβαιωθείτε ότι το προσκέφαλο του καθίσματος έχει τοποθετηθεί σε θέση ώστε το κουμπί ασφάλισης να έχει κλειδώσει στην εγκοπή πριν καθίσει κάποιος σε αυτή την θέση του αυτοκινήτου.

ΠΡΟΦΥΛΑΞΕΙΣ ΓΙΑ ΤΗΝ ΧΡΗΣΗ ΤΩΝ ΖΩΝΩΝ ΑΣΦΑΛΕΙΑΣ

Οι πιθανότητές σας να τραυματιστείτε ή να σκοτωθείτε σε ένα ατύχημα και / ή η σοβαρότητα του τραυματισμού μπορούν να μειωθούν σημαντικά εάν φοράτε την ζώνη ασφαλείας και την έχετε σωστά ρυθμισμένη και κάθεστε καλά πίσω στο κάθισμα. Η NISSAN σας προτρέπει με θέρμη να προσδένεστε πάντα εσείς και όλοι οι επιβάτες κάθε φορά που οδηγείτε, ακόμη και εάν η θέση που κάθεστε είναι εξοπλισμένη με αερόσακο.

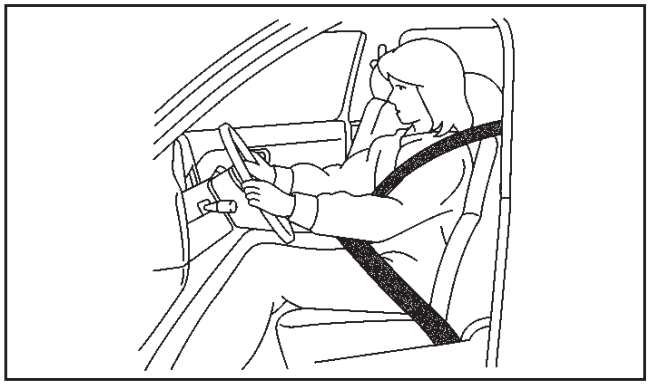

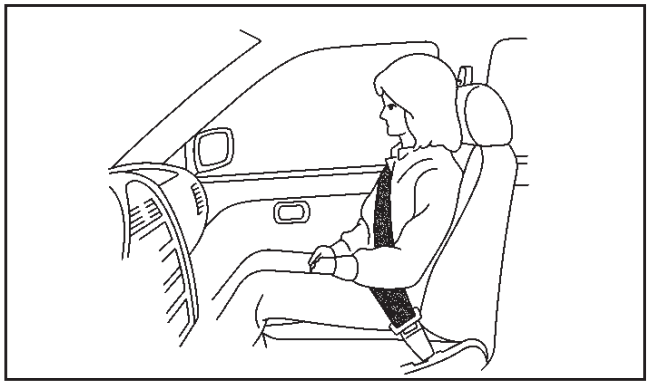

ΠΡΟΕΙΔΟΠΟΙΗΣΗ

- **Οι ζώνες ασφαλείας είναι σχεδιασμένες για να εφαρμόζουν γύρω από το σκελετό του σώματος και θα πρέπει να φοριούνται χαμηλά γύρω από την λεκάνη, το στέρνο και τους ώμους. Θα πρέπει να αποφεύγετε να φοράτε τον ιμάντα της ζώνης γύρω από την κοιλιακή περιοχή. Εάν δεν φοράτε σωστά την ζώνη μπορεί να σας προκληθεί σοβαρός τραυματισμός.**

- Τοποθετήστε τον κάτω ιμάντα της ζώνης όσο το δυνατό πιο χαμηλά γύρω από τους γοφούς και όχι στην μέση σας. Όταν ο κάτω ιμάντας της ζώνης φοριέται ψηλά, μπορεί να αυξηθεί ο κίνδυνος εσωτερικών τραυματισμών σε περίπτωση ατυχήματος.
- Μην επιτρέπετε σε περισσότερους από έναν επιβάτη να χρησιμοποιούν την ίδια ζώνη ασφαλείας ταυτόχρονα. Κάθε ζώνη ασφαλείας θα πρέπει να χρησιμοποιείται από έναν επιβάτη. Είναι επικίνδυνο να βάλετε την ζώνη ασφαλείας γύρω από ένα παιδί που κρατάει στην αγκαλιά του ένας ενήλικας.
- Ποτέ μην μεταφέρετε περισσότερους επιβάτες από όσες είναι οι ζώνες ασφαλείας.
- Ποτέ μην φοράτε τις ζώνες ασφαλείας ανάποδα. Οι ζώνες δεν θα πρέπει να είναι φθαρμένες και με στριμμένους ιμάντες. Εάν το κάνετε μπορεί να μειωθεί η αποτελεσματικότητά τους.
- Οι ζώνες ασφαλείας θα πρέπει να ρυθμίζονται όσο πιο σταθερά γίνεται και να είναι άνετες για να παρέχουν την ασφάλεια για την οποία είναι σχεδιασμένες. Μία χαλαρή ζώνη θα παρέχει σαφώς μειωμένη απόδοση σε αυτόν που την φορά.
- Κάθε επιβάτης του αυτοκινήτου πρέπει να φορά πάντα και συνέχεια την ζώνη ασφαλείας του. Τα παιδιά θα πρέπει να κάθονται στα ειδικά παιδικά καθίσματα, στο πίσω κάθισμα του αυτοκινήτου.
- Ποτέ μην βάζετε τον ιμάντα ώμου πίσω από την πλάτη σας ή κάτω από το μπράτσο σας. Οδηγείτε τον ιμάντα του ώμου της ζώνης πάνω από τον ώμο σας και κατά μήκος του στέρνου. Η ζώνη θα πρέπει να είναι μακριά από το πρόσωπο και τον λαιμό σας αλλά να μην πέφτει από τον ώμο σας. Εάν η ζώνη ασφαλείας δεν φοριέται σωστά μπορεί να δημιουργηθεί σοβαρός τραυματισμός.
- Καμία μετατροπή ή προσθήκη δεν πρέπει να γίνεται από τον ιδιοκτήτη η οποία θα είτε θα εμποδίζει την λειτουργία των εξαρτημάτων ρύθμισης της ζώνης ασφαλείας να αφαιρούν τον τζόγο, είτε θα εμποδίζουν την ίδια την ζώνη ασφαλείας να ρυθμιστεί για να αφαιρεθεί ο τζόγος.
- Θα πρέπει να προσέχετε ώστε να αποφύγετε την διάβρωση του ιμάντα από γυαλιστικά, λάδια, αναψυκτικά και χημικά και ιδιαίτερα υγρά μπαταρίας. Για να πλυθούν με ασφάλεια θα πρέπει να χρησιμοποιείτε μαλακό σαπούνι και νερό. Η ζώνη θα πρέπει να αντικαθίσταται εάν ο ιμάντας της αρχίζει να σκληραίνει, να διαβρώνεται ή να χαλάει γενικά.
- Όλα τα εξαρτήματα της ζώνης ασφαλείας, συμπεριλαμβανομένων των καρουλιών και των γάντζων, θα πρέπει να επιθεωρούνται από εξουσιοδοτημένο συνεργείο NISSAN ή εξειδικευμένο συνεργείο μετά από κάποια σύγκρουση. Η NISSAN συνιστά την αντικατάσταση όλων των ζωνών ασφαλείας και των εξαρτημάτων τους όταν αυτές ήταν σε χρήση κατά την διάρκεια κάποιου ατυχήματος, εκτός αν η σύγκρουση ήταν πολύ μικρή, οι ζώνες ασφαλείας δεν δείχνουν να έχουν πάθει καμία ζημιά και λειτουργούν κανονικά. Ακόμη και οι ζώνες ασφαλείας που δεν ήταν σε χρήση κατά την διάρκεια ατυχήματος θα πρέπει να επιθεωρούνται και να αντικαθίστανται εάν βρεθεί είτε ότι έχουν ζημιά είτε ότι δεν λειτουργούν σωστά.
- Είναι αυτονόητο ότι θα πρέπει να αντικατασταθεί η ζώνη ασφαλείας εάν την φορούσατε κατά την διάρκεια κάποιας σφοδρής σύγκρουσης, ακόμη και αν δεν έχει εμφανή σημάδια ζημιάς.
- Εάν ο προεντατήρας της ζώνης ασφαλείας έχει ενεργοποιηθεί, δεν μπορεί να χρησιμοποιηθεί ξανά. Θα πρέπει να αντικατασταθεί μαζί με το καρούλι. Αποτανθείτε σε εξουσιοδοτημένο συνεργείο NISSAN ή εξειδικευμένο συνεργείο.
- Η αφαίρεση και η τοποθέτηση των εξαρτημάτων του συστήματος προεντατήρα της ζώνης ασφαλείας θα πρέπει να γίνεται από εξουσιοδοτημένο συνεργείο NISSAN ή εξειδικευμένο συνεργείο.

ΑΣΦΑΛΕΙΑ ΤΩΝ ΠΑΙΔΙΩΝ

ΠΡΟΕΙΔΟΠΟΙΗΣΗ

- **Τα βρέφη και τα παιδιά χρειάζονται ειδική προστασία. Οι ζώνες ασφαλείας του αυτοκινήτου μπορεί να μην τους ταιριάζουν σωστά. Ο ιμάντας του ώμου μπορεί να έρχεται πολύ κοντά στο πρόσωπο ή τον λαιμό τους. Ο κάτω ιμάντας μπορεί να μην εφαρμόζει πάνω από τα μικρά κόκαλα της λεκάνης τους. Σε περίπτωση ατυχήματος μία ζώνη ασφαλείας που δεν εφαρμόζει σωστά θα μπορούσε να προκαλέσει σοβαρό ή θανάσιμο τραυματισμό.**
- **Χρησιμοποιείτε πάντα κατάλληλο σύστημα παιδικού καθίσματος.**

Τα παιδιά χρειάζονται την προστασία ενηλίκων. Χρειάζεται να είναι κατάλληλα προσδεμένα. Η κατάλληλη πρόσδεση εξαρτάται από το μέγεθος του παιδιού.

Βρέφη και μικρά παιδιά

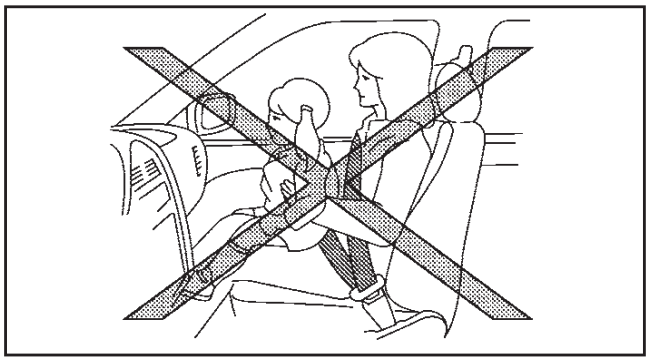

Η NISSAN συνιστά να κάθονται τα βρέφη και τα μικρά παιδιά σε ειδικό παιδικό κάθισμα. Θα πρέπει να διαλέξετε ένα παιδικό κάθισμα που να ταιριάζει στο αυτοκίνητό σας και το παιδί σας και να ακολουθείτε πάντοτε τις οδηγίες του κατασκευαστή του τόσο για την τοποθέτηση όσο και για την χρήση του.

Μεγάλα παιδιά

ΠΡΟΕΙΔΟΠΟΙΗΣΗ

- **Ποτέ μην επιτρέπετε στα παιδιά να στέκονται ή να γονατίζουν πάνω σε οποιοδήποτε κάθισμα.**
- **Ποτέ μην επιτρέπετε στα παιδιά να είναι στον χώρο αποσκευών όταν το αυτοκίνητο κινείται. Το παιδί θα μπορούσε να τραυματιστεί σοβαρά σε περίπτωση ατυχήματος ή απότομου φρεναρίσματος.**

Τα παιδιά που είναι πολύ μεγάλα για παιδικό κάθισμα θα πρέπει να κάθονται και να προσδένονται με τις ζώνες ασφαλείας που υπάρχουν.

Εάν στην θέση που κάθεται το παιδί υπάρχει ζώνη ασφαλείας με ιμάντα ώμου που περνάει κοντά από το πρόσωπο ή τον λαιμό του, η χρήση βοηθητικού καθίσματος (ειδικά μαξιλαράκια που υπάρχουν στο εμπόριο) μπορεί να βοηθήσει στο να ξεπεραστεί αυτό. Το βοηθητικό κάθισμα θα πρέπει να σηκώνει το παιδί τόσο ώστε ο ιμάντας ώμου να περνάει γύρω από το πάνω μεσαίο τμήμα του ώμου και ο ιμάντας της λεκάνης να είναι χαμηλά στους γοφούς. Το βοηθητικό κάθισμα θα πρέπει να ταιριάζει στο κάθισμα του αυτοκινήτου. Όταν το παιδί μεγαλώσει αρκετά ώστε ο ιμάντας ώμου της ζώνης ασφαλείας να μην περνάει κοντά από το πρόσωπό του ή τον λαιμό του, χρησιμοποιείστε την ζώνη ασφαλείας χωρίς το βοηθητικό κάθισμα. Επιπλέον, υπάρχουν διαθέσιμοι πολλοί τύποι παιδικών καθισμάτων για μεγαλύτερα παιδιά που θα μπορούσαν να χρησιμοποιηθούν για μέγιστη προστασία.

ΓΥΝΑΙΚΕΣ ΣΕ ΚΑΤΑΣΤΑΣΗ ΕΓΚΥΜΟΣΥΝΗΣ

Η NISSAN συνιστά την χρήση των ζωνών ασφαλείας από γυναίκες σε κατάσταση εγκυμοσύνης Η ζώνη της λεκάνης θα πρέπει να φοριέται σφικτά και να τοποθετείται όσο πιο χαμηλά γίνεται, γύρω από τους γοφούς και όχι στην μέση σας. Τοποθετήστε τον πάνω ιμάντα πάνω από τον ώμο σας και διαγώνια στο στέρνο. Ποτέ μην φοράτε την ζώνη ασφαλείας πάνω στην κοιλιακή σας χώρα. . Επικοινωνήστε με τον γιατρό σας για εξειδικευμένες συστάσεις.

ΤΡΑΥΜΑΤΙΕΣ

Η NISSAN συνιστά να φορούν οι τραυματίες την ζώνη ασφαλείας τους. Συμβουλευτείτε τον γιατρό σας για εξειδικευμένες συστάσεις.

ΖΩΝΕΣ ΑΣΦΑΛΕΙΑΣ ΤΥΠΟΥ ΤΡΙΩΝ ΣΗΜΕΙΩΝ

Δέσιμο των ζωνών ασφαλείας

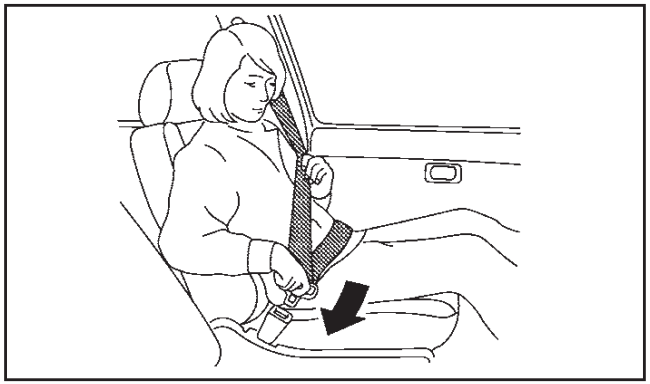

ΠΡΟΕΙΔΟΠΟΙΗΣΗ

Η κλίση της πλάτης του καθίσματος δεν θα πρέπει να είναι μεγαλύτερη από όσο χρειάζεται για να κάθεστε άνετα. Οι ζώνες ασφαλείας είναι πιο αποτελεσματικές όταν ο επιβάτης κάθεται τελείως πίσω στο κάθισμα και σε όρθια θέση.

1. Ρυθμίστε το κάθισμα. (Δείτε το «Καθίσματα» πιο πριν).
2. Τραβήξτε αργά την ζώνη ασφαλείας έξω από το καρούλι και βάλτε την γλώσσα στην πόρπη έως ότου ακούσετε και νοιώσετε ότι η ζώνη ασφάλισε.

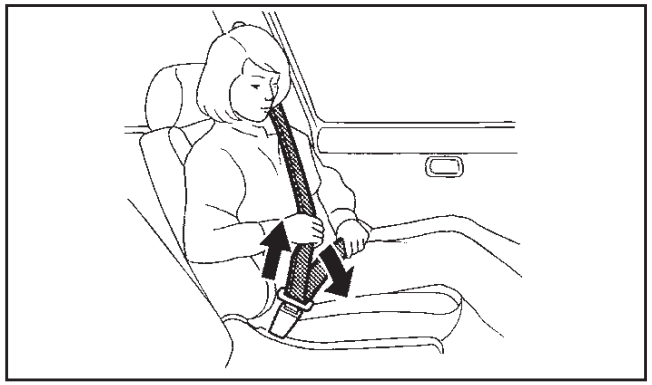

- **Το καρούλι είναι σχεδιασμένο για να κλειδώνει στο απότομο φρενάρισμα ή την σύγκρουση. Μία αργή κίνηση τραβήγματος θα επιτρέψει στην ζώνη να κινηθεί και θα σας δώσει κάποια ελευθερία κινήσεων στο κάθισμα.**
- **Εάν δεν μπορείτε να τραβήξετε την ζώνη ασφαλείας όταν αυτή έχει μαζευτεί τελείως, τραβήξτε σταθερά την ζώνη και αφήστε την. Στην συνέχεια τραβήξτε την ζώνη απαλά έξω από το καρούλι.**

3. Τοποθετήστε την ζώνη της λεκάνης χαμηλά και σφικτά στους γοφούς όπως φαίνεται στην εικόνα.
4. Τραβήξτε την ζώνη του ώμου προς το καρούλι για να μαζευτεί ο τζόγος. Βεβαιωθείτε ότι ο ιμάντας του ώμου περνάει πάνω από τον ώμο σας και σφίγγει πάνω στο στέρνο σας.

Ρύθμιση ύψους του ιμάντα ώμου της ζώνης (μπροστινά καθίσματα)

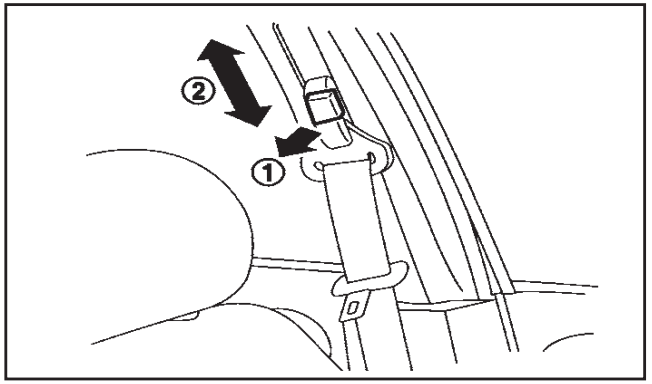

ΠΡΟΕΙΔΟΠΟΙΗΣΗ

- **Το ύψος στήριξης του ιμάντα ώμου της ζώνης θα πρέπει να ρυθμίζεται στην θέση που είναι καλύτερη για εσάς. Εάν δεν το επιτύχετε μπορεί να μειωθεί η αποτελεσματικότητα του συστήματος πρόσδεσης και να αυξηθεί η πιθανότητα ή η σοβαρότητα τραυματισμού σε περίπτωση ατυχήματος.**
- **Ο ιμάντας ώμου της ζώνης θα πρέπει να ακουμπάει στο μέσον του ώμου. Δεν θα πρέπει να ακουμπάει στον λαιμό.**
- **Βεβαιωθείτε ότι η ζώνη δεν είναι στριμμένη κατά οποιονδήποτε τρόπο.**
- **Βεβαιωθείτε ότι η σύνδεση της ζώνης ασφαλείας είναι καλή προσπαθώντας να μετακινήσετε την στήριξη του ιμάντα ώμου προς τα επάνω ή προς τα κάτω μετά την ρύθμιση.**

Το ύψος του ιμάντα ώμου θα πρέπει να ρυθμίζεται στην θέση που είναι καλύτερη για εσάς.

Ο ιμάντας θα πρέπει να είναι μακριά από το πρόσωπο και τον λαιμό σας αλλά να μην πέφτει από τον ώμο σας.

Για να ρυθμίσετε, τραβήξτε το κουμπί απελευθέρωσης (1) και μετακινήστε την στήριξη του ιμάντα ώμου στην κατάλληλη θέση (2) ώστε η ζώνη να περνάει πάνω από το κέντρο του ώμου σας.

Αφήστε το κουμπί για να ασφαλίσει η στήριξη του ιμάντα ώμου στην θέση της.

Λύσιμο των ζωνών ασφαλείας

Για να λύσετε την ζώνη ασφαλείας, πατήστε το κουμπί στην πόρπη. Η ζώνη ασφαλείας θα μαζευτεί αυτόματα.

Γάντζοι ζωνών ασφαλείας

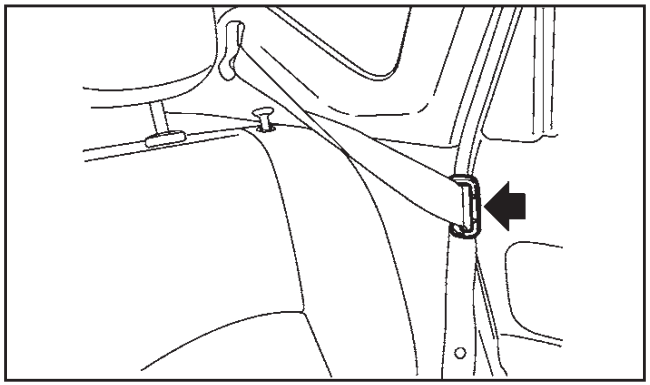

Όταν διπλώνετε το πίσω κάθισμα, στερεώστε την ζώνη ασφαλείας στους γάντζους.

Έλεγχος της λειτουργίας των ζωνών ασφαλείας

Τα καρούλια των ζωνών ασφαλείας είναι σχεδιασμένα να κλειδώνουν την κίνηση της ζώνης σε δύο διαφορετικές περιστάσεις:

- Όταν η ζώνη τραβηχτεί γρήγορα από το καρούλι.
- Όταν το αυτοκίνητο επιβραδύνει απότομα.

Για να αυξηθεί η εμπιστοσύνη σας στις ζώνες ασφαλείας, ελέγξτε την λειτουργία τους αρπάζοντας τον ιμάντα του ώμου και τραβώντας τον γρήγορα μπροστά. Το καρούλι θα πρέπει να κλειδώσει απαγορεύοντας την παραπάνω κίνηση της ζώνης. Εάν το καρούλι δεν κλειδώσει όταν κάνετε αυτό τον έλεγχο, αποτανθείτε αμέσως σε εξουσιοδοτημένο συνεργείο της Nissan ή εξειδικευμένο συνεργείο.

Πίσω κεντρική ζώνη ασφαλείας

ΠΡΟΣΟΧΗ

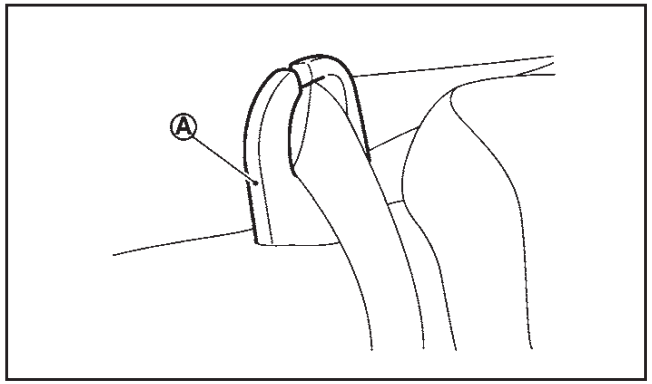

Βεβαιωθείτε ότι φοράτε την πίσω κεντρική ζώνη ασφαλείας με τον ιμάντα της ζώνης να περνάει από τον οδηγό (A).

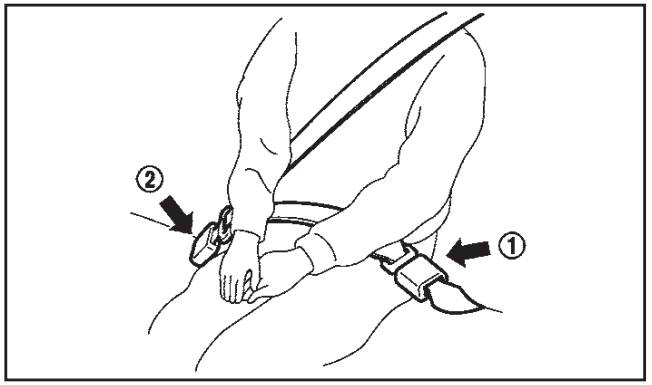

Η πίσω κεντρική ζώνη ασφαλείας έχει μία γλώσσα σύνδεσης (1) και μία γλώσσα της ζώνης ασφαλείας (2). Τόσο η γλώσσα σύνδεσης όσο και η γλώσσα της ζώνης ασφαλείας θα πρέπει να συνδεθούν κατάλληλα για την σωστή λειτουργία της ζώνης ασφαλείας.

ΣΗΜΕΙΩΣΗ

Όταν θέλετε να δέσετε την πίσω κεντρική ζώνη ασφαλείας ενώ η πλάτη του δεξιού καθίσματος είναι διπλωμένη, τραβήξτε την γλώσσα της ζώνης ασφαλείας (2) και περάστε την κάτω από την διπλωμένη πλάτη του καθίσματος και στην συνέχεια δέστε την ζώνη ασφαλείας.

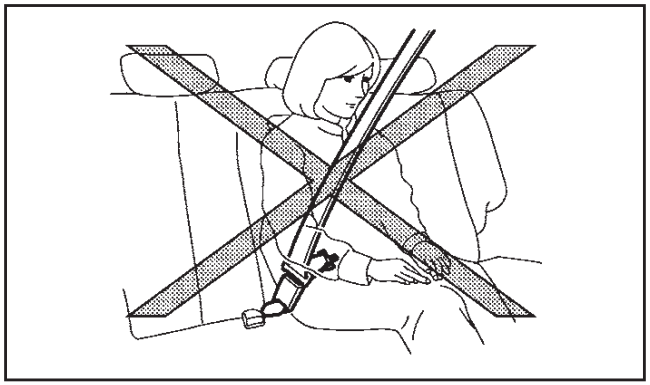

ΠΡΟΕΙΔΟΠΟΙΗΣΗ

- **Να δένετε πάντα την γλώσσα σύνδεσης και την ζώνη ασφαλείας στην σειρά που φαίνεται στην εικόνα.**
- **Όταν χρησιμοποιείτε την ζώνη ασφαλείας, να βεβαιώνεστε πάντα ότι η γλώσσα σύνδεσης και η γλώσσα της ζώνης ασφαλείας έχουν ασφαλίσει καλά. Μην την χρησιμοποιείτε με συνδεμένη μόνο την γλώσσα της ζώνης ασφαλείας. Αυτό μπορεί να έχει σαν αποτέλεσμα σοβαρό τραυματισμό σε περίπτωση ατυχήματος ή απότομου φρεναρίσματος.**

Αποθήκευση της πίσω κεντρικής ζώνης ασφαλείας:

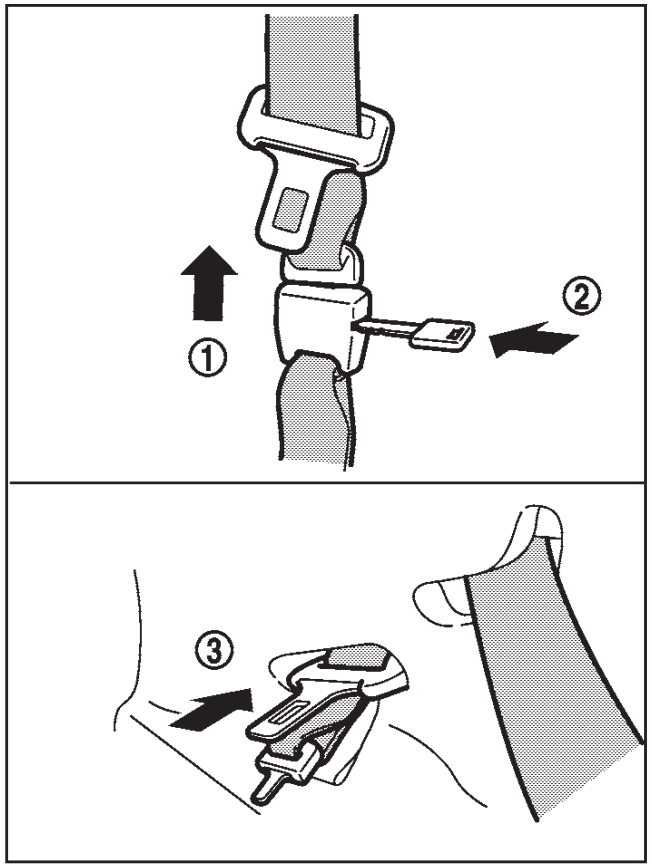

Όταν διπλώνετε το πίσω κάθισμα, η πίσω κεντρική ζώνη ασφαλείας μπορεί να μαζευτεί στην θέση αποθήκευσης.

1. Κρατήστε την γλώσσα σύνδεσης (1) ώστε η ζώνη ασφαλείας να μην μαζευτεί απότομα όταν αφήσετε την γλώσσα από την πόρπη σύνδεσης. Ελευθερώστε την γλώσσα σύνδεσης βάζοντας ένα κατάλληλο εργαλείο, όπως ένα κλειδί (2), μέσα στην πόρπη σύνδεσης.
2. Βγάλτε την ζώνη ασφαλείας από τον οδηγό (A).
3. Μαζέψτε την ζώνη ασφαλείας και αποθηκεύστε την γλώσσα της ζώνης ασφαλείας και την γλώσσα σύνδεσης στην θέση αποθήκευσης (3).

ΠΡΟΕΙΔΟΠΟΙΗΣΗ

Μην λύνετε τον σύνδεσμο της πίσω κεντρική ζώνη ασφαλείας, εκτός από όταν διπλώνετε το πίσω κάθισμα.

Τοποθέτηση της πίσω κεντρικής ζώνης ασφαλείας (όπου υπάρχει):

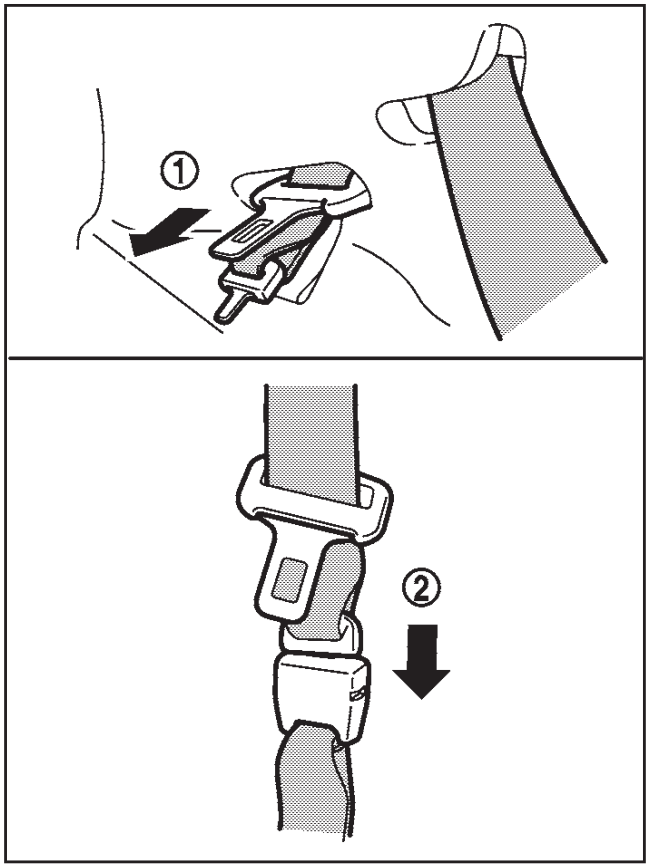

Να βεβαιώνεστε πάντα ότι η γλώσσα σύνδεσης της πίσω κεντρικής ζώνης ασφαλείας και η πόρπη σύνδεσης είναι στην θέση τους. Αποσυνδέστε μόνο όταν διπλώνετε το πίσω κάθισμα.

Για να συνδέσετε την πόρπη:

1. Τραβήξτε την γλώσσα της ζώνης ασφαλείας και την γλώσσα σύνδεσης από την θέση αποθήκευσης (1).
2. Τοποθετήστε τον ιμάντα της ζώνης στον οδηγό (A).
3. Τραβήξτε την ζώνη ασφαλείας και ασφαλίστε την πόρπη σύνδεσης, να κάνει τον ήχο κλικ (2).

Η πόρπη της κεντρικής ζώνης ασφαλείας έχει την ένδειξη CENTER. Η γλώσσα της κεντρικής ζώνης ασφαλείας μπορεί να δεθεί μόνο στην πόρπη της κεντρικής ζώνης ασφαλείας.

Για να δέσετε την ζώνη, δείτε το «Δέσιμο των ζωνών ασφαλείας» πιο πριν.

⚠ ΠΡΟΕΙΔΟΠΟΙΗΣΗ

- **Όταν τοποθετείτε τον σύνδεσμο της πίσω κεντρικής ζώνης ασφαλείας, να βεβαιώνεστε ότι οι πλάτες των καθισμάτων είναι τελείως ασφαλισμένες στην όρθια θέση και ότι έχει τελείως ασφαλίσει και ο σύνδεσμος της πίσω κεντρικής ζώνης ασφαλείας.**
- **Εάν ο σύνδεσμος της πίσω κεντρικής ζώνης ασφαλείας και οι πλάτες των καθισμάτων δεν έχουν ασφαλίσει στην σωστή θέση, μπορεί να προκληθεί σοβαρός τραυματισμός σε περίπτωση ατυχήματος ή απότομου φρεναρίσματος.**

ΣΥΝΤΗΡΗΣΗ ΤΩΝ ΖΩΝΩΝ ΑΣΦΑΛΕΙΑΣ

Κατά περιόδους ελέγχετε αν η ζώνη και τα μεταλλικά εξαρτήματα όπως πόρπες, γλώσσες, καρούλια, ευλύγιστα καλώδια και γάντζοι δουλεύουν σωστά. Εάν βρεθούν χαλαρά μέρη, διάβρωση, κοψίματα ή άλλες ζημιές στο ύφασμα θα πρέπει να αντικατασταθεί όλη η ζώνη.

Εάν μαζευτεί βρωμιά στην υποδοχή του ιμάντα της ζώνης ή στην πόρπη, μπορεί η ζώνη να μαζεύει αργά. Καθαρίστε τον οδηγό του ιμάντα του ώμου με ένα καθαρό, στεγνό πανί.

Για να καθαρίσετε το ύφασμα των ζωνών χρησιμοποιήστε διάλυμα μαλακού σαπουνιού ή οποιοδήποτε διάλυμα συνιστάται για τον καθαρισμό ταπετσαρίας ή μοκέτας. Στην συνέχεια βουρτσίστε το, σκουπίστε το με πανί και αφήστε το να στεγνώσει στην σκιά. Μην αφήνετε τις ζώνες να μαζέψουν πριν στεγνώσουν τελείως.

ΠΡΟΦΥΛΑΞΕΙΣ ΓΙΑ ΤΗΝ ΧΡΗΣΗ ΤΩΝ ΠΑΙΔΙΚΩΝ ΚΑΘΙΣΜΑΤΩΝ

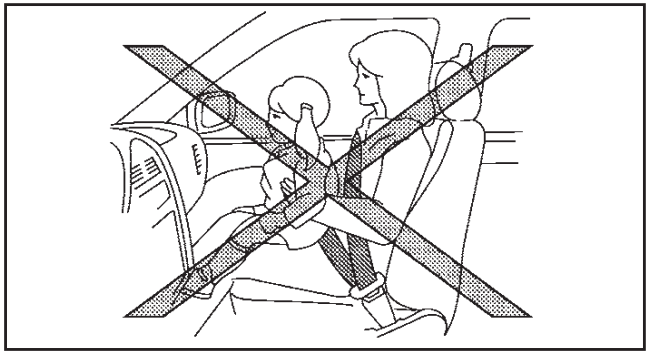

ΠΡΟΕΙΔΟΠΟΙΗΣΗ

- **Τα παιδιά και τα βρέφη δεν θα πρέπει ποτέ να μεταφέρονται στην αγκαλιά σας. Είναι αδύνατον ακόμη και για τον πιο δυνατό ενήλικα να αντισταθεί στις δυνάμεις που αναπτύσσονται σε ένα σοβαρό ατύχημα. Το παιδί θα μπορούσε να συνθλιβεί ανάμεσα στον ενήλικα και τμήματα του αυτοκινήτου. Επίσης μην φοράτε την ίδια ζώνη ασφαλείας γύρω από τον εαυτό σας και το παιδί σας.**
- **Τα βρέφη και τα παιδιά χρειάζονται ειδική προστασία. Οι ζώνες ασφαλείας του αυτοκινήτου μπορεί να μην τους ταιριάζουν απόλυτα. Ο ιμάντας του ώμου μπορεί να περνάει πολύ κοντά στο πρόσωπο ή τον λαιμό τους. Ο κάτω ιμάντας μπορεί να μην ταιριάζει στα μικρά κόκαλα των γοφών τους. Σε περίπτωση ατυχήματος, μία ζώνη ασφαλείας που δεν εφαρμόζει σωστά θα μπορούσε να προκαλέσει σοβαρό ή θανάσιμο τραυματισμό.**
- **Τα βρέφη και τα μικρά παιδιά θα πρέπει πάντοτε να κάθονται σε κατάλληλο παιδικό κάθισμα όταν επιβαίνουν στο αυτοκίνητο. Εάν δεν χρησιμοποιείτε παιδικό κάθισμα μπορεί να προκληθεί σοβαρός τραυματισμό ή θάνατος.**
- **Διατίθενται παιδικά καθίσματα ειδικά σχεδιασμένα για βρέφη και μικρά παιδιά από διάφορους κατασκευαστές. Όταν επιλέγετε παιδικά καθίσματα, τοποθετήστε το παιδί σας στο παιδικό κάθισμα και ελέγξτε τις διάφορες ρυθμίσεις για να βεβαιωθείτε ότι το σύστημα του παιδικού καθίσματος είναι συμβατό με το παιδί σας. Να ακολουθείτε πάντα τις οδηγίες του κατασκευαστή για την τοποθέτηση και την χρήση του παιδικού καθίσματος.**
- **Η NISSAN συνιστά να τοποθετούνται τα παιδικά καθίσματα στο πίσω κάθισμα. Σύμφωνα με τις στατιστικές των ατυχημάτων, τα παιδιά είναι ασφαλέστερα όταν είναι σωστά προσδεμένα στα πίσω καθίσματα παρά στα μπροστινά.**
- **Ακολουθήστε όλες τις οδηγίες του κατασκευαστή του παιδικού καθίσματος για την τοποθέτηση και την χρήση του. Όταν αγοράζετε ένα παιδικό κάθισμα βεβαιωθείτε ότι επιλέγετε ένα που να ταιριάζει στο παιδί σας και το αυτοκίνητό σας. Μπορεί να μην είναι δυνατό να τοποθετήσετε σωστά στο αυτοκίνητό σας, ορισμένους τύπους παιδικών καθισμάτων.**
- **Για τα παιδικά καθίσματα με την όψη μπροστά, ελέγξτε για να βεβαιωθείτε ότι ο ιμάντας του ώμου δεν εφαρμόζει πολύ κοντά στο πρόσωπο ή τον λαιμό του παιδιού. Εάν συμβαίνει αυτό, τραβήξτε τον ιμάντα του ώμου πίσω από το παιδικό κάθισμα.**
- **Ποτέ μην τοποθετείτε παιδικό κάθισμα με την όψη πίσω στο κάθισμα του συνοδηγού. Εάν ανοίξει ο αερόσακος μπορεί να τραυματίσει σοβαρά ή να σκοτώσει το παιδί σας. Ένα παιδικό κάθισμα με την όψη πίσω θα πρέπει να χρησιμοποιείται μόνο στο πίσω κάθισμα.**
- **Οι ρυθμιζόμενες πλάτες των καθισμάτων θα πρέπει να ρυθμίζονται ώστε να ταιριάζουν στο παιδικό κάθισμα, αλλά όσο το δυνατόν σε όρθια θέση.**
- **Εάν η ζώνη ασφαλείας στην θέση που τοποθετείται το παιδικό κάθισμα απαιτεί μονάδα ασφάλισης και αυτή δεν χρησιμοποιηθεί, μπορεί να προκληθούν τραυματισμοί από το αναποδογύρισμα του παιδικού καθίσματος στην διάρκεια κανονικού φρεναρίσματος ή σε στροφές.**
- **Αφού τοποθετήσετε το παιδικό κάθισμα, ελέγξτε το πριν τοποθετήσετε το παιδί σας σε αυτό. Σπρώξτε το από την μία πλευρά στην άλλη και τραβήξτε το μπροστά για να βεβαιωθείτε ότι συγκρατείται καλά στην**

θέση του. Το παιδικό κάθισμα δεν θα πρέπει να μετακινηθεί περισσότερο από 25 χιλιοστά. Εάν το παιδικό κάθισμα δεν είναι ασφαλισμένο, σφίξτε την ζώνη ασφαλείας όσο χρειάζεται ή τοποθετήστε το σε άλλη θέση στο αυτοκίνητο και δοκιμάστε το πάλι.

- **Δοκιμάστε το παιδικό κάθισμα στο αυτοκίνητό σας για να βεβαιωθείτε ότι είναι συμβατό με το σύστημα των ζωνών ασφαλείας του αυτοκινήτου.**
- **Εάν το παιδικό κάθισμα δεν έχει στερεωθεί σωστά, αυξάνεται ο κίνδυνος τραυματισμού του παιδιού σε περίπτωση πρόσκρουσης ή απότομου φρεναρίσματος.**
- **Η λάθος χρήση ενός παιδικού καθίσματος θα μπορούσε να αυξήσει τον κίνδυνο τραυματισμού ή την σοβαρότητά του τόσο για το παιδί, όσο και για τους άλλους επιβάτες του αυτοκινήτου.**
- **Χρησιμοποιείτε πάντα κατάλληλο παιδικό κάθισμα. Ένα λάθος τοποθετημένο παιδικό κάθισμα θα μπορούσε να οδηγήσει σε σοβαρό θάνατο ή τραυματισμό σε περίπτωση ατυχήματος.**
- **Όταν το παιδικό κάθισμα δεν χρησιμοποιείται, κρατήστε το ασφαλισμένο με την ζώνη ασφαλείας για να αποτρέψετε την εκτίναξή του σε περίπτωση απότομου φρεναρίσματος ή ατυχήματος.**

Η Nissan συνιστά τα βρέφη και τα μικρά παιδιά να κάθονται σε παιδικό κάθισμα. Θα πρέπει να επιλέξετε ένα παιδικό κάθισμα που ταιριάζει στο αυτοκίνητό σας και να ακολουθείτε πάντα τις οδηγίες του κατασκευαστή του για την τοποθέτηση και την χρήση του. Επιπλέον, υπάρχουν πολλοί τύποι παιδικών καθισμάτων διαθέσιμοι για μεγαλύτερα παιδιά πο θα πρέπει να χρησιμοποιούνται για μέγιστη προστασία.

ΠΡΟΣΟΧΗ

Να θυμάστε ότι το παιδικό κάθισμα, που παραμένει μέσα στο κλειστό αυτοκίνητο, μπορεί να ζεσταθεί πολύ. Ελέγξτε την επιφάνεια του παιδικού καθίσματος και τις πόρπες, πριν τοποθετήσετε το παιδί σε αυτό.

ΠΑΙΔΙΚΑ ΚΑΘΙΣΜΑΤΑ UNIVERSAL ΓΙΑ ΤΑ ΜΠΡΟΣΤΙΝΑ ΚΑΙ ΤΑ ΠΙΣΩ ΚΑΘΙΣΜΑΤΑ

Όταν επιλέγετε παιδικό κάθισμα, θα πρέπει να έχετε κατά νου τα ακόλουθα:

- Επιλέξτε ένα παιδικό κάθισμα που να πληροί τις πιο πρόσφατες Ευρωπαϊκές προδιαγραφές της Οδηγίας 44.04 ΕΕ.
- Βάλτε το παιδί σας να κάτσει στο παιδικό κάθισμα και ελέγξτε τις διάφορες ρυθμίσεις για να βεβαιωθείτε ότι το παιδικό κάθισμα ταιριάζει στο παιδί σας. Ακολουθείτε πάντα όλες τις συνιστώμενες διαδικασίες.
- Ελέγξτε το παιδικό κάθισμα μέσα στο αυτοκίνητό σας για να βεβαιωθείτε ότι είναι συμβατό με το σύστημα των ζωνών ασφαλείας του αυτοκινήτου σας.
- Δείτε τους πίνακες που ακολουθούν σε αυτό το τμήμα για την λίστα με τις συνιστώμενες θέσεις τοποθέτησης και τα εγκεκριμένα για το αυτοκίνητό σας παιδικά καθίσματα.

ΘΕΣΕΙΣ ΤΟΠΟΘΕΤΗΣΗΣ ΠΑΙΔΙΚΟΥ ΚΑΘΙΣΜΑΤΟΣ

Γκρουπ	Θέση στο αυτοκίνητο		
	Συνοδηγού	Πίσω εξωτερική	Πίσω κεντρική
Γκρουπ 0	L	U	L
Γκρουπ 0+	L	U	L
Γκρουπ I	L	I/UF	L
Γκρουπ II	L	I/UF	L
Γκρουπ II/III	L	I/UF	L

U Το κάθισμα είναι κατάλληλο για όλους τους τύπους παιδικών καθισμάτων

UF Το κάθισμα είναι κατάλληλο για παιδικά καθίσματα τύπου Universal με την όψη μπροστά που είναι εγκεκριμένα για αυτή την ηλικία και βάρος.

I Κατάλληλο για παιδικά καθίσματα που στερεώνονται με ISOFIX ή Άνω Ιμάντα Πρόσδεσης.

L Κατάλληλο μόνο για συγκεκριμένα παιδικά καθίσματα που καθορίζονται στις λίστες των (Semi-)Universal παιδικών καθισμάτων παρακάτω ή στην λίστα οχημάτων του κατασκευαστή του παιδικού καθίσματος.

ΕΠΙΛΟΓΕΣ ΠΟΥ ΕΠΙΤΡΕΠΟΝΤΑΙ ΓΙΑ ΤΗΝ ΤΟΠΟΘΕΤΗΣΗ ΠΑΙΔΙΚΟΥ ΚΑΘΙΣΜΑΤΟΣ ISOFIX

Κλάση βάρους		Κλάση μεγέθους	Τοποθέτηση	Θέση στο αυτοκίνητο		
				Συνοδηγού	Πίσω Εξωτερική	Πίσω Κεντρική
Γκρουπ 0	έως 10 κιλά	E	ISO/R1	X	IL	X
Γκρουπ 0+	έως 13 κιλά	E	ISO/R1	X	IL	X
		D	ISO/R2	X	X	X
		C	ISO/R3	X	IL	X
Γκρουπ I	9 έως 18 κιλά	D	ISO/R2	X	X	X
		C	ISO/R3	X	IL	X
		B	ISO/F2	X	IUF	X
		B1	ISO/F2X	X	IUF, IL	X
		A	ISO/F3	X	IUF	X

IL Κατάλληλο για συγκεκριμένα συστήματα παιδικών καθισμάτων ISOFIX κατηγοριών «συγκεκριμένου αυτοκινήτου», «περιορισμένο» ή «semi-universal». Το παιδικό κάθισμα ISOFIX θα πρέπει να είναι εγκεκριμένο για τον συγκεκριμένο τύπο αυτοκινήτου.

IUF Κατάλληλο για συστήματα παιδικών καθισμάτων ISOFIX με την όψη μπροστά της κατηγορίας universal, που είναι εγκεκριμένα για χρήση σε αυτό το γκρουπ βάρους.

X Δεν επιτρέπεται παιδικό κάθισμα σε αυτή την κλάση βάρους.

Λίστα συνιστώμενων παιδικών καθισμάτων Universal

Γκρουπ ηλικίας	Θέση στο αυτοκίνητο		
	Συνοδηγού με αερόσακο (ΜΟΝΟ με **απενεργοποιημένο** στον αερόσακο του συνοδηγού)	Πίσω εξωτερική	Πίσω κεντρική
Γκρουπ 0+ Έως 13 κιλά (0 έως 24 μηνών)	MaxiCosi Cabriofix*1, *2	MaxiCosi Cabriofix*1, *2	MaxiCosi Cabriofix*1, *2
Γκρουπ I 9 έως 18 κιλά (9 έως 48 μηνών)	Romer King Plus	Romer King Plus	Romer King Plus
Γκρουπ II και III 15 έως 36 κιλά (4 έως 12 ετών)	Romer KidFix*1	Romer KidFix*1	Romer KidFix*1

*1: Μόνο λειτουργία Universal.

*2: Μόνο με την όψη πίσω.

ΣΗΜΕΙΩΣΗ

Τα παιδικά καθίσματα που είναι εγκεκριμένα από την Οδηγία Ευρωπαϊκής Ένωσης No. 44.04 φέρουν εμφανώς την ένδειξη των κατηγοριών όπως Universal, Semi-universal ή ISOFIX.

ΠΡΟΕΙΔΟΠΟΙΗΣΗ

Στα μοντέλα που είναι εξοπλισμένα με πλευρικό αερόσακο, μην αφήνετε παιδιά ή βρέφη να κάθονται στο κάθισμα του συνοδηγού καθώς μπορεί να προκληθεί σοβαρός τραυματισμός σε περίπτωση που υπάρξει σύγκρουση του αυτοκινήτου και ανοίξει ο αερόσακος

Λίστα συνιστώμενων παιδικών καθισμάτων Semi-Universal

Γκρουπ ηλικίας	Θέση στο αυτοκίνητο		
	Συνοδηγού με αερόσακο (ΜΟΝΟ με **απενεργοποιημένο** στον αερόσακο του συνοδηγού)	Πίσω εξωτερική	Πίσω κεντρική
Γκρουπ 0+ Έως 13 κιλά (0 έως 24 μηνών)	MaxiCosi Cabriofix + Easyfix base *1	MaxiCosi Cabriofix + Easyfix base *1	MaxiCosi Cabriofix + Easyfix base *1
		HTS iZi Kid X3 *2	
Γκρουπ I 9 έως 18 κιλά (9 έως 48 μηνών)	–	MaxiCosi Pearl + family fix *2	–
Γκρουπ II και III 15 έως 36 κιλά (4 έως 12 ετών)	–	Roemer KidFix *3	–

*1: Με την χρήση της ζώνης ασφαλείας του οχήματος + βάση με πόδι στήριξης
*2: Με την χρήση βάσης ISOFIX με πόδι στήριξης
*3: Με την χρήση της ζώνης ασφαλείας του οχήματος και την εγκοπές ISOFIX στην βάση του παιδικού καθίσματος.

Λίστα εγκεκριμένων παιδικών καθισμάτων

Γκρουπ ηλικίας	Κλάση μεγέθους	Όνομα του παιδικού καθίσματος	Στερέωση του παιδικού καθίσματος	Όψη	Κατηγορία
0 – 18 κιλά	C	Britax/Romer Baby Safe	ISO/R3 Πλαίσιο στήριξης	Πίσω	Semi-Universal
9 – 18 κιλά	B1	Britax/Romer DUO Plus	ISO/FX2 Άνω ιμάντας	Μπροστά	Universal

ΣΥΣΤΗΜΑ ΠΑΙΔΙΚΟΥ ΚΑΘΙΣΜΑΤΟΣ ISOFIX

Το αυτοκίνητό σας είναι εξοπλισμένο με ειδικά σημεία στερέωσης που χρησιμοποιούνται με τα συστήματα παιδικού καθίσματος ISOFIX.

Θέσεις σημείων κάτω στερέωσης ISOFIX

Τα σημεία στερέωσης ISOFIX παρέχονται για την τοποθέτηση παιδικών καθισμάτων μόνο στις πίσω εξωτερικές θέσεις του αυτοκινήτου. **Μην προσπαθήσετε να τοποθετήσετε ένα παιδικό κάθισμα στην κεντρική θέση με την χρήση των σημείων στήριξης ISOFIX.**

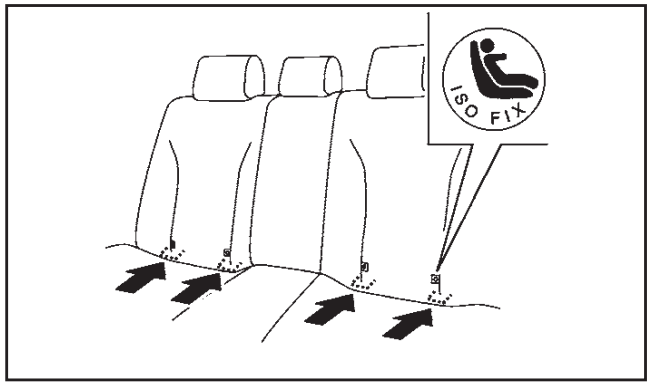

Θέση των ετικετών ISOFIX

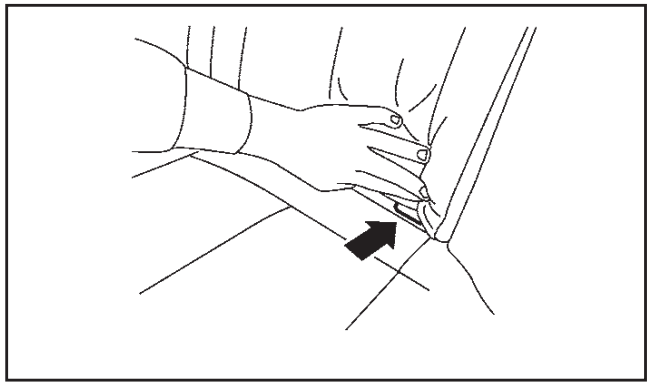

Θέση σημείων κάτω στερέωσης ISOFIX

Τα σημεία στερέωσης ISOFIX βρίσκονται στο πίσω μέρος της ταπετσαρίας της βάσης του καθίσματος, κοντά στην πλάτη του καθίσματος. Υπάρχει μία ετικέτα στην πλάτη του καθίσματος για να σας βοηθήσει να εντοπίσετε τα σημεία στερέωσης ISOFIX.

Προσάρτηση γάντζων παιδικού καθίσματος ISOFIX

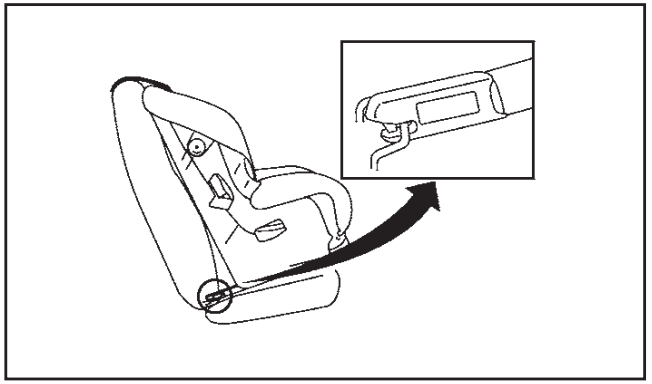

Προσάρτηση γάντζων

Τα παιδικά καθίσματα ISOFIX συμπεριλαμβάνουν δύο εξαρτήματα ενσωματωμένα που μπορούν να συνδεθούν στους δύο γάντζους που βρίσκονται στο κάθισμα του αυτοκινήτου. Με το σύστημα αυτό δεν χρειάζεται να χρησιμοποιήσετε την ζώνη ασφαλείας για να ασφαλίσετε το παιδικό κάθισμα. Ελέγξτε το παιδικό σας κάθισμα για να δείτε εάν έχει ετικέτα που να δηλώνει ότι είναι συμβατό με το σύστημα ISOFIX. Αυτή η πληροφορία μπορεί να είναι επίσης και στο βιβλίο οδηγιών χρήσεως του παιδικού καθίσματος.

Γενικά, τα παιδικά καθίσματα ISOFIX απαιτούν την χρήση άνω ιμάντα πρόσδεσης ή άλλη μονάδα ενάντια στο τουμπάρισμα, όπως στηρίγματα. Όταν τοποθετείτε παιδικά καθίσματα ISOFIX, διαβάστε προσεκτικά και ακολουθήστε τις οδηγίες σε αυτό το βιβλίο καθώς και

αυτές που σας παρέχονται με το παιδικό κάθισμα. (Δείτε το «Τοποθέτηση παιδικού καθίσματος με την χρήση ISOFIX» παρακάτω).

ΣΤΕΡΕΩΣΗ ΠΑΙΔΙΚΟΥ ΚΑΘΙΣΜΑΤΟΣ

Το αυτοκίνητό σας είναι σχεδιασμένο να μπορεί να υποδεχθεί ένα σύστημα παιδικού καθίσματος στο πίσω κάθισμα. Όταν τοποθετείτε ένα σύστημα παιδικού καθίσματος, διαβάστε προσεκτικά και ακολουθήστε τις οδηγίες σε αυτό το βιβλίο, καθώς και αυτές που σας παρέχονται με το παιδικό κάθισμα.

ΠΡΟΕΙΔΟΠΟΙΗΣΗ

- **Οι γάντζοι στερέωσης είναι σχεδιασμένοι ώστε να αντέχουν μόνο τα φορτία εκείνα που προέρχονται από ένα σωστά τοποθετημένο παιδικό κάθισμα. Δεν πρέπει σε καμία περίπτωση να χρησιμοποιούνται για ζώνες ασφαλείας ενηλίκων, καλωδιώσεις ή για την πρόσδεση άλλων αντικειμένων ή εξοπλισμού στο αυτοκίνητο. Σε διαφορετική περίπτωση μπορεί να προκληθεί ζημιά στους γάντζους στερέωσης του παιδικού καθίσματος. Το παιδικό κάθισμα δεν θα τοποθετείται σωστά με την χρήση γάντζου στερέωσης που έχει πάθει ζημιά και το παιδί μπορεί να τραυματιστεί σοβαρά ή να σκοτωθεί σε περίπτωση σύγκρουσης.**
- **Ο πάνω ιμάντας πρόσδεσης του παιδικού καθίσματος μπορεί να πάθει ζημιά από την επαφή με την πίσω εταζέρα / το κάλυμμα του χώρου αποσκευών ή τα αντικείμενα στον χώρο φόρτωσης. Το παιδί σας θα μπορούσε να τραυματιστεί σοβαρά ή να σκοτωθεί σε περίπτωση σύγκρουσης εάν ο πάνω ιμάντας πρόσδεσης έχει πάθει ζημιά.**

Θέση πρόσδεσης

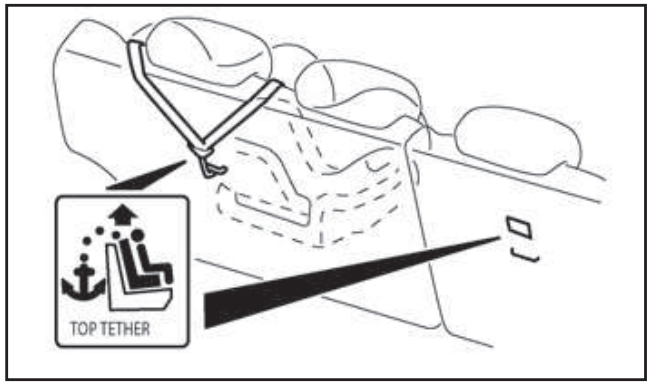

Τα σημεία πρόσδεσης βρίσκονται στην πίσω πλευρά από τις πλάτες των εξωτερικών καθισμάτων.

ΠΡΟΣΟΧΗ

- **Τραβήξτε επάνω το πίσω προσκέφαλο του καθίσματος για να το σηκώσετε στην κατάλληλη θέση και βεβαιωθείτε ότι έχει ασφαλίσει καλά.**
- **Ανάλογα με το σχήμα του συστήματος του παιδικού καθίσματος, είτε το σύστημα του παιδικού καθίσματος είτε ο πάνω ιμάντας πρόσδεσης του παιδικού καθίσματος μπορεί να παρεμβάλλονται με το προσκέφαλο του καθίσματος. Όταν συμβαίνει αυτό, βγάλτε το προσκέφαλο του καθίσματος και στην συνέχεια τοποθετήστε το παιδικό κάθισμα.**

ΤΟΠΟΘΕΤΗΣΗ ΠΑΙΔΙΚΟΥ ΚΑΘΙΣΜΑΤΟΣ ΜΕ ΤΗΝ ΧΡΗΣΗ ISOFIX

ΠΡΟΕΙΔΟΠΟΙΗΣΗ

- **Τοποθετήστε τα παιδικά καθίσματα ISOFIX μόνο στις καθορισμένες θέσεις. Για τα κάτω σημεία στερέωσης ISOFIX δείτε το «Σύστημα παιδικού καθίσματος ISOFIX» πιο πριν. Εάν το παιδικό κάθισμα δεν ασφαλιστεί σωστά, το παιδί σας μπορεί να τραυματιστεί ή να σκοτωθεί σε περίπτωση ατυχήματος.**
- **Μην τοποθετείτε παιδικά καθίσματα που απαιτούν την χρήση πάνω ιμάντα πρόσδεσης σε θέσεις στο αυτοκίνητο που δεν έχουν γάντζο για πάνω ιμάντα πρόσδεσης.**
- **Μην ασφαλίζετε ένα παιδικό κάθισμα στην πίσω κεντρική θέση με την χρήση των κάτω σημείων στερέωσης του συστήματος ISOFIX. Το παιδικό κάθισμα δεν θα ασφαλίσει καλά.**
- **Ελέγξτε τα κάτω σημεία στερέωσης βάζοντας τα δάχτυλά σας στην περιοχή και ψηλαφίζοντας για να βεβαιωθείτε ότι δεν υπάρχουν εμπόδια πάνω από τους γάντζους ISOFIX, όπως ιμάντας κάποιας ζώνης ή υλικό ταπετσαρίας. Εάν υπάρχουν**

εμπόδια στους γάντζους του ISOFIX, το παιδικό κάθισμα δεν θα ασφαλίσει καλά.

- **Οι γάντζοι των παιδικών καθισμάτων είναι σχεδιασμένοι να αντέχουν μόνο τα φορτία εκείνα που προέρχονται από ένα σωστά τοποθετημένο παιδικό κάθισμα. Δεν πρέπει σε καμία περίπτωση να χρησιμοποιούνται για ζώνες ασφαλείας ενηλίκων, καλωδιώσεις ή για την πρόσδεση άλλων αντικειμένων ή εξοπλισμού στο αυτοκίνητο.**

Τοποθέτηση στις πίσω εξωτερικές θέσεις

Με την όψη μπροστά:

Βεβαιωθείτε ότι ακολουθείτε τις οδηγίες του κατασκευαστή του παιδικού καθίσματος για την σωστή χρήση του. Ακολουθήστε αυτά τα βήματα για να τοποθετήσετε το παιδικό κάθισμα με την όψη μπροστά, στις εξωτερικές θέσεις, με την χρήση του ISOFIX:

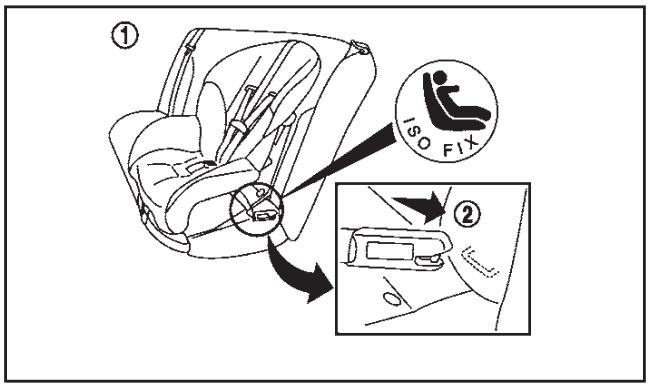

Βήματα 1 και 2

1. Τοποθετήστε το παιδικό κάθισμα στο κάθισμα του αυτοκινήτου (1).
2. Ασφαλίστε τις προσαρτήσεις στερέωσης του παιδικού καθίσματος στα κάτω σημεία στερέωσης του ISOFIX (2).
3. Η πλάτη του παιδικού καθίσματος θα πρέπει να έχει ασφαλιστεί στην πλάτη του καθίσματος του αυτοκινήτου. Εάν είναι απαραίτητο, ρυθμίστε ή βγάλτε το προσκέφαλο του καθίσματος για να έχετε σωστή εφαρμογή του παιδικού καθίσματος. (Δείτε το «Προσκέφαλα καθισμάτων» πιο πριν). Εάν αφαιρέσετε το προσκέφαλο του καθίσματος, αποθηκεύστε το σε ασφαλές σημείο. Βεβαιωθείτε ότι έχετε τοποθετήσει το προσκέφαλο του καθίσματος όταν βγάλετε το παιδικό κάθισμα. Εάν η θέση του αυτοκινήτου δεν έχει ρυθμιζόμενο προσκέφαλο καθίσματος και αυτό παρεμποδίζει την σωστή εφαρμογή του παιδικού καθίσματος, δοκιμάστε άλλη θέση στο αυτοκίνητο ή διαφορετικό παιδικό κάθισμα.

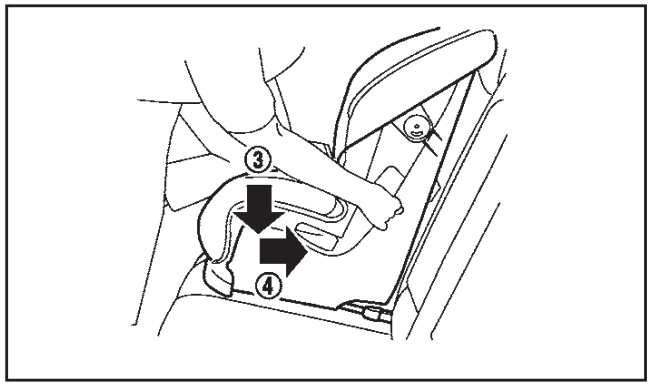

Βήμα 4

4. Κοντύνετε τον ιμάντα προσάρτησης για να σφίξει το παιδικό κάθισμα, πιέστε προς τα κάτω (3) και προς τα πίσω (4) σταθερά στο κέντρο του παιδικού καθίσματος με το γόνατό σας για να πιεστεί η ταπετσαρία του αυτοκινήτου και η πλάτη του καθίσματος.
5. Εάν το παιδικό κάθισμα είναι εξοπλισμένο με πάνω ιμάντα πρόσδεσης, οδηγήστε τον πάνω ιμάντα στερέωσης και ασφαλίστε τον στο σημείο πρόσδεσης. (Δείτε «Σύστημα ISOFIX παιδικού καθίσματος» πιο πριν).
6. Εάν το παιδικό κάθισμα είναι εξοπλισμένο με άλλη μονάδα προστασίας από το τουμπάρισμα, όπως στηρίγματα, χρησιμοποιήστε τα αντί για τον πάνω ιμάντα πρόσδεσης, ακολουθώντας τις οδηγίες του κατασκευαστή του παιδικού καθίσματος.

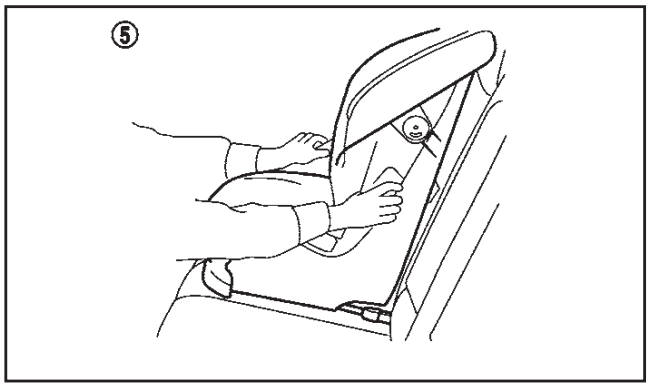

Βήμα 7

7. Δοκιμάστε το παιδικό κάθισμα πριν τοποθετήσετε το παιδί σε αυτό (5). Σπρώξτε το παιδικό κάθισμα από την μία πλευρά στην άλλη και τραβήξτε το μπροστά για να βε-

βαιωθείτε ότι είναι καλά στερεωμένο στην θέση του.

8. Ελέγξτε για να βεβαιωθείτε ότι το παιδικό κάθισμα είναι καλά στερεωμένο, πριν από κάθε χρήση. Εάν το παιδικό κάθισμα είναι χαλαρό, επαναλάβετε τα βήματα 3 έως 7.

Με την όψη πίσω:

Βεβαιωθείτε ότι ακολουθείτε τις οδηγίες του κατασκευαστή του παιδικού καθίσματος για την σωστή χρήση του. Ακολουθήστε αυτά τα βήματα για να τοποθετήσετε το παιδικό κάθισμα με την όψη πίσω, στις εξωτερικές θέσεις, με την χρήση του ISOFIX:

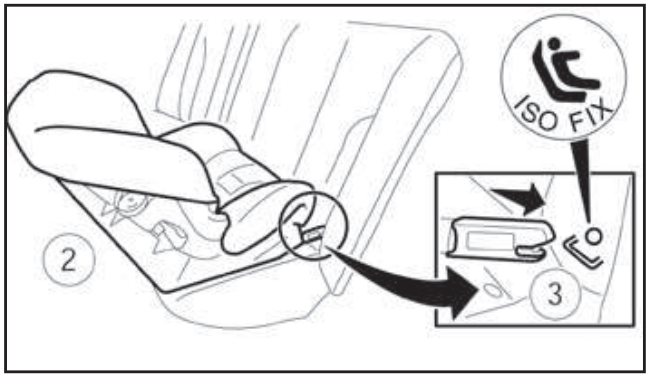

Βήματα 1 και 2

1. Τοποθετήστε το παιδικό κάθισμα στο κάθισμα του αυτοκινήτου (1).
2. Ασφαλίστε τις προσαρτήσεις στερέωσης του παιδικού καθίσματος στα κάτω σημεία στερέωσης του ISOFIX (2).

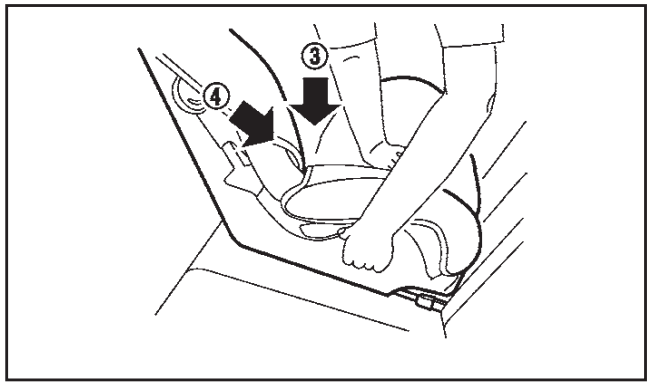

Βήμα 3

3. Κοντύνετε τον ιμάντα προσάρτησης για να σφίξει το παιδικό κάθισμα, πιέστε προς τα κάτω (3) και προς τα πίσω (4) σταθερά στο κέντρο του παιδικού καθίσματος με το γόνατό σας για να πιεστεί η ταπετσαρία του αυτοκινήτου και η πλάτη του καθίσματος.
4. Εάν το παιδικό κάθισμα είναι εξοπλισμένο με πάνω ιμάντα πρόσδεσης, οδηγήστε τον πάνω ιμάντα στερέωσης και ασφαλίστε τον στο σημείο πρόσδεσης. (Δείτε «Πρόσδεση παιδικού καθίσματος» πιο πριν).
5. Εάν το παιδικό κάθισμα είναι εξοπλισμένο με άλλη μονάδα προστασίας από το τουμπάρισμα, όπως στηρίγματα, χρησιμοποιήστε τα αντί για τον πάνω ιμάντα πρόσδεσης, ακολουθώντας τις οδηγίες του κατασκευαστή του παιδικού καθίσματος.

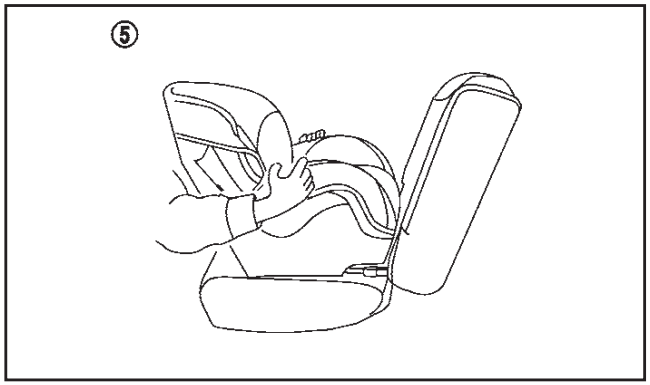

Βήμα 6

6. Δοκιμάστε το παιδικό κάθισμα πριν τοποθετήσετε το παιδί σε αυτό (5). Σπρώξτε το παιδικό κάθισμα από την μία πλευρά στην άλλη και τραβήξτε το μπροστά για να βεβαιωθείτε ότι είναι καλά στερεωμένο στην θέση του.
7. Ελέγξτε για να βεβαιωθείτε ότι το παιδικό κάθισμα είναι καλά στερεωμένο, πριν από κάθε χρήση. Εάν το παιδικό κάθισμα είναι χαλαρό, επαναλάβετε τα βήματα 3 έως 6.

ΤΟΠΟΘΕΤΗΣΗ ΠΑΙΔΙΚΟΥ ΚΑΘΙΣΜΑΤΟΣ ΜΕ ΤΗΝ ΧΡΗΣΗ ΤΗΣ ΖΩΝΗΣ ΑΣΦΑΛΕΙΑΣ

Τοποθέτηση στα πίσω καθίσματα – ζώνες ασφαλείας χωρίς λειτουργία αυτόματου κλειδώματος

ΠΡΟΕΙΔΟΠΟΙΗΣΗ

- **Ο ζώνη ασφαλείας 3ων σημείων του αυτοκινήτου σας δεν είναι εξοπλισμένη με καρούλι με λειτουργία αυτόματου κλειδώματος.**
- **Η κατεύθυνση του παιδικού καθίσματος εξαρτάται από τον τύπο του παιδικού καθίσματος και το μέγεθος του παιδιού.**

Εάν το αυτοκίνητό σας είναι εξοπλισμένο με ρύθμιση του πίσω καθίσματος, σημειώστε τα ακόλουθα:

- **Τοποθετήστε το παιδικό κάθισμα, αφού προηγουμένως έχετε ρυθμίσει τα πίσω καθίσματα στην όρθια θέση.**
- **Μην βάζετε τα πίσω καθίσματα σε κλίση, όταν έχετε τοποθετημένα σε αυτά τα παιδικά καθίσματα.**

Με την όψη μπροστά:

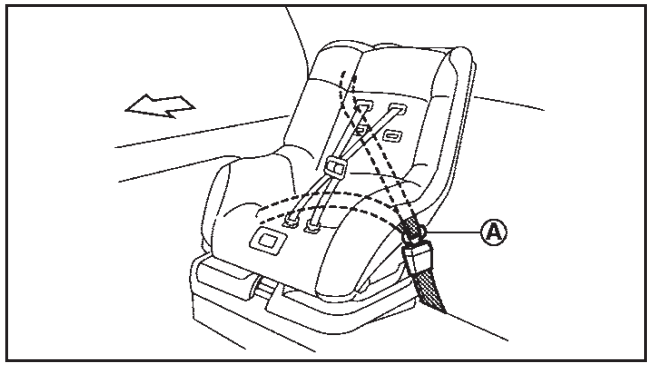

Εάν πρέπει να τοποθετήσετε ένα παιδικό κάθισμα με την όψη μπροστά στο πίσω κάθισμα, ακολουθήστε αυτά τα βήματα:

1. Τοποθετήστε το παιδικό κάθισμα στο πίσω κάθισμα του αυτοκινήτου.
   Ακολουθείτε πάντα τις οδηγίες του κατασκευαστή του παιδικού καθίσματος για την σωστή τοποθέτηση και χρήση του.
2. Οδηγείστε την γλώσσα της ζώνης κατά μήκος του παιδικού καθίσματος και βάλτε την στην πόρπη έως ότου ακούσετε και νοιώσετε την ασφάλισή της.

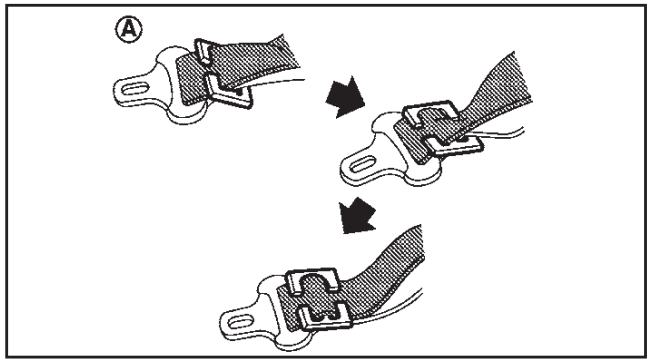

1-26

Για να μην έχετε τζόγο στην ζώνη ώμου, θα είναι απαραίτητο να ασφαλίσετε την ζώνη ώμου στην θέση της με ένα κλιπ ασφάλισης (A). Χρησιμοποιήστε το κλιπ ασφάλισης που είναι προσαρτημένο στο παιδικό κάθισμα ή ένα ίσο δε διάσταση και δύναμη.

Ακολουθήστε τις οδηγίες του κατασκευαστή του παιδικού καθίσματος για την διαδρομή της ζώνης.

3. Ελέγξτε το παιδικό κάθισμα πριν τοποθετήσετε το παιδί σας σε αυτό. Γείρετέ το από την μία πλευρά στη άλλη. Προσπαθήστε να το τραβήξετε μπροστά και ελέγξτε ένα συγκρατείται καλά στην θέση του.
4. Βεβαιωθείτε ότι το παιδικό κάθισμα είναι καλά ασφαλισμένο, πριν από κάθε χρήση του.

Με την όψη πίσω:

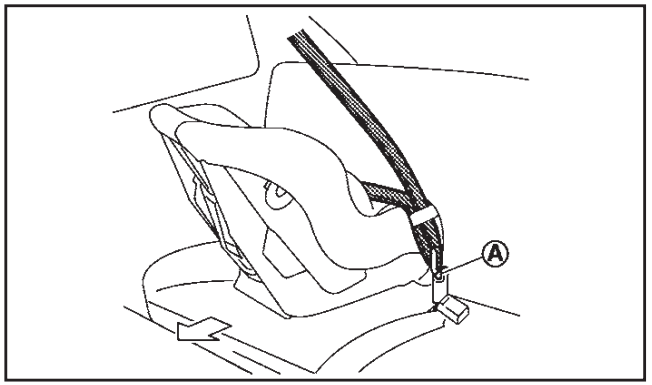

Εάν πρέπει να τοποθετήσετε ένα παιδικό κάθισμα με την όψη πίσω στο πίσω κάθισμα του αυτοκινήτου, ακολουθήστε αυτά τα βήματα:

1. Τοποθετήστε το παιδικό κάθισμα με την όψη πίσω, στο πίσω κάθισμα του αυτοκινήτου.

   Ακολουθείτε πάντα τις οδηγίες του κατασκευαστή του παιδικού καθίσματος για την σωστή τοποθέτηση και χρήση του.

2. Οδηγείστε την γλώσσα της ζώνης κατά μήκος του παιδικού καθίσματος και βάλτε την στην πόρπη έως ότου ακούσετε και νοιώσετε την ασφάλισή της.

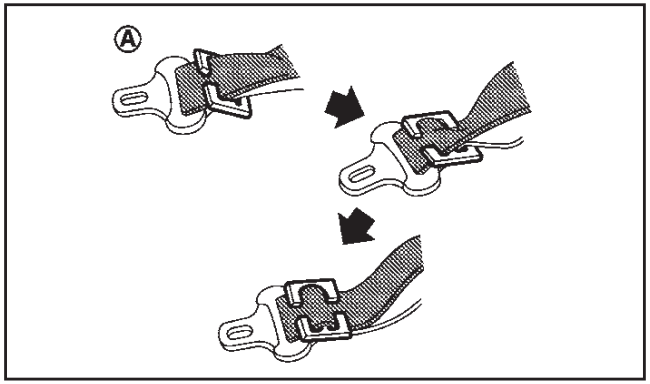

   Για να μην έχετε τζόγο στην ζώνη ώμου, θα είναι απαραίτητο να ασφαλίσετε την ζώνη ώμου στην θέση της με ένα κλιπ ασφάλισης (A). Χρησιμοποιήστε το κλιπ ασφάλισης που είναι προσαρτημένο στο παιδικό κάθισμα ή ένα ίσο δε διάσταση και δύναμη.

   Ακολουθήστε τις οδηγίες του κατασκευαστή του παιδικού καθίσματος για την διαδρομή της ζώνης.

3. Ελέγξτε το παιδικό κάθισμα πριν τοποθετήσετε το παιδί σας σε αυτό. Γείρετέ το από την μία πλευρά στη άλλη. Προσπαθήστε να

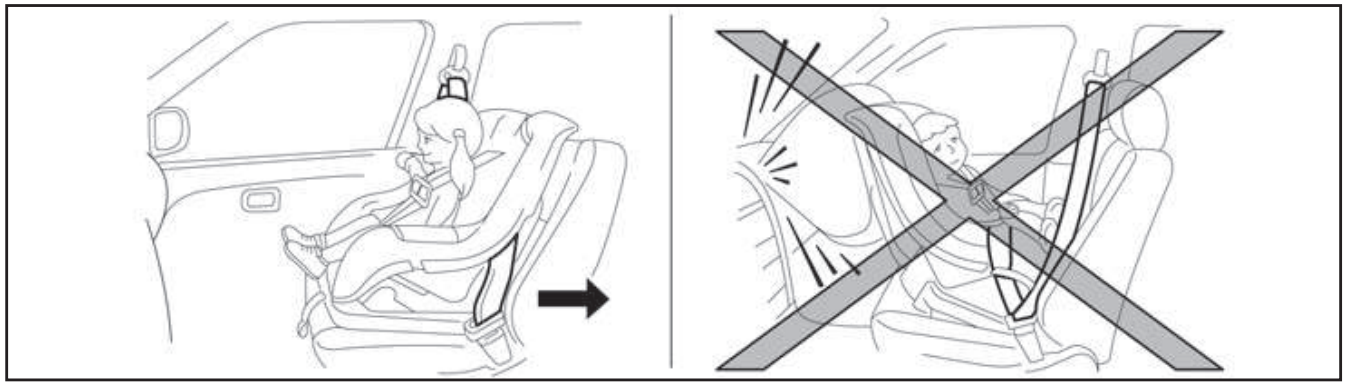

   το τραβήξετε μπροστά και ελέγξτε ένα συγκρατείται καλά στην θέση του.

4. Βεβαιωθείτε ότι το παιδικό κάθισμα είναι καλά ασφαλισμένο, πριν από κάθε χρήση του.

Τοποθέτηση στο κάθισμα του συνοδηγού

ΠΡΟΕΙΔΟΠΟΙΗΣΗ

- **Ποτέ μην τοποθετείτε παιδικό κάθισμα με την όψη πίσω στο κάθισμα του συνοδηγού, όταν υπάρχει αερόσακος συνοδηγού. Οι μπροστινοί αερόσακοι ανοίγουν με μεγάλη δύναμη. Ένα παιδικό κάθισμα με την όψη πίσω μπορεί να χτυπηθεί από τον αερόσακο, σε περίπτωση ατυχήματος και να τραυματίσει σοβαρά ή να σκοτώσει το παιδί σας.**
- **Ποτέ μην τοποθετείτε παιδικό κάθισμα με τον πάνω ιμάντα πρόσδεσης στο κάθισμα του συνοδηγού.**
- **Η Nissan συνιστά το παιδικό κάθισμα να τοποθετείται στο πίσω κάθισμα του αυτοκινήτου.**
- **Τα παιδικά καθίσματα για βρέφη θα πρέπει να χρησιμοποιούνται με την όψη προς τα πίσω και για τον λόγο αυτό δεν πρέπει να χρησιμοποιούνται στο κάθισμα του συνοδηγού, όταν υπάρχει αερόσακος συνοδηγού.**

Με την όψη μπροστά:

Βεβαιωθείτε ότι ακολουθείτε τις οδηγίες του κατασκευαστή για την σωστή χρήση του παιδικού σας καθίσματος. Ακολουθήστε τα παρακάτω βήματα για να τοποθετήσετε ένα παιδικό κάθισμα με την όψη μπροστά στο κάθισμα του συνοδηγού με την χρήση της ζώνης ασφαλείας τριών σημείων, χωρίς μονάδα αυτόματου κλειδώματος:

Εάν πρέπει να τοποθετήσετε ένα παιδικό κάθισμα με την όψη μπροστά στο κάθισμα του συνοδηγού, ακολουθήστε αυτά τα βήματα:

1. Για τα μοντέλα με αερόσακο συνοδηγού, κλείστε τον αερόσακο του συνοδηγού, χρησιμοποιώντας τον διακόπτη αερόσακου συνοδηγού. (Δείτε το «Διακόπτης αερόσακου συνοδηγού» παρακάτω). Βάλτε τον διακόπτη της μίζας στην θέση ON και βεβαιωθείτε ότι το φως κατάστασης μπροστινού αερόσακου στο ταμπλό των οργάνων ανάβει.

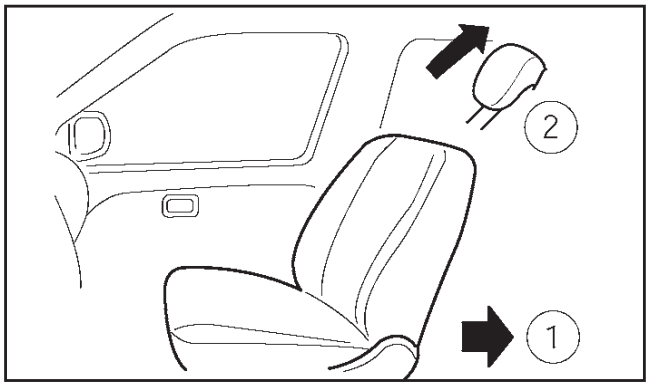

Βήματα 2 και 3

2. Μετακινήστε το κάθισμα του αυτοκινήτου στην πιο πίσω θέση (1).
3. Όταν πρόκειται να τοποθετήσετε ένα παιδικό κάθισμα με την όψη μπροστά, βγάλτε το προσκέφαλο του καθίσματος (2).
4. Τοποθετήστε το παιδικό κάθισμα στο κάθισμα του αυτοκινήτου.

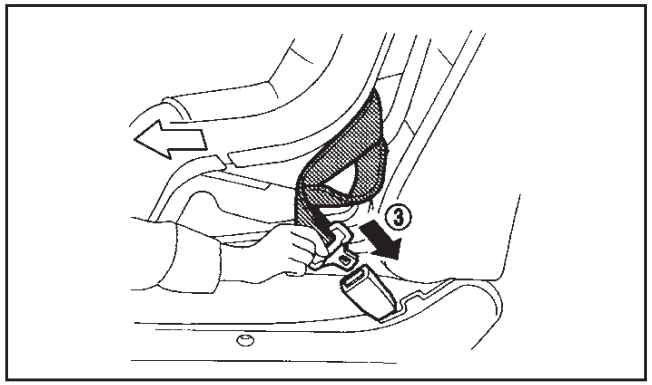

Βήμα 5

5. Οδηγείστε την γλώσσα της ζώνης μέσα από το παιδικό κάθισμα και βάλτε την στην πόρπη (3) έως ότου ακούσετε και νοιώσετε την ασφάλισή της.
6. Για να μην έχετε τζόγο στον ιμάντα της ζώνης, θα είναι απαραίτητο να ασφαλίσετε τον ιμάντα της ζώνης στην θέση του με τα κλιπ ασφάλισης που βρίσκονται στο παιδικό κάθισμα.

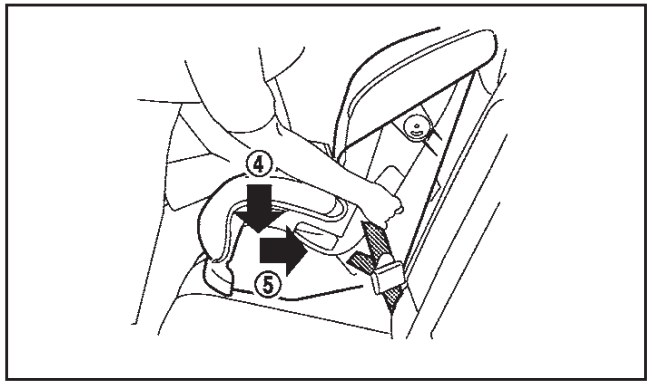

Βήμα 7

7. Αφαιρέστε τον τυχόν πρόσθετο τζόγο από την ζώνη ασφαλείας. Πιέστε προς τα κάτω (4) και πίσω (5) σταθερά στο κέντρο του παιδικού καθίσματος με το γόνατό σας για να πιέσετε την ταπετσαρία του αυτοκινήτου και την πλάτη του καθίσματος, ενώ τραβάτε επάνω την ζώνη ασφαλείας.

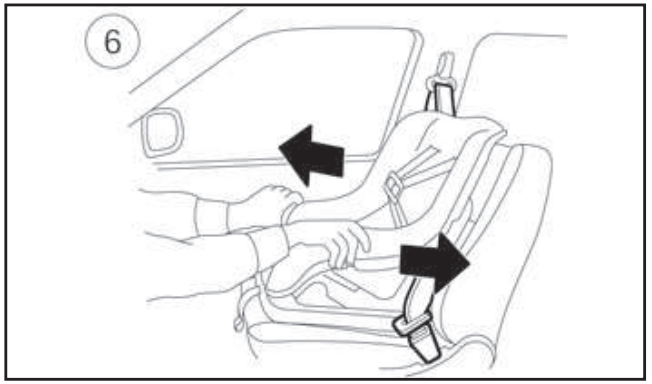

Βήμα 8

8. Ελέγξτε το παιδικό κάθισμα πριν τοποθετήσετε το παιδί σας σε αυτό (6). Σπρώξτε το από την μία πλευρά στη άλλη και τραβήξτε το μπροστά για να βεβαιωθείτε ότι συγκρατείται καλά στην θέση του.
9. Ελέγξτε για να βεβαιωθείτε ότι το παιδικό κάθισμα είναι καλά ασφαλισμένο, πριν από κάθε χρήση του. Εάν το παιδικό κάθισμα είναι χαλαρό, επαναλάβετε τα βήματα 6 έως 8.

ΠΡΟΣΘΕΤΟ ΣΥΣΤΗΜΑ ΣΥΓΚΡΑΤΗΣΗΣ (ΣΥΣΤΗΜΑ ΑΕΡΟΣΑΚΟΥ)

ΠΡΟΦΥΛΑΞΕΙΣ ΓΙΑ ΤΟ ΣΥΣΤΗΜΑ ΤΟΥ ΑΕΡΟΣΑΚΟΥ

Το κεφάλαιο αυτό αφορά το Πρόσθετο Σύστημα Συγκράτησης (SRS) και περιέχει σημαντικές πληροφορίες για τους πρόσθετους μπροστινούς αερόσακους οδηγού και του συνοδηγού και το σύστημα ζωνών ασφαλείας με προεντατήρες.

Σύστημα πλευρικού αερόσακου τοποθετημένου στα μπροστινά καθίσματα

Το σύστημα αυτό μπορεί να βοηθήσει στην απορρόφηση της δύναμης πρόσκρουσης στο στέρνο και στην λεκάνη του οδηγού και του συνοδηγού σε συγκεκριμένες πλευρικές συγκρούσεις. Ο πλευρικός αερόσακος είναι σχεδιασμένος για να ανοίγει στην πλευρά του αυτοκινήτου που γίνεται η σύγκρουση.

Σύστημα πλευρικού αερόσακου κουρτίνα τοποθετημένου στην οροφή

Το σύστημα αυτό μπορεί να μειώσει την δύναμη πρόσκρουσης στο κεφάλι του οδηγού και των επιβατών των μπροστά και πίσω εξωτερικών καθισμάτων, σε συγκεκριμένες πλευρικές συγκρούσεις. Οι πλευρικοί αερόσακοι κουρτίνα είναι σχεδιασμένοι να ανοίγουν στην πλευρά του αυτοκινήτου που γίνεται η σύγκρουση.

Σύστημα μπροστινού αερόσακου

Το σύστημα αυτό μπορεί να βοηθήσει στην απορρόφηση της δύναμης πρόσκρουσης στο πρόσωπο και το στέρνο του οδηγού και του συνοδηγού σε συγκεκριμένες μετωπικές συγκρούσεις. Το σύστημα μπροστινού αερόσακου είναι σχεδιασμένο να ανοίγει στο μπροστινό μέρος, στην πλευρά που έχει προσκρούσει το αυτοκίνητο.

Το Πρόσθετο Σύστημα Συγκράτησης (SRS) είναι σχεδιασμένο για να **συμπληρώνει** την προστασία από τις συγκρούσεις που παρέχεται στον οδηγό και τους επιβάτες από τις ζώνες ασφαλείας και σε καμιά περίπτωση **δεν τις υποκαθιστά**. Ο αερόσακος μπορεί να βοηθήσει να σωθούν ζωές και να μειωθούν οι σοβαροί τραυματισμοί. Ωστόσο το άνοιγμα των αερόσακων μπορεί να προκαλέσει εκδορές ή άλλους τραυματισμούς. Οι αερόσακοι δεν παρέχουν προστασία στο κάτω μέρος του σώματος. Οι επιβάτες θα πρέπει πάντα να φοράνε σωστά τις ζώνες ασφαλείας και να κάθονται στην κατάλληλη απόσταση από το τιμόνι και το ταμπλό των οργάνων. (Δείτε το «Ζώνες ασφαλείας» πιο πριν). Οι αερόσακοι ανοίγουν γρήγορα για να βοηθήσουν στην προστασία των επιβατών. Η δύναμη με την οποία ανοίγουν οι αερόσακοι μπορεί να αυξήσει τον κίνδυνο τραυματισμού εάν οι επιβάτες είναι πολύ κοντά ή ακουμπάνε στις μονάδες των αερόσακων όταν αυτές ανοίγουν. Οι αερόσακοι θα ξεφουσκώσουν γρήγορα μετά το άνοιγμά τους.

Ο αερόσακος θα λειτουργήσει μόνο όταν ο διακόπτης της μίζας είναι στην θέση ON.

Μόλις γυρίσετε τον διακόπτη της μίζας στην θέση ON θα ανάψει το προειδοποιητικό φως του αερόσακου για περίπου 7 δευτερόλεπτα και μετά θα σβήσει. Αυτό δείχνει ότι το σύστημα λειτουργεί κανονικά. Δείτε το «Προειδοποιητικό φως αερόσακου» πιο πριν.

⚠ ΠΡΟΕΙΔΟΠΟΙΗΣΗ

- **Υπό κανονικές συνθήκες οι μπροστινοί αερόσακοι δεν θα ανοίξουν σε περίπτωση πλευρικής σύγκρουσης, σύγκρουσης στο πίσω μέρος του αυτοκινήτου, τουμπάρισμα ή σε ελαφριά μετωπική σύγκρουση. Θα πρέπει πάντα να φοράτε τις ζώνες ασφαλείας σας για να μειώσετε τον κίνδυνο ή την σοβαρότητα του τραυματισμού σε διαφορετικά είδη ατυχημάτων.**
- **Οι ζώνες ασφαλείας και οι αερόσακοι είναι πιο αποτελεσματικά όταν κάθεστε τελείως πίσω και σε όρθια θέση στο κάθισμα. Οι αερόσακοι ανοίγουν με μεγάλη δύναμη. Εάν δεν είστε δεμένοι, γέρνετε μπροστά, κάθεστε στο πλάι ή κατά οποιονδήποτε τρόπο εκτός θέσης, διατρέχετε μεγαλύτερο κίνδυνο τραυματισμού ή θανάτου σε περίπτωση σύγκρουσης ενώ μπορεί να υποστείτε σοβαρό ή θανάσιμο τραυματισμό από τον αερόσακο εάν ακουμπάτε πάνω του όταν ανοίξει. Να κάθεστε πάντα πίσω, ακουμπώντας στην πλάτη του καθίσματος και όσο είναι πρακτικά δυνατόν μακριά από το τιμόνι και το ταμπλό των οργάνων. Να χρησιμοποιείτε πάντα τις ζώνες ασφαλείας.**

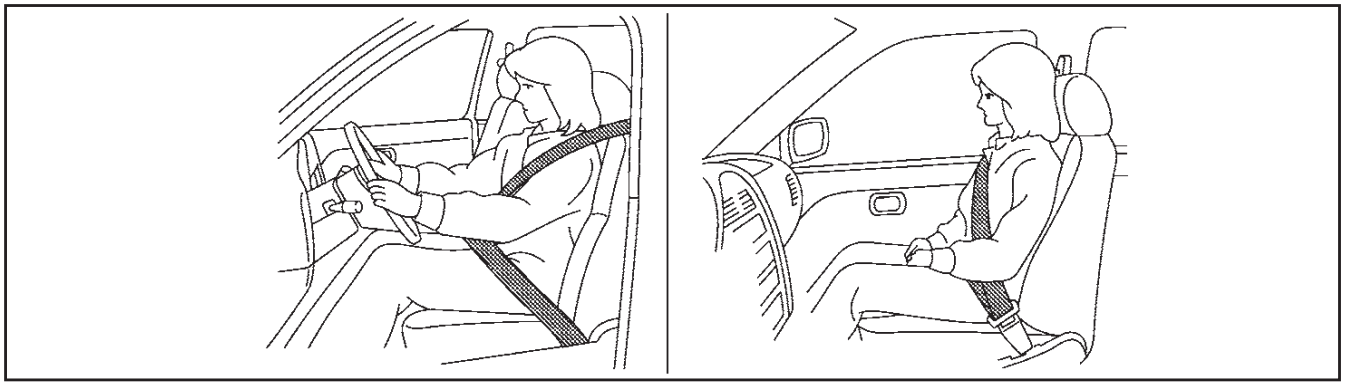

Καθίστε καλά πίσω και σε όρθια θέση

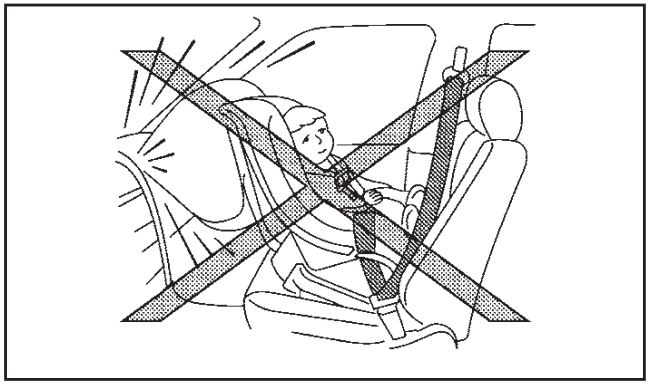

ΠΡΟΕΙΔΟΠΟΙΗΣΗ

- **Ποτέ μην αφήνετε τα παιδιά να επιβαίνουν στο αυτοκίνητο χωρίς να φοράνε ζώνη ασφαλείας. Επίσης μην να αφήνετε να βγάζουν τα χέρια τους ή το πρόσωπό τους από το παράθυρο.**
- **Τα παιδιά μπορεί να τραυματιστούν σοβαρά ή να σκοτωθούν εάν ανοίξει ο αερόσακος και δεν φοράνε ζώνη ασφαλείας.**

- **Ποτέ μην τοποθετείτε παιδικό κάθισμα με την όψη πίσω στο κάθισμα του συνοδηγού. Το άνοιγμα του αερόσακου του συνοδηγού μπορεί να τραυματίσει σοβαρά ή να σκοτώσει το παιδί σας. (Δείτε το «Παιδικά καθίσματα» πιο πριν).**

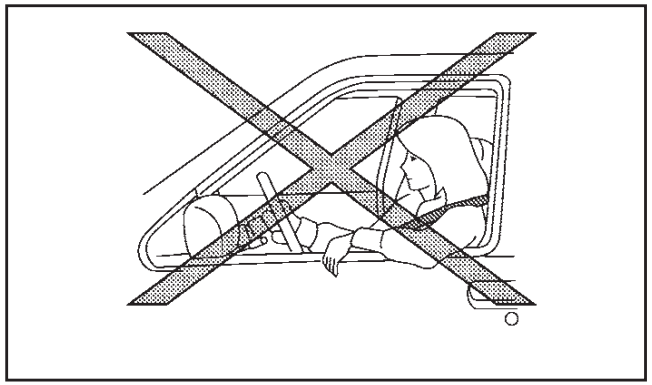

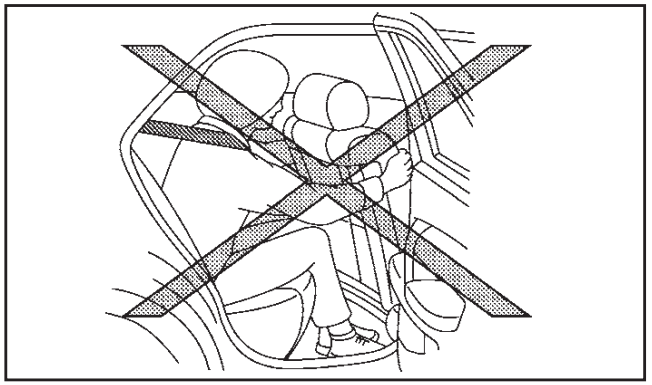

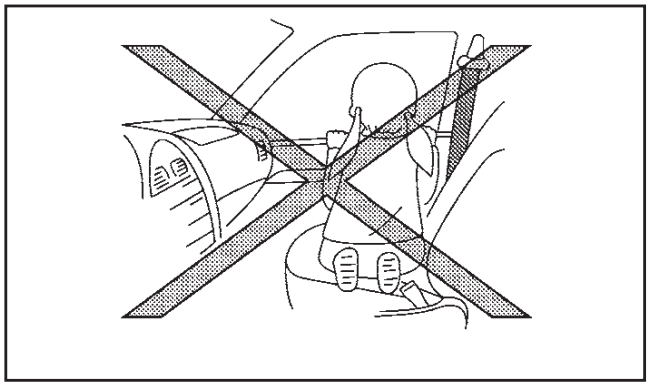

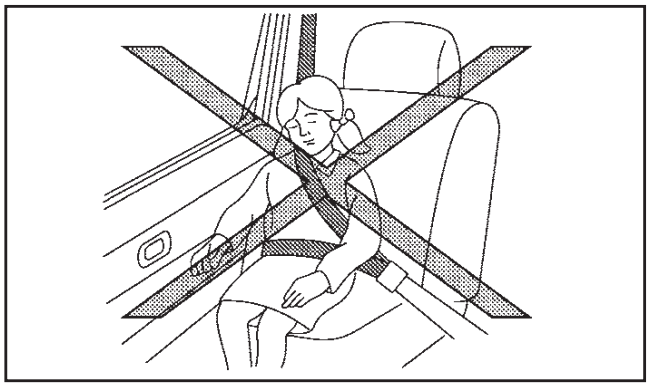

- **Σε κανονικές συνθήκες ο πλευρικός αερόσακος και ο πλευρικός αερόσακος κουρτίνα δεν θα ανοίξουν σε περίπτωση μετωπικής σύγκρουσης, σύγκρουσης στο πίσω μέρος του αυτοκινήτου ή σε περίπτωση ελαφριάς πλευρικής σύγκρουσης. Θα πρέπει πάντα να φοράτε τις ζώνες ασφαλείας σας για να μειώσετε τον κίνδυνο ή την σοβαρότητα του τραυματισμού σε διαφορετικά είδη ατυχημάτων.**
- **Οι ζώνες ασφαλείας, ο πλευρικός αερόσακος και ο πλευρικός αερόσακος κουρτίνα είναι πιο αποτελεσματικά όταν κάθεστε τελείως πίσω και σε όρθια θέση στο κάθισμα. Ο πλευρικός αερόσακος και ο πλευρικός αερόσακος κουρτίνα ανοίγουν με μεγάλη δύναμη. Εάν εσείς και οι επιβάτες σας δεν φοράτε ζώνες ασφαλείας, γέρνετε μπροστά, κάθεστε στο πλάι ή εκτός θέση κατά οποιονδήποτε τρόπο, τότε είστε σε μεγαλύτερο κίνδυνο τραυματισμού ή θανάτου σε περίπτωση ατυχήματος.**
- **Μην αφήνετε κανέναν να τοποθετεί τα χέρια του, τα πόδια του ή το πρόσωπό του κοντά στον πλευρικό αερόσακο και στον πλευρικό αερόσακο κουρτίνα, στο πλάι της πλάτης του μπροστινού καθίσματος ή κοντά στις πλευρικές μπάρες της οροφής. Μην αφήνετε κανέναν όταν κάθεται στο μπροστινό κάθισμα να βγάζει τα χέρια του έξω από το παράθυρο ή να ακουμπάει στην πόρτα.**
- **Όταν κάθεστε στα πίσω καθίσματα, μην κρατιέστε από τις πλάτες των μπροστινών καθισμάτων. Εάν ανοίξει ο πλευρικός αερόσακος ή ο πλευρικός αερόσακος κουρτίνα, μπορεί να τραυματιστείτε σοβαρά. Να δίνετε ιδιαίτερη προσοχή στα παιδιά που θα πρέπει να είναι πάντοτε σωστά δεμένα.**
- **Μην χρησιμοποιείτε καλύμματα στα μπροστινά καθίσματα. Μπορεί να παρεμποδίσουν το άνοιγμα του πλευρικού αερόσακου ή του πλευρικού αερόσακου κουρτίνα.**

Σύστημα προεντατήρα ζώνης ασφαλείας

Το σύστημα του προεντατήρα της ζώνης ασφαλείας μπορεί να ενεργοποιηθεί μαζί με το σύστημα του αερόσακου σε συγκεκριμένους τύπους συγκρούσεων.

Λειτουργώντας με το καρούλι και την γλώσσα της ζώνης, βοηθάει να σφίξει η ζώνη ασφαλείας την στιγμή που το αυτοκίνητο εμπλέκεται σε συγκεκριμένους τύπους σύγκρουσης, βοηθώντας στην πρόσδεση των επιβατών των μπροστινών καθισμάτων. (Δείτε το «Σύστημα ζώνης ασφαλείας με προεντατήρα» πιο κάτω).

Προειδοποιητικές ετικέτες αερόσακου

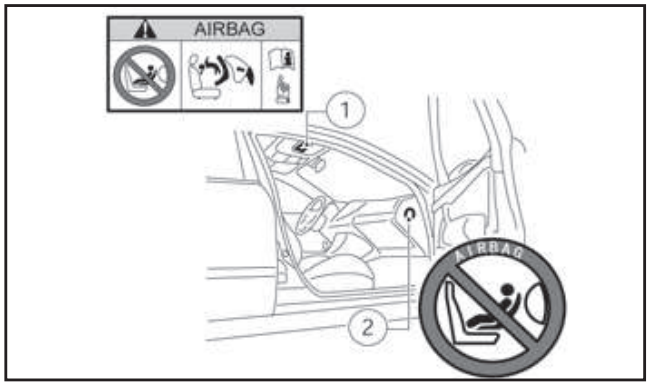

Αριστερότιμονο μοντέλο

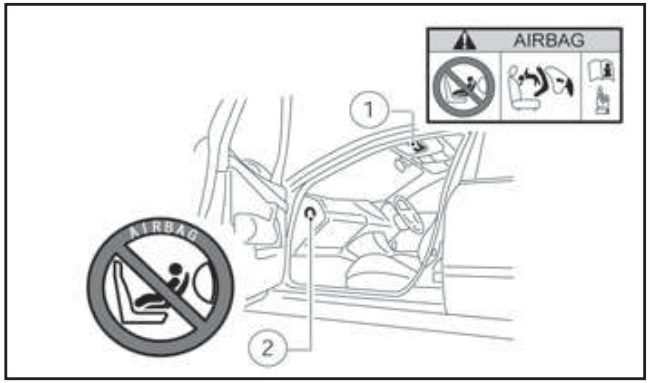

Δεξιοτίμονο μοντέλο

Οι προειδοποιητικές ετικέτες για το σύστημα του αερόσακου βρίσκονται στο αυτοκίνητο στα σημεία που φαίνονται στην εικόνα.

SRS Αερόσακος:

Η προειδοποιητική ετικέτα (1) βρίσκεται στην επιφάνεια του σκιαδίου του συνοδηγού.

SRS Αερόσακος συνοδηγού:

Η προειδοποιητική ετικέτα (2) βρίσκεται στο ταμπλό, στην πλευρά του συνοδηγού.

Και οι δύο ετικέτες σας προειδοποιούν να μην τοποθετήσετε παιδικό κάθισμα με την όψη πίσω στο κάθισμα του συνοδηγού καθώς η χρήση του παιδικού καθίσματος σε αυτή την θέση του αυτοκινήτου θα μπορούσε να προκαλέσει σοβαρό τραυματισμό στο βρέφος σε περίπτωση που ανοίξει ο αερόσακος στην διάρκεια μιας σύγκρουσης.

Στα αυτοκίνητα που είναι εξοπλισμένα με αερόσακο συνοδηγού, χρησιμοποιήστε το παιδικό κάθισμα με την όψη πίσω μόνο στα πίσω καθίσματα του αυτοκινήτου. **«ΠΟΤΕ μην χρησιμοποιείτε παιδικό κάθισμα με την όψη πίσω σε κάθισμα που προστατεύεται από έναν ΕΝΕΡΓΟ ΑΕΡΟΣΑΚΟ μπροστά του. Μπορεί να προκύψει ΘΑΝΑΤΟΣ ή ΣΟΒΑΡΟΣ ΤΡΑΥΜΑΤΙΣΜΟΣ στο ΠΑΙΔΙ»**. Βεβαιωθείτε ότι διαβάσατε την περιγραφή στην «ΕΤΙΚΕΤΑ ΑΕΡΟΣΑΚΟΥ» στο τέλος αυτού του βιβλίου.

Όταν τοποθετείτε ένα σύστημα παιδικού καθίσματος στο αυτοκίνητό σας, ακολουθείτε πάντα για την εγκατάσταση τις οδηγίες του κατασκευαστή του παιδικού καθίσματος.

Για περισσότερες πληροφορίες δείτε το «Παιδικά καθίσματα» πιο πριν.

Προειδοποιητικό φως αερόσακου

Το προειδοποιητικό φως του αερόσακου, που έχει την ένδειξη στο ταμπλό των οργάνων, παρακολουθεί τα κυκλώματα των συστημάτων του αερόσακου, τους προεντατήρες και όλες τις σχετικές καλωδιώσεις.

Όταν ο διακόπτης της μίζας είναι στην θέση ON, το προειδοποιητικό φως του αερόσακου θα ανάψει για περίπου 7 δευτερόλεπτα και στην συνέχεια θα σβήσει. Αυτό σημαίνει ότι το σύστημα λειτουργεί κανονικά.

Εάν προκύψει οποιαδήποτε από τις παρακάτω συνθήκες, τότε τα συστήματα του αερόσακου και / ή της ζώνης ασφαλείας με προεντατήρα χρειάζονται έλεγχο:

- Το προειδοποιητικό φως του αερόσακου παραμένει αναμμένο μετά τα περίπου 7 δευτερόλεπτα.
- Το προειδοποιητικό φως του αερόσακου αναβοσβήνει κατά διαστήματα.
- Το προειδοποιητικό φως του αερόσακου δεν ανάβει καθόλου.

Κάτω από αυτές τις συνθήκες οι αερόσακοι και / ή η ζώνη ασφαλείας με προεντατήρα δεν θα λειτουργήσουν σωστά. Θα πρέπει να ελεγχθούν και να επισκευαστούν. Οδηγήστε το αυτοκίνητό σας αμέσως σε εξουσιοδοτημένο συνεργείο NISSAN ή εξειδικευμένο συνεργείο.

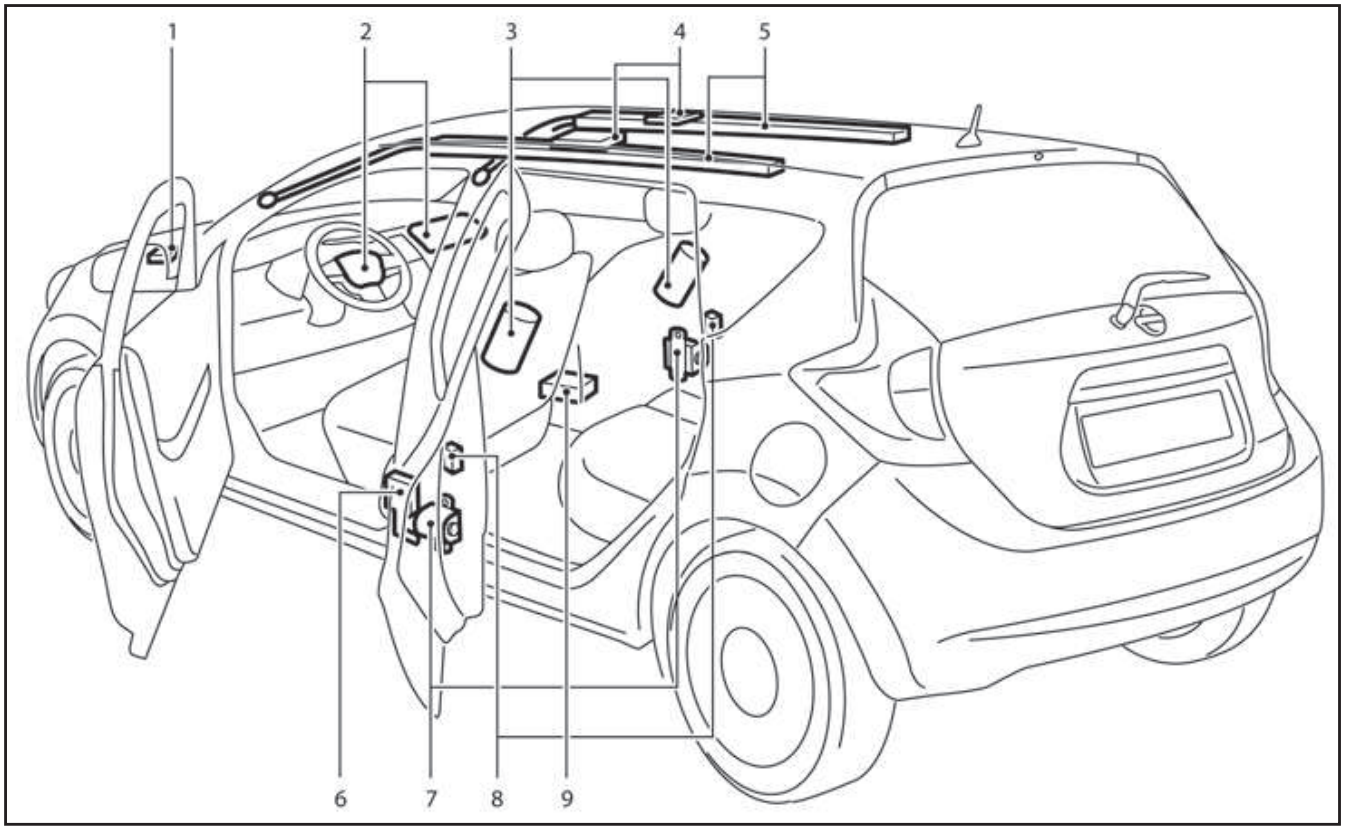

Παράδειγμα (Αριστερότιμονο μοντέλο)

ΣΥΣΤΗΜΑΤΑ ΑΕΡΟΣΑΚΟΥ

1. Αισθητήρας ζώνης πρόσκρουσης
2. Μονάδες μπροστινών αερόσακων
3. Μονάδες πλευρικών αερόσακων τοποθετημένων στα μπροστινά καθίσματα
4. Μονάδες ανοίγματος πλευρικών αερόσακων κουρτίνα τοποθετημένων στην οροφή
5. Μονάδες πλευρικών αερόσακων κουρτίνα τοποθετημένων στην οροφή
6. Εξωτερικός προεντατήρας ζώνης μέσης (πλευρά οδηγού)
7. Ζώνη ασφαλείας με προεντατήρες
8. Περιμετρικοί αισθητήρες
9. Μονάδα Ελέγχου Αερόσακου (ACU)

ΠΡΟΕΙΔΟΠΟΙΗΣΗ

- **Μην τοποθετείτε κανένα αντικείμενο στο κάλυμμα του τιμονιού, πάνω στο ταμπλό και κοντά στις ταπετσαρίες των μπροστινών πορτών και τα μπροστινά καθίσματα. Μην τοποθετείτε κανένα αντικείμενο ανάμεσα σε οποιονδήποτε επιβάτη και το τιμόνι, το ταμπλό και κοντά στις ταπετσαρίες των μπροστινών πορτών και τα μπροστινά καθίσματα. Τα αντικείμενα αυτά θα μπορούσαν να γίνουν επικίνδυνα και να προκαλέσουν τραυματισμό εάν ανοίξει ένας αερόσακος.**
- **Αμέσως μετά το άνοιγμα, αρκετά εξαρτήματα του αερόσακου μπορεί να είναι ζεστά. Μην τα ακουμπάτε γιατί μπορεί να καείτε.**
- **Δεν θα πρέπει να γίνεται καμία μη εξουσιοδοτημένη αλλαγή σε οποιοδήποτε εξάρτημα ή την καλωδίωση του συστήματος του αερόσακου ώστε να αποφευχθεί το ενδεχόμενο να ανοίξει ο αερόσακος κατά λάθος ή να προκληθεί ζημιά στα συστήματα του αερόσακου.**
- **Μην κάνετε μη εξουσιοδοτημένες αλλαγές στο ηλεκτρικό σύστημα του αυτοκινήτου σας, το σύστημα ανάρτησης, το μπροστινό τμήμα του αμαξώματος και τα πλευρικά πάνελ. Αυτό μπορεί να επηρεάσει την σωστή λειτουργία των συστημάτων του αερόσακου.**

- **Οι παρεμβάσεις στο σύστημα του αερόσακου, μπορεί να έχουν σαν αποτέλεσμα σοβαρό τραυματισμό. Σαν παρεμβάσεις νοούνται και οι αλλαγές στο τιμόνι και το ταμπλό με την τοποθέτηση υλικών πάνω από το τιμόνι και πάνω στο ταμπλό ή η τοποθέτηση υλικού ταπετσαρίας γύρω από τα συστήματα του αερόσακου.**
- **Οποιαδήποτε εργασία γύρω και πάνω στο σύστημα του αερόσακου θα πρέπει να γίνεται από εξουσιοδοτημένο συνεργείο της NISSAN ή εξειδικευμένο συνεργείο. Η του αερόσακου δεν θα πρέπει να τροποποιείται ή να αποσυνδέεται. Δεν θα πρέπει να χρησιμοποιούνται στο σύστημα του αερόσακου μη εξουσιοδοτημένος ηλεκτρικός εξοπλισμός ελέγχου και μονάδες έρευνας.**
- **Οι συνδέσεις της καλωδίωσης του αερόσακου είναι κίτρινες και / ή πορτοκαλί για εύκολη αναγνώριση.**

Όταν ανοίγουν οι αερόσακοι μπορεί να ακουστεί ένας δυνατός θόρυβος και να ακολουθήσει η απελευθέρωση καπνού. Ο καπνός αυτός δεν είναι επικίνδυνος και δεν υποδηλώνει φωτιά αλλά, θα πρέπει να προσέξετε να μην τον εισπνεύσετε καθώς μπορεί να προκαλέσει ερεθισμό και βήχα. Όσοι έχουν ιστορικό με αναπνευστικά προβλήματα θα πρέπει να πάρουν αμέσως καθαρό αέρα.

Σύστημα Μπροστινών Αερόσακων

Ο αερόσακος του οδηγού βρίσκεται στο κέντρο του τιμονιού ενώ ο αερόσακος του συνοδηγού βρίσκεται στο ταμπλό πάνω από το ντουλαπάκι.

Οι αερόσακοι είναι σχεδιασμένοι να ανοίγουν σε ιδιαίτερα σφοδρές μετωπικές συγκρούσεις αν και μπορεί να ανοίξουν και όταν οι δυνάμεις άλλου τύπου συγκρούσεων είναι παρόμοιες με αυτές μιας ιδιαίτερα σφοδρής μετωπικής σύγκρουσης. Μπορεί να μην ανοίξουν σε συγκεκριμένες μετωπικές συγκρούσεις. Η ζημιά του αυτοκινήτου (ή η έλλειψή της) δεν είναι πάντοτε ένδειξη της σωστής λειτουργίας του συστήματος των μπροστινών αερόσακων.

Φως κατάστασης αερόσακου συνοδηγού:

Όταν ο διακόπτης της μίζας τοποθετηθεί στην θέση ON, το φως κατάστασης αερόσακου συνοδηγού στους μετρητές ανάβει για περίπου 7 δευτερόλεπτα και στην συνέχεια σβήνει. Αυτό δείχνει ότι το σύστημα του αερόσακου του συνοδηγού λειτουργεί κανονικά.

Όταν ο διακόπτης του αερόσακου του συνοδηγού είναι κλειστός με τον διακόπτη σβησίματος αερόσακου συνοδηγού, το φως κατάστασης του αερόσακου του συνοδηγού θα ανάψει και θα παραμείνει αναμμένο για όσο ο διακόπτης του αερόσακου του συνοδηγού είναι στην θέση OFF.

⚠ ΠΡΟΕΙΔΟΠΟΙΗΣΗ

Εάν παρουσιαστεί οποιαδήποτε από τις παρακάτω περιστάσεις, αφού έχετε προηγουμένως βάλει τον διακόπτη της μίζας στην θέση ON, ζητήστε τον έλεγχο και εάν απαιτείται την επισκευή του συστήματος από εξουσιοδοτημένο συνεργείο Nissan ή εξειδικευμένο συνεργείο.

- **Το φως κατάστασης του αερόσακου του συνοδηγού παραμένει αναμμένο μετά τα περίπου 7 δευτερόλεπτα.**
- **Το φως κατάστασης του αερόσακου του συνοδηγού δεν ανάβει καθόλου.**

Το σύστημα του αερόσακου του συνοδηγού μπορεί να μην λειτουργεί σωστά, εκτός εάν προηγουμένως ελεγχθεί και επισκευαστεί.

Διακόπτης αερόσακου συνοδηγού:

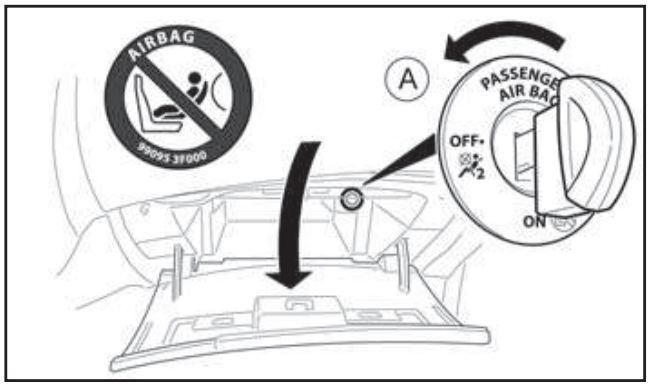

Ο αερόσακος του συνοδηγού μπορεί να κλείσει, με τον διακόπτη του αερόσακου συνοδηγού (A) που βρίσκεται μέσα στο ντουλαπάκι.

Για να κλείσετε τον αερόσακο του συνοδηγού:

1. Βάλτε τον διακόπτη της μίζας στην θέση “OFF”.
2. Ανοίξτε το ντουλαπάκι και βάλτε το κλειδί μέσα στον διακόπτη του αερόσακου του συνοδηγού. Για τα μοντέλα με Έξυπνο Κλειδί, δείτε το «Κλειδιά» στο κεφάλαιο «3. Έλεγχοι και ρυθμίσεις πριν την οδήγηση», για την χρήση του μηχανικού κλειδιού.
3. Πιέστε και γυρίστε το κλειδί στην θέση “OFF”.
4. Βάλτε τον διακόπτη της μίζας στην θέση ON. Το φως κατάστασης αερόσακου συνοδηγού θα ανάψει και θα παραμείνει αναμμένο.

Για να ανοίξετε τον αερόσακο του συνοδηγού.

1. Βάλτε τον διακόπτη της μίζας στην θέση “OFF”.
2. Ανοίξτε το ντουλαπάκι και βάλτε το κλειδί μέσα στον διακόπτη του αερόσακου του συνοδηγού.
3. Πιέστε και γυρίστε το κλειδί στην θέση “ON”.
4. Βάλτε τον διακόπτη της μίζας στην θέση ON. Το φως κατάστασης αερόσακου συνοδηγού θα ανάψει και μετά θα σβήσει.

Σύστημα Πλευρικών Αερόσακων τοποθετημένων στα μπροστινά καθίσματα

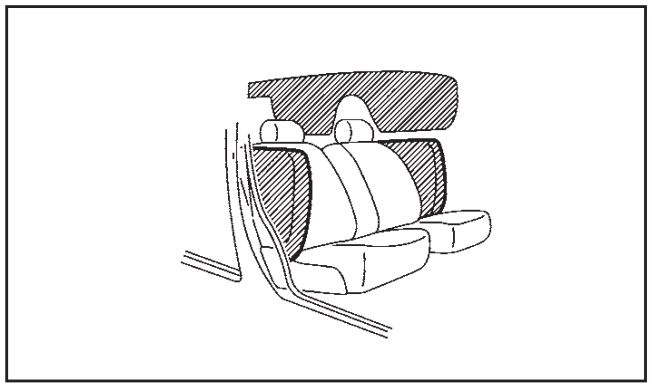

Οι πλευρικοί αερόσακοι βρίσκονται στην εξωτερική πλευρά της πλάτης των μπροστινών καθισμάτων.

Οι πλευρικοί αερόσακοι είναι σχεδιασμένοι να ανοίξουν σε ιδιαίτερα σφοδρές πλάγιες συγκρούσεις αν και μπορεί να ανοίξουν και όταν οι δυνάμεις άλλου τύπου συγκρούσεων είναι παρόμοιες με αυτές μιας ιδιαίτερα σφοδρής πλάγιας σύγκρουσης. Μπορεί να μην ανοίξουν σε συγκεκριμένες πλάγιες συγκρούσεις. Η ζημιά του αυτοκινήτου (ή η έλλειψή της) δεν είναι πάντοτε ένδειξη της σωστής λειτουργίας του συστήματος του πλευρικού αερόσακου.

Σύστημα Πλευρικών Αερόσακων Κουρτίνα τοποθετημένων στην οροφή

Οι πλευρικοί αερόσακοι κουρτίνα βρίσκονται στις ράγες της οροφής.

Οι πλευρικοί αερόσακοι κουρτίνα είναι σχεδιασμένοι να ανοίξουν σε ιδιαίτερα σφοδρές πλάγιες συγκρούσεις αν και μπορεί να ανοίξουν και όταν οι δυνάμεις άλλου τύπου συγκρούσεων είναι παρόμοιες με αυτές μιας ιδιαίτερα σφοδρής πλάγιας σύγκρουσης. Μπορεί να μην ανοίξουν σε συγκεκριμένες πλάγιες συγκρούσεις. Η ζημιά του αυτοκινήτου (ή η έλλειψή της) δεν είναι πάντοτε ένδειξη της σωστής λειτουργίας του συστήματος του πλευρικού αερόσακου κουρτίνα.

ΣΥΣΤΗΜΑ ΖΩΝΗΣ ΑΣΦΑΛΕΙΑΣ ΜΕ ΠΡΟΕΝΤΑΤΗΡΑ

⚠ ΠΡΟΕΙΔΟΠΟΙΗΣΗ

- **Η ζώνη ασφαλείας με προεντατήρα δεν μπορεί να ξαναχρησιμοποιηθεί μετά την ενεργοποίησή της. Πρέπει να αντικατασταθεί μαζί με το καρούλι και την πόρπη σαν σύνολο.**
- **Εάν το όχημα εμπλακεί σε μετωπική σύγκρουση αλλά δεν ενεργοποιηθεί ο προεντατήρας, θα πρέπει το σύστημα να ελεγχθεί και αν χρειάζεται να αντικατασταθεί από το εξουσιοδοτημένο συνεργείο NISSAN ή εξειδικευμένο συνεργείο.**
- **Δεν θα πρέπει να γίνεται καμία μη εξουσιοδοτημένη αλλαγή στο σύστημα των ζωνών ασφαλείας με προεντατήρα. Με τον τρόπο αυτό θα αποφευχθεί η κατά λάθος ενεργοποίηση του προεντατήρα ή η βλάβη στον τρόπο λειτουργίας του συστήματος.**

- **Οποιαδήποτε εργασία γύρω και πάνω στο σύστημα των ζωνών ασφαλείας με προεντατήρα θα πρέπει να γίνεται από εξουσιοδοτημένο συνεργείο της NISSAN ή εξειδικευμένο συνεργείο. Η καλωδίωση των αερόσακων δεν θα πρέπει να τροποποιείται ή να αποσυνδέεται. Δεν θα πρέπει να χρησιμοποιούνται στο σύστημα των ζωνών ασφαλείας με προεντατήρα μη εξουσιοδοτημένος ηλεκτρικός εξοπλισμός ελέγχου και μονάδες έρευνας.**
- **Εάν χρειαστεί να καταστρέψετε τις ζώνες ασφαλείας με προεντατήρα ή να καταστρέψετε το αυτοκίνητο, παρακαλούμε να έλθετε σε επαφή με εξουσιοδοτημένο συνεργείο NISSAN ή εξειδικευμένο συνεργείο. Οι σωστές διαδικασίες για την καταστροφή τους περιγράφονται στο Service Manual της NISSAN. Η λανθασμένη διαδικασία καταστροφής μπορεί να προκαλέσει τραυματισμό.**

Το σύστημα του προεντατήρα των ζωνών ασφαλείας μπορεί να ενεργοποιηθεί με το σύστημα του αερόσακου σε συγκεκριμένους τύπους σύγκρουσης.

Λειτουργώντας με το καρούλι της ζώνης ασφαλείας, βοηθάει να σφίξει η ζώνη ασφαλείας όταν το αυτοκίνητο εμπλακεί σε συγκεκριμένους τύπους σύγκρουσης, βοηθώντας στην πρόσδεση των επιβατών των μπροστινών καθισμάτων.

Ο προεντατήρας είναι ενσωματωμένος στο καρούλι της ζώνης ασφαλείας. Αυτές οι ζώνες ασφαλείας χρησιμοποιούνται όπως και οι συμβατικές ζώνες ασφαλείας.

Όταν ενεργοποιούνται οι ζώνες ασφαλείας με προεντατήρα, μπορεί να ακουστεί ένας δυνατός θόρυβος και να ακολουθήσει η απελευθέρωση καπνού. Ο καπνός αυτός δεν είναι επιβλαβής και δεν υποδεικνύει την ύπαρξη φωτιάς. Ωστόσο θα πρέπει να προσέξετε ώστε να μην τον εισπνέετε για πολύ ώρα καθώς μπορεί να προκαλέσει ερεθισμό και βήχα. Όσοι έχουν ιστορικό με αναπνευστικό πρόβλημα θα πρέπει να πάρουν άμεσα καθαρό αέρα.

ΔΙΑΔΙΚΑΣΙΑ ΕΠΙΣΚΕΥΗΣ ΚΑΙ ΑΝΤΙΚΑΤΑΣΤΑΣΗΣ

⚠ ΠΡΟΕΙΔΟΠΟΙΗΣΗ

- **Από την στιγμή που θα ανοίξουν οι αερόσακοι, οι μονάδες των αερόσακων δεν θα λειτουργήσουν ξανά και πρέπει να αντικατασταθούν. Οι μονάδες των αερόσακων θα πρέπει να αντικατασταθούν από εξουσιοδοτημένο συνεργείο NISSAN ή εξειδικευμένο συνεργείο. Οι μονάδες του αερόσακου που έχουν ανοίξει δεν μπορούν να επισκευαστούν.**
- **Τα συστήματα του αερόσακου θα πρέπει να ελεγχθούν από εξουσιοδοτημένο συνεργείο της NISSAN ή εξειδικευμένο συνεργείο, εάν γίνει ζημιά στο μπροστινό άκρο του αυτοκινήτου.**
- **Εάν χρειαστεί να καταστρέψετε τον αερόσακο ή να καταστρέψετε το αυτοκίνητο, παρακαλούμε να έλθετε σε επαφή με εξουσιοδοτημένο συνεργείο NISSAN ή εξειδικευμένο συνεργείο. Οι σωστές διαδικασίες για την καταστροφή του αερόσακου περιγράφονται στο Service Manual της NISSAN. Η λανθασμένη διαδικασία καταστροφής μπορεί να προκαλέσει τραυματισμό.**

Τα συστήματα του αερόσακου και της ζώνης ασφαλείας με προεντατήρα είναι σχεδιασμένα ώστε να ενεργοποιηθούν μία φορά μόνο. Εάν έχει ανοίξει ο αερόσακος, το προειδοποιητικό φως τους αερόσακου θα παραμένει αναμμένο σαν υπενθύμιση, εκτός αν έχει υποστεί βλάβη. Η επισκευή και η αντικατάσταση αυτών των συστημάτων πρέπει να γίνεται μόνο από εξουσιοδοτημένο συνεργείο NISSAN ή εξειδικευμένο συνεργείο.

Όταν απαιτείται εργασία συντήρησης στο αυτοκίνητο, θα πρέπει να υποδεικνύονται σε αυτόν που θα κάνει την συντήρηση το σύστημα του αερόσακου και των ζωνών ασφαλείας με προεντατήρα, καθώς και τα σχετικά μέρη. Ο διακόπτης της μίζας θα πρέπει να είναι πάντα στην θέση LOCK όταν δουλεύετε κάτω από το καπό ή στο εσωτερικό του αυτοκινήτου.

2 Όργανα και χειριστήρια

Μετρητές και δείκτες 2-2
Ταχύμετρο 2-2
Στροφόμετρο.....2-2
Χιλιομετρητής / Διπλός χιλιομετρητής ταξιδιού 2-2
Υπολογιστής ταξιδιού και ρολόι (όπου υπάρχει) 2-3
Δείκτης καυσίμου 2-5
Ένδειξη θέσης επιλογέα (Μηχανικό σαζμάν – όπου υπάρχει) 2-5
Ένδειξη θέσης Σαζμάν Xtronic (CVT) (όπου υπάρχει).....2-5
Έλεγχος φωτεινότητας.....2-5
Θερμοκρασία εξωτερικού αέρα 2-6
Πληροφορίες συντήρησης μοντέλων βενζίνης.....2-6
Πληροφορίες συντήρησης μοντέλων πετρελαίου.....2-6
Μετρητές ECO 2-7
Προειδοποιητικά / ενδεικτικά φώτα και βομβητές.....2-10
Έλεγχος λαμπών.....2-11
Προειδοποιητικά φώτα.....2-11
Ενδεικτικά φώτα 2-17
Βομβητές 2-21
Διακόπτης προβολέων και φλας.....2-22
Διακόπτης προβολέων 2-22
Σύστημα εξοικονόμησης μπαταρίας 2-23
Ρύθμιση δέσμης προβολέων 2-23
Διακόπτης φλας 2-24
Διακόπτης φώτων ομίχλης.....2-25
Μπροστινά φώτα ομίχλης (όπου υπάρχει).....2-25
Πίσω φώς ομίχλης 2-25
Διακόπτης υαλοκαθαριστήρα και πλυστικού 2-26
Διακόπτης υαλοκαθαριστήρα και πλυστικού παρπρίζ....2-26
Σύστημα αυτόματου σκουπίσματος με αισθητήρα βροχής (όπου υπάρχει).....2-27
Διακόπτης υαλοκαθαριστήρα και πλυστικού πίσω παρμπρίζ.....2-28
Διακόπτης αντιθαμβωτικού 2-28
Αντιθαμβωτικό εξωτερικού καθρέπτη (όπου υπάρχει) 2-
Κόρνα.....2-29
Παράθυρα.....2-29
Χειροκίνητα παράθυρα (όπου υπάρχει) 2-29
Ηλεκτρικά παράθυρα (όπου υπάρχει).....2-29
Ρολόι 2-31
Ρύθμιση της ώρας.....2-32
Ηλεκτρική παροχή 2-32
Αποθήκευση.....2-33
Ντουλαπάκι.....2-33
Κουτί στο πάνω μέρος του ταμπλό 2-33
Θήκη καρτών 2-33
Θέσεις ποτηριών 2-33
Θέση μαλακών μπουκαλιών.....2-33
Τσέπες καθισμάτων (όπου υπάρχει) 2-34
Σύστημα “Karakuri” (εύκαμπτου ταμπλό) (όπου υπάρχει) 2-34
Κάλυμμα χώρου αποσκευών.....2-36
Γάντζοι αποσκευών 2-36
Σχάρα οροφής.....2-36
Σκιάδια 2-37
Πανοραμική γυάλινη οροφή (όπου υπάρχει) 2-37
Λειτουργία σκιαδίου.....2-37
Εσωτερικά φώτα.....2-38
Φως καμπίνας.....2-38

Για την εικόνα, δείτε το «Ταμπλό οργάνων» στο κεφάλαιο «0. Πίνακας περιεχομένων με εικόνες» και το «Μετρητές και δείκτες» στο κεφάλαιο «0. Πίνακας περιεχομένων με εικόνες».

ΤΑΧΥΜΕΤΡΟ

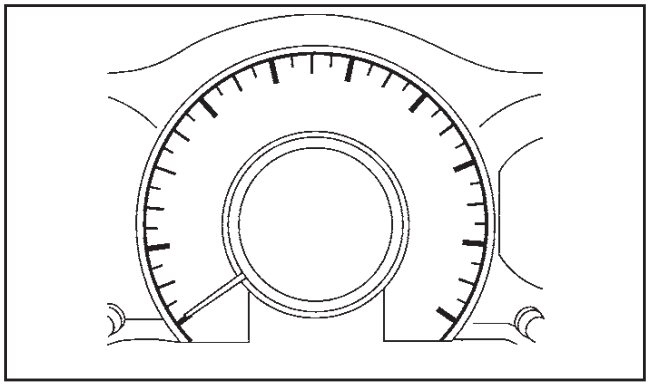

Το ταχύμετρο δείχνει την ταχύτητα του αυτοκινήτου.

ΣΤΡΟΦΟΜΕΤΡΟ

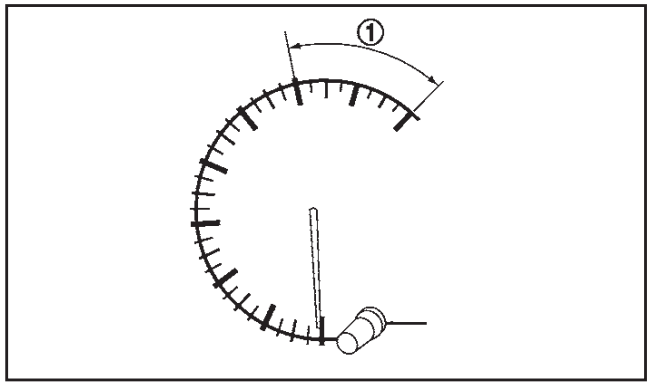

Το στροφόμετρο δείχνει την ταχύτητα του κινητήρα σε στροφές ανά λεπτό (r/min).

Μην μαρσάρετε τον κινητήρα στην κόκκινη ζώνη (1).

ΧΙΛΙΟΜΕΤΡΗΤΗΣ / ΔΙΠΛΟΣ ΧΙΛΙΟΜΕΤΡΗΤΗΣ ΤΑΞΙΔΙΟΥ

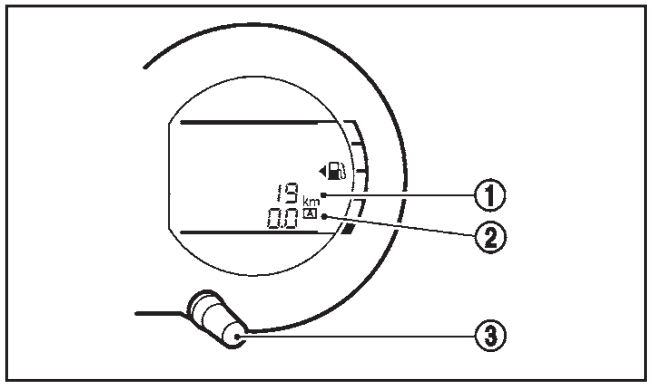

Ο χιλιομετρητής / διπλός χιλιομετρητής ταξιδιού εμφανίζεται:

- όταν ο διακόπτης της μίζας είναι στην θέση ON.
- για 30 δευτερόλεπτα από την στιγμή που βάλετε τον διακόπτη της μίζας στην θέση “OFF”.

Ο χιλιομετρητής (1) εμφανίζει την συνολική απόσταση που έχει διανύσει το αυτοκίνητο.

Ο διπλός χιλιομετρητής (2) εμφανίζει την απόσταση μεμονωμένων ταξιδιών.

Αλλαγή της ένδειξης του διπλού χιλιομετρητή ταξιδιού:

Πατήστε το κουμπί μηδενισμού (3) για να αλλάξετε την ένδειξη ως εξής:

Χιλιομετρητής → ΤΑΞΙΔΙ A → ΤΑΞΙΔΙ B → Λειτουργία υπολογιστή ταξιδιού → Χιλιομετρητής

Για πληροφορίες για τον υπολογιστή ταξιδιού δείτε το «Υπολογιστής ταξιδιού και ρολόι (όπου υπάρχει)» παρακάτω.

Μηδενισμός του διπλού χιλιομετρητή ταξιδιού:

Πατήστε το κουμπί μηδενισμού (3) για περισσότερο από 1 δευτερόλεπτο για να μηδενίσετε το χιλιομετρητή ταξιδιού.

ΥΠΟΛΟΓΙΣΤΗΣ ΤΑΞΙΔΙΟΥ ΚΑΙ ΡΟΛΟΙ (όπου υπάρχει)

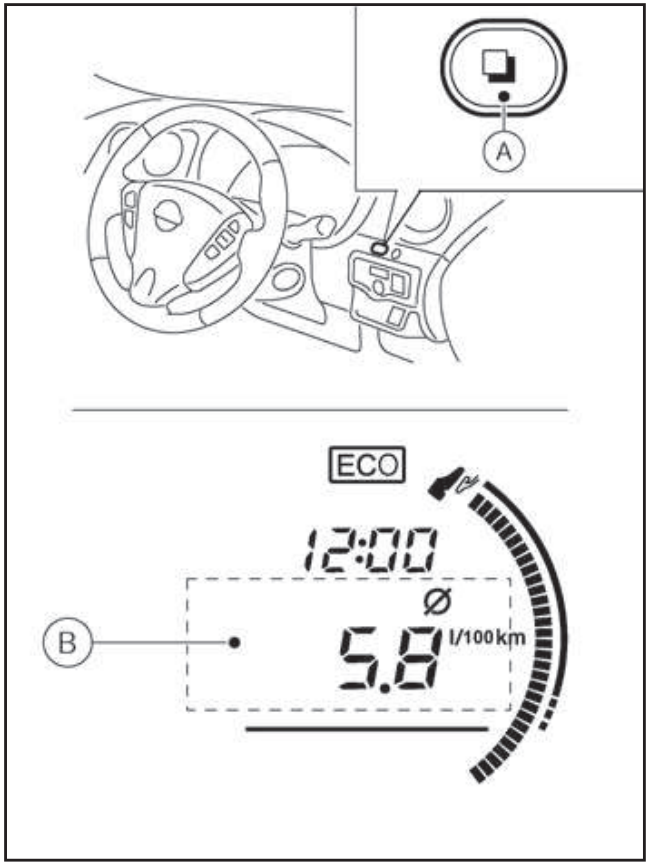

(A) Διακόπτης λειτουργίας υπολογιστή ταξιδιού, (B) Διακόπτης ρύθμισης ρολογιού

Ο διακόπτης λειτουργίας του υπολογιστή ταξιδιού (A) βρίσκεται στο πλάι του μετρητών στο ταμπλό των οργάνων.

Ο υπολογιστής ταξιδιού (B) και το ρολόι εμφανίζονται στην κεντρική οθόνη στο εσωτερικό του ταχύμετρου.

Όταν ο διακόπτης της μίζας τοποθετηθεί στην θέση ON, μπορεί να γίνει επιλογή του υπολογιστή ταξιδιού πατώντας τον διακόπτη λειτουργίας του υπολογιστή ταξιδιού.

Κάθε φορά που πατάτε τον διακόπτη λειτουργίας του υπολογιστή ταξιδιού, η οθόνη (A) θα αλλάξει ως εξής:

Παρούσα κατανάλωση καυσίμου → Μέση κατανάλωση καυσίμου → Κλίμακα → Μέση ταχύτητα → Χρόνος που έχει περάσει → Ρυθμίσεις TPMS

Παρούσα κατανάλωση καυσίμου (χλμ ανά λίτρο)

Η λειτουργία αυτή εμφανίζει την παρούσα κατανάλωση καυσίμου.

Μέση κατανάλωση καυσίμου (χλμ ανά λίτρο)

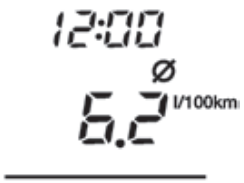

Η λειτουργία μέσης κατανάλωσης καυσίμου, δείχνει την μέση κατανάλωση καυσίμου από τον τελευταίο μηδενισμό.

Η μέση κατανάλωση καυσίμου που φαίνεται στην ένδειξη μπορεί να μηδενιστεί πατώντας τον διακόπτη λειτουργίας (A) για περισσότερο από 1 δευτερόλεπτο.

Η ένδειξη ανανεώνεται κάθε 30 δευτερόλεπτα. Στα περίπου πρώτα 500 μέτρα (1/3 μίλια) μετά τον μηδενισμό, η ένδειξη εμφανίζει «– – – –».

Κλίμακα (χλμ)

Η λειτουργία μέσης κατανάλωσης καυσίμου, δείχνει την μέση κατανάλωση καυσίμου από τον τελευταίο μηδενισμό.

Η λειτουργία κλίμακας σας παρέχει έναν υπολογισμό της απόστασης που μπορείτε να διανύσετε πριν βάλετε ξανά καύσιμο.

Η κλίμακα υπολογίζεται διαρκώς, με βάση την ποσότητα του καυσίμου στο ρεζερβουάρ και την πραγματική κατανάλωση καυσίμου.

Η ένδειξη ανανεώνεται κάθε 30 δευτερόλεπτα.

Η λειτουργία της κλίμακας συμπεριλαμβάνει μία λειτουργία προειδοποίησης χαμηλής στάθμης: όταν η στάθμη του καυσίμου είναι χαμηλή, η λειτουργία της κλίμακας επιλέγεται αυτόματα και τα ψηφία αναβοσβήνουν για να τραβήξουν την προσοχή του οδηγού. Πατήστε το κουμπί λειτουργίας (A) του υπολογιστή ταξιδιού για να επιστρέψετε στην λειτουργία που είχε επιλεγεί πριν εμφανιστεί η προειδοποίηση.

Όταν η στάθμη καυσίμου πέφτει ακόμη χαμηλότερα, η ένδειξη της κλίμακας θα αλλάξει σε «– – – –».

- **Εάν η ποσότητα του καυσίμου που προστεθεί είναι μικρή, η ένδειξη μπορεί να συνεχίσει να εμφανίζεται αμέσως πριν σβήσετε τον διακόπτη της μίζας.**
- **Όταν οδηγείτε σε ανηφόρα ή σε συνεχόμενες στροφές, το καύσιμο μετατοπίζεται στο ρεζερβουάρ και μπορεί στιγμιαία να αλλάξει η ένδειξη.**

Μέση ταχύτητα

Η λειτουργία μέσης ταχύτητας εμφανίζει την μέση ταχύτητα του αυτοκινήτου από τον τελευταίο μηδενισμό.

Ο μηδενισμός γίνεται πατώντας το κουμπί λειτουργίας του υπολογιστή ταξιδιού (A) για περισσότερο από 1 δευτερόλεπτο.

Χρόνος που έχει περάσει

Η λειτουργία αυτή δείχνει τον χρόνο που έχει περάσει από τον τελευταίο μηδενισμό.

Ο χρόνος που έχει περάσει μπορεί να μηδενιστεί πατώντας το κουμπί λειτουργίας του υπολογιστή ταξιδιού (A) για περισσότερο από 1 δευτερόλεπτο.

Ρύθμιση Συστήματος Παρακολούθησης Πίεσης Ελαστικών (TPMS)

Γενικές πληροφορίες. Παρακαλούμε δείτε το «Σύστημα Παρακολούθησης Πίεσης Ελαστικών (TPMS)» στο κεφάλαιο «5. Ξεκίνημα και οδήγηση» για περισσότερες λεπτομέρειες.

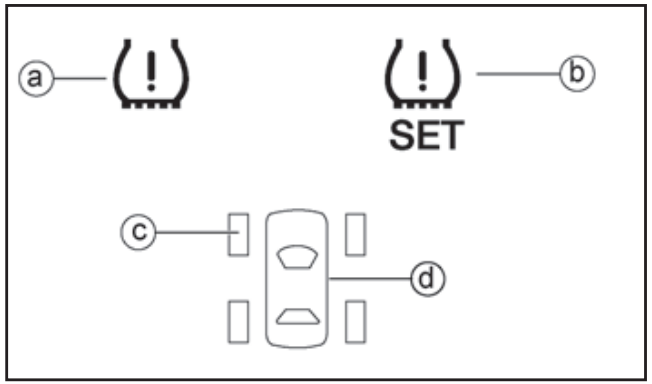

(a) Ενδεικτικό φως TPMS

(b) Ενδεικτικό φως ρύθμισης TPMS

(c) Ενδεικτικό φως ελαστικών

(d) Ενδεικτικό φως θέση ελαστικού TPMS

- Όταν τα φώτα (a), (c) και (d) ανάβουν, σταματήστε το συντομότερο δυνατό και ρυθμίστε τις πιέσεις των ελαστικών στις σωστές τιμές που εμφανίζονται στην ταμπέλα των ελαστικών.
- **Με ανοικτό τον διακόπτη της μίζας και σβηστό τον κινητήρα:** περιηγηθείτε στον υπολογιστή ταξιδιού με επαναλαμβανόμενα σύντομα πατήματα του διακόπτη λειτουργίας του υπολογιστή ταξιδιού. Το TPMS επιλέγεται όταν εμφανίζεται το (b).

  Παρατεταμένο πάτημα του διακόπτη λειτουργίας του υπολογιστή ταξιδιού θα ξεκινήσει την διαδικασία μηδενισμού του TPMS. Το ενδεικτικό φως ρύθμισης TPMS (b) και το ενδεικτικό φως θέσης ελαστικού TPMS (d) θα αναβοσβήσει 3 φορές και για λίγο εμφανίζεται η λέξη SET στην οθόνη. Όταν είναι επιτυχής, ο υπολογιστής ταξιδιού εμφανίζει πάλι την λειτουργία μέσης κατανάλωσης καυσίμου.

  Οδηγήστε το αυτοκίνητο ανάμεσα στα 25 και 100 χλμ / ώρα. Οι ρυθμίσεις TPMS ανανεώνονται.

Λειτουργία ρύθμισης ρολογιού (όπου υπάρχει)

Για την ρύθμιση του ρολογιού δείτε το «Ρολόι» πιο κάτω.

Μηδενισμός των ενδείξεων του υπολογιστή ταξιδιού

Πατήστε το κουμπί λειτουργίας του υπολογιστή ταξιδιού (A) για περισσότερα από 3 δευτερόλεπτα. Η ένδειξη της μέση κατανάλωσης καυσίμου, της μέσης ταχύτητας και του χρόνου που έχει περάσει θα μηδενιστούν ταυτόχρονα.

ΔΕΙΚΤΗΣ ΚΑΥΣΙΜΟΥ

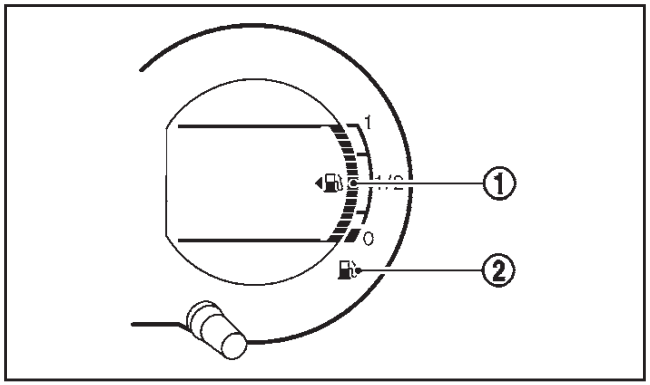

Το βέλος δείχνει ότι το πορτάκι του στομίου γεμίσματος του ρεζερβουάρ καυσίμου βρίσκεται στην αριστερή πλευρά του αυτοκινήτου.

ΠΡΟΣΟΧΗ

Γεμίστε το ρεζερβουάρ πριν ο δείκτης φτάσει στην θέση άδειο.

Υπάρχει ένα μικρό απόθεμα καυσίμου στο ρεζερβουάρ όταν ο δείκτης καυσίμου φτάσει στην θέση άδειο (0).

Ο δείκτης καυσίμου (1) δείχνει την κατά προσέγγιση στάθμη του καυσίμου στο ρεζερβουάρ, όταν ο διακόπτης της μίζας είναι στην θέση ON.

Ο δείκτης μπορεί να κινηθεί ελαφρά κατά το φρενάρισμα, το στρίψιμο, την επιτάχυνση ή το ανέβασμα ή κατέβασμα σε επικλινή εδάφη, λόγω της κίνησης του καυσίμου στο ρεζερβουάρ.

Το προειδοποιητικό φως χαμηλής στάθμης καυσίμου (2) ανάβει όταν η στάθμη του καυσίμου στο ρεζερβουάρ χαμηλώνει. Βάλτε καύσιμο αμέσως μόλις αυτό είναι δυνατό και κατά προτίμηση πριν ο δείκτης φτάσει στο 0 (άδειο).

ΕΝΔΕΙΞΗ ΘΕΣΗΣ ΕΠΙΛΟΓΕΑ (Μηχανικό σαζμάν – όπου υπάρχει)

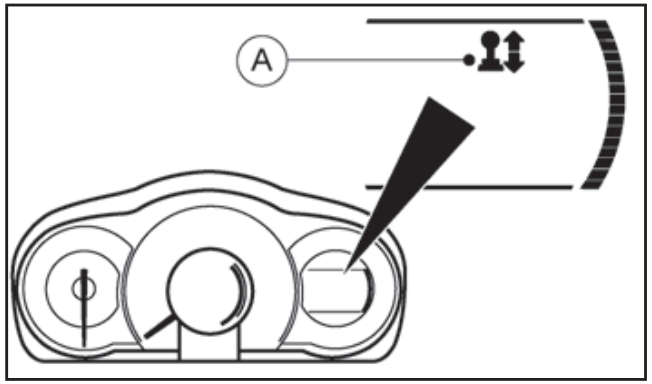

Η ένδειξη της θέσης του επιλογέα (A) μπορεί να βοηθήσει στην βελίτωση του επιπέδου της φιλικής προς το περιβάλλον οδήγησης. Όταν εμφανίζεται το βέλος προς τα επάνω, συνιστάται να αλλάξετε σε μεγαλύτερη ταχύτητα στο σαζμάν. Όταν εμφανίζεται το βέλος προς τα κάτω, συνιστάται να αλλάξετε σε μικρότερη ταχύτητα στο σαζμάν.

Για περισσότερες πληροφορίες δείτε το «Οδήγηση του αυτοκινήτου» στο κεφάλαιο «5. Ξεκίνημα και οδήγηση».

ΕΝΔΕΙΞΗ ΘΕΣΗΣ ΣΑΖΜΑΝ XTRONIC (CVT) (όπου υπάρχει)

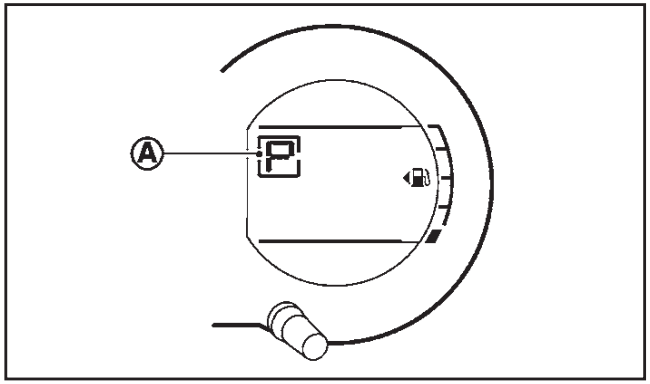

Η ένδειξη θέσης Σαζμάν Xtronic (CVT), δείχνει την θέση του λεβιέ ταχυτήτων όταν ο διακόπτης της μίζας είναι στην θέση ON.

Για περισσότερες πληροφορίες δείτε το «Οδήγηση του αυτοκινήτου» στο κεφάλαιο «5. Ξεκίνημα και οδήγηση».

ΕΛΕΓΧΟΣ ΦΩΤΕΙΝΟΤΗΤΑΣ

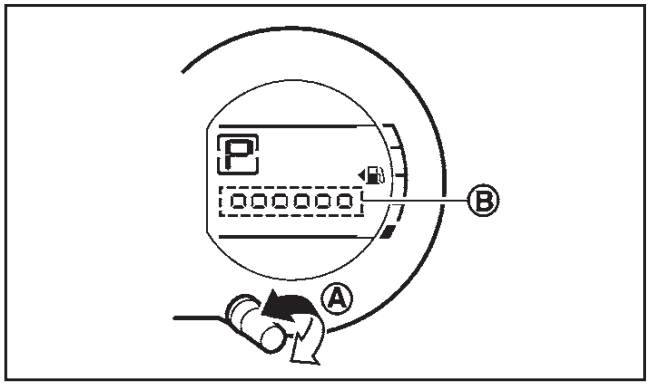

Ο έλεγχος της φωτεινότητας του ταμπλό λειτουργεί όταν ο διακόπτης της μίζας είναι στην θέση «ON».

Γυρίστε τον διακόπτη ελέγχου φωτεινότητας (/ χιλιομετρητή ταξιδιού) (A) δεξιά ή αριστερά για να αυξήσετε ή να μειώσετε την φωτεινότητα. Η ένδειξη της φωτεινότητας (B) θα εμφανιστεί σύντομα στην οθόνη όταν γυριστεί ο διακόπτης για τον έλεγχο της φωτεινότητας.

Όταν το επίπεδο της φωτεινότητας φτάσει το μέγιστο ή το ελάχιστο θα ακουστεί ένας ήχος μπιπ.

ΘΕΡΜΟΚΡΑΣΙΑ ΕΞΩΤΕΡΙΚΟΥ ΑΕΡΑ

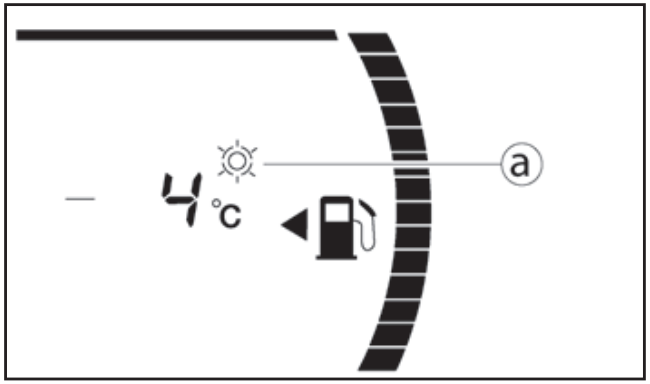

Η θερμοκρασία του εξωτερικού αέρα εμφανίζεται σε βαθμούς Κελσίου ^{0}C.

Όταν η θερμοκρασία του εξωτερικού αέρα μειωθεί στους 4^{0}C ή χαμηλότερα, η ένδειξη θερμοκρασίας εξωτερικού αέρα αναβοσβήνει για να δώσει μια προειδοποίηση. Εμφανίζεται η προειδοποιητική εικόνα ICY (πάγος) (a).

Η ένδειξη θα σταματήσει να αναβοσβήνει μετά από 1 λεπτό ή όταν η θερμοκρασία του εξωτερικού αέρα αυξηθεί πάνω από τους 4^{0}C ή μειωθεί κάτω από τους -4^{0}C.

ΠΛΗΡΟΦΟΡΙΕΣ ΣΥΝΤΗΡΗΣΗΣ ΜΟΝΤΕΛΩΝ ΜΕ ΚΙΝΗΤΗΡΑ ΒΕΝΖΙΝΗΣ

Όταν ο διακόπτης της μίζας τοποθετηθεί στην θέση ON, ανάβει για περίπου 5 δευτερόλεπτα και μετά σβήνει η πληροφόρηση για την συντήρηση (το σύμβολο του κλειδιού 🔧 και η απόσταση για την αλλαγή λαδιού (ή ενός στοιχείου συντήρησης).

Το σύμβολο του κλειδιού και η πληροφόρηση για την απόσταση που απομένει έως την αλλαγή λαδιού εμφανίζεται σαν υπενθύμιση για να κάνετε την αλλαγή λαδιού ή την συντήρηση εμπρόθεσμα.

Για να ορίσετε την απόσταση για την αλλαγή λαδιού (ενός στοιχείου συντήρησης) κάντε τα ακόλουθα:

1. Γυρίστε τον διακόπτη της μίζας στην θέση ON και μέσα σε 3 δευτερόλεπτα και ενώ ακόμη εμφανίζεται η απόσταση έως την αλλαγή λαδιού και το σύμβολο του κλειδιού 🔧, πατήστε τον διακόπτη του χιλιομετρητή ταξιδιού για τουλάχιστον 3 δευτερόλεπτα. Η απόσταση θα αρχίσει να αναβοσβήνει.
2. Κάθε φορά που πατάτε τον διακόπτη του χιλιομετρητή ταξιδιού η απόσταση θα μεγαλώνει. Η απόσταση μεγαλώνει κατά 1.000 χλμ κάθε φορά που πατάτε τον διακόπτη. Η απόσταση έως την αλλαγή μπορεί να οριστεί μέσα σε μία ακτίνα από 0 έως 30.000 χλμ.
3. Μην ακουμπήσετε κανένα διακόπτη για τουλάχιστον 5 δευτερόλεπτα. Η νέα απόσταση για την αλλαγή λαδιού έχει οριστεί στον υπολογιστή ταξιδιού.

Εάν η απόσταση έως την αλλαγή λαδιού οριστεί στο μηδέν (0), η απόσταση και το σύμβολο του κλειδιού δεν θα εμφανίζονται όταν βάζετε τον διακόπτη της μίζας στην θέση ON.

ΠΛΗΡΟΦΟΡΙΕΣ ΣΥΝΤΗΡΗΣΗΣ ΜΟΝΤΕΛΩΝ ΜΕ ΚΙΝΗΤΗΡΑ ΠΕΤΡΕΛΑΙΟΥ

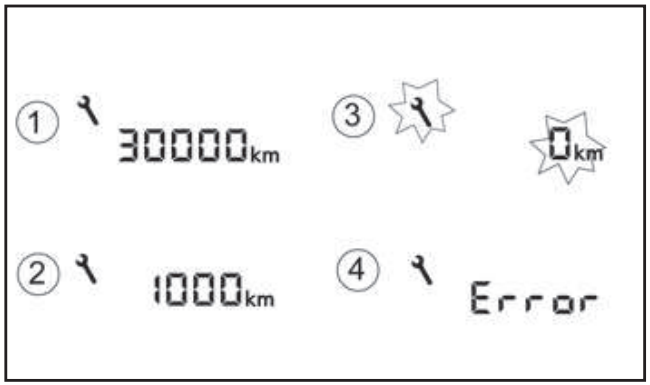

(1) Κανονική λειτουργία

(2) Έχει πλησιάσει η απόσταση έως την αλλαγή λαδιού

(3) Έχει παρέλθει κατά πολύ η απόσταση έως την αλλαγή λαδιού

(4) Μήνυμα σφάλματος

ΣΗΜΕΙΩΣΗ

Το διάστημα συντήρηση θα μειωθεί γρηγορότερα σε συγκεκριμένους τύπους οδήγησης και ειδικά με χαμηλές ταχύτητες σε συνθήκες πόλης.

ΠΡΟΣΟΧΗ

- **Το λάδι του κινητήρα θα πρέπει να αλλάζεται πριν η απόσταση για την αλλαγή λαδιού πέσει στα 0 χλμ.**
- **Εάν δεν το κάνετε την αλλαγή λαδιού, διακινδυνεύετε την πρόκληση ζημιάς στον κινητήρα.**
- **Συνεχίζοντας την οδήγηση αφού η απόσταση για την αλλαγή λαδιού έχει φτάσει τα 0 χλμ μπορεί να έχει σαν αποτέλεσμα μειωμένη απόδοση του κινητήρα. Θα ανάψει το ενδεικτικό φως δυσλειτουργίας του κινητήρα (πορτοκαλί).**
- **Μπορεί επίσης να βουλώσει το DPF (όπου υπάρχει) επειδή περιορίζεται η αναγέννηση μόλις η απόσταση γίνει ίση με 0 χλμ.**
- **Όταν εμφανίζεται "Oil Lo", γεμίστε τον κινητήρα με το σωστό λάδι το συντομότερο δυνατό. Για λεπτομέρειες δείτε το «Λάδι κινητήρα» στο κεφάλαιο «8. Συντήρηση και κάντε το μόνος σας».**
- **Ο έλεγχος της στάθμης του λαδιού του κινητήρα δεν είναι σχεδιασμένος για να είναι η μόνη ένδειξη της χαμηλής στάθμης του λαδιού. Για λεπτομέρειες δείτε το «Λάδι κινητήρα» στο κεφάλαιο «8. Συντήρηση και κάντε το μόνος σας».**
- **Η Nissan συνιστά να ελέγχετε την στάθμη του λαδιού κάθε 5.000 χιλιόμετρα.**

Για να γίνει ο νέος ορισμός της απόστασης έως την συντήρηση ή την αλλαγή λαδιού θα πρέπει πάντα να επισκέπτεστε ένα εξουσιοδοτημένο συνεργείο Nissan ή εξειδικευμένο συνεργείο. Ωστόσο, ο νέος ορισμός της απόστασης έως την αλλαγή λαδιού είναι δυνατός (μόνο αφού έχει αλλαχθεί το λάδι), όπως περιγράφεται στο «Νέος ορισμός» στο «Νέος ορισμός διαστήματος αλλαγής λαδιού» πιο κάτω.

Όταν βάλετε τον διακόπτη της μίζας στην θέση ON, η ένδειξη στο ταχύμετρο θα αλλάξει στην ακόλουθη σειρά:

Απόσταση που απομένει έως την αλλαγή λαδιού (με το σύμβολο) (1) – Κατάσταση στάθμης λαδιού ("Oil Good" ή "Oil Lo") – χιλιομετρητής / διπλός χιλιομετρητής ταξιδιού.

Ή πατήστε το κουμπί του χιλιομετρητή ταξιδιού για να κάνετε κύλιση ανάμεσα στις λειτουργίες.

Ένα σύντομο πάτημα στο κουμπί του χιλιομετρητή ταξιδιού στην διάρκεια της λειτουργίας "Oil Good" ή "Oil Lo" σας επιτρέπει να δείτε μία κατά προσέγγιση ένδειξη της στάθμης του λαδιού. Εάν εμφανιστεί "Oil Lo" θα πρέπει να προστεθεί λάδι στον κινητήρα. (Για λεπτομέρειες δείτε το «Λάδι κινητήρα» στο κεφάλαιο «8. Συντήρηση και κάντε το μόνος σας»).

– Το σύμβολο του κλειδιού και η πληροφόρηση για την απόσταση που απομένει έως την αλλαγή λαδιού λειτουργεί σαν υπενθύμιση για να κάνετε την αλλαγή λαδιού εμπρόθεσμα.

– Εάν η απόσταση που απομένει για την αλλαγή λαδιού πέσει στα 1.500, 1.000, 500, 400, 300, 200 ή 100 χλμ (ή μίλια) και η αλλαγή λαδιού έχει περάσει, η απόσταση για την αλλαγή λαδιού θα συνεχίσει να εμφανίζεται ενώ οδηγείτε (2). Πατήστε το κουμπί του χιλιομετρητή ταξιδιού για να έχετε την ένδειξη του χιλιομετρητή ή του χιλιομετρητή ταξιδιού. Αποτανθείτε σε εξουσιοδοτημένο συνεργείο Nissan ή εξειδικευμένο συνεργείο για να κάνετε την αλλαγή λαδιού.

– Όταν η απόσταση για την αλλαγή λαδιού φτάσει τα 0 χλμ (μίλια) τα σύμβολα και η ένδειξη 0 χλμ θα αναβοσβήνουν συνεχόμενα (3):

- Πατήστε τον διακόπτη του χιλιομετρητή ταξιδιού για να δείτε αμέσως την ένδειξη του χιλιομετρητή / χιλιομετρητή ταξιδιού. Το σύμβολο συνεχίζει να εμφανίζεται και να αναβοσβήνει σαν υπενθύμιση ή προειδοποίηση ότι χρειάζεται να γίνει αλλαγή του λαδιού.
- Έχει περάσει το διάστημα για την αλλαγή λαδιού. Συνιστάται να κάνετε αμέσως την αλλαγή λαδιού σε εξουσιοδοτημένο συνεργείο Nissan ή εξειδικευμένο συνεργείο για να αποφύγετε ζημιά στον κινητήρα.

– Εάν εμφανιστεί το μήνυμα σφάλματος (4), αποτανθείτε σε εξουσιοδοτημένο συνεργείο Nissan ή εξειδικευμένο συνεργείο.

Νέος ορισμός διαστήματος αλλαγής λαδιού

ΣΗΜΕΙΩΣΗ

Μην κάνετε την διαδικασία για το νέο ορισμό διαστήματος αλλαγής λαδιού αν προηγουμένως δεν έχετε αλλάξει το λάδι.

Αφού αλλάξετε το λάδι, χρειάζεται να γίνει νέος ορισμός του διαστήματος αλλαγής λαδιού. Ο νέος ορισμός γίνεται με την χρήση των κουμπιών στο ταχύμετρο. Πατήστε και τα δύο κουμπιά για περισσότερα από 5 δευτερόλεπτα ενώ εμφανίζεται η απόσταση για την αλλαγή λαδιού με τον διακόπτη της μίζας στην θέση ON. Τώρα η απόσταση έως την αλλαγή λαδιού έχει οριστεί.

ΜΕΤΡΗΤΕΣ ECO

ΠΡΟΕΙΔΟΠΟΙΗΣΗ

Εάν οδηγείτε και κοιτάζετε συχνά την οθόνη μπορεί να προκληθεί ατύχημα. Όταν οδηγείτε, ελαχιστοποιήστε τον χρόνο που καταναλώνετε κοιτάζοντας την οθόνη για να αποφύγετε την πρόκληση ατυχήματος.

Ένδειξη οδήγησης ECO

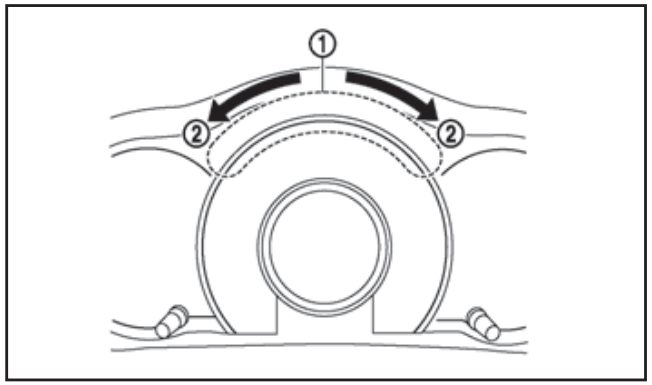

Η ένδειξη οδήγησης ECO (1) εμφανίζεται σε τρία βήματα, ανάλογα με την αποτελεσματικότητα του τρόπου οδήγησης, ενώ οδηγείτε το όχημα σε λειτουργία ECO. (Η ένδειξη οδήγησης ECO δεν εμφανίζεται όταν ο επιλογέας ταχυτήτων είναι στην όπισθεν (R)).

Η λειτουργία ECO θα ενεργοποιηθεί και η ένδειξη οδήγησης ECO θα ανάψει όταν πατήσετε το κουμπί ECO στην κεντρική κονσόλα στην θέση ON. Η ένδειξη θα ανάψει στις κατευθύνσεις (2) όταν ο τρόπος οδήγησης γίνεται πιο φιλικός προς την κατεύθυνση ECO.

Οδηγός πεντάλ ECO

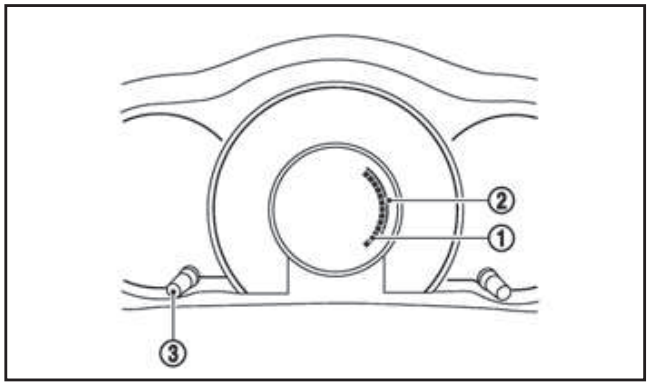

Τα επίπεδα πίεσης του πεντάλ του γκαζιού εμφανίζονται στο (1), ενώ οδηγείτε το αυτοκίνητο στην λειτουργία ECO. (Τα επίπεδα πίεσης του πεντάλ του γκαζιού δεν εμφανίζονται όταν ο επιλογέας ταχυτήτων είναι στην όπισθεν (R)).

Η κατανάλωση καυσίμου μπορεί να βελτιωθεί όταν τα επίπεδα πίεσης του πεντάλ του γκαζιού που εμφανίζονται στο (1) ρυθμίζονται μέσα στην περιοχή οδήγησης ECO (2).

Ο οδηγός πεντάλ ECO μπορεί να αλλάξει ανάμεσα στην εμφάνιση ή όχι, πατώντας τον διακόπτη (3) για μία σύντομη χρονική περίοδο.

Αναφορά οδήγησης ECO (όπου υπάρχει)

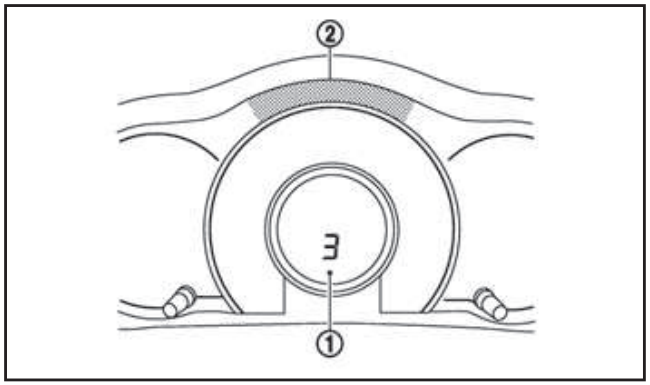

Το επίπεδο οδήγησης ECO που επιτυγχάνεται ενώ οδηγείτε το όχημα (από την στιγμή που βάζετε τον διακόπτη της μίζας στην θέση ON έως την στιγμή που τον βάζετε στην θέση “OFF”), αξιολογείται μετά την οδήγηση.

Το επίπεδο που έχει επιτευχθεί (Σκορ) εμφανίζεται στην οθόνη πληροφοριών του αυτοκινήτου (1) και την ένδειξη ECO (2), όταν βάλετε τον διακόπτη της μίζας στην θέση “OFF”.

Σκορ		Επίπεδο ECO
Οθόνη πληροφοριών αυτοκινήτου	Ένδειξη οδήγησης ECO	
5		Καλό
3		Κανονικό
1		Χαμηλό

Το σκορ δεν εμφανίζεται στις παρακάτω συνθήκες.

- Η διάρκεια οδήγησης του οχήματος στην λειτουργία ECO ήταν 10 λεπτά ή λιγότερο.
- Το σύστημα λειτουργίας ECO κλείστηκε αμέσως πριν βάλετε τον διακόπτη της μίζας στην θέση OFF.

Για περισσότερες πληροφορίες δείτε το «Σύστημα λειτουργίας ECO (όπου υπάρχει)» στο κεφάλαιο «5. Ξεκίνημα και οδήγηση».

ΠΡΟΕΙΔΟΠΟΙΗΤΙΚΑ / ΕΝΔΕΙΚΤΙΚΑ ΦΩΤΑ ΚΑΙ ΒΟΜΒΗΤΕΣ

- Προειδοποιητικό φως ABS
- Προειδοποιητικό φως φρένων
- Ενδεικτικό φως TPMS
- Προειδοποιητικό φως φόρτισης
- Προειδοποιητικό φως ανοικτής πόρτας
- Προειδοποιητικό φως Φίλτρου Σωματιδίων Πετρελαίου (DPF)
- PS Προειδοποιητικό φως Ηλεκτρικά Υποβοηθούμενου Τιμονιού
- Προειδοποιητικό φως πίεσης λαδιού κινητήρα
- Προειδοποιητικό φως υψηλής θερμοκρασίας (κόκκινο)*
- KEY Προειδοποιητικό φως συστήματος Έξυπνου Κλειδιού*
- Ενδεικτικό φως για το μπροστινό φως ομίχλης*
- Ενδεικτικό φως προθέρμανσης
- Ενδεικτικό φως κατεύθυνσης τρέιλερ
- Προειδοποιητικό φως χαμηλής στάθμης καυσίμου
- P SHIFT Προειδοποιητικό φως επιλογής της θέσης P
- Προειδοποιητικό φως αναχώρησης λωρίδας (LDW) (πορτοκαλί)*
- Προειδοποιητικό φως ζώνης ασφαλείας
- Προειδοποιητικό φως αερόσακου (SRS)
- Προειδοποιητικό φως απενεργοποιημένου αερόσακου συνοδηγού (OFF) (κόκκινο)
- Προειδοποιητικό φως Ηλεκτρονικού Συστήματος Ευστάθειας (ESP)
- ECO Ενδεικτικό φως συστήματος λειτουργίας ECO*
- Ενδεικτικό φως λειτουργίας εκκίνησης κινητήρα
- Ενδεικτικό φως μεγάλης σκάλας προβολέων
- AUTO Ενδεικτικό φως Συστήματος Σβησίματος / Εκκίνησης
- Ενδεικτικό φως για το πίσω φως ομίχλης
- SET Ενδεικτικό φως ορισμού Cruise Control / Περιοριστή Ταχύτητας
- Ενδεικτικό φως χαμηλής θερμοκρασίας (πράσινο)*
- Ενδεικτικό φως Δυσλειτουργίας (MIL) - πορτοκαλί
- Προειδοποιητικό φως συστήματος Προειδοποίησης Τυφλού Σημείου (BSW)*
- Προειδοποιητικό φως Δυσλειτουργίας και / ή Προειδοποιητικό φως νερού στο φίλτρο καυσίμου – κόκκινο*
- Ενδεικτικό φως ασφαλείας
- Ενδεικτικό φως για τα φώτα πορείας και τους προβολείς
- SPORT Ενδεικτικό φως λειτουργίας SPORT*
- Ενδεικτικά φώτα φλας / αλάρμ
- OFF Ενδεικτικό φως σβηστού ESP
- Προειδοποιητικό φως νερού στο φίλτρο καυσίμου
- Ενδεικτικό φως Περιοριστή Ταχύτητας
- Ενδεικτικό φως Cruise Control

*: όπου υπάρχει

ΕΛΕΓΧΟΣ ΛΑΜΠΩΝ

Με όλες τις πόρτες κλειστές, βάλτε το χειρόφρενο, δέστε τις ζώνες ασφαλείας και βάλτε τον διακόπτη της μίζας στην θέση ON χωρίς να βάλετε μπροστά τον κινητήρα.

Τα παρακάτω φώτα θα ανάψουν και θα παραμείνουν αναμμένα έως ότου να πάρει μπροστά ο κινητήρας:

, , , , PS, KEY .

Τα παρακάτω φώτα, όπου υπάρχουν, θα ανάψουν για σύντομο διάστημα και στην συνέχεια θα σβήσουν:

, , OFF, , ABS, (red), SPORT, , , .

Εάν κάποιο από τα φώτα δεν ανάψει, μπορεί να υπάρχει κάποια καμένη λάμπα ή κάποιο ανοικτό κύκλωμα στο ηλεκτρικό σύστημα.

Ζητήστε τον έλεγχο του συστήματος και εάν χρειάζεται την επισκευή του, από εξουσιοδοτημένο συνεργείο Nissan ή εξειδικευμένο συνεργείο.

ΠΡΟΕΙΔΟΠΟΙΗΤΙΚΑ ΦΩΤΑ

Προειδοποιητικό φως συστήματος αντιμπλοκαρίσματος φρένων (ABS)

Όταν ο διακόπτης της μίζας είναι στην θέση ON, το προειδοποιητικό φως ABS ανάβει και μετά σβήνει. Αυτό δείχνει ότι το ABS λειτουργεί κανονικά.

Εάν το προειδοποιητικό φως ABS ανάβει ενώ λειτουργεί ο κινητήρας, ή ενώ οδηγείτε, μπορεί να δηλώνει ότι το ABS δεν λειτουργεί κανονικά. Ζητήστε άμεσα τον έλεγχο του συστήματος από εξουσιοδοτημένο συνεργείο Nissan ή εξειδικευμένο συνεργείο.

Εάν παρουσιαστεί δυσλειτουργία στο ABS, η λειτουργία αντιμπλοκαρίσματος σβήνει. Το σύστημα των φρένων στην συνέχεια λειτουργεί κανονικά αλλά χωρίς την υποβοήθηση του αντιμπλοκαρίσματος. (Δείτε το «Σύστημα φρένων» στο κεφάλαιο «5. Ξεκίνημα και οδήγηση»).

Προειδοποιητικό φως φρένων

ΠΡΟΕΙΔΟΠΟΙΗΣΗ

- **Εάν η στάθμη είναι κάτω από την ένδειξη MIN (Ελάχιστο) στο ρεζερβουάρ των υγρών των φρένων, μην οδηγήσετε έως ότου ελεγχθεί το σύστημα των φρένων από εξουσιοδοτημένο συνεργείο NISSAN ή εξειδικευμένο συνεργείο.**
- **Ακόμη και εάν εσείς κρίνετε ότι είναι ασφαλής, μπορεί η οδήγηση του αυτοκινήτου να είναι επικίνδυνη, για τον λόγο αυτό ζητήστε να ρυμουλκηθεί το αυτοκίνητο στο εξουσιοδοτημένο συνεργείο NISSAN ή το εξειδικευμένο συνεργείο.**
- **Η χρήση του πεντάλ του φρένου με σβηστό τον κινητήρα μπορεί να αυξήσει την απόσταση φρεναρίσματος και να απαιτείται μεγαλύτερη δύναμη στο πεντάλ, ενώ μπορεί να μεγαλώσει και η διαδρομή του πεντάλ.**

Το προειδοποιητικό φως φρένων δείχνει την λειτουργία του χειρόφρενου, την χαμηλή στάθμη υγρών φρένων και την δυσλειτουργία του ABS.

Ενδεικτικό χειρόφρενου:

Όταν βάλετε τον διακόπτη της μίζας στο ON με δεμένο το χειρόφρενο, το προειδοποιητικό φως φρένων ανάβει. Όταν βάλετε μπροστά τον κινητήρα και έχετε λύσει το χειρόφρενο, το προειδοποιητικό φως φρένων σβήνει.

Εάν δεν έχετε λύσει τελείως το χειρόφρενο, το προειδοποιητικό φως φρένων παραμένει αναμμένο. Βεβαιωθείτε ότι το προειδοποιητικό φως φρένων έχει σβήσει πριν οδηγήσετε. (Δείτε το «Χειρόφρενο» στο κεφάλαιο «3. Έλεγχοι και ρυθμίσεις πριν την οδήγηση»).

Προειδοποιητικό χαμηλής στάθμης υγρών φρένων

Εάν το προειδοποιητικό φως φρένων ανάψει ενώ λειτουργεί ο κινητήρας, ή ενώ οδηγείτε, και δεν έχετε βάλει χειρόφρενο, μπορεί να δείχνει ότι η στάθμη των υγρών των φρένων είναι χαμηλή.

Όταν το προειδοποιητικό φως φρένων ανάψει ενώ οδηγείτε, σταματήστε το αυτοκίνητο αμέσως μόλις αυτό μπορεί να γίνει με ασφάλεια. Σβήστε τον κινητήρα και ελέγξτε την στάθμη των υγρών των φρένων. Εάν η στάθμη των

υγρών των φρένων είναι στην ένδειξη ελάχιστο, προσθέστε όσο υγρό φρένων χρειάζεται. (Δείτε το «Υγρό φρένων» στο κεφάλαιο «8. Συντήρηση και κάντε το μόνος σας»).

Εάν η στάθμη των υγρών των φρένων είναι επαρκής, ζητήστε άμεσα τον έλεγχο του συστήματος των φρένων από εξουσιοδοτημένο συνεργείο Nissan ή εξειδικευμένο συνεργείο.

Προειδοποιητική ένδειξη ABS:

Όταν έχετε λύσει το χειρόφρενο και η στάθμη των υγρών των φρένων είναι επαρκής, εάν ανάβουν μαζί το προειδοποιητικό φως φρένων και το προειδοποιητικό φως ABS, μπορεί να δηλώνεται ότι το ABS δεν λειτουργεί σωστά. Ζητήστε άμεσα τον έλεγχο και εάν χρειάζεται την επισκευή του συστήματος από εξουσιοδοτημένο συνεργείο Nissan ή εξειδικευμένο συνεργείο. (Δείτε το «Προειδοποιητικό φως ABS» πιο πριν).

Ενδεικτικό φως TPMS

Όταν ο διακόπτης της μίζας είναι στην θέση «ON», το ενδεικτικό φως του Συστήματος Παρακολούθησης Πίεσης Ελαστικών (TPMS) ανάβει και μετά σβήνει. Αυτό δείχνει ότι το σύστημα προειδοποίησης χαμηλής πίεσης ελαστικών λειτουργεί κανονικά.

Το φως ανάβει ή αναβοσβήνει εάν υπάρχει χαμηλή πίεση ελαστικού ή σε περίπτωση δυσλειτουργίας στο σύστημα προειδοποίησης πίεσης ελαστικών, θα αναβοσβήσει για 1 λεπτό και μετά θα παραμείνει αναμμένο.

Το Σύστημα Παρακολούθησης Πίεσης Ελαστικών (TPMS) παρακολουθεί την πίεση όλων των ελαστικών εκτός της ρεζέρβας.

ΠΡΟΕΙΔΟΠΟΙΗΣΗ

- **Εάν το σύστημα TPMS δεν λειτουργεί σωστά, επισκεφθείτε το συντομότερο δυνατό εξουσιοδοτημένο συνεργείο Nissan ή εξειδικευμένο συνεργείο.**
- **Εάν το ενδεικτικό φως TPMS ανάβει ενώ οδηγείτε:**
  - **αποφύγετε τους απότομους χειρισμούς του τιμονιού**
  - **αποφύγετε το απότομο φρενάρισμα**
  - **μειώστε την ταχύτητα του αυτοκινήτου**
  - **βγείτε από τον δρόμο σε ασφαλές σημείο**
  - **σταματήστε το αυτοκίνητο το συντομότερο δυνατό**
- **Η οδήγηση με λάστιχο με ανεπαρκή πίεση μπορεί να προκαλέσει μόνιμη ζημιά στο ελαστικό και να μειώσει την πιθανότητα σκασίματός του. Θα μπορούσε να προκύψει σοβαρή ζημιά στο αυτοκίνητο η οποία θα μπορούσε να οδηγήσει σε ατύχημα και σοβαρό τραυματισμό.**
- **Ελέγχετε την πίεση και των τεσσάρων ελαστικών. Ρυθμίστε την πίεση των ελαστικών στην συνιστώμενη πίεση ΚΡΥΟΥ ελαστικού που εμφανίζεται στο πινακιδάκι ελαστικών και σβήστε το ενδεικτικό φως TPMS (OFF). Σε περίπτωση σκασμένου ελαστικού, αντικαταστήστε το με την ρεζέρβα το συντομότερο δυνατό. (Δείτε το «Σκασμένο ελαστικό» στο κεφάλαιο «6. Σε περίπτωση ανάγκης» για την αλλαγή του σκασμένου ελαστικού).**
- **Όταν έχει τοποθετηθεί μία ρεζέρβα ή έχει αλλαχθεί ένας τροχός, το TPMS δεν θα λειτουργεί και το ενδεικτικό φως TPMS θα αναβοσβήνει για περίπου 1 λεπτό. Το φως θα παραμείνει αναμμένο μετά το 1 λεπτό. Αποτανθείτε το συντομότερο σε εξουσιοδοτημένο συνεργείο Nissan ή εξειδικευμένο συνεργείο για τον έλεγχο του συστήματος TPMS.**
- **Η αντικατάσταση των ελαστικών με διαφορετικά από αυτά που καθορίζονται αρχικά από τη NISSAN μπορεί να επηρεάσει την σωστή λειτουργία του TPMS.**
- **Το Γνήσιο Στεγανοποιητικό Επισκευής Ανάγκης του Ελαστικού της Nissan ή ισάξιο μπορεί να χρησιμοποιηθεί για την προσωρινή επισκευή ενός ελαστικού. Μην βάζετε οποιονδήποτε άλλο τύπο υγρού ή αερίου στεγανοποιητικού ελαστικού στα ελαστικά σας καθώς μπορεί να προκαλέσει δυσλειτουργία των αισθητήρων πίεσης ελαστικού. Μετά την χρήση στεγανοποιητικού ελαστικού επισκεφθείτε το συντομότερο δυνατό εξουσιοδοτημένο συνεργείο Nissan ή εξειδικευμένο συνεργείο. (για μοντέλα που δεν είναι εξοπλισμένα κιτ επι-**

σκευής ανάγκης του ελαστικού).

- **Η Nissan συνιστά να χρησιμοποιείτε μόνο το Γνήσιο Στεγανοποιητικό Επισκευής Ανάγκης του Ελαστικού που παρέχεται με το αυτοκίνητό σας. Τα άλλα στεγανοποιητικά ελαστικών μπορεί να κάνουν ζημιά στη στεφάνη της βαλβίδας του ελαστικού που με την σειρά της μπορεί να προκαλέσει απώλεια πίεσης αέρα του ελαστικού. Μετά την χρήση στεγανοποιητικού ελαστικού επισκεφθείτε το συντομότερο δυνατό εξουσιοδοτημένο συνεργείο Nissan ή εξειδικευμένο συνεργείο. (για μοντέλα που είναι εξοπλισμένα κιτ επισκευής ανάγκης του ελαστικού).**

ΠΡΟΣΟΧΗ

- **Το TPMS μπορεί να μην λειτουργήσει κανονικά όταν οι τροχοί είναι εξοπλισμένοι με αλυσίδες χιονιού ή οι τροχοί είναι θαμμένοι στο χιόνι.**
- **Μην τοποθετείτε μεταλλικό φιλμ ή άλλα μεταλλικά μέρη (κεραία κλπ) στα παράθυρα. Αυτό μπορεί να προκαλέσει κακή λήψη των σημάτων από τους αισθητήρες πίεσης ελαστικών και το TPMS δεν θα λειτουργεί σωστά.**

  Ορισμένες μονάδες και μεταδότες μπορεί προσωρινά να παρεμβληθούν στην λειτουργία του TPMS και να προκαλέσουν το ενδεικτικό φως του TPMS να ανάψει. Ορισμένα παραδείγματα είναι:

  – Εγκαταστάσεις ή ηλεκτρικές συσκευές που χρησιμοποιούν παρόμοιες ραδιοσυχνότητες κοντά στο αυτοκίνητο.

  – Εάν ένας μεταδότης που είναι καθορισμένος σε παρόμοιες συχνότητες χρησιμοποιείται μέσα ή κοντά στο αυτοκίνητο.

  – Εάν ένας υπολογιστής (ή παρόμοιος εξοπλισμός) ή ένας μετατροπέας DC/AC χρησιμοποιείται μέσα ή κοντά στο αυτοκίνητο.

- **Όταν φουσκώνετε τα ελαστικά και ελέγχεται την πίεση των ελαστικών ποτέ μην λυγίζετε τις βαλβίδες.**
- **Για την στερέωση των αισθητήρων TPMS στους τροχούς έχουν τοποθετηθεί ειδικές αλουμινένιες βαλβίδες. Ο αισθητήρας TPMS είναι στερεωμένος στους τροχούς με ένα παξιμάδι. Το παξιμάδι χρειάζεται σωστή τοποθέτηση με δύναμη σφυξίματος των 7,5 +/- 0,5 Nm. Εάν ο αισθητήρας TPMS σφιχτεί υπερβαίνοντας το όριο, υπάρχει μία πιθανότητα να πάθει ζημιά η στεφάνη του αισθητήρα. Εάν ο αισθητήρας σφιχτεί κάτω από το όριο, υπάρχει η πιθανότητα να υπάρξει διαρροή αέρα.**
- **Χρησιμοποιήστε γνήσιες Nissan ή ισάξιες τάπες βαβλίδων που συμμορφώνονται με τις προδιαγραφές που έχουν οι τάπες βαλβίδων που είναι τοποθετημένες από το εργοστάσιο.**
- **Μην χρησιμοποιείτε μεταλλικές τάπες βαλβίδων.**
- **Βάλτε σωστά τις τάπες των βαλβίδων. Χωρίς τις τάπες των βαλβίδων μπορεί να πάθουν ζημιά οι βαλβίδες και οι αισθητήρες του συστήματος παρακολούθησης πίεσης ελαστικών.**
- **Μην κάνετε ζημιά στις βαλβίδες και τους αισθητήρες όταν αποθηκεύετε τους τροχούς ή τοποθετείτε διαφορετικά ελαστικά.**
- **Αντικαθιστάτε τις βαλβίδες αλουμινίου κάθε έξι χρόνια (για παράδειγμα στην αλλαγή των ελαστικών). Όταν έχουν αφαιρεθεί οι βαλβίδες αλουμινίου δεν μπορούν να χρησιμοποιηθούν πάλι και πρέπει να αντικατασταθούν. Οι αισθητήρες TPMS μπορούν να χρησιμοποιηθούν πάλι.**

Προειδοποίηση χαμηλής πίεσης ελαστικού:

Το προειδοποιητικό φως χαμηλής πίεσης ελαστικού θα ανάψει εάν το αυτοκίνητο κινείται με χαμηλή πίεση σε κάποιο λάστιχο.

Όταν ανάψει το ενδεικτικό φως TPMS θα πρέπει να σταματήσετε και να ρυθμίσετε την πίεση του ελαστικού στην συνιστώμενη πίεση ΚΡΥΟΥ ελαστικού που εμφανίζεται στο πινακιδάκι των ελαστικών. Το ενδεικτικό φως TPMS δεν σβήνει αυτόματα όταν ρυθμιστεί η πίεση του ελαστικού. Μετά την λειτουργία επαναφοράς του TPMS ή όταν έχει ανιχνευτεί η σωστή πίεση ελαστικού, το αυτοκίνητο θα πρέπει να κινηθεί με ταχύτητες πάνω από τα 25 χλμ/ώρα για να επανέλθει το TPMS και να σβήσει το ενδεικτικό φως TPMS. Χρησιμοποιήστε έναν δείκτη πίεσης ελαστικών για να ελέγξετε την πίε-

ση των ελαστικών.

Για περισσότερες πληροφορίες δείτε το «Σύστημα Παρακολούθησης Πίεσης Ελαστικών (TPMS)» στο κεφάλαιο «5. Ξεκίνημα και οδήγηση».

Όταν οι τροχοί δεν έχουν γνήσιους αισθητήρες πίεσης ελαστικού Nissan ή εάν το TPMS δεν λειτουργεί σωστά:

Εάν το TPMS δεν λειτουργεί σωστά, το ενδεικτικό φως TPMS θα αναβοσβήσει για περίπου 1 λεπτό όταν πατήσετε τον διακόπτη της μίζας στην θέση ON. Το φως θα παραμείνει αναμμένο μετά το 1 λεπτό. Βεβαιωθείτε ότι έχουν τοποθετηθεί στους τροχούς Γνήσιοι αισθητήρες πίεσης ελαστικών Nissan ή ισάξιοι. Εάν το φως συνεχίζει να ανάβει, ζητήστε τον έλεγχο του συστήματος από εξουσιοδοτημένο συνεργείο Nissan ή εξειδικευμένο συνεργείο.

Ενδεικτικά φώτα TPMS	Πιθανή αιτία	Συνιστώμενη ενέργεια
	Χαμηλή πίεση ελαστικού	1. Φουσκώστε το ελαστικό στην σωστή πίεση. 2. Επαναφέρετε το TPMS. Δείτε το «Επαναφορά TPMS» στο παρόν κεφάλαιο.
	Δεν έχει ανιχνευτεί γνήσιος αισθητήρας TPMS της Nissan σε έναν ή περισσότερους τροχούς	Ελέγξτε τους αισθητήρες TPMS
	Λόγω εξωτερικών πηγών υπάρχει παρεμβολή στη επικοινωνία ανάμεσα στους αισθητήρες TPMS των τροχών και τον δέκτη TPMS.	Οδηγήστε μακριά από την περιοχή ή την παρεμβολή
	Δυσλειτουργία τμημάτων του TPMS	Εάν το πρόβλημα επιμένει αποτανθείτε σε εξουσιοδοτημένο συνεργείο Nissan ή εξειδικευμένο συνεργείο

Για περισσότερες πληροφορίες δείτε το «Σύστημα Παρακολούθησης Πίεσης Ελαστικών (TPMS)» στο κεφάλαιο «5. Ξεκίνημα και οδήγηση».

Προειδοποιητικό φως φόρτισης

Το προειδοποιητικό φως φόρτισης ανάβει όταν ο διακόπτης της μίζας είναι στην θέση ON. Αφού βάλετε μπροστά τον κινητήρα, το προειδοποιητικό φως φόρτισης σβήνει. Αυτό δείχνει ότι το σύστημα φόρτισης λειτουργεί κανονικά.

Εάν το προειδοποιητικό φως φόρτισης ανάψει ενώ λειτουργεί ο κινητήρας, ή ενώ οδηγείτε, μπορεί να υποδεικνύει ότι το σύστημα φόρτισης δεν λειτουργεί κανονικά και μπορεί να χρειάζεται συντήρηση. Ζητήστε άμεσα τον έλεγχο του συστήματος από εξουσιοδοτημένο συνεργείο Nissan ή εξειδικευμένο συνεργείο.

Όταν το προειδοποιητικό φως φόρτισης ανάψει ενώ οδηγείτε, σταματήστε το αυτοκίνητο αμέσως μόλις αυτό μπορεί να γίνει με ασφάλεια. Σβήστε τον κινητήρα και ελέγξτε τον ιμάντα του δυναμό. Εάν ο ιμάντας του δυναμό είναι χαλαρός, κομμένος ή λείπει, το σύστημα φόρτισης χρειάζεται επισκευή. (Δείτε το «Ιμάντες» στο κεφάλαιο «8. Συντήρηση και κάντε το μόνος σας»).

Εάν ο ιμάντας του δυναμό φαίνεται να λειτουργεί σωστά αλλά το προειδοποιητικό φως φόρτισης παραμένει αναμμένο, ζητήστε άμεσα τον έλεγχο του συστήματος φόρτισης από εξουσιοδοτημένο συνεργείο Nissan ή εξειδικευμένο συνεργείο.

ΠΡΟΣΟΧΗ

Μην συνεχίζετε την οδήγηση εάν ο ιμάντας του δυναμό είναι χαλαρός, κομμένος ή λείπει.

Προειδοποιητικό φως ανοικτής πόρτας

Όταν ο διακόπτης της μίζας είναι στην θέση ON, το προειδοποιητικό φως ανοικτής πόρτας ανάβει εάν οποιαδήποτε από τις πόρτες είναι ανοικτή ή δεν έχει κλείσει καλά.

PS Προειδοποιητικό φως Ηλεκτρικά Υποβοηθούμενου Τιμονιού

Όταν ο διακόπτης της μίζας είναι στην θέση ON, το προειδοποιητικό φως του ηλεκτρικά υποβοηθούμενου τιμονιού ανάβει. Αφού βάλετε μπροστά τον κινητήρα, το προειδοποιητικό φως του ηλεκτρικά υποβοηθούμενου τιμονιού θα σβήσει. Αυτό σημαίνει ότι το σύστημα του ηλεκτρικά υποβοηθούμενου τιμονιού λειτουργεί κανονικά.

Εάν το προειδοποιητικό φως ηλεκτρικά υποβοηθούμενου τιμονιού ανάβει ενώ λειτουργεί ο κινητήρας, μπορεί να δηλώνει ότι το σύστημα του ηλεκτρικά υποβοηθούμενου τιμονιού δεν λειτουργεί σωστά και μπορεί να χρειάζεται συντήρηση. Ζητήστε τον έλεγχο του ηλεκτρικά υποβοηθούμενου τιμονιού από εξουσιοδοτημένο συνεργείο Nissan ή εξειδικευμένο συνεργείο.

Όταν το προειδοποιητικό φως του ηλεκτρικά υποβοηθούμενου τιμονιού ανάψει με τον κινητήρα σε λειτουργία, η ηλεκτρική υποβοήθηση στο τιμόνι δεν θα λειτουργεί αλλά θα συνεχίσετε να έχετε τον έλεγχο του αυτοκινήτου. Αυτή την στιγμή θα απαιτείται μεγαλύτερη δύναμη για να χειριστείτε το τιμόνι, ιδιαίτερα στις κλειστές στροφές με χαμηλές ταχύτητες.

(Δείτε το «Σύστημα ηλεκτρικά υποβοηθούμενου τιμονιού» στο κεφάλαιο «5. Ξεκίνημα και οδήγηση»).

Προειδοποιητικό φως πίεσης λαδιού κινητήρα

Όταν ο διακόπτης της μίζας είναι στην θέση ON, το προειδοποιητικό φως πίεσης λαδιού κινητήρα ανάβει. Αφού βάλετε μπροστά τον κινητήρα, το προειδοποιητικό φως πίεσης λαδιού κινητήρα σβήνει. Αυτό δείχνει ότι οι αισθητήρες της πίεσης λαδιού στον κινητήρα λειτουργούν κανονικά.

Εάν το προειδοποιητικό φως πίεσης λαδιού κινητήρα ανάψει ή αναβοσβήνει ενώ λειτουργεί ο κινητήρας, μπορεί να δηλώνει ότι η πίεση του λαδιού του κινητήρα είναι χαμηλή.

Σταματήστε το αυτοκίνητο αμέσως μόλις αυτό μπορεί να γίνει με ασφάλεια. Σβήστε τον κινητήρα αμέσως και καλέστε εξουσιοδοτημένο συνεργείο Nissan ή εξειδικευμένο συνεργείο.

ΠΡΟΣΟΧΗ

- **Η συνέχιση της λειτουργία του κινητήρα με το προειδοποιητικό φως πίεσης λαδιού κινητήρα να ανάβει, θα μπορούσε να προκαλέσει σοβαρή ζημιά στον κινητήρα.**
- **Το προειδοποιητικό φως πίεσης λαδιού κινητήρα δεν είναι σχεδιασμένο να δείχνει την χαμηλή στάθμη λαδιού. Η στάθμη του λαδιού θα πρέπει να ελέγχεται με την χρήση της βυθομετρικής ράβδου. (Δείτε το**

«Λάδι κινητήρα» στο κεφάλαιο «8. Συντήρηση και κάντε το μόνος σας»).

Προειδοποιητικό φως υψηλής θερμοκρασίας (κόκκινο) (όπου υπάρχει)

Όταν ο διακόπτης της μίζας είναι στην θέση ON, το προειδοποιητικό φως υψηλής θερμοκρασίας ανάβει και μετά σβήνει. Αυτό δείχνει ότι ο αισθητήρας υψηλής θερμοκρασίας στο σύστημα ψύξης του κινητήρα λειτουργεί κανονικά.

ΠΡΟΣΟΧΗ

Εάν το προειδοποιητικό φως υψηλής θερμοκρασίας ανάψει ενώ λειτουργεί ο κινητήρας, μπορεί να δείχνει ότι η θερμοκρασία είναι εξαιρετικά υψηλή. Σταματήστε το αυτοκίνητο με ασφάλεια, αμέσως μόλις αυτό είναι δυνατόν.

Εάν το αυτοκίνητο υπερθερμανθεί, η συνέχιση της λειτουργίας του μπορεί να κάνει σοβαρή ζημιά στον κινητήρα. (Δείτε το «Υπερθέρμανση κινητήρα» στο κεφάλαιο «6. Σε περίπτωση ανάγκης» για τις άμεσες ενέργειες που απαιτούνται).

Προειδοποιητικό φως Έξυπνου Κλειδιού

Το φως αυτό ανάβει για περίπου 2 δευτερόλεπτα από την στιγμή που βάλετε τον διακόπτη της μίζας στην θέση ON και μετά σβήνει.

Το φως ανάβει ή αναβοσβήνει ως εξής:

- Το φως αναβοσβήνει κίτρινο όταν κλείσει η πόρτα με το Έξυπνο Κλειδί έξω από το αυτοκίνητο και τον διακόπτη της μίζας στην θέση ACC ή ON. Βεβαιωθείτε ότι το Έξυπνο Κλειδί είναι μέσα στο αυτοκίνητο.
- Το φως αναβοσβήνει πράσινο όταν αδειάζει η μπαταρία του Έξυπνου Κλειδιού. Αντικαταστήστε την μπαταρία με καινούργια. (Δείτε το «Μπαταρία» στο κεφάλαιο «8. Συντήρηση και κάντε το μόνος σας»).
- Το φως ανάβει κίτρινο όταν προειδοποιεί για μία δυσλειτουργία στο ηλεκτρικό σύστημα κλειδώματος τιμονιού ή στο σύστημα του Έξυπνου Κλειδιού.

Εάν το προειδοποιητικό φως ανάβει κίτρινο ενώ ο κινητήρας είναι σβηστός, μπορεί να μην είναι δυνατό να ελευθερώσετε την κλειδαριά ή να βάλετε μπροστά τον κινητήρα. Εάν το φως ανάψει ενώ λειτουργεί ο κινητήρας, μπορείτε να οδηγήσετε το αυτοκίνητο. Ωστόσο, σε αυτές τις περιπτώσεις, αποτανθείτε σε εξουσιοδοτημένο συνεργείο Nissan ή εξειδικευμένο συνεργείο το συντομότερο δυνατό.

Προειδοποιητικό φως Προειδοποίησης Αναχώρησης Λωρίδας (LDW) (όπου υπάρχει)

Όταν πατήσετε τον διακόπτη της μίζας στην θέση ON, το φως θα ανάψει πορτοκαλί, θα γίνει πράσινο και μετά θα σβήσει. Αυτό σημαίνει ότι το σύστημα Προειδοποίησης Αναχώρησης Λωρίδας (LDW) λειτουργεί κανονικά.

Όσο το σύστημα LDW είναι ανοικτό, το φως θα αναβοσβήνει και ένας προειδοποιητικός βομβητής θα ακούγεται όταν το όχημα κινείται κοντά είτε στην αριστερή είτε στην δεξιά λωρίδα κίνησης με ανιχνευόμενη σήμανση λωρίδας.

Εάν το φως ανάψει και παραμένει αναμμένο, μπορεί να δηλώνει ότι το σύστημα LDW δεν λειτουργεί σωστά. Ζητήστε τον έλεγχο του συστήματος από εξουσιοδοτημένο συνεργείο Nissan ή εξειδικευμένο συνεργείο.

Δείτε το «Συστήματα Προειδοποίησης Τυφλού Σημείου (BSW) / Προειδοποίηση Αναχώρησης Λωρίδας (LDW)» στο κεφάλαιο «5. Ξεκίνημα και οδήγηση».

Προειδοποιητικό φως συστήματος Προειδοποίησης Τυφλού Σημείου (BSW) (όπου υπάρχει)

Όταν πατήσετε τον διακόπτη της μίζας στην θέση ON, το φως θα ανάψει πορτοκαλί, θα γίνει πράσινο και μετά θα σβήσει. Αυτό σημαίνει ότι το σύστημα Προειδοποίησης Τυφλού Σημείου (BSW) λειτουργεί κανονικά.

Εάν το φως ανάψει και παραμένει αναμμένο, μπορεί να δηλώνει ότι το σύστημα BSW δεν λειτουργεί σωστά. Αν και μπορεί να συνεχιστεί η οδήγηση του αυτοκινήτου, ζητήστε τον έλεγχο του συστήματος από εξουσιοδοτημένο συνεργείο Nissan ή εξειδικευμένο συνεργείο. Δείτε το «Συστήματα Προειδοποίησης Τυφλού Σημείου (BSW) / Προειδοποίηση Αναχώρησης Λωρίδας (LDW)» στο κεφάλαιο «5. Ξεκίνημα και οδήγηση».

Προειδοποιητικό φως χαμηλής στάθμης καυσίμου

Το προειδοποιητικό φως χαμηλής στάθμης καυσίμου ανάβει όταν χαμηλώσει η στάθμη του καυσίμου στο ρεζερβουάρ. Βάλτε καύσιμο αμέσως μόλις αυτό είναι δυνατό και κατά προτίμηση πριν ο δείκτης καυσίμου φτάσει στο μηδέν (άδειο). Θα υπάρχει ένα μικρό απόθεμα καυσίμου που παραμένει στο ρεζερβουάρ, όταν ο δείκτης καυσίμου φτάσει στο μηδέν (άδειο).

Προειδοποιητικό φως επιλογής της θέσης P (όπου υπάρχει)

Το προειδοποιητικό φως αναβοσβήνει κόκκινο όταν πατηθεί ο διακόπτης της μίζας για να σβήσει ο κινητήρας και ο επιλογέας ταχυτήτων είναι σε οποιαδήποτε θέση εκτός από την «P» (παρκάρισμα).

Εάν εμφανιστεί αυτή η προειδοποίηση, μετακινήστε τον επιλογέα ταχυτήτων στην θέση «P» ή πατήστε τον διακόπτη της μίζας στην θέση ON.

Θα ηχήσει επίσης και ένας εσωτερικός προειδοποιητικός βομβητής.

Δείτε το «Σύστημα Έξυπνου Κλειδιού (όπου υπάρχει)» στο κεφάλαιο «3. Έλεγχοι και ρυθμίσεις πριν την οδήγηση».

Προειδοποιητικό φως ζώνης ασφαλείας

Όταν ο διακόπτης της μίζας είναι στην θέση ON, το προειδοποιητικό φως ζώνης ασφαλείας ανάβει. Το φως θα συνεχίσει να είναι αναμμένο έως ότου δεθεί η ζώνη του οδηγού. (Δείτε το «Ζώνες ασφαλείας» στο κεφάλαιο «1. Ασφάλεια – καθίσματα, ζώνες ασφαλείας και πρόσθετο σύστημα συγκράτησης».)

Προειδοποιητικό φως αερόσακου

Όταν ο διακόπτης της μίζας είναι στην θέση ON, το προειδοποιητικό φως αερόσακου ανάβει για περίπου 7 δευτερόλεπτα κα μετά σβήνει. Αυτό δείχνει ότι το σύστημα του αερόσακου λειτουργεί κανονικά.

Εάν παρουσιαστεί οποιαδήποτε από τις παρακάτω συνθήκες, το σύστημα του αερόσακου και / ή του προεντατήρα της ζώνης ασφαλείας χρειάζονται συντήρηση. Ζητήστε άμεσα τον έλεγχο και εάν χρειάζεται την επισκευή του συστήματος από εξουσιοδοτημένο συνεργείο Nissan ή εξειδικευμένο συνεργείο.

- Το προειδοποιητικό φως αερόσακου παραμένει αναμμένο μετά τα περίπου 7 δευτερόλεπτα.
- Το προειδοποιητικό φως αερόσακου αναβοσβήνει κατά διαστήματα.
- Το προειδοποιητικό φως αερόσακου δεν ανάβει καθόλου.

Το σύστημα του αερόσακου και / ή ο προεντατήρας της ζώνης ασφαλείας μπορεί να μην λειτουργήσουν σωστά εάν προηγουμένως δεν ελεγχθούν και επισκευαστούν. (Δείτε το «Σύστημα αερόσακου» στο κεφάλαιο «1. Ασφάλεια – καθίσματα, ζώνες ασφαλείας και πρόσθετο σύστημα συγκράτησης».)

Προειδοποιητικό φως απενεργοποιημένου αερόσακου συνοδηγού (OFF)

Όταν ο διακόπτης της μίζας γυριστεί στην θέση ON το προειδοποιητικό φως του απενεργοποιημένου αερόσακου του συνοδηγού που βρίσκεται στους μετρητές, ανάβει για 7 δευτερόλεπτα και μετά σβήνει. Αυτό σημαίνει ότι το σύστημα λειτουργεί κανονικά.

Το φως προειδοποιεί για την κατάσταση του αερόσακου του συνοδηγού. Εάν έχει απενεργοποιηθεί, το φως ανάβει και παραμένει αναμμένο όσο ο διακόπτης για τον αερόσακο του συνοδηγού παραμένει στην θέση OFF.

Προειδοποιητικό φως Ηλεκτρονικού Προγράμματος Ευστάθειας (ESP)

Όταν ο διακόπτης της μίζας είναι στην θέση ON, το Προειδοποιητικό φως Ηλεκτρονικού Προγράμματος Ευστάθειας (ESP) ανάβει και μετά σβήνει.

Το προειδοποιητικό φως αναβοσβήνει όταν το σύστημα ESP είναι σε λειτουργία.

Όταν το προειδοποιητικό φως αναβοσβήνει ενώ οδηγείτε, οδηγείτε σε συνθήκες δρόμου που γλιστράει και έχετε φτάσει στο όριο πρόσφυσης του αυτοκινήτου.

Εάν το προειδοποιητικό φως ανάβει όταν βάλετε τον διακόπτη της μίζας στην θέση ON, μπορεί να δηλώνει ότι το σύστημα ESP δεν λειτουργεί κανονικά και μπορεί να χρειάζεται

συντήρηση. Ζητήστε άμεσα τον έλεγχο και εάν χρειάζεται την επισκευή του συστήματος από εξουσιοδοτημένο συνεργείο Nissan ή εξειδικευμένο συνεργείο. (Δείτε το «Σύστημα Ηλεκτρονικού Προγράμματος Ευστάθειας (ESP) (όπου υπάρχει)» στο κεφάλαιο «5. Ξεκίνημα και οδήγηση»).

ΕΝΔΕΙΚΤΙΚΑ ΦΩΤΑ

Προειδοποιητικό φως νερού στο φίλτρο καυσίμου (κινητήρας πετρελαίου)

Εάν το φως παραμένει αναμμένο ή αναβοσβήνει ακανόνιστα ενώ λειτουργεί ο κινητήρας, μπορεί να υπάρχει νερό στο φίλτρο καυσίμου. Εάν συμβεί αυτό, προσπαθήστε να στραγγίξετε το νερό από το φίλτρο καυσίμου. Δείτε το «Φίλτρο καυσίμου (μοντέλα με κινητήρα πετρελαίου)» στο κεφάλαιο «8. Συντήρηση και κάντε το μόνος σας» ή ζητήστε τον έλεγχο του συστήματος από εξουσιοδοτημένο συνεργείο Nissan ή εξειδικευμένο συνεργείο το συντομότερο δυνατό.

ΠΡΟΣΟΧΗ

Εάν δεν στραγγίξετε το νερό από το φίλτρο καυσίμου μπορεί να προκληθεί σοβαρή ζημιά στον κινητήρα. Αποτανθείτε σε εξουσιοδοτημένο συνεργείο Nissan ή εξειδικευμένο συνεργείο το συντομότερο δυνατό.

Ενδεικτικό φως συστήματος λειτουργίας ECO

Το ενδεικτικό φως του συστήματος λειτουργίας ECO ανάβει όταν το σύστημα ECO είναι ανοικτό.

(Δείτε το «Σύστημα λειτουργίας ECO (όπου υπάρχει)» στο κεφάλαιο «5. Ξεκίνημα και οδήγηση»).

Ενδεικτικό φως λειτουργίας εκκίνησης κινητήρα

Το φως εμφανίζεται όταν ο επιλογέας ταχυτήτων είναι στην θέση P (παρκάρισμα). Το φως αυτό σημαίνει ότι ο κινητήρας θα πάρει μπροστά πατώντας τον διακόπτη της μίζας με πατημένο το πεντάλ του φρένου. Μπορείτε να βάλετε μπροστά τον κινητήρα κατευθείαν, από οποιαδήποτε θέση.

Ενδεικτικό φως μεγάλης σκάλας προβολέων

Το ενδεικτικό φως μεγάλης σκάλας προβολέων ανάβει όταν είναι αναμμένη η μεγάλη σκάλα των προβολέων. Το ενδεικτικό φως σβήνει όταν επιλέξετε την μεσαία σκάλα των προβολέων. (Δείτε το «Διακόπτης προβολέων και φλας» παρακάτω.)

Ενδεικτικό φως Συστήματος Σβησίματος / Εκκίνησης

Το ενδεικτικό φως του Συστήματος Σβησίματος / Εκκίνησης ανάβει στον μετρητή όταν το Σύστημα Σβησίματος / Εκκίνησης έχει σβήσει αυτόματα τον κινητήρα.

Το ενδεικτικό φως του Συστήματος Σβησίματος / Εκκίνησης θα παραμείνει αναμμένο έως ότου:

Μπει αυτόματα και πάλι μπροστά ο κινητήρας από το Σύστημα Σβησίματος / Εκκίνησης ή:

Η αυτόματη επανεκκίνηση του κινητήρα έχει αποτραπεί από το άνοιγμα του καπό, την αφαίρεση της ζώνης ασφαλείας του οδηγού (μοντέλα με μηχανικό σαζμάν) ή το άνοιγμα της πόρτας του οδηγού (μοντέλα με μηχανικό σαζμάν).

Ενδεικτικό φως χαμηλής θερμοκρασίας (πράσινο) (όπου υπάρχει)

Το ενδεικτικό φως χαμηλής θερμοκρασίας ανάβει όταν η θερμοκρασία του ψυκτικού υγρού του κινητήρα είναι χαμηλή.

Όταν ο διακόπτης της μίζας είναι στην θέση ON και αφού το προειδοποιητικό φως υψηλής θερμοκρασίας (κόκκινο) ανάψει για 1 δευτερόλεπτο, το ενδεικτικό φως χαμηλής θερμοκρασίας ανάβει και μετά σβήνει. Αυτή είναι ένδειξη ότι το ψυκτικό υγρό του κινητήρα έχει ζεσταθεί.

Εάν το ενδεικτικό φως χαμηλής θερμοκρασίας παραμένει αναμμένο αφού ο κινητήρας έχει ζεσταθεί επαρκώς, μπορεί να δηλώνει ότι ο αισθητήρας χαμηλής θερμοκρασίας στον σύστημα του ψυκτικού υγρού του κινητήρα δεν λειτουργεί σωστά και χρειάζεται συντήρηση. Ζητήστε άμεσα τον έλεγχο και εάν χρειάζεται την επισκευή του συστήματος από εξουσιοδοτημένο συνεργείο Nissan ή εξειδικευμένο συνεργείο.

Εάν το φως ανάβει κόκκινο, μπορεί να δηλώνει ότι η θερμοκρασία του κινητήρα είναι εξαιρετικά υψηλή. (Δείτε το «Προειδοποιητικό φως υψηλής θερμοκρασίας (κόκκινο) (όπου υπάρχει)» πιο πριν).

Ενδεικτικό φως δυσλειτουργίας (MIL)

Όταν ο διακόπτης της μίζας είναι στην θέση ON, το Ενδεικτικό Φως Δυσλειτουργίας ανάβει. Όταν βάλετε μπροστά τον κινητήρα, το φως σβήνει. Αυτό δείχνει ότι το σύστημα ελέγχου του κινητήρα λειτουργεί κανονικά.

Εάν το Ενδεικτικό Φως Δυσλειτουργίας ανάβει ή αναβοσβήνει ενώ λειτουργεί ο κινητήρας, μπορεί να δείχνει ότι το σύστημα ελέγχου του κινητήρα δεν λειτουργεί κανονικά και μπορεί να χρειάζεται συντήρηση. Ζητήστε άμεσα τον έλεγχο και εάν χρειάζεται την επισκευή του συστήματος, από εξουσιοδοτημένο συνεργείο Nissan ή εξειδικευμένο συνεργείο.

Ένδειξη δυσλειτουργίας (MIL) σταθερά αναμμένη:

Έχει ανιχνευτεί δυσλειτουργία του συστήματος ελέγχου του κινητήρα. Ζητήστε άμεσα τον έλεγχο και εάν χρειάζεται την επισκευή του αυτοκινήτου από εξουσιοδοτημένο συνεργείο Nissan ή εξειδικευμένο συνεργείο. Δεν χρειάζεται η ρυμούλκηση του αυτοκινήτου στο συνεργείο.

Ένδειξη δυσλειτουργίας (MIL) αναβοσβήνει:

Έχει εντοπιστεί αχρόνιστη ανάφλεξη στον κινητήρα, η οποία μπορεί να κάνει ζημιά στο σύστημα ελέγχου του κινητήρα. Ζητήστε άμεσα τον έλεγχο και εάν χρειάζεται την επισκευή του αυτοκινήτου από εξουσιοδοτημένο συνεργείο Nissan ή εξειδικευμένο συνεργείο.

Για να μειώσετε ή να αποφύγετε πιθανή ζημιά στο σύστημα ελέγχου του κινητήρα, όταν ανάβει ή αναβοσβήνει το Ενδεικτικό Φως Δυσλειτουργίας (MIL):

- Αποφύγετε την οδήγηση με ταχύτητες πάνω από τα 70 χλμ/ώρα (43 μίλια την ώρα).
- Αποφύγετε την απότομη επιτάχυνση ή επιβράδυνση.
- Αποφύγετε την οδήγηση σε απότομες ανηφόρες.
- Αποφύγετε την μεταφορά ή ρυμούλκηση περιττών φορτίων.

ΠΡΟΣΟΧΗ

- **Η συνέχιση της λειτουργίας του αυτοκινήτου χωρίς κατάλληλη συντήρηση του συστήματος ελέγχου του κινητήρα θα μπορούσε να οδηγήσει σε φτωχή απόδοση, μειωμένη οικονομία καυσίμου και ζημιά στο σύστημα ελέγχου του κινητήρα, που μπορεί να επηρεάσει την κάλυψη του αυτοκινήτου σας από εγγύηση.**
- **Η λάθος ρύθμιση του συστήματος ελέγχου του κινητήρα μπορεί να οδηγήσει σε μη συμμόρφωση με τους τοπικούς και εθνικούς νόμους και κανονισμούς για τα καυσαέρια.**

Φίλτρο Σωματιδίων Πετρελαίου (DPF):

Ορισμένοι κινητήρες πετρελαίου διαθέτουν ένα σύστημα Φίλτρου Σωματιδίων Πετρελαίου (DPF), το οποίο είναι μια μονάδα που αφαιρεί τον άνθρακα (κάπνα) από τα καυσαέρια της εξάτμισης. Για να λειτουργήσει αποτελεσματικά, το σύστημα του φίλτρου σωματιδίων πετρελαίου πρέπει τακτικά να κάνει μία λειτουργία καθαρισμού η οποία ονομάζεται αναγέννηση και κατά την οποία καίγεται ο συσσωρευμένος άνθρακας. Αυτή η διαδικασία αναγέννησης είναι κανονικά αυτόματη και μη ορατή στον οδηγό.

Οι συνθήκες οδήγησης, όπως για παράδειγμα οι συχνές σύντομες διαδρομές ή η οδήγηση σταμάτα / ξεκίνα μπορεί να έχουν σαν αποτέλεσμα την υπερβολική συσσώρευση άνθρακα στο φίλτρο. Αυτό μπορεί να οδηγήσει σε βούλωμα του φίλτρου σωματιδίων πετρελαίου. Εάν συμβεί αυτό θα ανάψει το Ενδεικτικό φως Δυσλειτουργίας (MI) δείχνοντας ότι απαιτείται αναγέννηση του φίλτρου σε συνεργείο, είτε εξουσιοδοτημένο συνεργείο Nissan ή εξειδικευμένο συνεργείο. Επίσης, μπορεί να περιοριστεί η ταχύτητα του κινητήρα ώστε να προστατευτεί στο σύστημα του φίλτρου σωματιδίων πετρελαίου.

ΣΗΜΕΙΩΣΗ

Για να γίνει η αναγκαστική αναγέννηση, επισκεφθείτε εξουσιοδοτημένο συνεργείο Nissan ή εξειδικευμένο συνεργείο.

ΠΡΟΕΙΔΟΠΟΙΗΣΗ

- **Το Φίλτρο Σωματιδίων Πετρελαίου γίνεται εξαιρετικά ζεστό μετά την καύση των καταλοίπων.**
- **Μην παρκάρετε το αυτοκίνητο πάνω από εύφλεκτα υλικά όπως είναι το ξερό γρασίδι, τα πεταμένα χαρτιά ή τα κουρέλια, καθώς αυτά μπορεί να καούν εύκολα.**
- **Προσέχετε να μην καείτε από τα καυσαέρια της εξάτμισης.**
- **Χρησιμοποιείτε λάδι κινητήρα για μοντέλα εξοπλισμένα με φίλτρο σωματιδίων πετρελαίου. Για λεπτομέρειες δείτε το «Συνιστώμενα καύσιμα/λιπαντικά και περιεκτικότητες» στο κεφάλαιο «9. Τεχνικές πληροφορίες».**

Ενδεικτικό φως ασφαλείας

Το ενδεικτικό φως ασφαλείας αναβοσβήνει όταν ο διακόπτης της μίζας είναι στην θέση LOCK, OFF ή ACC. Η λειτουργία δείχνει ότι το σύστημα ασφαλείας με το οποίο είναι εξοπλισμένο το αυτοκίνητο, λειτουργεί κανονικά.

Εάν το σύστημα ασφαλείας δεν λειτουργεί κανονικά, το φως αυτό θα παραμείνει αναμμένο όταν ο διακόπτης της μίζας είναι στην θέση ON. (Δείτε το «Σύστημα ασφαλείας» στο κεφάλαιο «3. Έλεγχοι και ρυθμίσεις πριν την οδήγηση» για πρόσθετες πληροφορίες.)

Ενδεικτικό φως φώτων πορείας και προβολέων

Το ενδεικτικό φως των φώτων πορείας και προβολέων ανάβει όταν είναι αναμμένα τα πλευρικά φώτα, τα πίσω φώτα πορείας, το φως της πινακίδας του αριθμού κυκλοφορίας και τα άλλα φώτα. Το ενδεικτικό φως σβήνει όταν σβήσουν τα φώτα.

Δείτε το «Διακόπτης προβολέων και φλας» παρακάτω.

Ενδεικτικό φως λειτουργίας SPORT

Το ενδεικτικό φως λειτουργίας SPORT ανάβει όταν η λειτουργία SPORT είναι ανοικτή. (Δείτε το «Οδήγηση του αυτοκινήτου» στο κεφάλαιο «5. Ξεκίνημα και οδήγηση» για την χρήση του διακόπτη της λειτουργίας SPORT.)

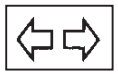

Ενδεικτικά φώτα φλας και αλαρμ

Τα ενδεικτικά φώτα φλας / αλαρμ αναβοσβήνουν όταν είναι ανοικτός ο διακόπτης των φλας ή των αλάρμ. (Δείτε το «Διακόπτης προβολέων και φλας» παρακάτω και το «Διακόπτης αλάρμ» στο κεφάλαιο «6. Σε περίπτωση ανάγκης».)

Ενδεικτικό φως κλειστού Ηλεκτρονικού Προγράμματος Ευστάθειας (ESP)

Το ενδεικτικό φως κλειστού ESP ανάβει όταν ο διακόπτης του ESP είναι πατημένος στην θέση OFF.

Όταν ο διακόπτης κλεισίματος του ESP είναι πατημένος στην θέση OFF, το σύστημα του ESP είναι κλειστό. (Δείτε το «Σύστημα Ηλεκτρονικού Προγράμματος Ευστάθειας (ESP) (όπου υπάρχει)» στο κεφάλαιο «5. Ξεκίνημα και οδήγηση».)

Ενδεικτικό φως κατεύθυνσης τρέιλερ (όπου υπάρχει)

Το φως θα ανάψει όποτε ανιχνεύεται πρόσθετο ηλεκτρικό φορτίο από το σύστημα κατεύθυνσης τρέιλερ.

Για περισσότερες πληροφορίες δείτε το «Κατεύθυνση τρέιλερ (όπου υπάρχει)» στο κεφάλαιο «5. Ξεκίνημα και οδήγηση».

Ενδεικτικό φως για το μπροστινό φως ομίχλης (όπου υπάρχει)

Το φως ανάβει όταν είναι αναμμένα τα μπροστινά φώτα ομίχλης.

Ενδεικτικό φως για το πίσω φως ομίχλης

Το φως ανάβει όταν είναι αναμμένο το πίσω φως ομίχλης.

Ενδεικτικό φως προθέρμανσης (κινητήρες πετρελαίου)

Το φως αυτό ανάβει όταν ο διακόπτης της μίζας είναι στην θέση ON και σβήνει όταν έχουν προθερμανθεί οι θερμαντήρες. Όταν ο κινητήρας είναι κρύος, ο χρόνος προθέρμανσης θα

είναι μεγαλύτερος.

Ενδεικτικό φως Cruise Control (όπου υπάρχει)

Το ενδεικτικό φως για το Cruise Control δείχνει την ενεργοποίηση του συστήματος Cruise Control.

Όταν ο κύριος διακόπτης του cruise control είναι ανοικτός, το ενδεικτικό φως θα ανάψει, δείχνοντας ότι το σύστημα cruise control είναι σε κατάσταση αναμονής. (Δείτε το «Cruise Control (όπου υπάρχει)» στο κεφάλαιο «5. Ξεκίνημα και οδήγηση»).

Ενδεικτικό φως Περιοριστή Ταχύτητας (όπου υπάρχει)

Το ενδεικτικό φως ανάβει όταν έχει πατηθεί ο κύριος διακόπτης του Περιοριστή Ταχύτητας. Το φως σβήνει όταν ο κύριος διακόπτης πατηθεί πάλι. Όταν το ενδεικτικό φως του κύριου διακόπτη του περιοριστή ταχύτητας ανάβει, το σύστημα του Περιοριστή Ταχύτητας είναι σε λειτουργία. (Δείτε το «Περιοριστής Ταχύτητας (όπου υπάρχει)» στο κεφάλαιο «5. Ξεκίνημα και οδήγηση»).

Ενδεικτικό φως ορισμού Cruise Control / Περιοριστή Ταχύτητας (όπου υπάρχει)

Το ενδεικτικό φως ορισμού Cruise Control / Περιοριστή Ταχύτητας δείχνει την κατάσταση του συστήματος του cruise control.

Όταν η ταχύτητα του αυτοκινήτου ελέγχεται από το σύστημα Cruise Control / Περιοριστή Ταχύτητας, ανάβει το ενδεικτικό φως.

Εάν το ενδεικτικό φως ορισμού Cruise Control / Περιοριστή Ταχύτητας αναβοσβήνει ενώ λειτουργεί ο κινητήρας ή ενώ οδηγείτε, μπορεί να υποδεικνύει ότι το σύστημα του Cruise Control ή του Περιοριστή Ταχύτητας δεν λειτουργεί σωστά και πιθανόν να χρειάζεται επισκευή. Ζητήστε τον έλεγχο και εάν χρειάζεται την επισκευή από εξουσιοδοτημένο συνεργείο Nissan ή εξειδικευμένο συνεργείο. (Δείτε το «Σύστημα Cruise Control (όπου υπάρχει)» και το «Περιοριστής Ταχύτητας (όπου υπάρχει)» στο κεφάλαιο «5. Ξεκίνημα και οδήγηση»).

ΒΟΜΒΗΤΕΣ ΥΠΕΝΘΥΜΙΣΗΣ

Προειδοποίηση φθοράς στα τακάκια

Τα τακάκια στις δισκόπλακες έχουν ηχητική προειδοποίηση φθοράς. Όταν ένα τακάκι χρειάζεται αντικατάσταση θα κάνει έναν υψηλής έντασης θόρυβο γρατζουνίσματος όταν κινείται το αυτοκίνητο. Αυτός ο ήχος γρατζουνίσματος στην αρχή θα παρουσιαστεί μόνο όταν πατάτε το πεντάλ του φρένου. Ύστερα από περισσότερη φθορά στο τακάκι, ο ήχος θα ακούγεται πάντα ακόμη και αν δεν πατάτε το πεντάλ του φρένου. Ζητήστε τον έλεγχο των φρένων το συντομότερο δυνατό εάν ακούσετε τον προειδοποιητικό θόρυβο της φθοράς.

Ζητήστε άμεσα τον έλεγχο και εάν είναι απαραίτητο την επισκευή του αυτοκινήτου από εξουσιοδοτημένο συνεργείο Nissan ή εξειδικευμένο συνεργείο. (Δείτε το «Φρένα» στο κεφάλαιο «8. Συντήρηση και κάντε το μόνος σας»).

Βομβητής υπενθύμισης κλειδιών

Ο βομβητής υπενθύμισης κλειδιών θα ηχήσει εάν ανοίξετε την πόρτα του οδηγού ενώ ο διακόπτης της μίζας είναι στην θέση ACC.

Βεβαιωθείτε ότι ο διακόπτης της μίζας είναι στην θέση LOCK όταν ανοίγετε την πόρτα και έχετε πάντα μαζί σας το Έξυπνο Κλειδί όταν αφήνετε το αυτοκίνητο.

Για το σύστημα του Έξυπνου Κλειδιού θα ηχήσει ένας εξωτερικός και ένας εσωτερικός βομβητής κάτω από ορισμένες συνθήκες. Όταν ηχήσει ο βομβητής, βεβαιωθείτε ότι έχετε ελέγξει τόσο το αυτοκίνητο όσο και το Έξυπνο Κλειδί. (Δείτε το «Σύστημα Έξυπνου Κλειδιού (όπου υπάρχει)» στο κεφάλαιο «3. Έλεγχοι και ρυθμίσεις πριν την οδήγηση»).

Βομβητής υπενθύμισης φώτων

Ο βομβητής υπενθύμισης φώτων θα ηχήσει εάν ανοίξετε την πόρτα του οδηγού και ο διακόπτης των προβολέων είναι στην θέση ή και ο διακόπτης της μίζας είναι στην θέση ACC, OFF ή LOCK.

Βεβαιωθείτε ότι γυρίσατε τον διακόπτη των προβολέων στην θέση OFF όταν αφήνετε το αυτοκίνητο.

ΔΙΑΚΟΠΤΗΣ ΠΡΟΒΟΛΕΩΝ ΚΑΙ ΦΛΑΣ

Βομβητής υπενθύμισης χειρόφρενου

Ο βομβητής υπενθύμισης χειρόφρενου θα ηχήσει εάν το αυτοκίνητο κινηθεί με περισσότερα από 7 χιλιόμετρα την ώρα με το χειρόφρενο δεμένο. Σταματήστε το αυτοκίνητο και λύστε το χειρόφρενο.

Βομβητής υπενθύμισης Συστήματος Σβησίματος / Εκκίνησης

Ο βομβητής υπενθύμισης του Συστήματος Σβησίματος / Εκκίνησης θα ηχήσει εάν:

- Λύσετε την ζώνη ασφαλείας του οδηγού.
- Ανοίξετε την πόρτα του οδηγού.
- Ανοίξτε το καπό του κινητήρα.

Βεβαιωθείτε ότι έχετε ελέγξει εάν έχει εφαρμογή κάποια από τις παραπάνω συνθήκες εάν ηχεί ο βομβητής υπενθύμισης του Συστήματος Σβησίματος / Εκκίνησης και ενεργήστε ανάλογα. Κλείστε το καπό ή την πόρτα του οδηγού ή δέστε την ζώνη ασφαλείας και μετά βάλτε μπροστά τον κινητήρα χρησιμοποιώντας τον διακόπτη της μίζας.

Για περισσότερες πληροφορίες, δείτε το «Σύστημα Σβησίματος / Εκκίνησης (όπου υπάρχει)» στο κεφάλαιο «2. Ξεκίνημα και οδήγηση».

ΔΙΑΚΟΠΤΗΣ ΠΡΟΒΟΛΕΩΝ

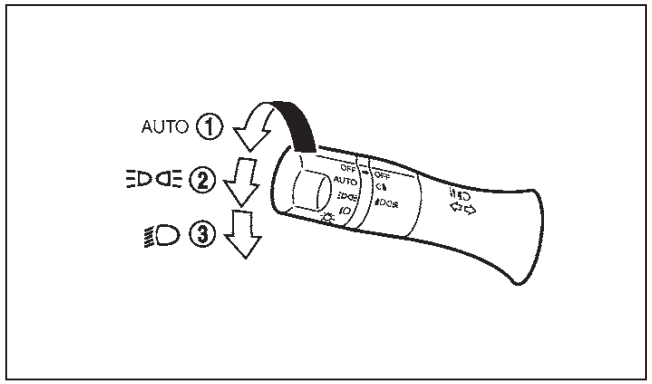

Η Nissan συνιστά να συμβουλεύεστε τους τοπικούς κανονισμούς για την χρήση των φώτων.

Σύστημα αυτόματου φωτισμού (AUTO - όπου υπάρχει)

Όταν ο διακόπτης της μίζας είναι στην θέση ON και ο διακόπτης των προβολέων είναι στην θέση “AUTO” (1), οι προβολείς, τα πλευρικά φώτα πορείας, τα φώτα του ταμπλό οργάνων, ο συνδυασμός των πίσω φώτων και τα άλλα φώτα θα ανάβουν αυτόματα, ανάλογα με την φωτεινότητα του περιβάλλοντος.

Οι προβολείς θα ανάψουν αυτόματα όταν χαμηλώνει το φως ή ο καιρός είναι βροχερός (όταν ο υαλοκαθαριστήρας λειτουργεί συνεχόμενα).

Όταν ο διακόπτης της μίζας τοποθετηθεί στην θέση “OFF”, τα φώτα θα σβήσουν αυτόματα.

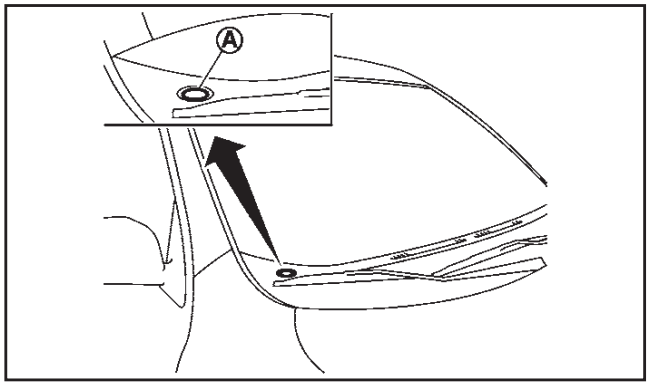

ΠΡΟΣΟΧΗ

Μην τοποθετείτε κανένα αντικείμενο πάνω από τον αισθητήρα (A). Ο αισθητήρας ανιχνεύει την ένταση του φωτός από το περιβάλλον και ρυθμίζει την λειτουργία αυτόματου φωτισμού. Εάν ο αισθητήρας είναι καλυμμένος, αντιδρά σαν να είναι σκοτάδι και οι προβολείς θα ανάψουν.

Θέση

Η θέση (2) ανάβει τα εμπρός φώτα πορείας, το ταμπλό των οργάνων, τα πίσω φώτα πορείας και τα φώτα της πινακίδας κυκλοφορίας.

Θέση

Η θέση (3) ανάβει τους προβολείς, μαζί με όλα τα άλλα φώτα.

Δέσμη προβολέων

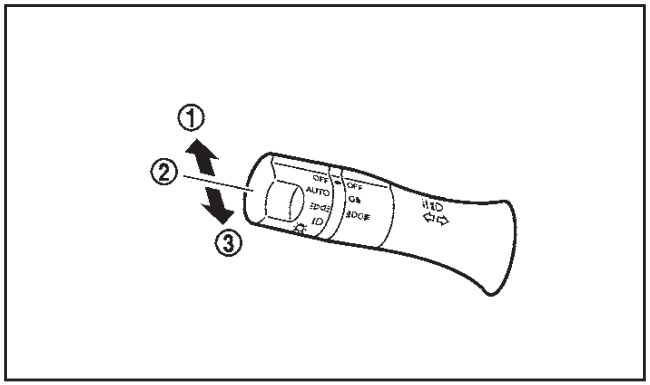

Για να ανάψετε την μεγάλη σκάλα από τους προβολείς, σπρώξτε τον μοχλό προς τα εμπρός στην θέση (1).

Για να σβήσετε την μεγάλη σκάλα από τους προβολείς, επιστρέψτε τον μοχλό στην ουδέτερη θέση (2).

Για να κάνετε σινιάλο με τους προβολείς, τραβήξτε τον μοχλό προς την τελείως πίσω θέση (3). Μπορείτε να κάνετε σινιάλο με τους προβολείς ακόμη και όταν αυτοί είναι σβηστοί.

«Φιλικός Φωτισμός»

Η λειτουργία του «Φιλικού Φωτισμού» είναι μία ευκολία που σας επιτρέπει να έχετε φως από το αυτοκίνητο αφού έχετε ήδη γυρίσει τον διακόπτη της μίζας στην θέση LOCK.

Τραβώντας τον διακόπτη των προβολέων προς την μεριά σας μία φορά, θα ανάψουν οι προβολείς και θα σβήσουν μετά από μία χρονική περίοδο. Είναι δυνατό να επαναλάβετε αυτή την λειτουργία έως τέσσερις φορές διαδοχικά για να αυξήσετε την περίοδο του φωτισμού έως και στα 2 λεπτά.

ΣΗΜΕΙΩΣΗ

Η λειτουργία του «Φιλικού Φωτισμού» μπορεί να ακυρωθεί γυρίζοντας τον διακόπτη της μίζας στην θέση Acc ή ON.

Φώτα ημέρας (όπου υπάρχει)

Ακόμη και όταν ο διακόπτης των φώτων είναι στην θέση OFF ή AUTO, τα φώτα ημέρας (στις μονάδες των μπροστινών προβολέων ομίχλης) ανάβουν όταν βάζετε μπροστά τον κινητήρα.

ΣΥΣΤΗΜΑ ΕΞΟΙΚΟΝΟΜΗΣΗΣ ΜΠΑΤΑΡΙΑΣ

Ο βομβητής υπενθύμισης φώτων θα ηχήσει εάν ανοίξετε την πόρτα του οδηγού ενώ βρεθεί η ακόλουθη λειτουργία:

- Ο διακόπτης των προβολέων είναι είτε στην θέση ≡DC≡ είτε στην ≡D και ο διακόπτης μίζας στην θέση ACC, OFF ή LOCK.

Βεβαιωθείτε ότι γυρίσατε τον διακόπτη των προβολέων στην θέση OFF όταν αφήνετε το αυτοκίνητο.

Εάν οι πόρτες κλείσουν και κλειδωθούν με το τηλεχειριστήριο, το Έξυπνο Κλειδί ή τον διακόπτη επερώτησης στην πόρτα ενώ ο διακόπτης των προβολέων είναι στην θέση ≡DC≡ ή ≡D η λειτουργία εξοικονόμησης της μπαταρίας θα σβήσει τα φώτα για να αποτρέψει το άδειασμα της μπαταρίας. Τα φώτα θα ανάψουν όταν ανοίξετε κάποια πόρτα.

ΠΡΟΣΟΧΗ

Μην αφήνετε τα φώτα αναμμένα για μεγάλα χρονικά διαστήματα όταν δεν δουλεύει ο κινητήρας γιατί θα αδειάσει η μπαταρία του αυτοκινήτου.

ΡΥΘΜΙΣΗ ΔΕΣΜΗΣ ΠΡΟΒΟΛΕΩΝ

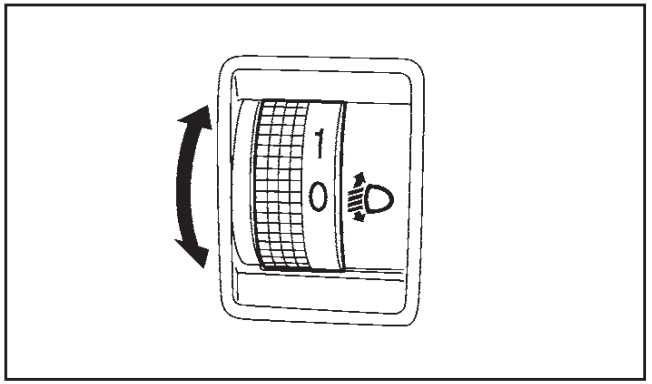

Η ρύθμιση της δέσμης των προβολέων λειτουργεί όταν ο διακόπτης της μίζας είναι στην θέση ON και οι προβολείς είναι ανοικτοί, για να επιτρέψει την ρύθμιση του άξονα των προβολέων σύμφωνα με τις συνθήκες οδήγησης.

Όταν οδηγείτε χωρίς βαρύ φορτίο / αποσκευές ή οδηγείτε σε επίπεδο δρόμο, επιλέξτε την κανονική θέση «0».

Εάν ο αριθμός των επιβατών και το φορτίο / αποσκευές στο αυτοκίνητο αλλάξει, ο άξονας των προβολέων μπορεί να είναι πιο ψηλά από το κανονικό.

Εάν το αυτοκίνητο ταξιδεύει σε ορεινό δρόμο, οι προβολείς μπορεί να φωτίζουν κατευθείαν

στον εσωτερικό ή τους εξωτερικούς καθρέπτες του αυτοκινήτου μπροστά σας ή στο παρμπρίζ του αυτοκινήτου στο αντίθετο ρεύμα, παρεμποδίζοντας την ορατότητα.

Για να ρυθμίσετε το κατάλληλο ύψος των προβολέων, γυρίστε ανάλογα τον διακόπτη. Όσο μεγαλύτερος είναι ο αριθμός που φαίνεται στον διακόπτη, τόσο χαμηλότερος θα είναι ο άξονας των προβολέων.

Επιλέξτε την θέση του διακόπτη βλέποντας τα παρακάτω δείγματα:

Θέση διακόπτη	Αριθμός επιβατών μπροστά	Αριθμός επιβατών πίσω	Βάρος φορτίου στον χώρο αποσκευών	
			Βενζίνη	Πετρέλαιο
0	1 ή 2	Κανένας	Κανένα φορτίο	
1	2	3		
2	2	3	Περίπου 24 κιλά	Περίπου 40 κιλά
3	1	Κανένας	Περίπου 288 κιλά	Περίπου 278 κιλά

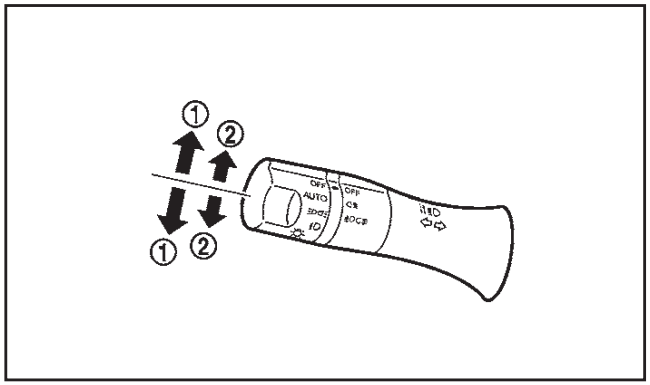

ΠΡΟΣΟΧΗ

Ο διακόπτης των φλας δεν θα επανέλθει αυτόματα εάν η γωνία περιστροφής του τιμονιού δεν υπερβεί το προκαθορισμένο σημείο. Μετά από στροφή ή αλλαγή λωρίδας, βεβαιωθείτε ότι ο διακόπτης έχει επανέλθει στην αρχική του θέση.

Διακόπτης φλας

Για να ανάψετε τα φλας, μετακινήστε τον μοχλό προς τα επάνω ή προς τα κάτω (1) για να δείξετε δεξιά ή αριστερά. Όταν η στροφή έχει ολοκληρωθεί ο μοχλός επανέρχεται αυτόματα.

Σήμα αλλαγής λωρίδας

Για να ανάψετε τα φλας, μετακινήστε τον μοχλό μόνο κατά τμήμα της διαδρομής επάνω ή κάτω (2) στο σημείο όπου το φως αρχίζει να αναβοσβήνει.

Για να ακυρώσετε τα φλας, μετακινήστε τον μοχλό στην αντίθετη κατεύθυνση.

ΔΙΑΚΟΠΤΗΣ ΦΩΤΩΝ ΟΜΙΧΛΗΣ

ΜΠΡΟΣΤΙΝΑ ΦΩΤΑ ΟΜΙΧΛΗΣ (όπου υπάρχει)

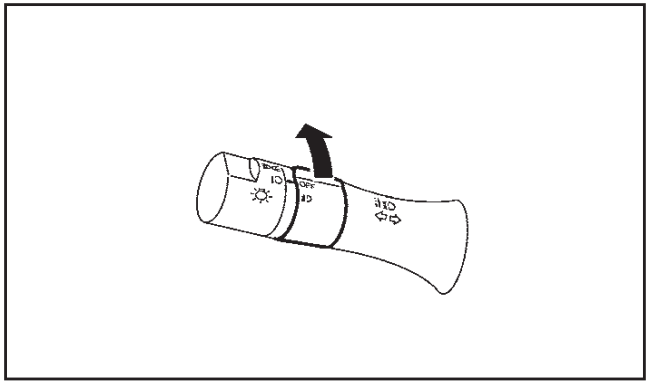

Μπροστινά και πίσω φώτα ομίχλης

Για να ανάψετε τα μπροστινά φώτα ομίχλης, γυρίστε τον διακόπτη των φώτων ομίχλης στην θέση με τον διακόπτη των προβολέων στην θέση ή .

Για να τα σβήσετε γυρίστε τον διακόπτη στην θέση OFF.

Όταν ο διακόπτης των προβολέων είναι στην θέση AUTO:

- Γυρίζοντας τον διακόπτη των φώτων ομίχλης στην θέση θα ανάψουν οι προβολείς, τα φώτα ομίχλης και τα άλλα φώτα ενώ ο διακόπτης της μίζας είναι στην θέση ON ή λειτουργεί ο κινητήρας.

Φώτα ημέρας (όπου υπάρχει)

Ακόμη και όταν ο διακόπτης των φώτων είναι στην θέση OFF ή AUTO, τα φώτα ημέρας (στις μονάδες των μπροστινών προβολέων ομίχλης) ανάβουν όταν βάζετε μπροστά τον κινητήρα.

ΠΙΣΩ ΦΩΣ ΟΜΙΧΛΗΣ

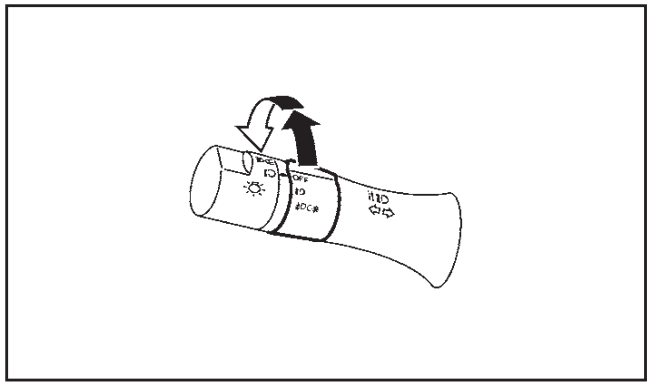

Τύπος A (όπου υπάρχει)

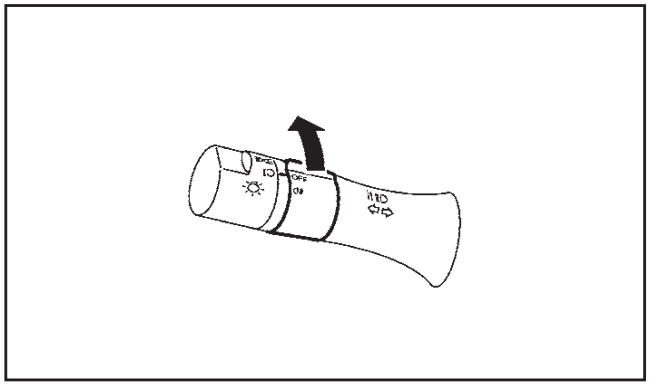

Τύπος B

Τα πίσω φώτα ομίχλης θα πρέπει να χρησιμοποιούνται μόνο όταν η ορατότητα είναι σοβαρά περιορισμένη (γενικά σε λιγότερα από 100 μέτρα).

Για τον τύπο A (όπου υπάρχει)

Για να ανάψει το πίσω φως ομίχλης, γυρίστε τον διακόπτη των φώτων ομίχλης στην θέση ή . Ο διακόπτης επιστρέφει στην θέση αυτόματα και το πίσω φως ομίχλης θα ανάψει μαζί με τα μπροστινά φώτα ομίχλης. Βεβαιωθείτε ότι το ενδεικτικό φως στο ταμπλό ανάβει.

Για να σβήσετε το πίσω φως ομίχλης, γυρίστε τον διακόπτη των φώτων ομίχλης στην θέση πάλι. Βεβαιωθείτε ότι το ενδεικτικό φως στο ταμπλό σβήνει.

Για να σβήσετε τα μπροστά και τα πίσω φώτα ομίχλης, γυρίστε τον διακόπτη των φώτων ομίχλης στην θέση OFF.

Όταν ο διακόπτης των προβολέων είναι στην θέση AUTO (όπου υπάρχει): Γυρίζοντας τον διακόπτη των φώτων ομίχλης στην θέση θα ανάψουν οι προβολείς, τα φώτα ομίχλης και τα άλλα φώτα ενώ ο διακόπτης της μίζας είναι στην θέση ON ή λειτουργεί ο κινητήρας.

Για τον τύπο B

Για να ανάψετε το πίσω φως ομίχλης, γυρίστε τον διακόπτη των φώτων στην θέση με τον διακόπτη των προβολέων στην θέση ή .

Για να σβήσετε το φως ομίχλης, γυρίστε τον διακόπτη για το φως ομίχλης στην θέση "OFF".

Τα πίσω φώτα ομίχλης θα πρέπει να χρησιμοποιούνται μόνο όταν η ορατότητα είναι σοβαρά περιορισμένη (γενικά σε λιγότερα από 100 μέτρα).

ΔΙΑΚΟΠΤΗΣ ΥΑΛΟΚΑΘΑΡΙΣΤΗΡΑ ΚΑΙ ΠΛΥΣΤΙΚΟΥ ΠΑΡΜΠΡΙΖ

ΠΡΟΕΙΔΟΠΟΙΗΣΗ

Όταν η θερμοκρασία είναι εξαιρετικά χαμηλή, το διάλυμα του πλυστικού μπορεί να παγώσει στο παρμπρίζ δυσχεραίνοντας την ορατότητα. Ζεστάνετε το παρμπρίζ με το αντιθαμβωτικό πριν το πλύνετε.

ΠΡΟΣΟΧΗ

- **Μην χρησιμοποιείτε το πλυστικό για περισσότερα από 30 δευτερόλεπτα συνεχόμενα.**
- **Μην χρησιμοποιείτε το πλυστικό όταν το ρεζερβουάρ του υγρού του πλυστικού είναι άδειο.**
- **Εάν η λειτουργία του καθαριστήρα διακόπτεται από χιόνι ή πάγο, ο καθαριστήρας μπορεί να σταματήσει να κινείται για να προστατέψει το μοτέρ του. Εάν συμβεί αυτό, γυρίστε τον διακόπτη του καθαριστήρα στην θέση OFF και αφαιρέστε το χιόνι ή τον πάγο πάνω και γύρω από τις λεπίδες των καθαριστήρων. Σε περίπου 1 λεπτό, γυρίστε τον διακόπτη και πάλι στην θέση ON για να λειτουργήσει ο καθαριστήρας.**

ΔΙΑΚΟΠΤΗΣ ΚΑΘΑΡΙΣΤΗΡΑ ΚΑΙ ΠΛΥΣΤΙΚΟΥ

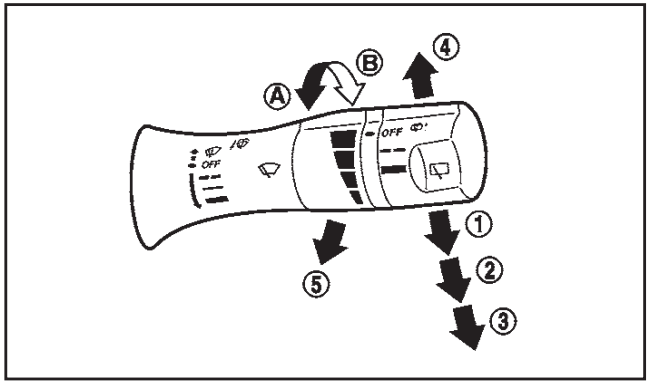

Τύπος A

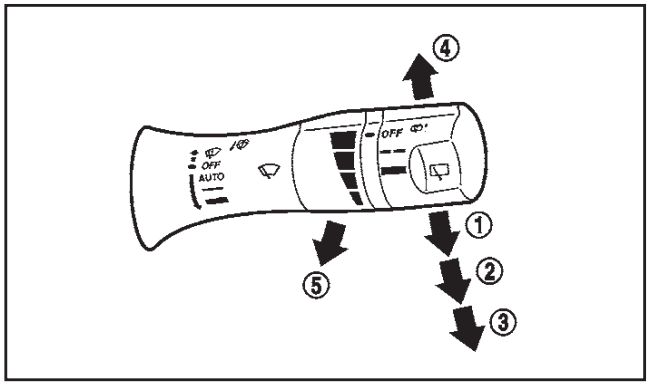

Τύπος B

Ο καθαριστήρας και το πλυστικό λειτουργούν όταν ο διακόπτης της μίζας είναι στην θέση ON.

Λειτουργία καθαριστήρα

Στην θέση του διακόπτη (Τύπος A) (1), ο καθαριστήρας λειτουργεί κατά διαστήματα.

- Η κατά διαστήματα λειτουργία μπορεί να ρυθμιστεί γυρίζοντας το κουμπί ρύθμισης, στο (μακρύτερο) (A) ή συντομότερο (B).
- Η ταχύτητα της κατά διαστήματα λειτουργίας ποικίλει ανάλογα με την ταχύτητα του αυτοκινήτου. (Για παράδειγμα όταν η ταχύτητα του αυτοκινήτου είναι υψηλή, η κατά διαστήματα λειτουργία του καθαριστήρα θα είναι πιο γρήγορη).

Στην θέση του διακόπτη AUTO (Τύπος B) (1), λειτουργεί το σύστημα αυτόματου σκουπίσματος με αισθητήρα βροχής (όπου υπάρχει). (Δείτε το «Σύστημα αυτόματου σκουπίσματος με αισθητήρα βροχής (όπου υπάρχει)» παρακάτω.

Στην θέση του μοχλού “▬” (2) ο καθαριστήρας λειτουργεί με χαμηλή ταχύτητα.

Στην θέση του μοχλού “▬” (3) ο καθαριστήρας λειτουργεί με υψηλή ταχύτητα.

Για να σταματήσετε την λειτουργία του καθαριστήρα, μετακινήστε τον μοχλό επάνω στην θέση OFF.

Στην θέση του μοχλού “ ” (4) λειτουργεί ο καθαριστήρας για ένα καθάρισμα. Ο μοχλός επιστρέφει αυτόματα στην αρχική του θέση.

Λειτουργία πλυστικού

Για να λειτουργήσει το πλυστικό, τραβήξτε τον μοχλό προς το πίσω μέρος του αυτοκινήτου (5) έως ότου η ποσότητα του πλυστικού υγρού που θέλετε έχετε ψεκαστεί στο παρμπρίζ. Ο καθαριστήρας θα λειτουργήσει αρκετές φορές αυτόματα.

ΣΥΣΤΗΜΑ ΑΥΤΟΜΑΤΟΥ ΣΚΟΥΠΙΣΜΑΤΟΣ ΜΕ ΑΙΣΘΗΤΗΡΑ ΒΡΟΧΗΣ (όπου υπάρχει)

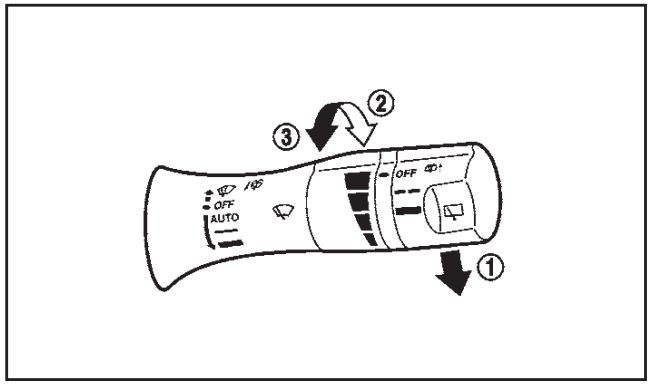

Το σύστημα αυτόματου σκουπίσματος με αισθητήρα βροχής μπορεί να βάλει αυτόματα σε λειτουργία τους καθαριστήρες και να ρυθμίσει την ταχύτητά τους ανάλογα με την βροχόπτωση και την ταχύτητα του αυτοκινήτου, χρησιμοποιώντας τον αισθητήρα βροχής που βρίσκεται στο επάνω τμήμα του παρμπρίζ.

Για να βάλετε σε λειτουργία το σύστημα αυτόματου σκουπίσματος με αισθητήρα βροχής πιέστε τον διακόπτη κάτω στην θέση AUTO (1). Ο καθαριστήρας θα λειτουργήσει μία φορά ενώ ο διακόπτης της μίζας είναι στην θέση ON.

Το επίπεδο ευαισθησίας του αισθητήρα βροχής μπορεί να ρυθμιστεί γυρίζοντας το κουμπί μπροστά (2) (υψηλή ευαισθησία) ή πίσω (3) (χαμηλή ευαισθησία).

- Υψηλή – Λειτουργία με υψηλή ευαισθησία
- Χαμηλή – Λειτουργία με χαμηλή ευαισθησία

Για να κλείσετε το σύστημα αυτόματου σκουπίσματος με αισθητήρα βροχής, πιέστε τον μοχλό προς την θέση OFF ή τραβήξτε κάτω τον μοχλό στην θέση ▬ (LO) ή ▬ (HI).

ΠΡΟΣΟΧΗ

Όταν ο διακόπτης του καθαριστήρα είναι στην θέση AUTO και ο διακόπτης της μίζας στην θέση ON μην ακουμπάτε τον αισθητήρα βροχής και την περιοχή γύρω από αυτόν. Μπορεί να λειτουργήσουν απροσδόκητα οι καθαριστήρες και να προκληθεί τραυματισμός ή ζημιά.

- **Οι αυτόματοι καθαριστήρες με αισθητήρα βροχής προορίζονται για χρήση όταν βρέχει. Εάν έχετε αφήσει τον διακόπτη στην θέση AUTO, οι καθαριστήρες μπορεί να λειτουργήσεις απροσδόκητα όταν κολλήσουν πάνω ή γύρω στον αισθητήρα βρωμιά, δαχτυλιές, λάδι ή έντομα. Οι καθαριστήρες μπορεί επίσης να λειτουργήσουν όταν επηρεάσουν τον αισθητήρα βροχής τα καυσαέρια ή η υγρασία.**
- **Όταν το παρμπρίζ είναι καλυμμένο με αδιάβροχο απορρυπαντικό η ταχύτητα των καθαριστήρων μπορεί να είναι μεγαλύτερη ακόμη και εάν η ποσότητα της βροχής είναι μικρή.**
- **Βεβαιωθείτε ότι έχετε κλείσει το σύστημα αυτόματου σκουπίσματος με αισθητήρα**

βροχής όταν χρησιμοποιείτε πλυντήριο αυτοκινήτου.

- **Ακόμη και εάν βρέχει, όταν η βροχή δεν χτυπάει τον αισθητήρα βροχής μπορεί να μην λειτουργήσει το αυτόματο σκούπισμα με αισθητήρα βροχής.**

ΛΕΙΤΟΥΡΓΙΑ ΤΟΥ ΚΑΘΑΡΙΣΤΗΡΑ ΚΑΙ ΠΛΥΣΤΙΚΟΥ ΠΙΣΩ ΠΑΡΜΠΡΙΖ

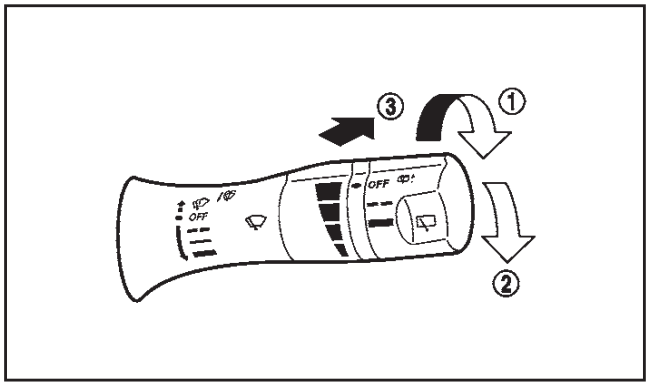

Τύπος Α

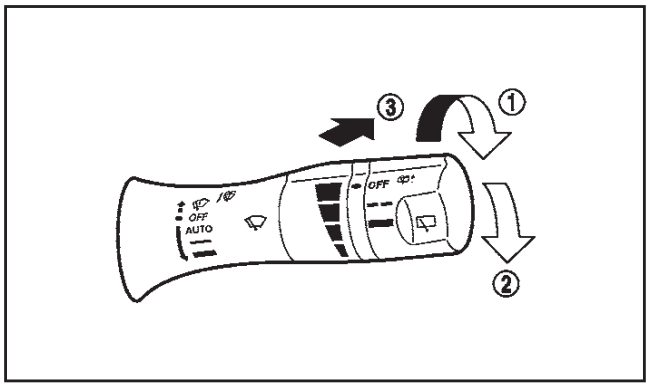

Τύπος Β

Ο καθαριστήρας και το πλυστικό του πίσω παρμπρίζ λειτουργούν όταν ο διακόπτης της μίζας είναι στην θέση ON.

Λειτουργία καθαριστήρα

Γυρίστε τον καθαριστήρα από την θέση OFF για να λειτουργήσει.

(1) (κατά διαστήματα) – κατά διαστήματα λειτουργία (δεν ρυθμίζεται)

(2) (χαμηλή) – συνεχόμενη λειτουργιά με χαμηλή ταχύτητα

Λειτουργία πλυστικού

Για να λειτουργήσει το πλυστικό, σπρώξτε τον διακόπτη μπροστά (3). Στην συνέχεια θα λειτουργήσει αυτόματα αρκετές φορές και ο καθαριστήρας.

ΔΙΑΚΟΠΤΗΣ ΑΝΤΙΘΑΜΒΩΤΙΚΟΥ

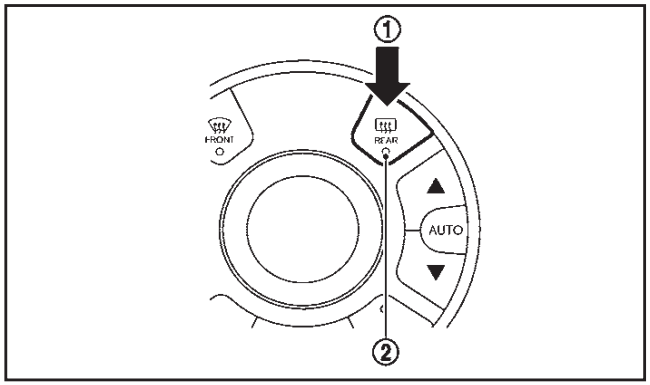

Τύπος Α

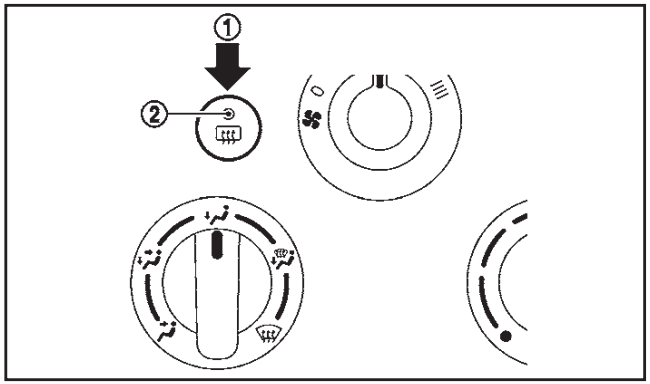

Τύπος Β

Ο διακόπτης του αντιθαμβωτικού λειτουργεί όταν ο διακόπτης της μίζας είναι στην θέση ON.

Το αντιθαμβωτικό χρησιμοποιείται για να μειώσει την υγρασία, το θάμπωμα ή τον πάγο στην επιφάνεια του πίσω παρμπρίζ, βελτιώνοντας την ορατότητα προς τα πίσω.

Όταν πατηθεί ο διακόπτης του αντιθαμβωτικού (1) το ενδεικτικό φως (2) ανάβει και το

αντιθαμβωτικό λειτουργεί για περίπου 15 λεπτά. Όταν περάσει ο προκαθορισμένος χρόνος το αντιθαμβωτικό σβήνει αυτόματα.

Για να κλείσετε το αντιθαμβωτικό με το χέρι, πατήστε πάλι τον διακόπτη του αντιθαμβωτικού και το ενδεικτικό φως θα σβήσει.

ΠΡΟΣΟΧΗ

- **Θα πρέπει να λειτουργεί ο κινητήρας όταν έχετε το αντιθαμβωτικό συνέχεια σε χρήση. Σε διαφορετική περίπτωση μπορεί να αποφορτιστεί η μπαταρία του αυτοκινήτου.**
- **Όταν καθαρίζετε την εσωτερική πλευρά του πίσω παρμπρίζ προσέχετε να μην γραντζουνίσετε ή κάνετε ζημιά στις ηλεκτρικές επαφές που βρίσκονται στην επιφάνειά του.**

ΑΝΤΙΘΑΜΒΩΤΙΚΟ ΕΞΩΤΕΡΙΚΟΥ ΚΑΘΡΕΠΤΗ (όπου υπάρχει)

Οι εξωτερικοί καθρέπτες ξεθαμπώνουν όταν ενεργοποιηθεί ο διακόπτης αντιθαμβωτικού του πίσω παρμπρίζ.

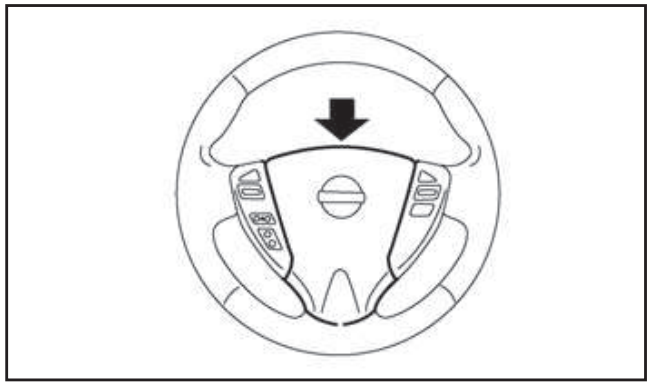

Ο διακόπτης της κόρνας λειτουργεί ανεξάρτητα από την θέση του διακόπτη της μίζας, εκτός εάν η μπαταρία του αυτοκινήτου είναι άδεια.

Όταν κρατήσετε πατημένη την κόρνα αυτή θα ηχήσει και θα σταματήσει όταν την αφήσετε.

ΧΕΙΡΟΚΙΝΗΤΑ ΠΑΡΑΘΥΡΑ (όπου υπάρχει)

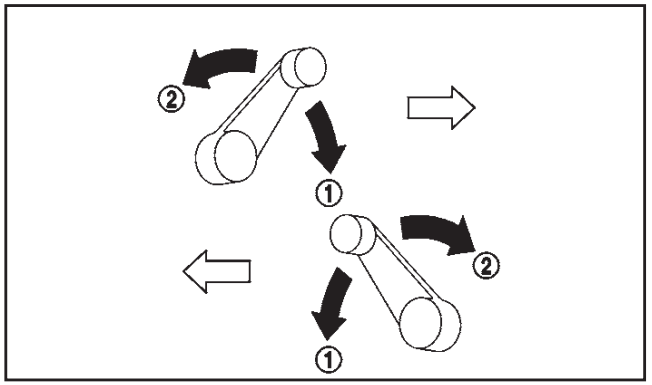

Τα πλευρικά παράθυρα μπορούν να ανοίξουν (1) ή να κλείσουν (2), γυρίζοντας το χερούλι σε κάθε πόρτα.

ΗΛΕΚΤΡΙΚΑ ΠΑΡΑΘΥΡΑ (όπου υπάρχει)

ΠΡΟΕΙΔΟΠΟΙΗΣΗ

- **Βεβαιωθείτε ότι όλοι οι επιβάτες έχουν τα χέρια τους κλπ μέσα στο αυτοκίνητο όταν το αυτοκίνητο βρίσκεται σε κίνηση και πριν χρησιμοποιήσετε τα ηλεκτρικά παράθυρα.**
- **Ποτέ μην αφήνετε παιδιά ή ενήλικες που απαιτούν την βοήθεια άλλων μόνους τους μέσα στο αυτοκίνητο. Μπορεί να ενεργοποιήσουν τους διακόπτες κατά λάθος και να εμπλακούν σε ατύχημα.**

Τα ηλεκτρικά παράθυρα λειτουργούν όταν ο διακόπτης της μίζας είναι στην θέση ON.

Για να ανοίξετε ένα παράθυρο, πατήστε κάτω

τον διακόπτη ηλεκτρικού παραθύρου.

Για να κλείσετε ένα παράθυρο, τραβήξτε επάνω τον διακόπτη ηλεκτρικού παραθύρου.

Διακόπτης παραθύρου οδηγού

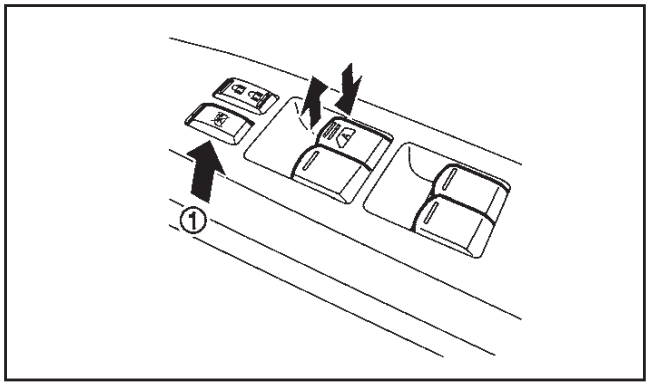

Ο διακόπτης του οδηγού, κεντρικός διακόπτης, μπορεί να θέσει σε λειτουργία όλα τα παράθυρα.

Κλείδωμα των παραθύρων των επιβατών:

Όταν το κουμπί κλειδώματος (1) είναι πατημένο, τα παράθυρο των επιβατών δεν μπορούν να λειτουργήσουν.

Για να ακυρώσετε το κλείδωμα των παραθύρων των επιβατών, πατήστε το κουμπί κλειδώματος (1) και πάλι.

Διακόπτης παραθύρου επιβάτη

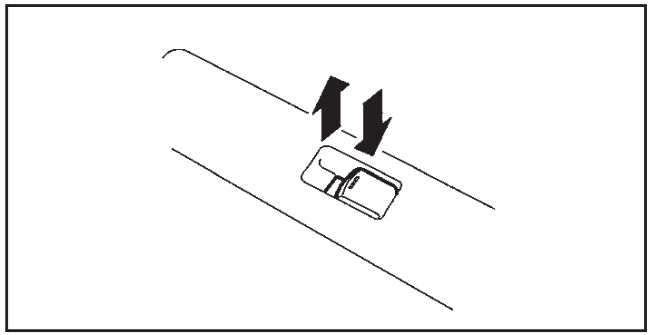

Ο διακόπτης του παραθύρου του επιβάτη μπορεί να ελέγξει το αντίστοιχο παράθυρο.

Εάν έχει πατηθεί το κουμπί κλειδώματος παραθύρων στην πλευρά του διακόπτη του οδηγού, ο διακόπτης παραθύρου του επιβάτη δεν λειτουργεί.

Αυτόματη λειτουργία

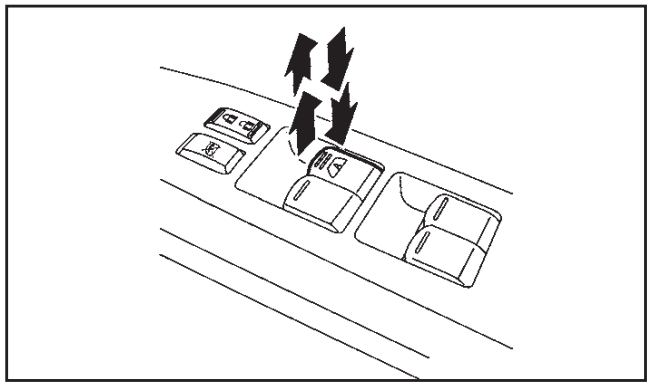

Η αυτόματη λειτουργία διατίθεται στον διακόπτη που έχει το σύμβολο A στην επιφάνειά του.

Η αυτόματη λειτουργία επιτρέπει στο παράθυρο να ανοίξει ή να κλείσει τελείως χωρίς να κρατάτε τον διακόπτη κάτω ή πάνω.

Για να ανοίξετε τελείως το παράθυρο, πατήστε το διακόπτη ηλεκτρικού παραθύρου κάτω στον δεύτερο διάστημα και αφήστε τον διακόπτη. Για να κλείσετε τελείως το παράθυρο, τραβήξτε τον διακόπτη ηλεκτρικού παραθύρου πάνω στο δεύτερο διάστημα και αφήστε τον. Ο διακόπτης δεν χρειάζεται να μένει κρατημένος στην διάρκεια της λειτουργίας του παραθύρου.

Για να σταματήσετε το άνοιγμα / κλείσιμο του παραθύρου στην διάρκεια της αυτόματης λειτουργίας, πιέστε κάτω ή τραβήξτε επάνω τον διακόπτη στην αντίθετη κατεύθυνση.

Λειτουργία αυτόματης αναστροφής:

ΠΡΟΕΙΔΟΠΟΙΗΣΗ

Υπάρχει μία μικρή απόσταση αμέσως πριν από την κλειστή θέση η οποία δεν μπορεί να ανιχνευτεί. Βεβαιωθείτε ότι όλοι οι επιβάτες έχουν τα χέρια τους κλπ μέσα στο αυτοκίνητο, πριν κλείσετε τα παράθυρα.

Η λειτουργία αυτόματης αναστροφής επιτρέπει σε ένα παράθυρο να αναστρέψει αυτόματα την λειτουργία του όταν κάτι πιαστεί σε αυτό στην διάρκεια της λειτουργίας αυτόματου κλεισίματος. Όταν η μονάδα ελέγχου ανιχνεύσει ένα εμπόδιο, το παράθυρο θα χαμηλώσει αμέσως.

Ανάλογα με το περιβάλλον ή τις συνθήκες οδή-

γησης, η λειτουργία αυτόματης αναστροφής μπορεί να ενεργοποιηθεί σε περίπτωση πρόσκρουσης ή φορτίου παρόμοιου με αυτού που προκύπτει όταν κάτι πιαστεί στο παράθυρο.

Διαδικασία επανεκκίνησης μετά την επανασύνδεση της μπαταρίας

Ορισμένες λειτουργίες του ηλεκτρικού παραθύρου (λειτουργία αυτόματου κλεισίματος, λειτουργία αυτόματης αναστροφής) δεν θα δουλέψουν όπως περιγράφεται μετά την αποσύνδεση του καλωδίου της μπαταρίας και την διακοπή της παροχής ρεύματος. Κάντε την ακόλουθη διαδικασία για να επανεκκινήσετε τις λειτουργίες των ηλεκτρικών παραθύρων.

1. Γυρίστε τον διακόπτη της μίζας στην θέση ON.
2. Εάν το παράθυρο του οδηγού είναι κλειστό, ανοίξτε το τελείως με τον διακόπτη παραθύρου του οδηγού.
3. Τραβήξτε πάνω και κρατήστε τον διακόπτη ηλεκτρικού παραθύρου του οδηγού για να κλείσετε το παράθυρο του οδηγού. Κρατήστε τον διακόπτη για περίπου 3 δευτερόλεπτα από την στιγμή που το παράθυρο έχει κλείσει τελείως και μετά αφήστε τον.
4. Ελέγξτε ότι οι λειτουργίες του ηλεκτρικού παραθύρου δουλεύουν σωστά.

Εάν ανοίγετε ή κλείνετε το ηλεκτρικό παράθυρο συνεχόμενα, μπορεί να προκληθεί λάθος λειτουργία του ηλεκτρικού παραθύρου. Κάντε την παραπάνω διαδικασία.

Εάν οι λειτουργίες του ηλεκτρικού παραθύρου δεν δουλεύουν σωστά μετά την παραπάνω διαδικασία, επαναλάβετε τα βήματα. Εάν είναι απαραίτητο, ζητήστε το έλεγχο του συστήματος του ηλεκτρικού παραθύρου από εξουσιοδοτημένο συνεργείο Nissan ή εξειδικευμένο συνεργείο.

Εάν αποσυνδεθεί το καλώδιο της μπαταρίας, το ρολόι θα μηδενίσει και δεν θα δείχνει την σωστή ώρα. Ρυθμίστε την ώρα και πάλι.

ΡΥΘΜΙΣΗ ΤΗΣ ΩΡΑΣ

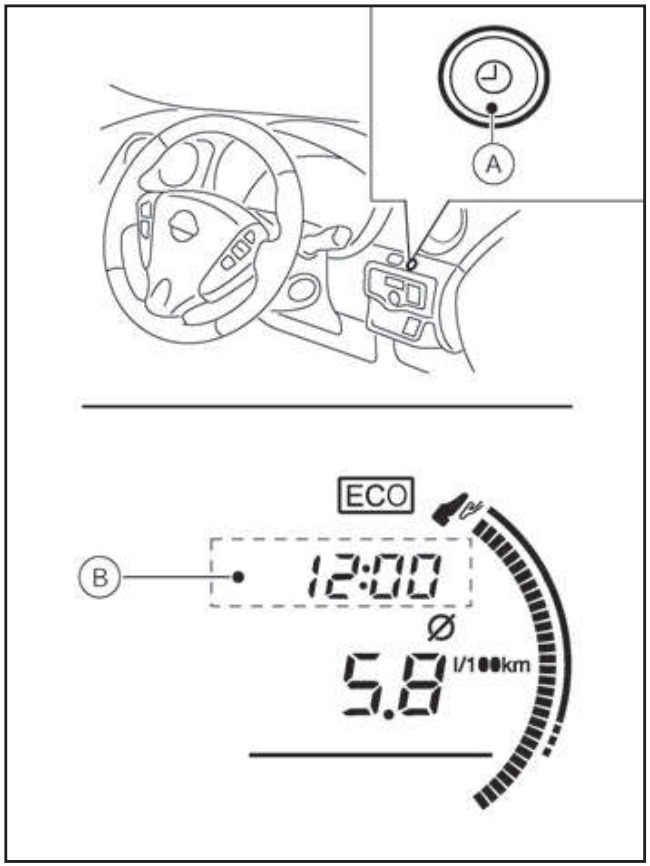

(A): Διακόπτης ρύθμισης ρολογιού

ΗΛΕΚΤΡΙΚΗ ΠΑΡΟΧΗ

Το ψηφιακό ρολόι (B) στην οθόνη πληροφοριών του αυτοκινήτου εμφανίζει την ώρα όταν ο διακόπτης της μίζας είναι στην θέση ON.

Το ψηφιακό ρολόι μπορεί να αλλάξει ανάμεσα στην 24ωρη και την 12ωρη ένδειξη όταν ο διακόπτης ρύθμισης ρολογιού (A) πατηθεί σύντομα.

Για να ρυθμίσετε την ώρα κάντε την παρακάτω διαδικασία.

1. Πατήστε τον διακόπτη ρύθμισης ρολογιού για 1.5 δευτερόλεπτο ή περισσότερο για να μπείτε στην λειτουργία ρύθμισης ρολογιού.
2. Πατήστε τον διακόπτη ρύθμισης ρολογιού για να ρυθμίσετε την ώρα.

   Περιμένετε τουλάχιστον 3 δευτερόλεπτα για να αρχίσουν να αναβοσβήνουν τα λεπτά.
3. Πατήστε τον διακόπτη ρύθμισης ρολογιού για να ρυθμίσετε τα λεπτά.

   Για να προχωρήσουν οι ώρες, κρατήστε πατημένο τον διακόπτη.

   Οι επιλεγμένες αξίες θα αποθηκευτούν αυτόματα εάν ο διακόπτης δεν χρησιμοποιηθεί για μία μεγαλύτερη χρονική περίοδο.

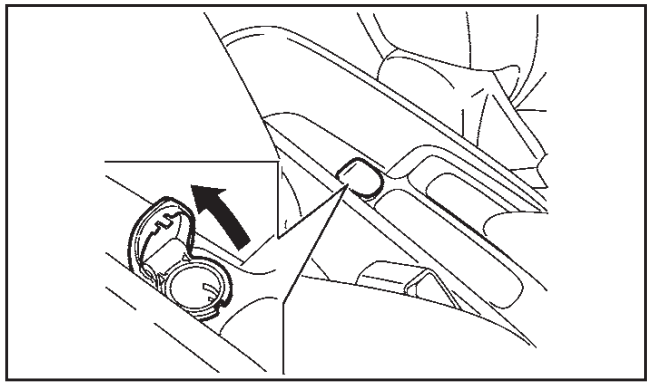

Η ηλεκτρική παροχή είναι για χρήση με ηλεκτρικά αξεσουάρ, όπως για παράδειγμα κινητό τηλέφωνο.

ΠΡΟΣΟΧΗ

- **Η πρίζα και το φις μπορεί να είναι ζεστά στην διάρκεια ή αμέσως μετά την χρήση τους.**
- **Αυτή η πρίζα δεν είναι σχεδιασμένη για χρήση με το στοιχείο του αναπτήρα.**
- **Μην την χρησιμοποιείτε με αξεσουάρ που υπερβαίνουν τα 12 Βολτ, 120 Βατ (10 Αμπέρ). Μην χρησιμοποιείτε πολύπριζα ή περισσότερα από ένα ηλεκτρικά αξεσουάρ.**
- **Χρησιμοποιείτε την πρίζα όταν δουλεύει ο κινητήρας για να μην αποφορτιστεί η μπαταρία του αυτοκινήτου.**
- **Αποφύγετε την χρήση της όταν λειτουργεί το air conditioner, οι προβολείς ή το αντιθαμβωτικό του πίσω παρμπρίζ.**
- **Πριν τοποθετήσετε ή βγάλετε το φις, βεβαιωθείτε ότι έχετε σβήσει τον διακόπτη λειτουργίας της ηλεκτρικής συσκευής που χρησιμοποιείτε και τον διακόπτη της μίζας.**
- **Σπρώξτε το φις τελείως μέσα. Εάν δεν γίνεται σωστή επαφή, μπορεί να υπερθερμανθεί το φις ή να καεί η αντίστοιχη ασφάλεια.**
- **Μην αφήνετε το νερό να έρθει σε επαφή με την πρίζα.**
- **Βεβαιωθείτε ότι το καπάκι της πρίζας είναι κλειστό όταν δεν την χρησιμοποιείτε.**

ΑΠΟΘΗΚΕΥΣΗ

ΠΡΟΕΙΔΟΠΟΙΗΣΗ

- **Οι θέσεις αποθήκευσης δεν θα πρέπει να χρησιμοποιούνται όταν οδηγείτε για να μην αποσπάται η προσοχή σας.**
- **Κρατάτε τα καπάκια των χώρων αποθήκευσης κλειστά όταν οδηγείτε για να αποφύγετε τραυματισμό σε περίπτωση ατυχήματος ή απότομου φρεναρίσματος.**

ΝΤΟΥΛΑΠΑΚΙ

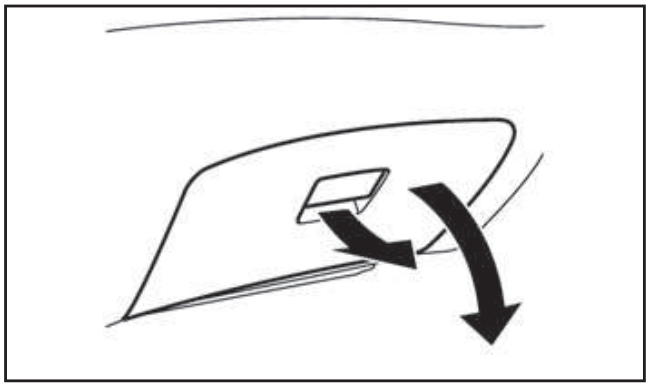

Για να ανοίξετε ντουλαπάκι τραβήξτε την λαβή.

Για να κλείσετε κλείστε το καπάκι για να ασφαλίσει.

Η θέση για τις κάρτες είναι στο μέσα μέρος από το καπάκι.

ΚΟΥΤΙ ΣΤΟ ΠΑΝΩ ΜΕΡΟΣ ΤΟΥ ΤΑΜΠΛΟ

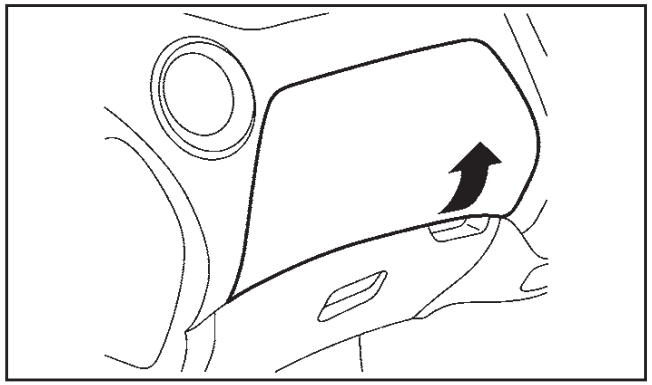

Για να ανοίξετε το κουτί στο πάνω μέρος του ταμπλό τραβήξτε το καπάκι.

Για να κλείσετε, σπρώξτε το καπάκι κάτω.

ΘΗΚΗ ΚΑΡΤΩΝ

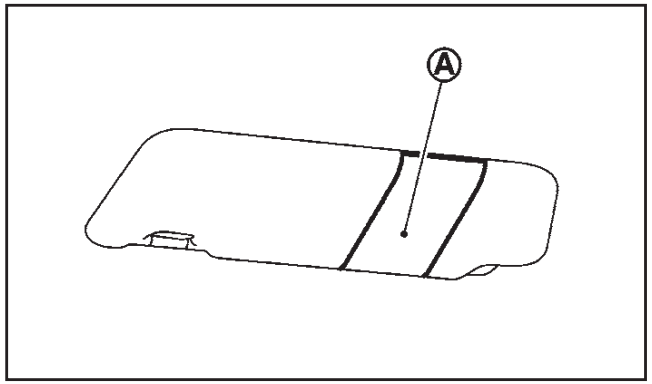

Σύρετε μία κάρτα μέσα στην θήκη καρτών (A).

ΘΕΣΕΙΣ ΠΟΤΗΡΙΩΝ

ΠΡΟΣΟΧΗ

Αποφύγετε τις απότομες εκκινήσεις και τα απότομα φρεναρίσματα όταν χρησιμοποιείτε την θέση συγκράτησης ποτηριού για να μην χυθούν τα ποτά. Εάν το υγρό είναι ζεστό, μπορεί να κάψει εσάς ή τους άλλους επιβάτες.

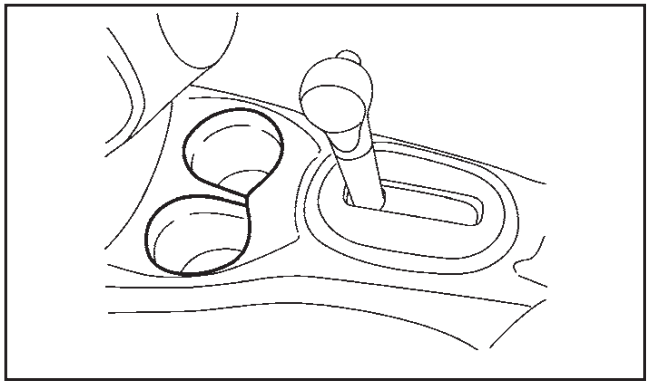

ΘΕΣΗ ΜΑΛΑΚΩΝ ΜΠΟΥΚΑΛΙΩΝ

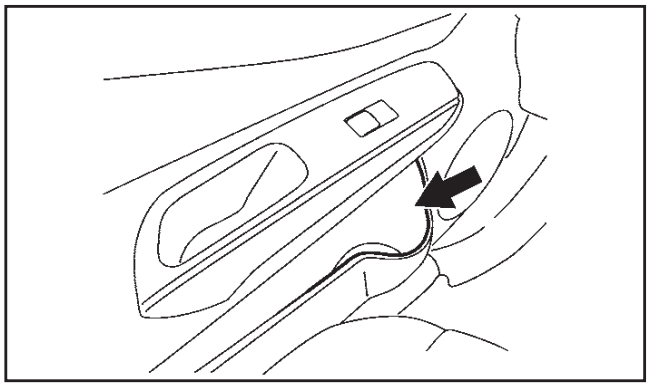

ΠΡΟΣΟΧΗ

- **Μην χρησιμοποιείτε την θέση μπουκαλιών για οποιαδήποτε άλλα αντικείμενα που θα μπορούσαν να εκτοξευτούν μέσα στο αυτοκίνητο και πιθανόν να τραυματίσουν κάποιον στην διάρκεια απότομου φρεναρίσματος ή ατυχήματος.**
- **Μην χρησιμοποιείτε την θέση μπουκαλιών για ανοικτά δοχεία υγρών.**

ΤΣΕΠΕΣ ΚΑΘΙΣΜΑΤΩΝ (όπου υπάρχει)

Οι τσέπες των καθισμάτων βρίσκονται στο πίσω μέρος από τα καθίσματα του οδηγού και του συνοδηγού.

ΣΥΣΤΗΜΑ ΕΥΚΑΜΠΤΟΥ ΤΑΜΠΛΟ (KARAKURI) (όπου υπάρχει)

ΠΡΟΕΙΔΟΠΟΙΗΣΗ

- **Μην τοποθετείτε αντικείμενα πιο βαριά από 50 κιλά στο πάτωμα φόρτωσης.**
- **Ασφαλίστε καλά το φορτίο με σχοινιά και ιμάντες ώστε να αποφύγετε αυτό να γλιστρήσει ή μετατοπιστεί. Μην τοποθετείτε φορτίο πιο ψηλό από τις πλάτες των καθισμάτων. Σε περίπτωση απότομου φρεναρίσματος ή σύγκρουσης το ανασφάλιστο φορτίο μπορεί να προκαλέσει τραυματισμό.**
- **Χρησιμοποιήστε κατάλληλα σχοινιά και γάντζους για να ασφαλίσετε το φορτίο.**
- **Ποτέ μην επιτρέπετε σε κάποιον να επιβαίνει στον χώρο αποσκευών. Είναι εξαιρετικά επικίνδυνο να επιβαίνετε σε έναν χώρο αποσκευών στο εσωτερικό του αυτοκινήτου. Σε περίπτωση σύγκρουσης τα άτομα που επιβαίνουν σε αυτές τις περιοχές έχουν περισσότερες πιθανότητες σοβαρού τραυματισμού ή θανάτου.**
- **Μην αφήνετε κάποιον να επιβαίνει σε οποιαδήποτε περιοχή του αυτοκινήτου σας που δεν είναι εξοπλισμένη με καθίσματα και ζώνες ασφαλείας.**
- **Βεβαιωθείτε ότι όλοι στο αυτοκίνητό σας είναι σε κάθισμα και χρησιμοποιούν σωστά την αντίστοιχη ζώνη ασφαλείας.**
- **Μόνο δύο σημεία στήριξης που αναγνωρίζονται από τις ετικέτες της επάνω πρόσδεσης μπορούν να χρησιμοποιηθούν για την πρόσδεση πάνω ιμάντων. Σε καμία περίπτωση οι γάντζοι των αποσκευών δεν πρέπει να χρησιμοποιούνται για την στερέωση άνω ιμάντα πρόσδεσης.**

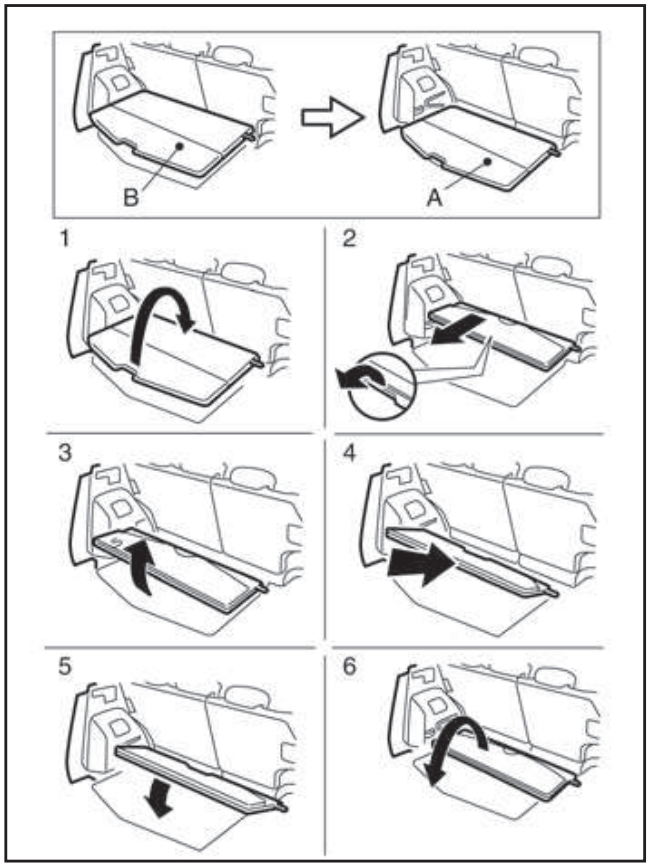

Για να χαμηλώσετε (A)

1. Σηκώστε το πίσω μέρος του ταμπλό Karakuri και διπλώστε το προς τα εμπρός.
2. Σύρετε το ταμπλό Karakuri κατά μήκος των εγκοπών του πάνελ της ταπετσαρίας προς το πίσω μέρος του αυτοκινήτου έως ότου αυτό να φτάσει στο τέλος των εγκοπών.

3. Γείρετε το διπλωμένο ταμπλό Karakuri προς τα επάνω, όπως φαίνεται στην εικόνα.
4. Σύρετε το διπλωμένο ταμπλό Karakuri προς τα κάτω ακολουθώντας τις εγκοπές του πάνελ της ταπετσαρίας έως ότου φτάσει στις ασφάλειες των άκρων τους.
5. Χαμηλώστε το ταμπλό Karakuri.
6. Ξεδιπλώστε και κλείστε το ταμπλό.

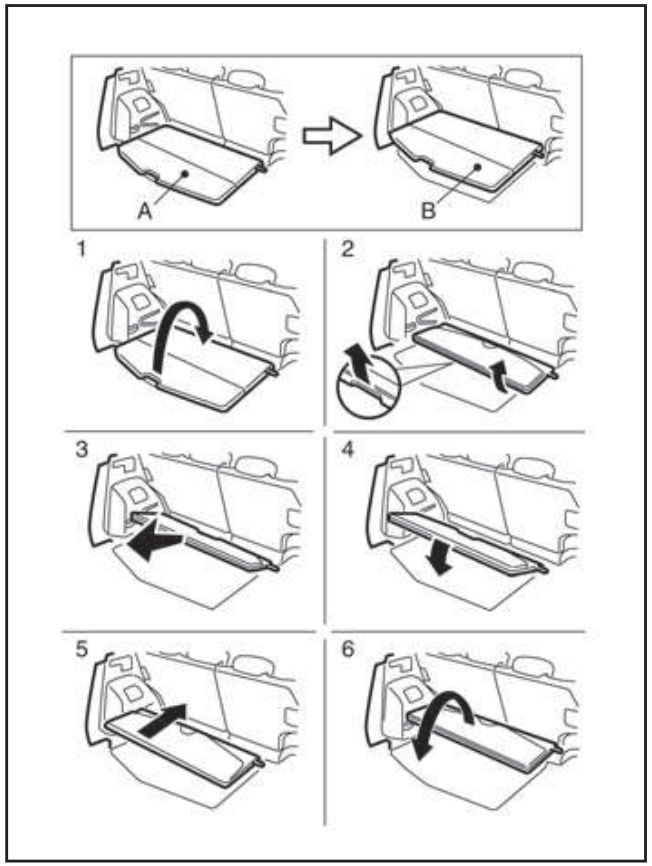

Για να σηκώσετε (B)

1. Σηκώστε το πίσω μέρος του ταμπλό Karakuri και διπλώστε το προς το εμπρός μέρος.
2. Σηκώστε το ταμπλό Karakuri όπως φαίνεται στην εικόνα.
3. Μετακινήστε το ταμπλό Karakuri επάνω κατά μήκος των εγκοπών του πάνελ της ταπετσαρίας προς το εμπρός μέρος του αυτοκινήτου έως ότου φτάσει στις ασφάλειες των άκρων τους.
4. Ξαπλώστε το ταμπλό Karakuri οριζόντια.
5. Σύρετε το διπλωμένο ταμπλό Karakuri προς τα εμπρός, ακολουθώντας τις εγκοπές του πάνελ της ταπετσαρίας έως ότου φτάσει στο τέλος των εγκοπών.
6. Ξεδιπλώστε και κλείστε το πάνελ.

Αφαίρεση

Το ταμπλό Karakuri μπορεί να αφαιρεθεί από το αυτοκίνητο, βγάζοντας τις δύο ασφάλειες κύλισης από το μπροστινό του μέρος. Σύρετε τις δύο ασφάλειες προς το κέντρο του αυτοκινήτου για να βγάλετε το ταμπλό Karakuri.

ΚΑΛΥΜΜΑ ΧΩΡΟΥ ΑΠΟΣΚΕΥΩΝ

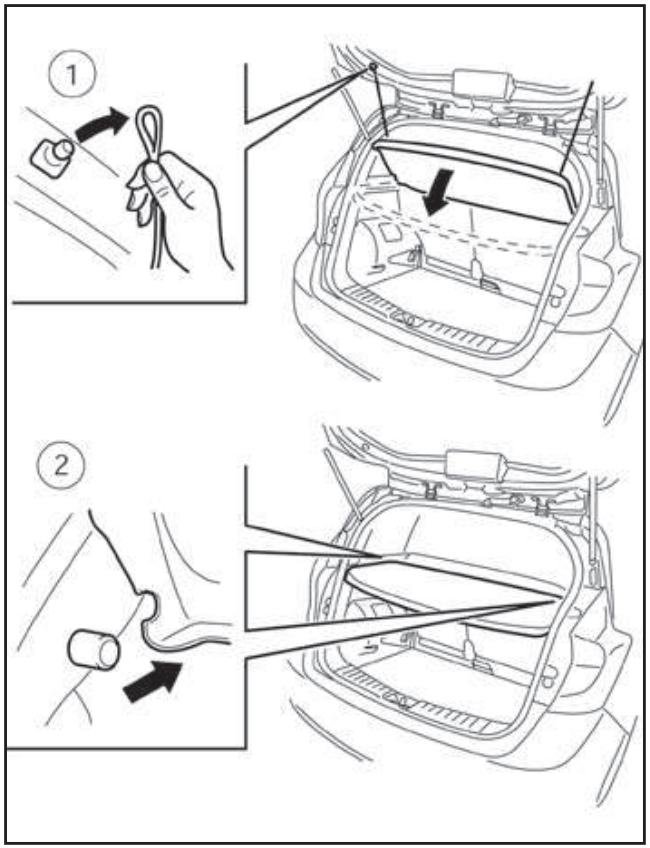

ΠΡΟΕΙΔΟΠΟΙΗΣΗ

- **Ποτέ μην τοποθετείτε αντικείμενα πάνω στο κάλυμμα του χώρου αποσκευών ακόμη και εάν είναι μικρά. Οποιοδήποτε αντικείμενο θα μπορούσε να προκαλέσει τραυματισμό σε περίπτωση ατυχήματος ή απότομου φρεναρίσματος.**
- **Μην αφήνετε το κάλυμμα του χώρου αποσκευών μέσα στο αυτοκίνητο όταν το έχετε βγάλει από την θέση του.**

Το κάλυμμα του χώρου αποσκευών κρατάει κρυμμένο το περιεχόμενο του χώρου αποσκευών από το εξωτερικό του αυτοκινήτου.

Για να βγάλετε το κάλυμμα του χώρου αποσκευών:

1. Βγάλτε τους ιμάντες (1) από την πίσω πόρτα.
2. Βγάλτε το κάλυμμα του χώρου αποσκευών από την θέση στερέωσής του (2).

ΓΑΝΤΖΟΙ ΑΠΟΣΚΕΥΩΝ

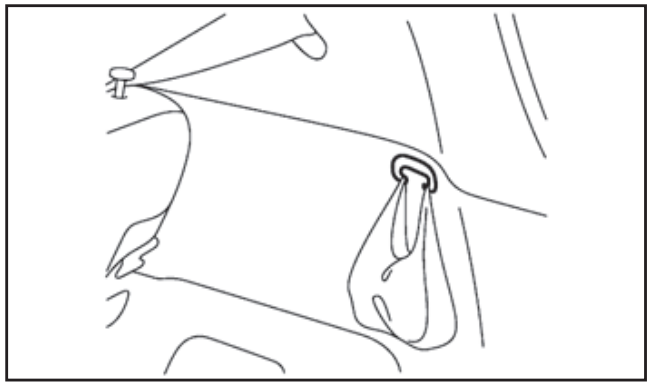

Οι γάντζοι αποσκευών είναι για τσάντες με ψώνια κλπ.

ΠΡΟΕΙΔΟΠΟΙΗΣΗ

Μην εφαρμόζετε συνολικό φορτίο περισσότερο των 3 κιλών στον γάντζο.

ΣΧΑΡΑ ΟΡΟΦΗΣ

Σε συγκεκριμένα μοντέλα, μπορεί να τοποθετηθεί σχάρα οροφής ή κουτί μεταφοράς στην οροφή για να έχετε πρόσθετο χώρο αποθήκευσης. Ακολουθήστε όλες τις οδηγίες του κατασκευαστή της σχάρας για την τοποθέτηση και την χρήση της. Για τα μοντέλα με κινητήρα HR12DDR και Σαζμάν Xtronic (CVT) δεν επιτρέπεται σχάρα οροφής. Για τα άλλα μοντέλα το μέγιστο επιτρεπτό φορτίο στην οροφή συμπεριλαμβανομένης της σχάρας είναι 50 κιλά.

ΣΚΙΑΔΙΑ

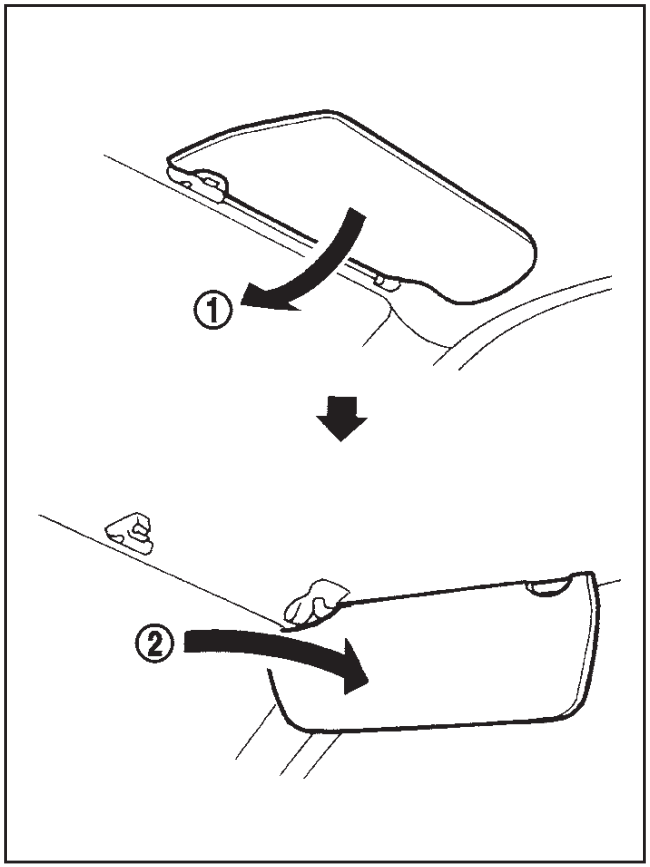

1. Για να μπλοκάρετε την λάμψη μπροστά, ξεδιπλώστε κάτω το κεντρικό σκιάδιο (1).
2. Για να μπλοκάρετε την λάμψη από τα πλάγια, βγάλτε το κεντρικό σκιάδιο από την κεντρική στήριξη και ξεδιπλώστε το προς τα πλάγια (2).

ΠΑΝΟΡΑΜΙΚΗ ΓΥΑΛΙΝΗ ΟΡΟΦΗ (όπου υπάρχει)

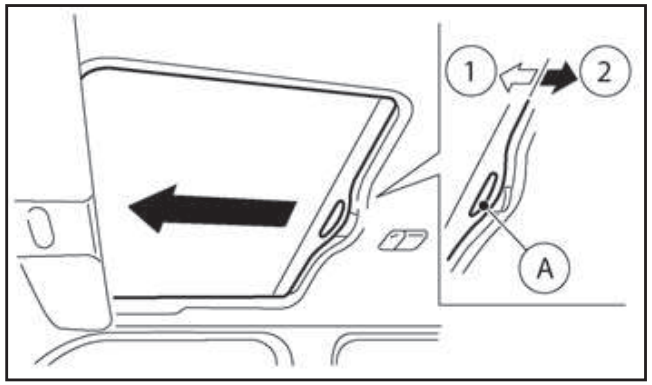

(1) Κλείνει

(2) Ανοίγει

ΠΡΟΕΙΔΟΠΟΙΗΣΗ

Ποτέ μην αφήνετε χέρια, δάχτυλα ή οποιοδήποτε τμήμα του σώματός σας μέσα στην ακτίνα λειτουργίας του σκιαδίου. Θα μπορούσατε να τραυματιστείτε.

ΠΡΟΣΟΧΗ

- **Μην τοποθετείτε κανένα βαρύ αντικείμενο στο τζάμι της οροφής ή την γύρω περιοχή.**
- **Μην κρέμεστε και μην κρεμάτε αντικείμενα στο σκιάδιο και / ή στο άνοιγμα του σκιαδίου. Μπορεί να προκληθεί ζημιά ή παραμόρφωση του σκιάδιο.**
- **Κλείνετε το σκιάδιο όταν αφήνετε το αυτοκίνητο για μεγάλα χρονικά διαστήματα, για να αποφύγετε να ανέβει πολύ η θερμοκρασία στο εσωτερικό του αυτοκινήτου.**

ΛΕΙΤΟΥΡΓΙΑ ΤΟΥ ΣΚΙΑΔΙΟΥ

Άνοιγμα και κλείσιμο

Για να ανοίξετε ή να κλείσετε το σκιάδιο, χειριστείτε το κουμπί (A).

Για να ανοίξετε το σκιάδιο, σύρετέ το προς το πίσω μέρος του αυτοκινήτου (1). Για να κλείσετε, σύρετε το σκιάδιο προς το μπροστά μέρος του αυτοκινήτου (2).

ΕΣΩΤΕΡΙΚΑ ΦΩΤΑ

ΠΡΟΣΟΧΗ

- **Μην χρησιμοποιείτε τα φώτα για πολύ ώρα όταν ο κινητήρας του αυτοκινήτου δεν λειτουργεί. Μπορεί να αποφορτιστεί η μπαταρία του αυτοκινήτου.**
- **Σβήνετε τα φώτα όταν αφήνετε το αυτοκίνητο.**

ΦΩΣ ΚΑΜΠΙΝΑΣ

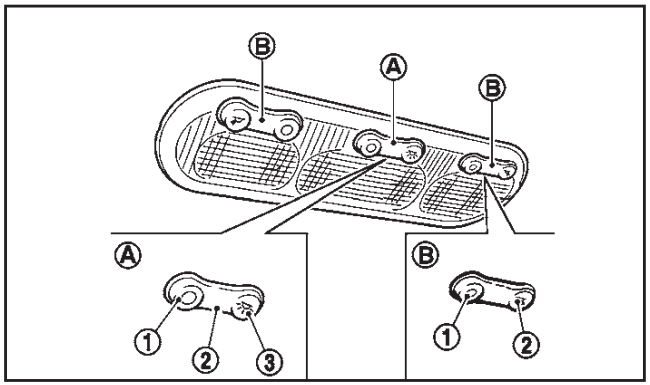

Το φως καμπίνας (A) έχει έναν διακόπτη τριών θέσεων.

Θέση OFF

Όταν ο διακόπτης είναι στην θέση OFF (1), το φως καμπίνας δεν θα ανάψει, ανεξάρτητα από την συνθήκη.

Κεντρική θέση (DOOR)

Όταν ο διακόπτης είναι στην θέση DOOR (2), το φως καμπίνας θα ανάψει κάτω από τις ακόλουθες συνθήκες:

- Ο διακόπτης της μίζας είναι στην θέση OFF
  - παραμένει αναμμένο για περίπου 15 δευτερόλεπτα.
- Οι πόρτες είναι ξεκλειδωμένες πατώντας το κουμπί ξεκλειδώματος “UNLOCK” (στο τηλεχειριστήριο ή το Έξυπνο Κλειδί) ή τον διακόπτη επερώτησης, με τον διακόπτη της μίζας στην θέση LOCK.
  - παραμένει αναμμένο για περίπου 15 δευτερόλεπτα.
- Ανοίξει οποιαδήποτε πόρτα και μετά κλείσει με τον διακόπτη της μίζας στην θέση LOCK
  - παραμένει αναμμένο για περίπου 15 δευτερόλεπτα.
- Ανοίξει οποιαδήποτε πόρτα με τον διακόπτη της μίζας στην θέση ACC ή ON
  - παραμένει αναμμένο όσο η πόρτα είναι ανοικτή. Όταν κλείσει η πόρτα σβήνει και το φως.

Το εσωτερικό φως θα σβήσει όταν:

- Κλειδώσουν οι πόρτες.
- Γυρίσετε τον διακόπτη της μίζας στην θέση ON.

Θέση ON

Όταν ο διακόπτης είναι στην θέση ON (3), το φως καμπίνας θα ανάψει.

ΦΩΤΑ ΧΑΡΤΩΝ (όπου υπάρχει)

Για να ανάψετε το φως του χάρτη (B), πατήστε την πλευρά ή του διακόπτη (2). Για να σβήσετε, πατήστε την θέση (1) του διακόπτη.

Σύστημα εξοικονόμησης μπαταρίας

Το εσωτερικό φως θα σβήσει αυτόματα μετά από μία χρονική περίοδο, εάν το έχετε αφήσει αναμμένο. Θα ανάψει όταν ανοίξετε ή κλείσετε μία πόρτα. Βεβαιωθείτε ότι έχετε βάλει τον διακόπτη για το εσωτερικό φως στην κεντρική θέση ή την θέση off.

3 Έλεγχοι και ρυθμίσεις πριν την οδήγηση

Κλειδιά 3-2
Κλειδί Αντικλεπτικού Συστήματος Nissan (NATS*) 3-2
Έξυπνο Κλειδί 3-2
Κλειδαριές πορτών.....3-4
Σύστημα Super Lock (όπου υπάρχει).....3-4
Κλείδωμα ή ξεκλείδωμα με το κλειδί.....3-4
Κλείδωμα ή ξεκλείδωμα με την εσωτερική ασφάλεια 3-5
Κλείδωμα ή ξεκλείδωμα με τον διακόπτη ηλεκτρικής κλειδαριάς πόρτας 3-6
Μηχανισμός αυτόματης απελευθέρωσης κλειδαριάς πόρτας 3-6
Παιδική ασφάλεια πίσω πόρτας 3-6
Σύστημα εισόδου χωρίς κλειδί (όπου υπάρχει) 3-7
Χρήση του συστήματος εισόδου χωρίς κλειδί.....3-7
Σύστημα Έξυπνου Κλειδιού (όπου υπάρχει).....3-8
Ακτίνα λειτουργίας 3-10
Χρήση του συστήματος Έξυπνου Κλειδιού 3-10
Σύστημα οικονομίας μπαταρίας 3-12
Προειδοποιητικές και ηχητικές υπενθυμίσεις.....3-13
Οδηγός αντιμετώπισης προβλημάτων 3-14
Χρήση του συστήματος εισόδου χωρίς κλειδί.....3-15
Λειτουργία των αλαρμ και του εξωτερικού βομβητή.....3-16
Σύστημα ασφαλείας 3-18
Σύστημα προειδοποίησης κλοπής (όπου υπάρχει) 3-18
Αντικλεπτικό Σύστημα Nissan (NATS) (όπου υπάρχει)...3-19
Καπό 3-20
Άνοιγμα καπό.....3-20
Κλείσιμο καπό.....3-21
Πίσω πόρτα.....3-21
Άνοιγμα της πίσω πόρτας.....3-22
Κλείσιμο της πίσω πόρτας 3-22
Δευτερεύουσα ασφάλεια κλειδώματος / ξεκλειδώματος πίσω πόρτας 3-22
Πορτάκι ρεζερβουάρ καυσίμου 3-23
Άνοιγμα για το πορτάκι του ρεζερβουάρ.....3-23
Τάπα γεμίσματος καυσίμου 3-23
Τιμόνι 3-24
Καθρέπτες 3-24
Εσωτερικός καθρέπτης.....3-24
Εξωτερικοί καθρέπτες 3-24
Καθρέπτης σκιαδίου (όπου υπάρχει) 3-25
Χειρόφρενο.....3-26

Μπορείτε να οδηγήσετε το αυτοκίνητό σας μόνο με τα κλειδιά που προορίζονται για αυτό. Μαζί με το κλειδί σας δόθηκε και ένα πινακιδάκι με τον αριθμό κλειδιού. Καταγράψτε τον αριθμό κλειδιού και κρατήστε το πινακιδάκι με τον αριθμό κλειδιού σε ασφαλές σημείο, εκτός του αυτοκινήτου, για την περίπτωση που χρειαστείτε αντίγραφα των κλειδιών.

Το κλειδί μπορεί να αντιγραφεί μόνο με την χρήση του αρχικού κλειδιού ή με τον αριθμό του αρχικού κλειδιού. Ο αριθμός κλειδιού είναι απαραίτητος μόνο όταν έχετε χάσει όλα τα κλειδιά σας και δεν έχετε ένα ώστε να βγάλετε αντίγραφο. Εάν έχετε χάσει το κλειδί ή χρειάζεστε πρόσθετα κλειδιά, δώστε το αρχικό κλειδί ή τον αριθμό κλειδιού σε ένα εξουσιοδοτημένο συνεργείο της Nissan ή εξειδικευμένο συνεργείο.

ΠΡΟΣΟΧΗ

Μην αφήνετε τα κλειδιά μέσα στο αυτοκίνητο όταν αφήνετε το αυτοκίνητο.

ΚΛΕΙΔΙ ΑΝΤΙΚΛΕΠΤΙΚΟΥ ΣΥΣΤΗΜΑΤΟΣ NISSAN (NATS*)

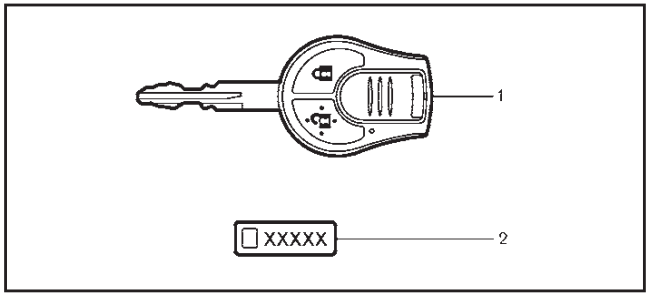

1. Κλειδί NATS, 2 σετ
2. Πινακιδάκι αριθμού κλειδιού

Μπορείτε να οδηγήσετε το αυτοκίνητό σας μόνο με τα κλειδιά NATS που είναι καταχωρημένα στα εξαρτήματα NATS του αυτοκινήτου σας. Σε ένα αυτοκίνητο μπορούν να καταχωρηθούν και να χρησιμοποιηθούν έως 5 κλειδιά NATS. Τα καινούργια κλειδιά πρέπει να καταχωρηθούν από εξουσιοδοτημένο συνεργείο NISSAN ή εξειδικευμένο συνεργείο, πριν από την χρήση τους με το NATS του αυτοκινήτου σας. Επειδή όταν καταχωρούνται νέα κλειδιά, η διαδικασία καταχώρησης απαιτεί την διαγραφή της μνήμης στα εξαρτήματα NATS, βεβαιωθείτε ότι έχετε μαζί σας όλα τα κλειδιά NATS όταν πάτε στο εξουσιοδοτημένο συνεργείο Nissan ή το εξειδικευμένο συνεργείο.

ΠΡΟΣΟΧΗ

Μην επιτρέπετε στο κλειδί NATS, που περιέχει ηλεκτρικό μεταδότη, να έρθει σε επαφή με νερό ή αλμυρό νερό. Αυτό μπορεί να επηρεάσει την λειτουργία του συστήματος.

*: Σύστημα ακινητοποίησης (immobilizer)

ΕΞΥΠΝΟ ΚΛΕΙΔΙ

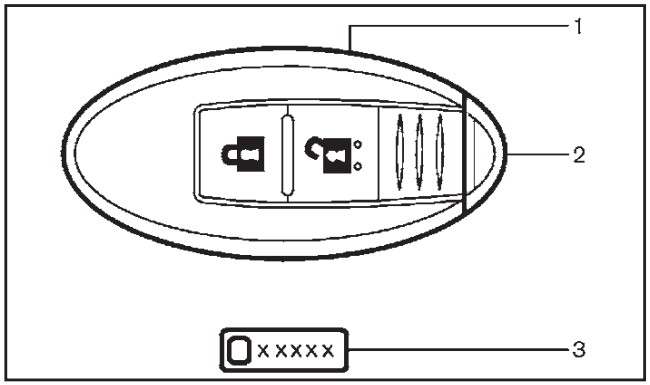

1. Έξυπνο Κλειδί (2 σετ)
2. Μηχανικό κλειδί (μέσα στο Έξυπνο Κλειδί) (2 σετ)
3. Πινακιδάκι αριθμού κλειδιού

Μπορείτε να οδηγήσετε το αυτοκίνητό σας μόνο με τα Έξυπνα Κλειδιά που είναι καταχωρημένα στα εξαρτήματα του συστήματος Έξυπνου Κλειδιού του αυτοκινήτου σας και τα εξαρτήματα του Συστήματος Ακινητοποίησης Αυτοκινήτου της Nissan (NATS*). Σε ένα αυτοκίνητο μπορούν να καταχωρηθούν και να χρησιμοποιηθούν έως 4 Έξυπνα Κλειδιά. Τα νέα κλειδιά θα πρέπει να καταχωρηθούν από εξουσιοδοτημένο συνεργείο Nissan ή εξειδικευμένο συνεργείο, πριν από την χρήση με το σύστημα Έξυπνου Κλειδιού του αυτοκινήτου σας και τα εξαρτήματα του Συστήματος Ακινητοποίησης Αυτοκινήτου της Nissan (NATS). Επειδή η διαδικασία καταχώρησης διαγράφει όλη την μνήμη από τα εξαρτήματα του συστήμα-

τος Έξυπνου Κλειδιού κατά την καταχώρηση νέων κλειδιών, βεβαιωθείτε ότι έχετε μαζί σας όλα τα Έξυπνα Κλειδιά του αυτοκινήτου όταν πηγαίνετε στο εξουσιοδοτημένο συνεργείο Nissan ή το εξειδικευμένο συνεργείο.

*: Σύστημα ακινητοποίησης (immobilizer)

ΠΡΟΣΟΧΗ

- **Βεβαιωθείτε ότι έχετε το Έξυπνο Κλειδί μαζί σας. Μην αφήνετε το αυτοκίνητο έχοντας αφήσει μέσα το Έξυπνο Κλειδί.**
- **Βεβαιωθείτε ότι έχετε το Έξυπνο Κλειδί μαζί σας όταν οδηγείτε. Το Έξυπνο Κλειδί είναι μία μονάδα ακριβείας με ενσωματωμένο μεταδότη. Για να αποφύγετε ζημιά σε αυτόν, παρακαλούμε να σημειώσετε τα ακόλουθα.**
  - **Το Έξυπνο Κλειδί είναι αδιάβροχο, ωστόσο η υγρασία μπορεί να του προκαλέσει ζημιά. Εάν το Έξυπνο Κλειδί βραχεί σκουπίστε το αμέσως για να στεγνώσει τελείως.**
  - **Μην το λυγίζετε, το πετάτε κάτω ή το χτυπάτε πάνω σε άλλο αντικείμενο.**
  - **Εάν η εξωτερική θερμοκρασία είναι κάτω από τους -10 Βαθμούς Κελσίου, η μπαταρία του Έξυπνου Κλειδιού μπορεί να μην λειτουργεί σωστά.**
  - **Μην βάζετε το Έξυπνο Κλειδί για μεγάλα διαστήματα σε μέρη όπου η θερμοκρασία υπερβαίνει τους 60 Βαθμούς Κελσίου.**
  - **Μην αλλάζετε ή τροποποιείτε το Έξυπνο Κλειδί.**
  - **Μην χρησιμοποιείτε μαγνητικό μπρελόκ.**
  - **Μην τοποθετείτε το Έξυπνο Κλειδί κοντά σε εξοπλισμό που παράγει μαγνητικό πεδίο όπως για παράδειγμα τηλεόραση, ηχοσύστημα και προσωπικούς υπολογιστές.**
  - **Μην αφήνετε το κλειδί να έλθει σε επαφή με νερό ή αλμυρό νερό και μην το πλένετε σε πλυντήριο. Αυτό μπορεί να επηρεάσει την λειτουργία του συστήματος.**
- **Εάν ένα Έξυπνο Κλειδί χαθεί ή κλαπεί, η Nissan συνιστά την διαγραφή του κωδικού αναγνώρισης (ID) αυτού του Έξυπνου Κλειδιού. Με τον τρόπο αυτό θα αποφευχθεί η μη εξουσιοδοτημένη χρήση για το ξεκλείδωμα του αυτοκινήτου με αυτό το Έξυπνο Κλειδί. Για πληροφορίες σχετικά με την διαδικασία διαγραφής, παρακαλούμε να έλθετε σε επαφή με εξουσιοδοτημένο συνεργείο Nissan ή εξειδικευμένο συνεργείο.**

Μηχανικό κλειδί

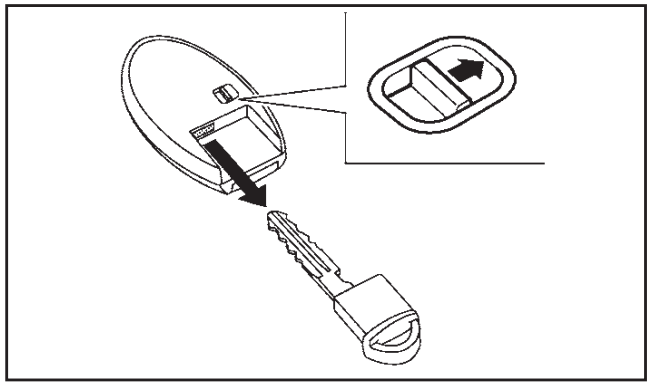

3-3

Για να βγάλετε το μηχανικό κλειδί, ελευθερώστε το κουμπί ασφάλισης στο πίσω μέρος του Έξυπνου Κλειδιού.

Για να τοποθετήσετε το μηχανικό κλειδί, βάλτε το σταθερά στο Έξυπνο Κλειδί έως ότου το κουμπί ασφάλισης να επιστρέψει στην θέση κλειδώματος.

Χρησιμοποιήστε το μηχανικό κλειδί για να κλειδώσετε ή να ξεκλειδώσετε τις πόρτες. (Δείτε το «Κλειδαριές πορτών» πιο κάτω).

ΚΛΕΙΔΑΡΙΕΣ ΠΟΡΤΩΝ

ΠΡΟΕΙΔΟΠΟΙΗΣΗ

- **Πριν ανοίξετε οποιαδήποτε πόρτα, ελέγχετε πάντα εάν έρχεται κάποιο άλλο αυτοκίνητο για την αποφυγή ατυχήματος.**
- **Ποτέ μην αφήνετε παιδιά ή ενήλικες που απαιτούν την φροντίδα άλλων μόνους τους μέσα στο αυτοκίνητο. Μπορεί κατά λάθος να ενεργοποιήσουν τους διακόπτες ή τους μοχλούς και να εμπλακούν σε ατύχημα.**

ΣΥΣΤΗΜΑ SUPER LOCK (όπου υπάρχει)

ΠΡΟΕΙΔΟΠΟΙΗΣΗ

Στα αυτοκίνητα που είναι εξοπλισμένα με σύστημα Super Lock, εάν δεν ακολουθήσετε τις παρακάτω προφυλάξεις, μπορεί να οδηγηθείτε σε επικίνδυνες καταστάσεις. Να βεβαιώνεστε πάντα ότι η ενεργοποίηση του συστήματος Super Lock γίνεται με ασφάλεια.

- **Όταν υπάρχουν επιβάτες στο αυτοκίνητο, ποτέ μην κλειδώνετε το αυτοκίνητο με το τηλεχειριστήριο ή το Έξυπνο Κλειδί. Εάν το κάνετε, οι επιβάτες θα παγιδευτούν στο αυτοκίνητο καθώς το σύστημα Super Lock αποτρέπει το άνοιγμα των πορτών από το εσωτερικό του αυτοκινήτου.**
- **Να χειρίζεστε το κουμπί του τηλεχειριστηρίου ή του Έξυπνου Κλειδιού όταν έχετε καλή ορατότητα του αυτοκινήτου. Με τον τρόπο αυτό δεν θα παγιδευτεί κάποιος μέσα στο αυτοκίνητο με την ενεργοποίηση του συστήματος Super Lock.**

Κλειδώνοντας τις πόρτες με το τηλεχειριστήριο, το κουμπί κλειδώματος στο Έξυπνο Κλειδί ή το κουμπί επερώτησης, θα κλειδώσουν όλες οι πόρτες μαζί με την πίσω πόρτα και θα ενεργοποιηθεί το σύστημα Super Lock.

Αυτό σημαίνει ότι καμία από τις πόρτες δεν μπορεί να ανοίξει από μέσα, αποτρέποντας κλοπή.

Το σύστημα θα απελευθερωθεί όταν η πόρτα ξεκλειδώσει με το τηλεχειριστήριο, το κουμπί ξεκλειδώματος στο Έξυπνο Κλειδί ή το κουμπί επερώτησης,

Το σύστημα Super Lock δεν θα ενεργοποιηθεί όταν οι πόρτες κλειδώσουν με την ηλεκτρική κλειδαριά πόρτας ή το κλειδί.

Καταστάσεις ανάγκης

Εάν το σύστημα Super Lock ενεργοποιηθεί λόγω ατυχήματος ή άλλου απροσδόκητου γεγονότος ενώ είστε μέσα στο αυτοκίνητο:

- Βάλτε τον διακόπτη της μίζας στην θέση ON για να ελευθερωθεί το σύστημα Super Lock και να μπορείτε να ξεκλειδώσετε όλες τις πόρτες με τον διακόπτη ηλεκτρικού κλειδώματος πορτών. Στην συνέχεια μπορείτε να ανοίξετε τις πόρτες.
- Βάλτε τον διακόπτη της μίζας στην θέση ON και ξεκλειδώστε την πόρτα χρησιμοποιώντας το τηλεχειριστήριο ή το Έξυπνο Κλειδί. Το σύστημα Super Lock θα απελευθερωθεί και θα μπορέσετε να ξεκλειδώσετε την πόρτα.
- Βγάλτε το κλειδί από τον διακόπτη της μίζας και ξεκλειδώστε την πόρτα χρησιμοποιώντας το τηλεχειριστήριο. Το σύστημα Super Lock θα απελευθερωθεί και μπορείτε να ανοίξετε την πόρτα.

ΚΛΕΙΔΩΜΑ Ή ΞΕΚΛΕΙΔΩΜΑ ΜΕ ΤΟ ΚΛΕΙΔΙ

Για το κλείδωμα των πορτών δείτε

– «Σύστημα εισόδου χωρίς κλειδί (όπου υπάρχει)» παρακάτω

– «Σύστημα Έξυπνου Κλειδιού (όπου υπάρχει)» παρακάτω.

Για το ξεκλείδωμα των άλλων πορτών, χρησιμοποιήστε τον διακόπτη ασφάλειας της ηλεκτρικής κλειδαριάς πόρτας. (Δείτε «Κλείδωμα ή ξεκλείδωμα με τον διακόπτη ηλεκτρικής κλειδαριάς πόρτας» παρακάτω).

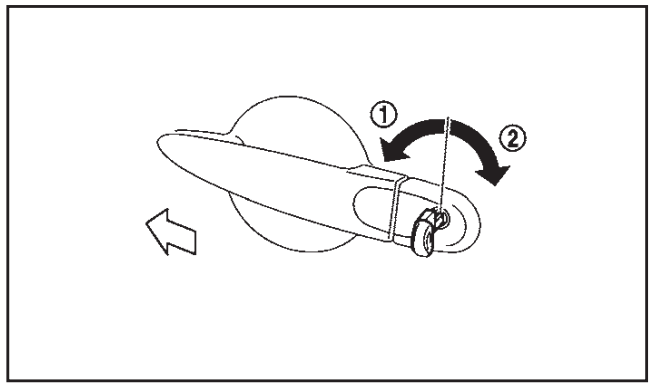

Τύπος Α (όπου υπάρχει)

Για να κλειδώσετε την πόρτα βάλτε το κλειδί στον κύλινδρο της κλειδαριάς στην πόρτα και γυρίστε το προς την εμπρός πλευρά του αυτο-

κινήτου (1). Θα κλειδώσουν όλες οι πόρτες και η πίσω πόρτα.

Για να ξεκλειδώσετε την πόρτα γυρίστε το κλειδί προς το πίσω μέρος του αυτοκινήτου (2). Θα ξεκλειδώσουν όλες οι πόρτες και η πίσω πόρτα.

Τύπος Β (όπου υπάρχει)

Για να κλειδώσετε την πόρτα, βάλτε το κλειδί στον κύλινδρο της κλειδαριάς στην πόρτα του οδηγού και γυρίστε το προς την εμπρός πλευρά του αυτοκινήτου (1). Θα κλειδώσει η πόρτα του οδηγού.

Για να ξεκλειδώσετε την πόρτα, γυρίστε το κλειδί προς το πίσω μέρος του αυτοκινήτου (2). Θα ξεκλειδώσει η πόρτα του οδηγού.

ΚΛΕΙΔΩΜΑ ΜΕ ΤΗΝ ΕΣΩΤΕΡΙΚΗ ΑΣΦΑΛΕΙΑ

Οι πόρτες δεν μπορούν να ανοίξουν χρησιμοποιώντας το εσωτερικό χερούλι όταν έχει ενεργοποιηθεί το σύστημα Super Lock (όπου υπάρχει).

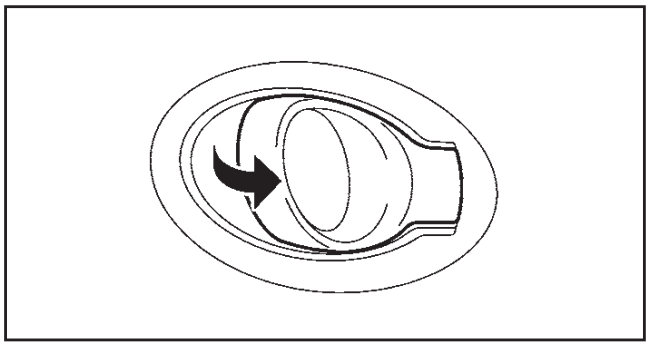

Τύπος Α

Για να ξεκλειδώσετε και να ανοίξετε την πόρτα, τραβήξτε την εσωτερική λαβή όπως φαίνεται στην εικόνα.

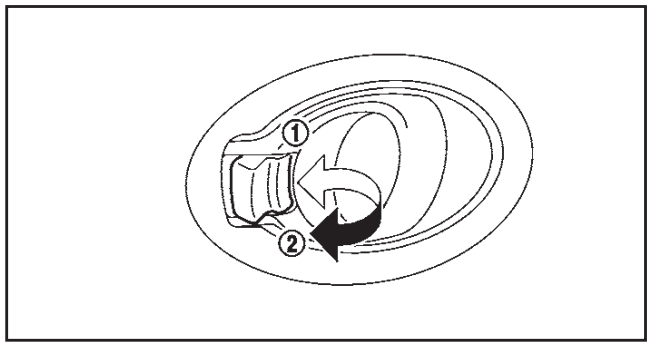

Τύπος Β (όπου υπάρχει)

ΠΡΟΣΟΧΗ

Όταν κλειδώνετε τις πόρτες με την εσωτερική ασφάλεια, βεβαιωθείτε ότι δεν αφήσατε το κλειδί μέσα στο αυτοκίνητο.

Για να κλειδώσετε τις μπροστινές πόρτες, πατήστε την εσωτερική ασφάλεια στην θέση κλειδώματος (1) και μετά κλείστε την πόρτα με το εξωτερικό χερούλι της πόρτας τραβηγμένο.

Για να κλειδώσετε τις πίσω πόρτες, πατήστε την εσωτερική ασφάλεια στην θέση κλειδώματος (1) και μετά κλείστε την πόρτα.

Για να ξεκλειδώσετε, τραβήξτε την εσωτερική ασφάλεια στην θέση ξεκλειδώματος (2).

Όταν η πόρτα του οδηγού είναι κλειδωμένη, τραβώντας το χερούλι στην πόρτα του οδηγού αυτή θα ξεκλειδώσει.

ΚΛΕΙΔΩΜΑ Ή ΞΕΚΛΕΙΔΩΜΑ ΜΕ ΤΟΝ ΔΙΑΚΟΠΤΗ ΗΛΕΚΤΡΙΚΗΣ ΚΛΕΙΔΑΡΙΑΣ ΠΟΡΤΑΣ

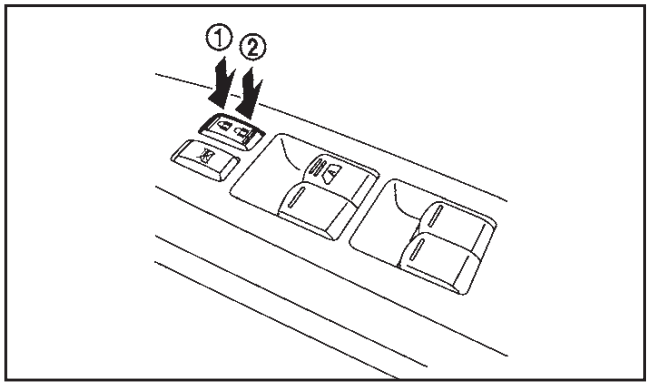

Υποβραχιόνιο πόρτας (στο παράδειγμα από δεξιοτίμονο μοντέλο)

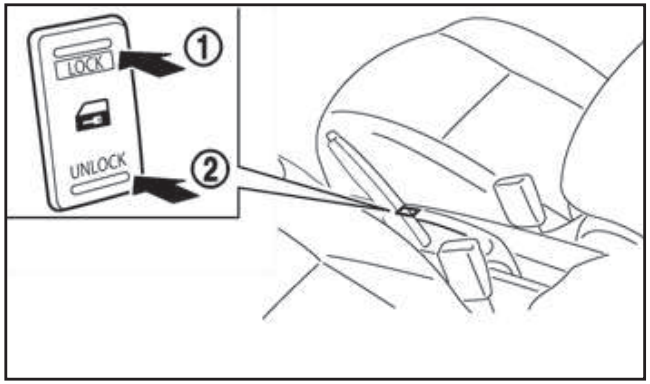

Κεντρική κονσόλα

Παράδειγμα, ανάλογα με το μοντέλο, οι διακόπτες μπορεί να είναι στην αντίθετη πλευρά

ΠΡΟΣΟΧΗ

Όταν κλειδώνετε τις πόρτες με την χρήση

του διακόπτη ηλεκτρικής κλειδαριάς πόρτας, βεβαιωθείτε ότι δεν έχετε αφήσει το κλειδί μέσα στο αυτοκίνητο.

Ο διακόπτης της ηλεκτρικής κλειδαριάς μπορεί να χρησιμοποιηθεί για να κλειδώσετε (1) ή να ξεκλειδώσετε (2) όλες τις πόρτες ταυτόχρονα από το εσωτερικό του αυτοκινήτου. Η ένδειξη LOCK στην κεντρική κονσόλα ανάβει όταν οι πόρτες είναι κλειδωμένες.

Μοντέλα με σύστημα Super Lock (όπου υπάρχει)

Είναι δυνατό να κλειδώσετε όλες τις πόρτες με την χρήση της ηλεκτρικής κλειδαριάς, όταν αφήνετε το αυτοκίνητο:

Για να κλειδώσετε τις πόρτες, πατήστε τον διακόπτη της ηλεκτρικής κλειδαριάς στην θέση κλειδώματος (1), με την πόρτα του οδηγού ανοικτή και μετά κλείστε την πόρτα. Θα κλειδώσουν όλες οι πόρτες και η πίσω πόρτα.

Για να ξεκλειδώσετε, πατήστε τον διακόπτη της ηλεκτρικής κλειδαριάς στην θέση ξεκλειδώματος (2).

Όταν ενεργοποιηθεί το σύστημα Super Lock, δεν είναι δυνατό να βάλετε σε λειτουργία των διακόπτη της ηλεκτρικής κλειδαριάς.

Προστασία από το κλείδωμα

Ο διακόπτης ηλεκτρικής κλειδαριάς δεν θα κλειδώσει τις πόρτες κάτω από τις ακόλουθες συνθήκες:

Τύπος Α:

- Όταν το κλειδί είναι στον διακόπτη της μίζας και η πόρτα του οδηγού είναι ανοικτή.
- Όταν είναι ανοικτή οποιαδήποτε πόρτα εκτός από την πόρτα του οδηγού.

Τύπος Β (όπου υπάρχει):

- Όταν το Έξυπνο Κλειδί έχει μείνει μέσα στο αυτοκίνητο και είναι ανοικτή οποιαδήποτε πόρτα.

ΜΗΧΑΝΙΣΜΟΣ ΑΥΤΟΜΑΤΗΣ ΑΠΕΛΕΥΘΕΡΩΣΗΣ ΚΛΕΙΔΑΡΙΑΣ ΠΟΡΤΑΣ

Όλες οι πόρτες θα ξεκλειδώσουν αυτόματα όταν ο διακόπτης της μίζας μετακινηθεί στην θέση ON ή OFF.

Για να ενεργοποιήσετε ή να απενεργοποιήσετε τον μηχανισμό αυτόματης απελευθέρωσης κλειδαριάς πόρτας.

Για να ενεργοποιήσετε ή να απενεργοποιήσετε τον μηχανισμό αυτόματης απελευθέρωσης κλειδαριάς πόρτας κάνετε τις παρακάτω διαδικασίες.

1. Βάλτε τον διακόπτη της μίζας στην θέση ON.
2. Μέσα σε 20 δευτερόλεπτα πατήστε και κρατήστε τον διακόπτη ηλεκτρικής κλειδαριάς στην πόρτα, στην θέση UNLOCK (ξεκλείδωμα) για 5 δευτερόλεπτα.
3. Εάν η επιτυχία αλλαγής είναι επιτυχημένη, τα αλάρμ θα αναβοσβήσουν ως εξής:

- Δύο φορές – ενεργοποιήθηκε
- Μία φορά - απενεργοποιήθηκε

ΠΑΙΔΙΚΗ ΑΣΦΑΛΕΙΑ ΠΙΣΩ ΠΟΡΤΑΣ

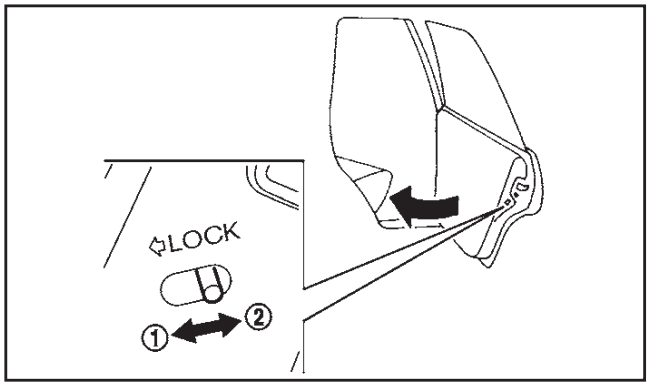

Η παιδική ασφάλεια πίσω πόρτας δεν επιτρέπει το κατά λάθος άνοιγμα της πίσω πόρτας, ιδιαίτερα όταν μέσα στο αυτοκίνητο είναι μικρά παιδιά.

Όταν οι μοχλοί είναι στην θέση κλειδώματος (1), η παιδική ασφάλεια κλειδώνει και οι πίσω πόρτες μπορούν να ανοίξουν μόνο με τα εξωτερικά χερούλια των πορτών.

Για να απελευθερωθούν, μετακινήστε τους μοχλούς στην θέση ξεκλειδώματος (2).

ΣΥΣΤΗΜΑ ΕΙΣΟΔΟΥ ΧΩΡΙΣ ΚΛΕΙΔΙ (όπου υπάρχει)

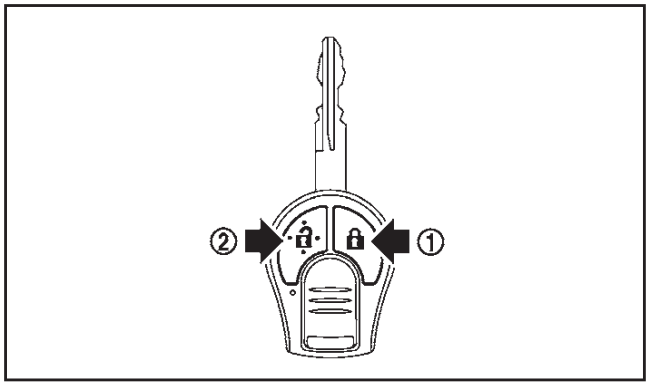

(1) Κουμπί κλειδώματος (LOCK)

(2) Κουμπί ξεκλειδώματος (UNLOCK)

Το σύστημα εισόδου χωρίς κλειδί μπορεί να λειτουργήσει όλες τις κλειδαριές των πορτών (και της πίσω πόρτας) με την χρήση του τηλεχειριστηρίου. Το τηλεχειριστήριο μπορεί να λειτουργήσει σε απόσταση περίπου 1 μέτρου από το αυτοκίνητο. Η απόσταση λειτουργίας εξαρτάται από τις συνθήκες γύρω από το αυτοκίνητο.

Έως 5 τηλεχειριστήρια μπορούν να χρησιμοποιηθούν σε ένα αυτοκίνητο. Για πληροφορίες για την αγορά και χρήση πρόσθετων τηλεχειριστηρίων, αποτανθείτε σε εξουσιοδοτημένο συνεργείο Nissan ή εξειδικευμένο συνεργείο.

Το τηλεχειριστήριο δεν θα λειτουργήσει στις ακόλουθες συνθήκες:

- Όταν η απόσταση ανάμεσα στο τηλεχειριστήριο και το αυτοκίνητο είναι μεγαλύτερη από το περίπου 1 μέτρο.
- Όταν η μπαταρία του τηλεχειριστηρίου είναι άδεια.
- Όταν το κλειδί είναι στον διακόπτη της μίζας.

ΠΡΟΣΟΧΗ

- **Όταν κλειδώνετε το αυτοκίνητο με το τηλεχειριστήριο, βεβαιωθείτε ότι δεν έχετε αφήσει το κλειδί μέσα στο αυτοκίνητο.**
- **Μην επιτρέπετε στο τηλεχειριστήριο, που περιέχει ηλεκτρικά εξαρτήματα, να έρθει σε επαφή με νερό ή αλμυρό νερό. Αυτό θα μπορούσε να επηρεάσει την λειτουργία του συστήματος.**
- **Μην ρίχνετε κάτω το τηλεχειριστήριο.**
- **Μην χτυπάτε απότομα το τηλεχειριστήριο πάνω σε άλλο αντικείμενο.**
- **Όταν η εξωτερική θερμοκρασία είναι κάτω από τους -10ºC η μπαταρία του τηλεχειριστηρίου μπορεί να μην λειτουργεί κανονικά.**
- **Μην τοποθετείτε το τηλεχειριστήριο για μεγάλα χρονικά διαστήματα σε μέρη όπου η θερμοκρασία υπερβαίνει τους 60ºC.**

Εάν ένα τηλεχειριστήριο κλαπεί ή χαθεί, η Nissan συνιστά την διαγραφή του κωδικού του ID από τα εξαρτήματα του αυτοκινήτου. Με τον τρόπο αυτό θα αποφευχθεί η μη εξουσιοδοτημένη χρήση του τηλεχειριστηρίου για την είσοδο στο αυτοκίνητο. Για πληροφορίες σχετικές με την διαδικασία διαγραφής, αποτανθείτε σε εξουσιοδοτημένο συνεργείο Nissan ή εξειδικευμένο συνεργείο.

Για πληροφορίες σχετικές με την αντικατάσταση μιας μπαταρίας, δείτε το «Μπαταρία» στο κεφάλαιο «8. Συντήρηση και κάντε το μόνος σας».

ΧΡΗΣΗ ΤΟΥ ΣΥΣΤΗΜΑΤΟΣ ΕΙΣΟΔΟΥ ΧΩΡΙΣ ΚΛΕΙΔΙ

Κλείδωμα πορτών

1. Βγάλτε το κλειδί από τον διακόπτη της μίζας.
2. Κλείστε όλες τις πόρτες και την πίσω πόρτα.
3. Πατήστε το κουμπί κλειδώματος “LOCK” (1) στο τηλεχειριστήριο.
4. Όλες οι πόρτες θα κλειδώσουν.
5. Λειτουργήστε τα χερούλια των πορτών για να επιβεβαιώσετε ότι οι πόρτες έχουν κλειδώσει καλά.

ΠΡΟΣΟΧΗ

Μετά το κλείδωμα των πορτών με το τηλεχειριστήριο, βεβαιωθείτε ότι οι πόρτες έχουν κλειδώσει καλά λειτουργώντας τα χερούλια των πορτών.

Ξεκλείδωμα πορτών

1. Πατήστε το κουμπί “UNLOCK” (2) στο τηλεχειριστήριο.
2. Όλες οι πόρτες και η πίσω πόρτα θα ξεκλειδώσουν.

Όλες οι πόρτες θα ξεκλειδώσουν αυτόματα, εκτός εάν μία από τις παρακάτω λειτουργίες

γίνει μέσα σε 30 δευτερόλεπτα από την στιγμή που πατήσετε το κουμπί “UNLOCK” (2) στο τηλεχειριστήριο.

- Ανοίξετε οποιαδήποτε πόρτα.
- Βάλετε το κλειδί στον διακόπτη της μίζας.

Επιλέγοντας την λειτουργία ξεκλειδώματος πόρτας (όπου υπάρχει):

Όταν παραλαμβάνετε το αυτοκίνητο, η λειτουργία ξεκλειδώματος πορτών είναι ορισμένη για να ξεκλειδώνουν όλες οι πόρτες πατώντας το κουμπί “UNLOCK” στο τηλεχειριστήριο (2). Η λειτουργία ξεκλειδώματος πορτών μπορεί να αλλάξει στην λειτουργία επιλεκτικού ξεκλειδώματος, με την οποία ξεκλειδώνει αρχικά μόνο η πόρτα του οδηγού και μετά όλες οι πόρτες με ένα δεύτερο πάτημα του κουμπιού “UNLOCK” στο τηλεχειριστήριο (2).

Λειτουργία επιλεκτικού ξεκλειδώματος:

1. Πατήστε το κουμπί ξεκλειδώματος “UNLOCK” στο τηλεχειριστήριο (2).
2. Ξεκλειδώνει η πόρτα του οδηγού.
3. Πατήστε πάλι το κουμπί ξεκλειδώματος “UNLOCK” στο τηλεχειριστήριο (2).
4. Θα ξεκλειδώσουν όλες οι πόρτες.

Για να αλλάξετε στην λειτουργία επιλεκτικού ξεκλειδώματος, κάντε την ακόλουθη διαδικασία.

Πατήστε τα κουμπιά κλειδώματος “LOCK” και ξεκλειδώματος “UNLOCK” ταυτόχρονα για περισσότερα από 4 δευτερόλεπτα.

Κάντε την ίδια διαδικασία για να απενεργοποιήσετε την λειτουργία επιλεκτικού ξεκλειδώματος.

Λειτουργία των αλάρμ

Όταν κλειδώνετε ή ξεκλειδώνετε τις πόρτες, η ένδειξη των αλάρμ θα αναβοσβήσει σαν επιβεβαίωση.

- «Κλείδωμα»: Τα αλάρμ αναβοσβήνουν μία φορά.
- «Ξεκλείδωμα»: Τα αλάρμ αναβοσβήνουν δύο φορές.

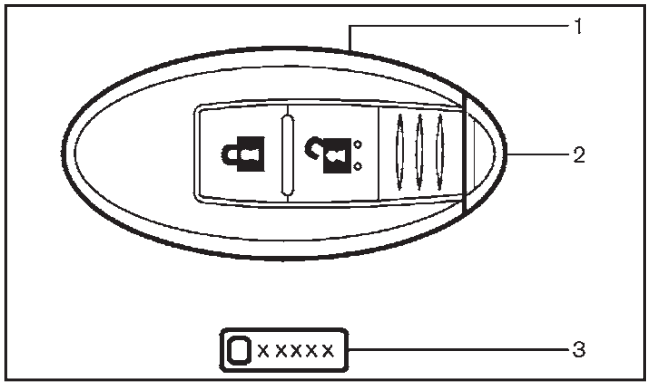

1. Έξυπνο Κλειδί (2 σετ)
2. Μηχανικό κλειδί (μέσα στο Έξυπνο Κλειδί) (2 σετ)
3. Πινακιδάκι αριθμού κλειδιού

ΠΡΟΕΙΔΟΠΟΙΗΣΗ

- **Τα ραδιοκύματα μπορούν να επηρεάσουν ανεπανόρθωτα ηλεκτρικό ιατρικό εξοπλισμό. Εάν έχετε βηματοδότη, θα πρέπει να έλθετε σε επαφή με τον κατασκευαστή του ιατρικού εξοπλισμού για να ρωτήσετε για τις πιθανές επιπτώσεις από την χρήση.**
- **Το Έξυπνο Κλειδί μεταδίδει ραδιοκύματα όταν πατιόνται τα κουμπιά. Τα ραδιοκύματα μπορεί να επηρεάσουν τα συστήματα πλοήγησης αεροσκαφών και τα συστήματα επικοινωνίας. Μην βάζετε σε λειτουργία το Έξυπνο Κλειδί όταν είστε μέσα σε αεροπλάνο. Βεβαιωθείτε ότι τα κουμπιά δεν θα πατηθούν κατά λάθος όταν η μονάδα είναι αποθηκευμένη στην διάρκεια μιας πτήσης.**

Το σύστημα Έξυπνου Κλειδιού μπορεί να λειτουργήσει όλες τις πόρτες και την πίσω πόρτα με την χρήση της λειτουργίας του ενσωματωμένου τηλεχειριστηρίου ή πατώντας το κουμπί επερώτησης στο αυτοκίνητο και χωρίς να χρειάζεται να βγάλετε το κλειδί από την τσέπη ή την τσάντα σας. Το περιβάλλον λειτουργίας και / ή οι συνθήκες μπορεί να επηρεάσουν την λειτουργία του συστήματος Έξυπνου Κλειδιού.

Βεβαιωθείτε ότι έχετε διαβάσει τα παρακάτω πριν χρησιμοποιήσετε το σύστημα Έξυπνου Κλειδιού.

ΠΡΟΣΟΧΗ

- **Βεβαιωθείτε ότι έχετε το Έξυπνο Κλειδί μαζί σας όταν χειρίζεστε το αυτοκίνητο.**
- **Ποτέ μην αφήνετε το Έξυπνο Κλειδί μέσα στο αυτοκίνητο όταν βγαίνετε από αυτό.**
- **Όταν η εξωτερική θερμοκρασία είναι εξαιρετικά χαμηλή, το σύστημα του Έξυπνου Κλειδιού μπορεί να μην λειτουργήσει σωστά.**

Το Έξυπνο Κλειδί είναι πάντα σε επικοινωνία με το αυτοκίνητο καθώς λαμβάνει ραδιοκύματα. Το σύστημα Έξυπνου Κλειδιού μεταδίδει ασθενή ραδιοκύματα. Οι συνθήκες του περιβάλλοντος μπορεί να παρεμβληθούν στην λειτουργία του Έξυπνου Κλειδιού στις ακόλουθες συνθήκες λειτουργίας.

- Όταν λειτουργεί κοντά σε θέσεις όπου μεταδίδονται ισχυρά ραδιοκύματα όπως, κεραία τηλεόρασης, ηλεκτρική γεννήτρια και ραδιοφωνικός σταθμός.
- Όταν έχετε στην κατοχή σας ασύρματο εξοπλισμό, όπως για παράδειγμα κινητό τηλέφωνο, μεταδότη ή CB.
- Όταν το Έξυπνο Κλειδί είναι σε επαφή με υλικά καλυμμένα με μέταλλο.
- Όταν χρησιμοποιείται κοντά οποιοσδήποτε τύπος τηλεχειριστηρίου ραδιοκυμάτων.
- Όταν το Έξυπνο Κλειδί έχει τοποθετηθεί κοντά σε ηλεκτρική συσκευή όπως ο προσωπικός υπολογιστής.
- Όταν το αυτοκίνητο είναι παρκαρισμένο κοντά σε παρκόμετρο.

Σε τέτοιες περιπτώσεις, διορθώστε τις συνθήκες λειτουργίας πριν χρησιμοποιήσετε την λειτουργία Έξυπνου Κλειδιού ή χρησιμοποιήστε το μηχανικό κλειδί.

Αν και η ζωή της μπαταρίας ποικίλει ανάλογα με τις συνθήκες λειτουργίας, η διάρκειά της είναι περίπου 2 χρόνια. Εάν η μπαταρία αδειάσει, αντικαταστήστε την με καινούργια.

Για πληροφορίες σχετικές με την αντικατάσταση της μπαταρίας δείτε το «Μπαταρία Έξυπνου Κλειδιού» στο κεφάλαιο «8. Συντήρηση και κάντε το μόνος σας».

Επειδή το Έξυπνο Κλειδί λαμβάνει διαρκώς ραδιοκύματα, εάν το κλειδί αφεθεί κοντά σε εξοπλισμό που εκπέμπει ισχυρά ραδιοκύματα, όπως σήματα από τηλεόραση, προσωπικό υπολογιστή κλπ, η ζωή της μπαταρίας θα μικρύνει.

Όταν η μπαταρία είναι άδεια, πατήστε σταθερά το φρένο και ακουμπήστε τον διακόπτη της μίζας με το Έξυπνο Κλειδί. Στην συνέχεια πατήστε τον διακόπτη της μίζας ενώ αφήνετε πατάτε το πεντάλ του φρένου, μέσα σε 10 δευτερόλεπτα από την στιγμή που θα ηχήσει ο βομβητής. (Δείτε το «Πιεζόμενος Διακόπτης Μίζας» στο κεφάλαιο «5. Ξεκίνημα και οδήγηση».)

Επειδή το τιμόνι κλειδώνει ηλεκτρικά, είναι αδύνατο να ξεκλειδώσει με τον διακόπτη της μίζας στην θέση LOCK, όταν η μπαταρία του αυτοκινήτου είναι άδεια. Σε αυτή την περίπτωση το ξεκλείδωμα του τιμονιού θα μπορούσε να είναι αδύνατο. Θα πρέπει να προσέχετε ιδιαίτερα για να μην αδειάσει τελείως η μπαταρία του αυτοκινήτου.

Έως 4 Έξυπνα Κλειδιά μπορούν να καταχωρηθούν και χρησιμοποιηθούν σε ένα αυτοκίνητο. Για πληροφορίες σχετικές με την αγορά και την χρήση πρόσθετων Έξυπνων Κλειδιών απευθυνθείτε σε εξουσιοδοτημένο συνεργείο Nissan ή εξειδικευμένο συνεργείο.

ΠΡΟΣΟΧΗ

- **Μην αφήσετε το Έξυπνο Κλειδί, το οποίο περιέχει ηλεκτρικά εξαρτήματα, να έρθει σε επαφή με νερό ή αλμυρό νερό. Αυτό μπορεί να επηρεάσει την λειτουργία του συστήματος.**
- **Μην ρίχνετε κάτω το Έξυπνο Κλειδί.**
- **Μην χτυπάτε το Έξυπνο Κλειδί απότομα πάνω σε άλλο αντικείμενο.**
- **Μην αλλάζετε ή τροποποιείτε το Έξυπνο Κλειδί.**

- **Το Έξυπνο Κλειδί μπορεί να πάθει ζημιά εάν βραχεί. Εάν το Έξυπνο Κλειδί βραχεί, σκουπίστε το αμέσως για να στεγνώσει.**
- **Εάν η εξωτερική θερμοκρασία είναι κάτω από τους -10ºC, η μπαταρία του Έξυπνου Κλειδιού μπορεί να μην λειτουργήσει κανονικά.**
- **Μην βάζετε το Έξυπνο Κλειδί για μεγάλο χρονικό διάστημα σε μέρος με θερμοκρασίες πάνω από 60 Βαθμούς Κελσίου.**
- **Μην βάζετε το Έξυπνο Κλειδί σε μπρελόκ που περιέχει μαγνήτη.**
- **Μην βάζετε το Έξυπνο Κλειδί κοντά σε εξοπλισμό που παράγει μαγνητικό πεδίο όπως τηλεόραση, ηχοσύστημα ή προσωπικό υπολογιστή.**

Εάν ένα Έξυπνο Κλειδί χαθεί ή κλαπεί, η Nissan συνιστά την διαγραφή του κωδικού αναγνώρισης (ID) αυτού του Έξυπνου Κλειδιού. Με τον τρόπο αυτό θα αποφευχθεί η μη εξουσιοδοτημένη χρήση για το ξεκλείδωμα του αυτοκινήτου με αυτό το Έξυπνο Κλειδί. Για πληροφορίες σχετικά με την διαδικασία διαγραφής, παρακαλούμε να έλθετε σε επαφή με εξουσιοδοτημένο συνεργείο Nissan ή εξειδικευμένο συνεργείο.

Η λειτουργία του Έξυπνου Κλειδιού μπορεί να απενεργοποιηθεί. Για πληροφορίες σχετικές με την απενεργοποίηση της λειτουργίας Έξυπνου αποτανθείτε σε εξουσιοδοτημένο συνεργείο Nissan ή εξειδικευμένο συνεργείο.

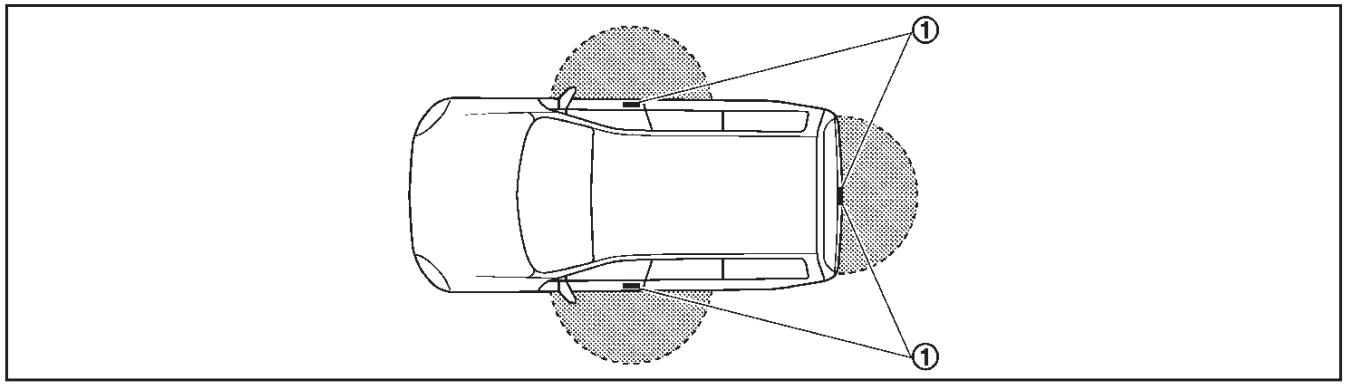

ΑΚΤΙΝΑ ΛΕΙΤΟΥΡΓΙΑΣ ΕΞΥΠΝΟΥ ΚΛΕΙΔΙΟΥ

Οι λειτουργίες του Έξυπνου Κλειδιού μπορούν να χρησιμοποιηθούν όταν το Έξυπνο Κλειδί είναι μέσα στην συγκεκριμένη ακτίνα λειτουργίας από τον διακόπτη επερώτησης (1).

Όταν η μπαταρία του Έξυπνου κλειδιού έχει αδειάσει ή ισχυρά ραδιοκύματα υπάρχουν κοντά στην περιοχή λειτουργίας, η ακτίνα λειτουργίας του συστήματος του Έξυπνου Κλειδιού μικραίνει και το Έξυπνο Κλειδί μπορεί να μην λειτουργήσει σωστά.

Η ακτίνα λειτουργίας είναι στα 80 εκατοστά από κάθε διακόπτη επερώτησης (1).

Εάν το Έξυπνο Κλειδί είναι πολύ κοντά στο τζάμι της πόρτας, το χερούλι της πόρτας ή τον πίσω προφυλακτήρα, οι διακόπτες επερώτησης μπορεί να μην λειτουργήσουν.

Όταν το Έξυπνο Κλειδί είναι μέσα στην ακτίνα λειτουργίας, είναι δυνατό για οποιονδήποτε ακόμη και κάποιο που δεν έχει το Έξυπνο Κλειδί, να πατήσει τον διακόπτη επερώτησης για να κλειδώσει / ξεκλειδώσει τις πόρτες.

ΧΡΗΣΗ ΤΟΥ ΣΥΣΤΗΜΑΤΟΣ ΕΞΥΠΝΟΥ ΚΛΕΙΔΙΟΥ

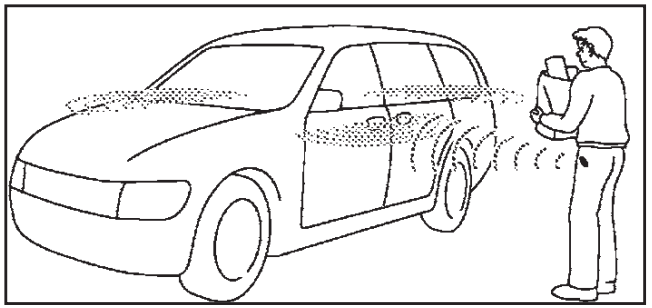

Ο διακόπτης επερώτησης δεν θα λειτουργήσει κάτω από τις ακόλουθες συνθήκες:

- Όταν έχετε αφήσει το Έξυπνο Κλειδί μέσα στο αυτοκίνητο.
- Όταν το Έξυπνο Κλειδί δεν είναι μέσα στην ακτίνα λειτουργίας.
- Όταν οποιαδήποτε πόρτα είναι ανοικτή ή

δεν έχει κλείσει καλά.

- Όταν η μπαταρία του Έξυπνου Κλειδιού έχει αδειάσει.
- Όταν ο διακόπτης της μίζας είναι στην θέση ACC ή ON.

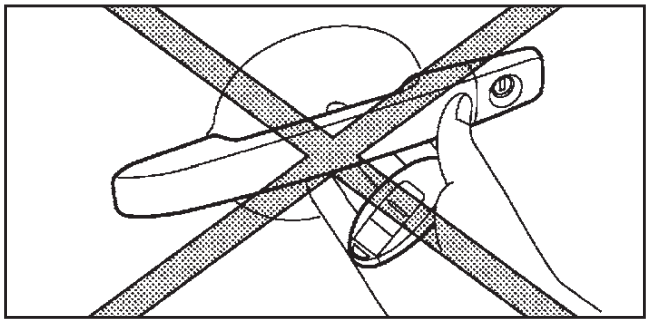

- Μην πατάτε τον διακόπτη επερώτησης κρατώντας το Έξυπνο Κλειδί στο χέρι σας, όπως φαίνεται στην εικόνα. Η κοντινή απόσταση από το χερούλι της πόρτας θα κάνει το σύστημα του Έξυπνου Κλειδιού να αντιμετωπίσει δυσκολία στο να αναγνωρίσει ότι το Έξυπνο Κλειδί είναι έξω από το αυτοκίνητο.
- Αφού κλειδώσετε τις πόρτες χρησιμοποιώντας τον διακόπτη επερώτησης, βεβαιωθείτε ότι αυτές έχουν κλειδώσει λειτουργώντας τα χερούλια.
- Όταν κλειδώνετε τις πόρτες χρησιμοποιώντας τον διακόπτη επερώτησης στο χερούλι της πόρτας, βεβαιωθείτε ότι έχετε το Έξυπνο Κλειδί μαζί σας, πριν βάλετε σε λειτουργία τον διακόπτη επερώτησης στο χερούλι της πόρτας, για να μην αφήσετε μέσα στο αυτοκίνητο το Έξυπνο Κλειδί.
- Ο διακόπτης επερώτησης στο χερούλι της πόρτας λειτουργεί μόνο όταν το Έξυπνο Κλειδί έχει ανιχνευτεί από το σύστημα Έξυπνου Κλειδιού.
- Μην τραβήξετε το χερούλι της πόρτας πριν πατήσετε τον διακόπτη επερώτησης πάνω του. Η πόρτα θα ξεκλειδώσει αλλά δεν θα ανοίγει. Αφήστε το χερούλι της πόρτας και τραβήξτε το πάλι για να την ανοίξετε.

Θέσεις διακοπτών επερώτησης

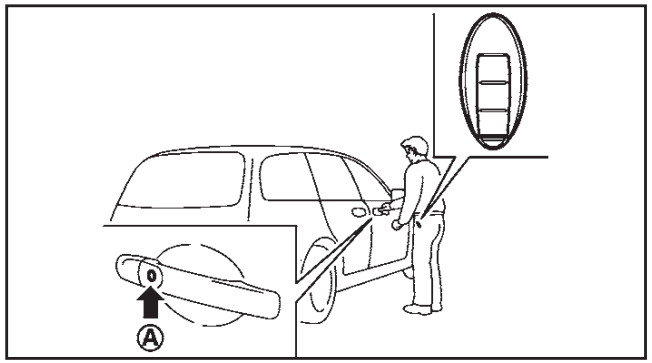

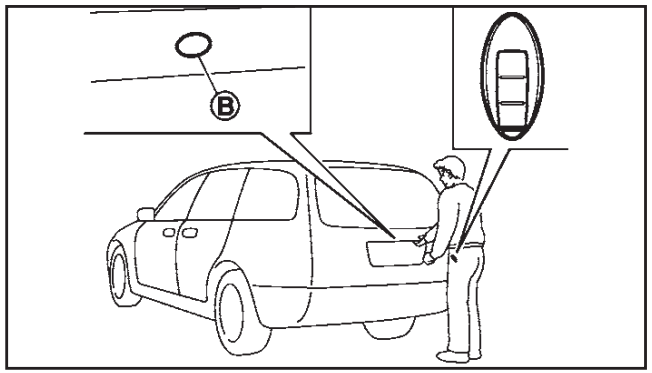

Όταν έχετε το Έξυπνο Κλειδί μαζί σας, μπορείτε να κλειδώσετε ή να ξεκλειδώσετε όλες τις πόρτες πατώντας τον διακόπτη επερώτησης στο χερούλι της πόρτας (οδηγού ή συνοδηγού) (A) ή τον διακόπτη επερώτησης της πίσω πόρτας (B) μέσα στην ακτίνα λειτουργίας.

Όταν κλειδώνετε ή ξεκλειδώνετε τις πόρτες ή την πίσω πόρτα, τα φλας θα αναβοσβήσουν και ένας εξωτερικός βομβητής θα ηχήσει για επιβεβαίωση. Για λεπτομέρειες δείτε το «Λειτουργία των αλαρμ και του εξωτερικού βομβητή» πιο κάτω.

Κλείδωμα πορτών

1. Πατήστε τον διακόπτη της μίζας στην θέση OFF.
2. Πάρτε το Έξυπνο Κλειδί μαζί σας.
3. Κλείστε όλες τις πόρτες.
4. Πατήστε τον διακόπτη επερώτησης στο χερούλι της πόρτας (A) (οδηγού ή συνοδηγού) ή τον διακόπτη επερώτησης της πίσω πόρτας (B).
5. Όλες οι πόρτες και η πίσω πόρτα θα κλειδώσουν.
6. Λειτουργήστε τα χερούλια των πορτών για να επιβεβαιώσετε ότι οι πόρτες έχουν κλειδώσει.

Προστασία κλειδώματος μέσα στο αυτοκίνητο:

Για να μην κλειδωθεί το Έξυπνο Κλειδί κατά λάθος μέσα στο αυτοκίνητο, το σύστημα του Έξυπνου Κλειδιού είναι εξοπλισμένο με σύ-

στημα σχετικής προστασίας.

- Όταν το Έξυπνο Κλειδί είναι μέσα στο αυτοκίνητο και προσπαθείτε να κλειδώσετε με την χρήση του διακόπτη της ηλεκτρικής κλειδαριάς πόρτας (όπου υπάρχει), έχοντας βγει από το αυτοκίνητο, όλες οι πόρτες θα ξεκλειδώσουν αυτόματα και θα ηχήσει ένας βομβητής αφού κλείσετε την πόρτα.
- Όταν το Έξυπνο Κλειδί είναι μέσα στο αυτοκίνητο ενώ η πόρτα του οδηγού είναι ανοιχτή και προσπαθείτε να κλειδώσετε την πόρτα χρησιμοποιώντας τον διακόπτη ηλεκτρικής κλειδαριάς ενώ έχετε βγει από το αυτοκίνητο, όλες οι πόρτες θα ξεκλειδώσουν αυτόματα μετά την λειτουργία του διακόπτη ηλεκτρικής κλειδαριάς ή του διακόπτη κλειδώματος στην πλευρά του οδηγού (όπου υπάρχει).

ΠΡΟΣΟΧΗ

Η προστασία κλειδώματος μέσα στο αυτοκίνητο μπορεί να μην λειτουργήσει στις ακόλουθες συνθήκες:

- **Όταν το Έξυπνο Κλειδί έχει τοποθετηθεί πάνω στο ταμπλό.**
- **Όταν το Έξυπνο Κλειδί είναι μέσα στο ντουλαπάκι.**
- **Όταν το Έξυπνο Κλειδί είναι μέσα στις «τσέπες» των πορτών.**
- **Όταν το Έξυπνο Κλειδί είναι πάνω ή κάτω από τον χώρο της ρεζέρβας.**
- **Όταν το Έξυπνο Κλειδί είναι μέσα ή κοντά σε μεταλλικά αντικείμενα.**

Η προστασία κλειδώματος μέσα στο αυτοκίνητο μπορεί να λειτουργήσει όταν το Έξυπνο Κλειδί είναι έξω από το αυτοκίνητο αλλά πολύ κοντά σε αυτό.

Ξεκλείδωμα πορτών

Αλλαγή της λειτουργίας ξεκλειδώματος πορτών:

Για να αλλάξετε την λειτουργία ξεκλειδώματος πορτών από την μία στην άλλη, δείτε το «Χρήση του συστήματος εισόδου χωρίς κλειδί» και το «Χρήση της λειτουργίας του τηλεχειριστηρίου» πιο πριν.

Λειτουργία επιλεκτικού ξεκλειδώματος πορτών:

1. Έχετε το Έξυπνο Κλειδί μαζί σας.
2. Πατήστε τον διακόπτη επερώτησης στο χερούλι της πόρτας (A) ή τον διακόπτη επερώτησης της πίσω πόρτας (B).
3. Διακόπτης επερώτησης στην πόρτα του οδηγού ή την πίσω πόρτα: Μόνο η αντίστοιχη πόρτα θα ξεκλειδώσει. Διακόπτης επερώτησης στην πόρτα του συνοδηγού: Όλες οι πόρτες, και η πίσω πόρτα, θα ξεκλειδώσουν. (Δεν διατίθεται η λειτουργία επιλεκτικού ξεκλειδώματος)..
4. Πατήστε τον διακόπτη επερώτησης στο χερούλι της πόρτας και πάλι μέσα σε 5 δευτερόλεπτα.
5. Όλες οι πόρτες θα ξεκλειδώσουν.
6. Λειτουργήστε τα χερούλια των πορτών για να τις ανοίξετε.

Εάν τραβήξετε το χερούλι μίας πόρτας ενώ ξεκλειδώνετε τις πόρτες, η πόρτα αυτή μπορεί να μην ξεκλειδώσει. Επαναφέροντας το χερούλι της πόρτας στην αρχική του θέση, η πόρτα θα ξεκλειδώσει. Εάν η πόρτα δεν ξεκλειδώνει και πάλι, πατήστε τον διακόπτη επερώτησης στο χερούλι της πόρτας για να την ξεκλειδώσετε.

Ξεκλείδωμα όλων των πορτών:

1. Έχετε το Έξυπνο Κλειδί μαζί σας.
2. Πατήστε τον διακόπτη επερώτησης στο χερούλι της πόρτας (A) ή τον διακόπτη επερώτησης της πίσω πόρτας (B).
3. Όλες οι πόρτες και η πίσω πόρτα θα ξεκλειδώσουν.

Εάν τραβηχτεί το χερούλι κάποιας πόρτας ενώ ξεκλειδώνετε τις πόρτες, μπορεί αυτή η πόρτα να μην ξεκλειδώσει. Η πόρτα θα ξεκλειδώσει όταν αφήσετε το χερούλι στην αρχική του θέση. Εάν η πόρτα δεν ξεκλειδώνει, αφού αφήσετε το χερούλι, πατήστε τον διακόπτη επερώτησης για να την ξεκλειδώσετε.

Αυτόματο κλείδωμα:

Όλες οι πόρτες θα κλειδώσουν αυτόματα, εκτός εάν γίνει μία από τις παρακάτω λειτουργίες μέσα σε 30 δευτερόλεπτα από την στιγμή που πατήσατε τον διακόπτη επερώτησης ενώ οι πόρτες ήταν κλειδωμένες.

- Ανοίξετε οποιαδήποτε πόρτα.
- Πατήσετε τον διακόπτη της μίζας.

Εάν στην διάρκεια του προκαθορισμένου χρόνου πατήστε το κουμπί ξεκλειδώματος UNLOCK στο Έξυπνο Κλειδί, όλες οι πόρτες θα ξεκλειδώσουν αυτόματα μετά τον προκαθορισμένο χρόνο.

ΣΥΣΤΗΜΑ ΟΙΚΟΝΟΜΙΑΣ ΜΠΑΤΑΡΙΑΣ

Όταν πληρούνται όλες οι παρακάτω συνθήκες για μία χρονική περίοδο, το σύστημα οικονομίας μπαταρίας θα κόψει την παροχή ενέργειας για να αποτρέψει την αποφόρτιση της μπαταρίας.

- Ο διακόπτης της μίζας είναι στην θέση ACC ή ON
- Όλες οι πόρτες είναι κλειστές
- Ο επιλογέας ταχυτήτων είναι στην θέση P (παρκάρισμα) (Μοντέλα με σαζμάν Xtronic).

Το σύστημα οικονομίας μπαταρίας θα ανασταλεί εάν προκύψει οποιοδήποτε από τα παρακάτω:

- Ανοίξει οποιαδήποτε πόρτα
- Αλλάξει η θέση του διακόπτη της μίζας
- Αλλάξει η θέση του επιλογέα ταχυτήτων
- Είναι σε λειτουργία τα αλάρμ

ΠΡΟΕΙΔΟΠΟΙΗΤΙΚΕΣ ΚΑΙ ΗΧΗΤΙΚΕΣ ΥΠΕΝΘΥΜΙΣΕΙΣ

Το σύστημα του Έξυπνου Κλειδιού είναι εξοπλισμένο με μία λειτουργία που έχει σχεδιαστεί ώστε να μειώνει τις λάθος ενεργοποιήσεις του Έξυπνου Κλειδιού και να βοηθάει στην προστασία από την κλοπή του αυτοκινήτου. Ένας βομβητής ή ήχος μπιπ ηχεί στο εσωτερικό και το εξωτερικό του αυτοκινήτου και ένα προειδοποιητικό φως ανάβει ή αναβοσβήνει.

Δείτε το οδηγό αντιμετώπισης προβλημάτων στην επόμενη σελίδα και το «Προειδοποιητικά / ενδεικτικά φώτα και βομβητές» στο κεφάλαιο «2. Όργανα και χειριστήρια».

Προειδοποιητικό φως συστήματος Έξυπνου κλειδιού: KEY

Προειδοποιητικό φως επιλογής θέσης P: P SHIFT

ΠΡΟΣΟΧΗ

Όταν ηχεί ο βομβητής ή το προειδοποιητικό φως ανάβει ή αναβοσβήνει, βεβαιωθείτε ότι ελέγξατε τόσο το αυτοκίνητο όσο και το Έξυπνο Κλειδί.

ΟΔΗΓΟΣ ΑΝΤΙΜΕΤΩΠΙΣΗΣ ΠΡΟΒΛΗΜΑΤΩΝ

Σύμπτωμα		Πιθανή αιτία	Ενέργεια
Όταν πατάτε τον διακόπτη σας μίζας για να σταματήσετε τον κινητήρα	Το προειδοποιητικό φως επιλογής της θέσης P ανάβει στον μετρητή και ο εσωτερικός προειδοποιητικός βομβητής ηχεί συνεχόμενα ή για λίγα δευτερόλεπτα	Ο επιλογέας ταχυτήτων δεν είναι στην θέση P (παρκάρισμα)	Βάλτε τον επιλογέα ταχυτήτων στην θέση P (παρκάρισμα)
Όταν αλλάζετε τον επιλογέα ταχυτήτων στην θέση P (παρκάρισμα)	Ο εσωτερικός προειδοποιητικός βομβητής ηχεί συνεχόμενα.	Ο διακόπτης σας μίζας είναι στην θέση ACC ή ON.	Πατήστε τον διακόπτη σας μίζας στην θέση OFF
Όταν ανοίγετε την πόρτα του οδηγού για να βγείτε από το αυτοκίνητο	Ο εσωτερικός προειδοποιητικός βομβητής ηχεί συνεχόμενα.	Ο διακόπτης σας μίζας είναι στην θέση ACC	Πατήστε τον διακόπτη σας μίζας στην θέση OFF
Όταν κλείνετε την πόρτα έχοντας βγει από το αυτοκίνητο	Το προειδοποιητικό φως του συστήματος του Έξυπνου Κλειδιού στον μετρητή αναβοσβήνει κίτρινο, ο εξωτερικός βομβητής ηχεί 3 φορές και ο εσωτερικός προειδοποιητικός βομβητής ηχεί για λίγα δευτερόλεπτα.	Ο διακόπτης σας μίζας είναι στην θέση ACC ή ON	Πατήστε τον διακόπτη σας μίζας στην θέση OFF
	Το προειδοποιητικό φως επιλογής της θέσης P ανάβει στον μετρητή και ο εσωτερικός βομβητής ηχεί συνεχόμενα ή για λίγα δευτερόλεπτα.	Ο διακόπτης σας μίζας είναι στην θέση ACC ή OFF και ο επιλογέας ταχυτήτων δεν είναι στην θέση P (παρκάρισμα)	Βάλτε τον επιλογέα ταχυτήτων στην θέση P (παρκάρισμα) και πατήστε τον διακόπτη σας μίζας στην θέση OFF.
Όταν πατάτε τον διακόπτη επερώτησης ή το κουμπί κλειδώματος “LOCK” στο Έξυπνο Κλειδί για να κλειδώσετε την πόρτα	Ο εξωτερικός βομβητής ηχεί για λίγα δευτερόλεπτα και όλες οι πόρτες ξεκλειδώνουν	Το Έξυπνο Κλειδί είναι μέσα στο αυτοκίνητο	Πάρτε το Έξυπνο Κλειδί μαζί σας
		Ο διακόπτης της μίζας είναι στην θέση ACC ή ON	Πατήστε τον διακόπτη της μίζας στην θέση OFF
		Κάποια πόρτα δεν έχει κλείσει καλά	Κλείστε καλά την πόρτα
Όταν κλείνετε την πόρτα με την εσωτερική ασφάλεια στην θέση “LOCK”	Ο εξωτερικός βομβητής ηχεί για λίγα δευτερόλεπτα και σας οι πόρτες ξεκλειδώνουν	Το Έξυπνο Κλειδί είναι μέσα στο αυτοκίνητο ή στον χώρο αποσκευών	Πάρτε το Έξυπνο Κλειδί μαζί σας

Σύμπτωμα		Πιθανή αιτία	Ενέργεια
Όταν πατάτε τον διακόπτη της μίζας για να βάλετε μπροστά τον κινητήρα	Το προειδοποιητικό φως του Συστήματος Έξυπνου Κλειδιού στον μετρητή αναβοσβήνει πράσινο	Η φόρτιση της μπαταρίας είναι χαμηλή	Αντικαταστήστε την μπαταρία με μία καινούργια. (Δείτε το «Μπαταρία» στο κεφάλαιο «8. Συντήρηση και κάντε το μόνος σας»).
	Το προειδοποιητικό φως του συστήματος του Έξυπνου Κλειδιού στον μετρητή αναβοσβήνει κίτρινο, ο εξωτερικός βομβητής ηχεί 3 φορές και ο εσωτερικός προειδοποιητικός βομβητής ηχεί για λίγα δευτερόλεπτα.	Το Έξυπνο Κλειδί δεν είναι μέσα στο αυτοκίνητο	Πάρτε το Έξυπνο Κλειδί μαζί σας
Όταν πατάτε τον διακόπτη της μίζας	Το προειδοποιητικό φως του συστήματος του Έξυπνου Κλειδιού στον μετρητή αναβοσβήνει κίτρινο.	Προειδοποιεί για μία δυσλειτουργία με το σύστημα ηλεκτρικής κλειδαριάς τιμονιού ή το σύστημα του Έξυπνου Κλειδιού.	Αποτανθείτε σε εξουσιοδοτημένο συνεργείο Nissan ή εξειδικευμένο συνεργείο.

ΧΡΗΣΗ ΤΟΥ ΣΥΣΤΗΜΑΤΟΣ ΕΙΣΟΔΟΥ ΧΩΡΙΣ ΚΛΕΙΔΙ

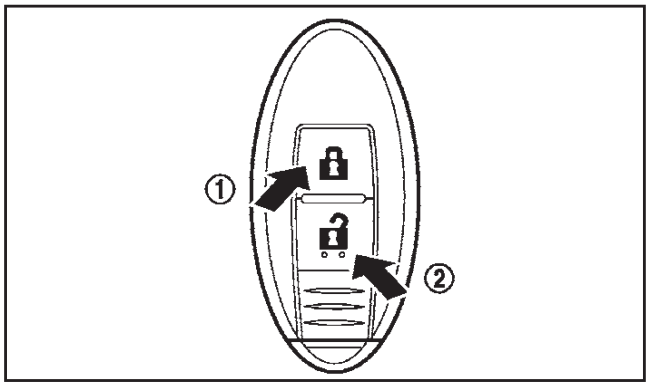

Ακτίνα λειτουργίας

Είναι δυνατό να κλειδώσετε / ξεκλειδώσετε όλες τις πόρτες συμπεριλαμβανομένης της πίσω πόρτας, χρησιμοποιώντας το σύστημα εισόδου χωρίς κλειδί. Η απόσταση λειτουργίας εξαρτάται από τις συνθήκες γύρω από το αυτοκίνητο. Για να λειτουργήσετε με ασφάλεια τα κουμπιά κλειδώματος και ξεκλειδώματος, πλησιάστε το αυτοκίνητο στο περίπου 1 μέτρο από την πόρτα.

Το σύστημα εισόδου χωρίς κλειδί δεν θα λειτουργήσει στις ακόλουθες συνθήκες:

- Όταν το Έξυπνο Κλειδί δεν είναι μέσα στην ακτίνα λειτουργίας.
- Όταν η μπαταρία του Έξυπνου Κλειδιού είναι άδεια.

Για πληροφορίες σχετικά με την αντικατάσταση της μπαταρίας, δείτε το «Μπαταρία» στο κεφάλαιο «8. Συντήρηση και κάντε το μόνος σας».

ΠΡΟΕΙΔΟΠΟΙΗΣΗ

Για τα μοντέλα που είναι εξοπλισμένα με σύστημα Super Lock, η αποτυχία να ακολουθήσετε τις παρακάτω προφυλάξεις μπορεί να οδηγήσει σε επικίνδυνες καταστάσεις. Βεβαιωθείτε ότι η ενεργοποίηση του συστήματος Super Lock γίνεται πάντα με ασφάλεια.

- **Όταν στο αυτοκίνητο υπάρχουν επιβάτες, ποτέ μην κλειδώνετε το όχημα με το Έξυπνο Κλειδί. Εάν το κάνετε θα παγιδεύσετε τους επιβάτες, καθώς το σύστημα Super Lock δεν επιτρέπει το άνοιγμα των πορτών από το εσωτερικό του αυτοκινήτου.**
- **Να χειρίζεστε το κουμπί κλειδώματος του Έξυπνου Κλειδιού μόνο όταν έχει πλήρη ορατότητα του αυτοκινήτου. Με τον τρόπο αυτό θα αποφύγετε να παγιδεύσετε κάποι-**

ον μέσα στο αυτοκίνητο με την ενεργοποίηση του συστήματος Super Lock.

Κλείδωμα πορτών

Όταν κλειδώνετε ή ξεκλειδώνετε τις πόρτες, συμπεριλαμβανομένης και της πίσω πόρτας, τα αλάρμ θα αναβοσβήσουν και θα ηχήσει ένας εξωτερικός βομβητής σαν επιβεβαίωση.

1. Βάλτε τον διακόπτη της μίζας στο OFF και πάρτε το Έξυπνο Κλειδί μαζί σας.
2. Κλείστε όλες τις πόρτες και την πίσω πόρτα.
3. Πατήστε το κουμπί κλειδώματος “LOCK” 🔒 (1) στο Έξυπνο Κλειδί.
4. Θα κλειδώσουν όλες οι πόρτες.
5. Λειτουργήστε τα χερούλια των πορτών για να βεβαιωθείτε ότι οι πόρτες κλείδωσαν.

ΠΡΟΣΟΧΗ

Μετά το κλείδωμα των πορτών με το Έξυπνο Κλειδί, βεβαιωθείτε ότι έχουν κλειδώσει οι πόρτες λειτουργώντας τα χερούλια τους.

Ξεκλείδωμα πορτών

Όταν παραλαμβάνετε το αυτοκίνητο, η λειτουργία ξεκλειδώματος πορτών είναι ρυθμισμένη στο να ξεκλειδώνουν όλες οι πόρτες με ένα πάτημα του κουμπιού “UNLOCK” 🔓 (2). Η λειτουργία ξεκλειδώματος πορτών μπορεί να αλλάξει στην λειτουργία επιλεκτικού ξεκλειδώματος πορτών.

Λειτουργία ξεκλειδώματος όλων των πορτών:

1. Πατήστε το κουμπί ξεκλειδώματος “UNLOCK” 🔓 (2) στο Έξυπνο Κλειδί.
2. Όλες οι πόρτες και η πίσω πόρτα θα ξεκλειδώσουν.

Λειτουργία επιλεκτικού ξεκλειδώματος:

1. Πατήστε το κουμπί ξεκλειδώματος “UNLOCK” 🔓 (2) στο Έξυπνο Κλειδί.
2. Θα ξεκλειδώσει η πόρτα του οδηγού.
3. Πατήστε το κουμπί ξεκλειδώματος “UNLOCK” 🔓 (2) πάλι στο Έξυπνο Κλειδί.
4. Θα ξεκλειδώσουν όλες οι πόρτες και η πίσω πόρτα.

Αλλαγή της λειτουργίας ξεκλειδώματος πόρτας:

Για να αλλάξετε την λειτουργία ξεκλειδώματος από την μία στην άλλη, πατήστε το κουμπί κλειδώματος “LOCK” 🔒 και ξεκλειδώματος “UNLOCK” 🔓 στο Έξυπνο Κλειδί ταυτόχρονα για περισσότερα από 4 δευτερόλεπτα:

- Όταν επιλεγεί η λειτουργία επιλεκτικού ξεκλειδώματος τα φλας θα αναβοσβήσουν 3 φορές.
- Όταν επιλεγεί η λειτουργία ξεκλειδώματος όλων των πορτών, τα αλάρμ θα αναβοσβήσουν μία φορά.

Αυτόματο κλείδωμα:

Όλες οι πόρτες θα κλειδώσουν αυτόματα εκτός εάν γίνει κάτι από τα παρακάτω μέσα σε 30 δευτερόλεπτα από την στιγμή που θα πατήσετε τον διακόπτη ξεκλειδώματος “UNLOCK” 🔓 στο Έξυπνο Κλειδί ενώ οι πόρτες είναι κλειδωμένες. Εάν στην διάρκεια αυτών των 30 δευτερολέπτων το κουμπί ξεκλειδώματος “UNLOCK” 🔓 στο Έξυπνο Κλειδί πατηθεί, όλες οι πόρτες θα κλειδώσουν αυτόματα μετά από ακόμη 30 δευτερόλεπτα.

- Άνοιγμα οποιασδήποτε πόρτας.
- Πάτημα του διακόπτη της μίζας.

ΛΕΙΤΟΥΡΓΙΑ ΤΩΝ ΑΛΑΡΜ ΚΑΙ ΤΟΥ ΕΞΩΤΕΡΙΚΟΥ ΒΟΜΒΗΤΗ

Όταν κλειδώνετε ή ξεκλειδώνετε τις πόρτες με τον διακόπτη επερώτησης ή το τηλεχειριστήριο, τα αλάρμ θα αναβοσβήσουν και θα ηχήσει ο εξωτερικός βομβητής για επιβεβαίωση.

Οι παρακάτω περιγραφές δείχνουν πως θα ενεργοποιηθούν τα αλάρμ και ο βομβητής όταν κλειδώνετε ή ξεκλειδώνετε τις πόρτες.

Λειτουργία	Κλείδωμα πόρτας	Επιλεκτικό ξεκλείδωμα πόρτας	Ξεκλείδωμα πόρτας
Σύστημα Έξυπνου Κλειδιού (χρησιμοποιώντας το χερούλι της πόρτας ή τον διακόπτη επερώτησης της πίσω πόρτας)	ΑΛΑΡΜ – **μία φορά** ΕΞΩΤΕΡΙΚΟΣ ΒΟΜΒΗΤΗΣ **– μία φορά**	ΑΛΑΡΜ – **δύο φορές (αναβοσβήνει)** ΕΞΩΤΕΡΙΚΟΣ ΒΟΜΒΗΤΗΣ – **δύο φορές**	ΑΛΑΡΜ – **δύο φορές** ΕΞΩΤΕΡΙΚΟΣ ΒΟΜΒΗΤΗΣ – **δύο φορές**
Σύστημα εισόδου χωρίς κλειδί (χρησιμοποιώντας το κουμπί 🔒 ή 🔓)	ΑΛΑΡΜ – **μία φορά** ΕΞΩΤΕΡΙΚΟΣ ΒΟΜΒΗΤΗΣ – **μία φορά**	ΑΛΑΡΜ – **δύο φορές (αναβοσβήνει)** ΕΞΩΤΕΡΙΚΟΣ ΒΟΜΒΗΤΗΣ – **δύο φορές**	ΑΛΑΡΜ – **δύο φορές** ΕΞΩΤΕΡΙΚΟΣ ΒΟΜΒΗΤΗΣ – **δύο φορές**

ΣΥΣΤΗΜΑ ΑΣΦΑΛΕΙΑΣ

Το αυτοκίνητό σας είναι εξοπλισμένο με ένα ή και τα δύο ακόλουθα συστήματα ασφαλείας:

- Προειδοποίηση κλοπής
- Σύστημα ακινητοποίησης αυτοκινήτου Nissan (NATS*)

Η κατάσταση ασφαλείας φαίνεται από το ενδεικτικό φως ασφαλείας.

(* Σύστημα ακινητοποίησης, Immobilizer)

ΣΥΣΤΗΜΑ ΠΡΟΕΙΔΟΠΟΙΗΣΗΣ ΚΛΟΠΗΣ

(όπου υπάρχει)

Το σύστημα προειδοποίησης κλοπής παρέχει οπτικά και ηχητικά σήματα συναγερμού εάν παρενοχληθούν τμήματα του αυτοκινήτου.

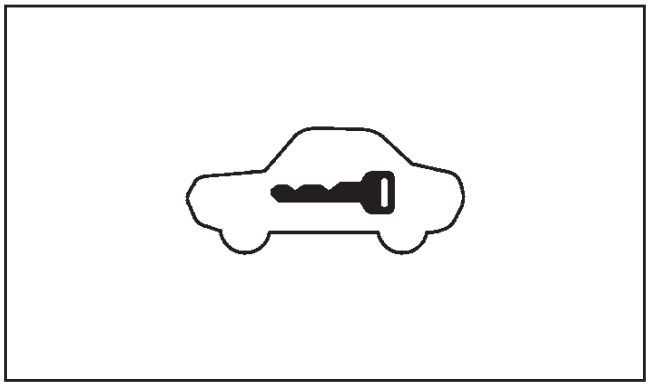

Ενδεικτικό φως ασφαλείας

Το ενδεικτικό φως ασφαλείας που βρίσκεται στο ταμπλό των οργάνων, λειτουργεί όποτε ο διακόπτης της μίζας είναι στην θέση LOCK, OFF ή ACC. Αυτό είναι φυσιολογικό.

Πώς να ενεργοποιήσετε το σύστημα:

1. Κλείστε όλα τα παράθυρα.
2. Πατήστε τον διακόπτη της μίζας στην θέση OFF (μοντέλα με Έξυπνο Κλειδί) ή βγάλτε το κλειδί από τον διακόπτη της μίζας (μοντέλα χωρίς Έξυπνο Κλειδί).
3. Κλείστε και κλειδώστε όλες τις πόρτες και το καπό. Οι πόρτες μπορούν να κλειδώσουν με το τηλεχειριστήριο ή το Έξυπνο Κλειδί (όπου υπάρχει).

   Εάν κάποια πόρτα ή το καπό είναι ανοικτά, θα ηχήσει ο βομβητής. Ο Βομβητής θα σταματήσει όταν η πόρτα ή το καπό κλείσουν σωστά.
4. Επιβεβαιώστε ότι ανάβει το φως ασφαλείας. Το φως ασφαλείας αναβοσβήνει γρήγορα για περίπου 20 δευτερόλεπτα και μετά αναβοσβήνει αργά. Εάν στην διάρκεια αυτών των 20 δευτερολέπτων ξεκλειδώσετε την πόρτα με το τηλεχειριστήριο ή το Έξυπνο Κλειδί (όπου υπάρχει), ή γυρίσετε τον διακόπτη της μίζας στην θέση ON, το σύστημα δεν θα ενεργοποιηθεί.

Ακόμη και εάν ο οδηγός και / ή επιβάτες είναι μέσα στο όχημα, το σύστημα θα ενεργοποιηθεί με κλειδωμένες όλες τις πόρτες και τον διακόπτης της μίζας σβηστό. Τοποθετήστε τον διακόπτη της μίζας στην θέση ON για να κλείσετε το σύστημα.

Εάν το σύστημα δεν λειτουργεί σωστά, ένα σύντομο μπιπ θα ηχήσει 5 φορές όταν αυτό ενεργοποιείται. Ζητήστε τον έλεγχο του συστήματος από εξουσιοδοτημένο συνεργείο Nissan ή εξειδικευμένο συνεργείο.

Λειτουργία προειδοποίησης κλοπής:

Το σύστημα προειδοποίησης θα δώσει τον ακόλουθο συναγερμό:

- Τα αλαρμ αναβοσβήνουν και η κόρνα ηχεί διακεκομμένα για 28 δευτερόλεπτα. (Ο συναγερμός θα επαναληφθεί 8 φορές).
- Τα αλάρμ σβήνουν αυτόματα όταν περάσει ο προκαθορισμένος χρόνος. Ωστόσο τα αλαρμ ενεργοποιούνται και πάλι εάν το αυτοκίνητο ενοχληθεί ξανά.

Ο συναγερμός ενεργοποιείται όταν:

- Γίνει προσπάθεια να ανοίξει κάποια πόρτα χωρίς την χρήση του τηλεχειριστηρίου ή του Έξυπνου Κλειδιού (όπου υπάρχει).
- Γίνει προσπάθεια να ανοιχτεί το καπό.
- Μπει μπροστά το σύστημα της ανάφλεξης χωρίς την χρήση του κλειδιού του ιδιοκτήτη.

Πώς να σταματήσετε τον συναγερμό:

- Ο συναγερμός θα σταματήσει μόνο ξεκλειδώνοντας κάποια πόρτα πατώντας το κλειδί ξεκλειδώματος «UNLOCK» στο τηλεχειριστήριο ή το Έξυπνο Κλειδί (όπου υπάρχει).
- Ο συναγερμός δεν θα σταματήσει εάν γυρίσετε τον διακόπτη της μίζας στην θέση ON.

ΑΝΤΙΚΛΕΠΤΙΚΟ ΣΥΣΤΗΜΑ NISSAN (NATS) (όπου υπάρχει)

Το Αντικλεπτικό Σύστημα NISSAN (NATS) δεν αφήνει τον κινητήρα να πάρει μπροστά χωρίς την χρήση καταχωρημένου στο σύστημα κλειδιού NATS.

Εάν ο κινητήρας δεν παίρνει μπροστά με την χρήση καταχωρημένου κλειδιού NATS, μπορεί αυτό να οφείλεται σε:

- Άλλο κλειδί NATS.
- Αυτόματο σύστημα πληρωμής διοδίων.
- Αυτόματο σύστημα πληρωμής.
- Άλλες μονάδες που μεταδίδουν παρόμοια σήματα.

Βάλτε μπροστά τον κινητήρα χρησιμοποιώντας την ακόλουθη διαδικασία:

1. Αφαιρέστε οποιοδήποτε αντικείμενο μπορεί να προκαλεί την παρεμβολή, μακριά από το κλειδί NATS.
2. Αφήστε τον διακόπτη της μίζας στην θέση ON για περίπου 5 δευτερόλεπτα.
3. Βάλτε τον διακόπτη της μίζας στην θέση OFF ή LOCK και περιμένετε περίπου 10 δευτερόλεπτα.
4. Επαναλάβατε πάλι τα βήματα 2 και 3.
5. Βάλτε μπροστά τον κινητήρα.
6. Επαναλάβετε τα παραπάνω βήματα έως ότου όλες οι πιθανές παρεμβολές να έχουν περιοριστεί.

Εάν αυτή η διαδικασία επιτρέπει την εκκίνηση του κινητήρα, η Nissan συνιστά να τοποθετήσετε το καταχωρημένο κλειδί του NATS ξεχωριστά από άλλες μονάδες, για να αποφύγετε την παρεμβολή.

Ενδεικτικό φως ασφαλείας

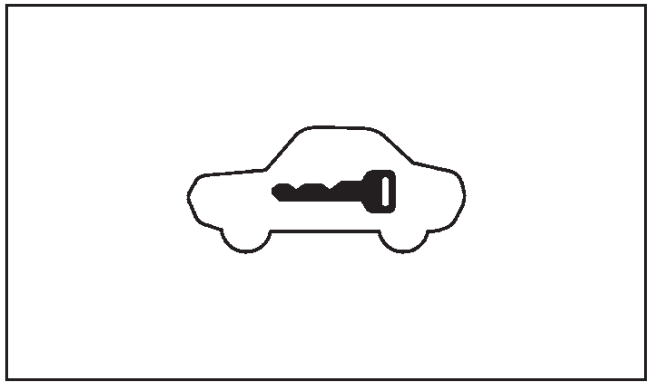

Το ενδεικτικό φως ασφαλείας βρίσκεται στους μετρητές. Δείχνει την κατάσταση του NATS.

Το φως λειτουργεί όταν ο διακόπτης της μίζας είναι στην θέση LOCK, OFF ή ACC. Το ενδεικτικό φως ασφαλείας δείχνει ότι τα συστήματα ασφαλείας του αυτοκινήτου λειτουργούν κανονικά.

Εάν το NATS δεν λειτουργεί κανονικά, το φως αυτό θα παραμείνει αναμμένο ακόμη και όταν γυρίσετε τον διακόπτη της μίζας στην θέση ON.

Εάν το φως παραμένει αναμμένο και / ή ο κινητήρας δεν παίρνει μπροστά, αποτανθείτε το συντομότερο σε εξουσιοδοτημένο συνεργείο Nissan ή εξειδικευμένο συνεργείο για συντήρηση του NATS. Πριν επισκεφθείτε το εξουσιοδοτημένο συνεργείο Nissan ή το εξειδικευμένο συνεργείο, βεβαιωθείτε ότι θα έχετε μαζί σας όλα τα κλειδιά NATS του αυτοκινήτου.

Για τα Δεξιοτίμονα αυτοκίνητα (RHD) (όπου υπάρχει):

Εάν το NATS δεν λειτουργεί σωστά, το ενδεικτικό φως ασφαλείας θα ανάψει όταν ο διακόπτης της μίζας είναι στην θέση ON. Ωστόσο, εάν το ενδεικτικό φως ασφαλείας σβήνει μετά από 15 λεπτά, μπορείτε να βάλετε μπροστά τον κινητήρα για μία φορά. Αποτανθείτε σε εξουσιοδοτημένο συνεργείο Nissan ή εξειδικευμένο συνεργείο το συντομότερο δυνατό.

ΠΡΟΕΙΔΟΠΟΙΗΣΗ

- **Πριν κλείσετε το καπό και για να αποφύγετε τραυματισμό ή ζημιά, βεβαιωθείτε ότι δεν υπάρχουν εμπόδια γύρω από το καπό.**
- **Το καπό πρέπει να είναι κλειστό και ασφαλισμένο πριν ξεκινήσετε το αυτοκίνητο. Σε διαφορετική περίπτωση το καπό μπορεί να ανοίξει και να προκληθεί ατύχημα.**
- **Για να αποφύγετε τραυματισμό, ποτέ μην ανοίγετε το καπό εάν βγαίνει ατμός ή καπνός από τον χώρο του κινητήρα.**

JVP0127XZ

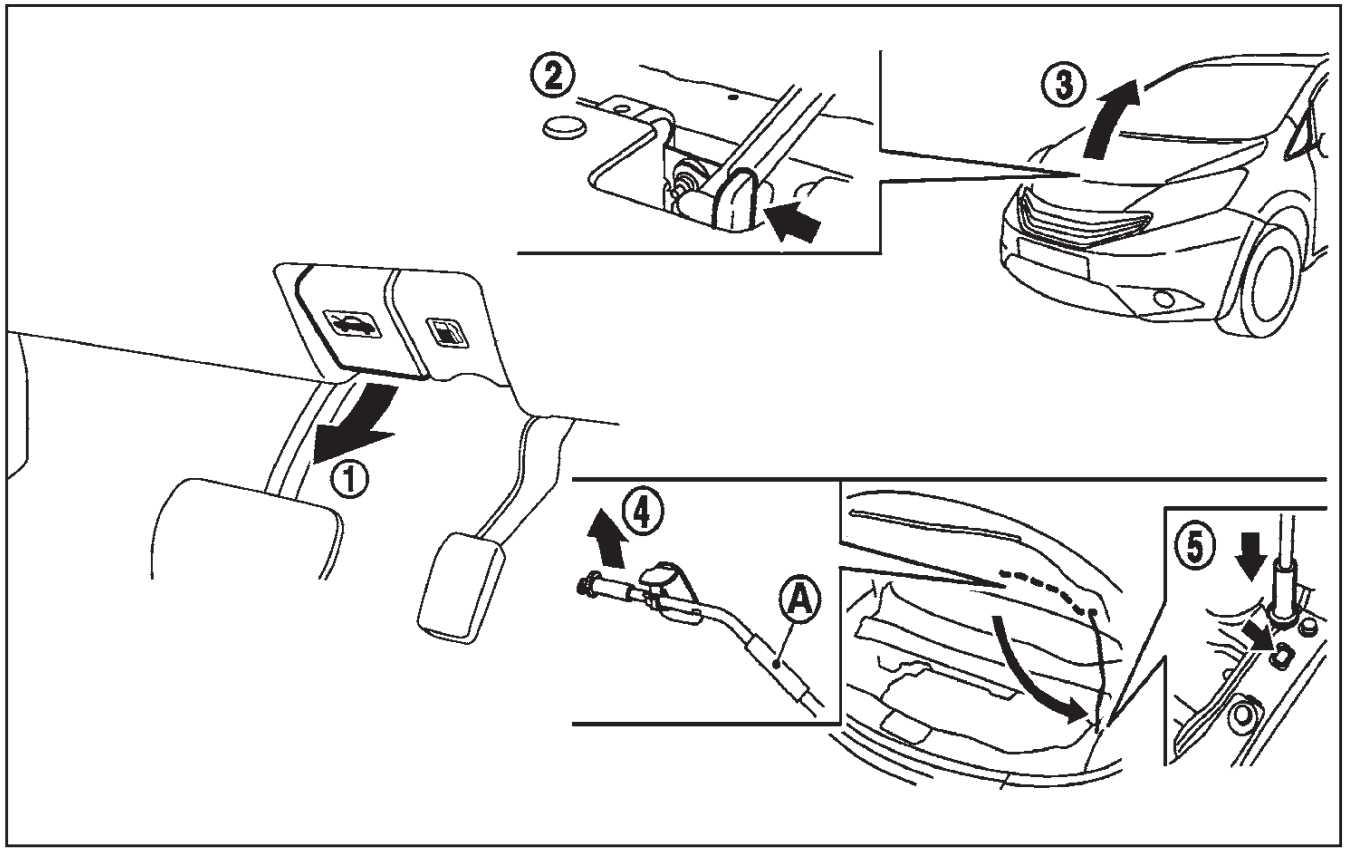

ΑΝΟΙΓΜΑ ΚΑΠΟ

1. Τραβήξτε την λαβή απελευθέρωσης κλειδαριάς καπό (1) που βρίσκεται κάτω από το ταμπλό των οργάνων, το καπό θα ανασηκωθεί ελαφρά.
2. Εντοπίστε τον μοχλό (2) ανάμεσα στο καπό και την γρίλια και σπρώξτε τον προς τα πάνω με τα δάχτυλά σας.
3. Σηκώστε το καπό (3).
4. Βγάλτε την ράβδο στήριξης (4) και βάλτε την στην υποδοχή (5).

Κρατήστε τα καλυμμένα μέρη (A) όταν βγάζετε ή τοποθετείτε την ράβδο στήριξης. Αποφύγετε την επαφή με τα μεταλλικά μέρη, καθώς μπορεί να είναι ζεστά αμέσως μετά το σβήσιμο του κινητήρα.

ΠΙΣΩ ΠΟΡΤΑ

ΚΛΕΙΣΙΜΟ ΚΑΠΟ

1. Βάλτε την ράβδο στήριξης πίσω στην αρχική της θέση.
2. Χαμηλώστε αργά το καπό στα περίπου 20 έως 30 εκατοστά πάνω από την κλειδαριά του και μετά αφήστε το να πέσει.
3. Βεβαιωθείτε ότι το καπό έχει ασφαλίσει καλά στην θέση του.

ΠΡΟΕΙΔΟΠΟΙΗΣΗ

- **Να βεβαιώνεστε πάντα ότι η πίσω πόρτα έχει κλείσει καλά ώστε να μην ανοίξει ενώ οδηγείτε.**
- **Μην οδηγείτε με την πίσω πόρτα ανοιχτή. Μπορεί επικίνδυνα καυσαέρια της εξάτμισης να μπουν μέσα στον χώρο των επιβατών.**

ΠΡΟΣΟΧΗ

- **Πριν ανοίξετε την πίσω πόρτα, βεβαιωθείτε ότι έχετε καθαρίσει το χιόνι, τον πάγο ή την σκόνη που μπορεί να έχουν κολλήσει επάνω της. Εάν η πίσω πόρτα ανοίξει ενώ υλικά παραμένουν κολλημένα πάνω της, μπορεί να ξαφνικά να κλείσει και πάλι λόγω του βάρους αυτών των υλικών.**
- **Να βεβαιώνεστε πάντα ότι έχετε ανοίξει τελείως την πίσω πόρτα. Εάν δεν έχει ανοίξει τελείως, μπορεί να κλείσει ξαφνικά.**
- **Να είστε ιδιαίτερα προσεκτικός όταν ανοίγετε την πίσω πόρτα και έχει δυνατό αέρα. Η πόρτα μπορεί να παρασυρθεί από τον αέρα και να κλείσει απότομα.**

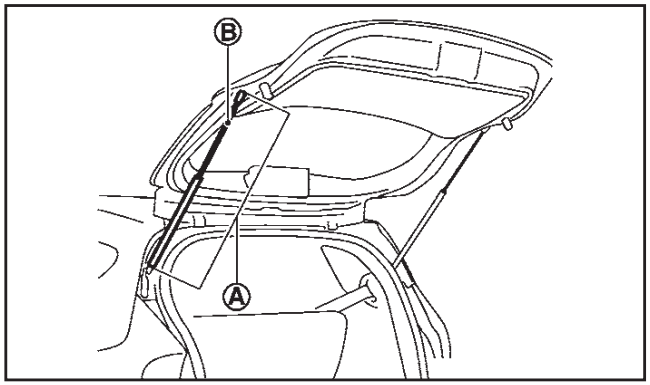

ΠΡΟΣΟΧΗ

- **Τα αμορτισέρ αερίου της πίσω πόρτας (A) είναι τοποθετημένα ώστε να υποστηρίζουν το βάρος της πίσω πόρτας. Για να αποφύγετε ζημιά σε αυτά ή λάθος λειτουργία τους βεβαιωθείτε ότι τηρείτε τα παρακάτω σημεία.**
  - **Μην βάζετε τα χέρια σας ή σκοινιά μέσα στα αμορτισέρ αερίου (A) και μην εφαρμόζετε κάθετη δύναμη σε αυτά.**
  - **Μην βάζετε οποιοδήποτε κολλητικό ξένο υλικό όπως κομμάτια πλαστικού ή αυτοκόλλητα στο τμήμα της ράβδου (B).**
- **Μην κλείνετε την πίσω πόρτα κρατώντας τα αμορτισέρ αερίου ή ενώ έχετε κρεμάσει οτιδήποτε σε αυτά. Εάν το κάνετε, μπορεί να παγιδευτούν τα χέρια σας ή τα μπράτσα σας στην πίσω πόρτα, με αποτέλεσμα τραυματισμό.**

ΑΝΟΙΓΜΑ ΤΗΣ ΠΙΣΩ ΠΟΡΤΑΣ

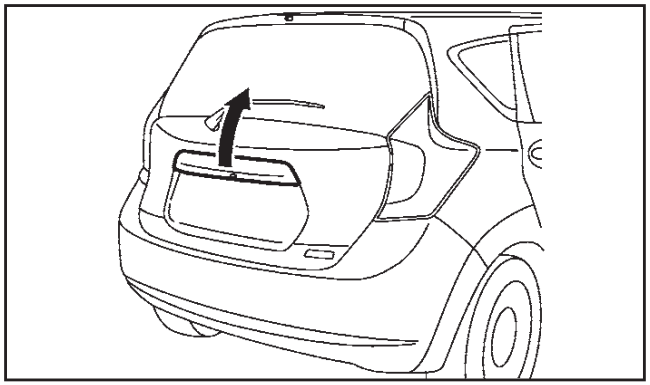

Για να ανοίξετε την πίσω πόρτα, ξεκλειδώστε την με μία από τις παρακάτω λειτουργίες και μετά τραβήξτε την λαβή.

- Πατήστε τον διακόπτη επερώτησης στην πίσω πόρτα. (Δείτε το «Θέσεις των διακοπτών επερώτησης» πιο πριν).
- Πατήστε το κουμπί ξεκλειδώματος “UNLOCK” στο Έξυπνο Κλειδί. (Δείτε το «Σύστημα εισόδου χωρίς κλειδί» πιο πριν).
- Πατήσετε τον διακόπτη ηλεκτρικής κλειδαριάς πόρτας στην θέση “UNLOCK”.

ΚΛΕΙΣΙΜΟ ΤΗΣ ΠΙΣΩ ΠΟΡΤΑΣ

ΠΡΟΕΙΔΟΠΟΙΗΣΗ

- **Μην κλείνετε την πίσω πόρτα με το ένα χέρι και το άλλο χέρι να παραμένει πάνω στην πίσω πόρτα ή το αμάξωμα. Σε αυτή την περίπτωση μπορεί το χέρι σας να παγιδευτεί και να προκληθεί τραυματισμός.**
- **Όταν κλείνετε την πίσω πόρτα, μην τοποθετείτε τα χέρια σας στο άκρο της. Να κλείνετε πάντα την πίσω πόρτα από έξω.**
- **Αφού κλείσετε την πίσω πόρτα, βεβαιωθείτε ότι ελέγξατε ότι έχει κλείσει καλά. Εάν αυτή ανοίξει ενώ το αυτοκίνητο κινείται μπορεί να προκληθεί σοβαρό ατύχημα.**

Για να κλείσετε την πίσω πόρτα, τραβήξτε κάτω έως ότου ασφαλίσει.

ΔΕΥΤΕΡΕΥΟΥΣΑ ΑΣΦΑΛΕΙΑ ΚΛΕΙΔΩΜΑΤΟΣ / ΞΕΚΛΕΙΔΩΜΑΤΟΣ ΠΙΣΩ ΠΟΡΤΑΣ

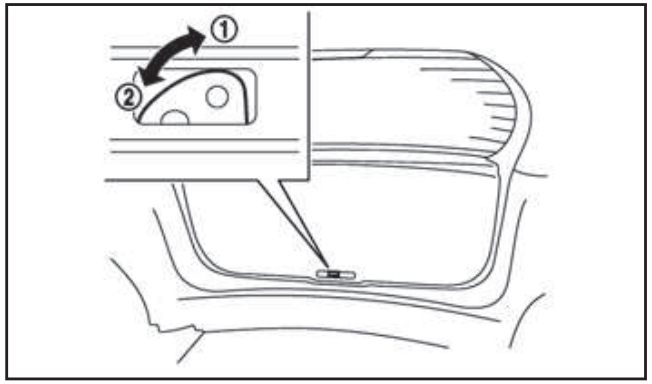

Ακολουθήστε αυτά τα βήματα για να ξεκλειδώσετε / κλειδώσετε την πίσω πόρτα όταν η μπαταρία είναι άδεια.

ΣΗΜΕΙΩΣΗ

Αποτανθείτε σε εξουσιοδοτημένο συνεργείο Nissan ή εξειδικευμένο συνεργείο το συντομότερο δυνατό για έλεγχο.

Ξεκλείδωμα της πίσω πόρτας

1. Μετακινήστε τον μοχλό μπροστά στην κατεύθυνση (1) που υποδεικνύεται από το βέλος, χρησιμοποιώντας ένα κατσαβίδι ή παρόμοιο εργαλείο που έχετε εύκαιρο. Η πίσω πόρτα θα ξεκλειδώσει.
2. Τραβήξτε τον λαβή της πίσω πόρτας και ανοίξτε την.

Κλείδωμα της πίσω πόρτας

1. Κλείστε την πίσω πόρτα.
2. Μετακινήστε τον μοχλό προς την κατεύθυνση (2) που υποδεικνύεται από το βέλος, χρησιμοποιώντας ένα κατσαβίδι ή παρόμοιο εργαλείο που έχετε εύκαιρο. Η πίσω πόρτα θα κλειδώσει.

ΠΟΡΤΑΚΙ ΡΕΖΕΡΒΟΥΑΡ ΚΑΥΣΙΜΟΥ

ΠΡΟΕΙΔΟΠΟΙΗΣΗ

- **Το καύσιμο είναι εξαιρετικά εύφλεκτο και κάτω από ειδικές συνθήκες ιδιαίτερα εκρηκτικό. Μπορεί να καείτε ή να τραυματιστείτε σοβαρά εάν δεν το χρησιμοποιήσετε σωστά και με προσοχή. Όταν βάζετε καύσιμο, σβήνετε πάντα τον κινητήρα, μην καπνίζετε και μην επιτρέπετε σε γυμνή φλόγα ή σπινθήρες να πλησιάσουν το αυτοκίνητο.**
- **Το καύσιμο μπορεί να είναι υπό πίεση. Για να αποφύγετε την εκτόξευση του καυσίμου και τον πιθανό τραυματισμό σας, γυρίζετε την τάπα κατά μισή στροφή και περιμένετε να ακουστεί ο σφυρικτός ήχος. Στην συνέχεια βγάλτε την τάπα.**
- **Όταν αντικαθιστάτε την τάπα του καυσίμου να χρησιμοποιείτε μόνο γνήσια τάπα NISSAN ή ισάξια. Η γνήσια τάπα NISSAN έχει ενσωματωμένη βαλβίδα ασφαλείας, απαραίτητη για την σωστή λειτουργία τόσο του συστήματος καυσίμου όσο και του συστήματος ελέγχου καυσαερίων. Η χρήση λάθος τάπας μπορεί να έχει σαν αποτέλεσμα σοβαρή δυσλειτουργία και πιθανό τραυματισμό.**

ΑΝΟΙΓΜΑ ΓΙΑ ΤΟ ΠΟΡΤΑΚΙ ΤΟΥ ΚΑΥΣΙΜΟΥ

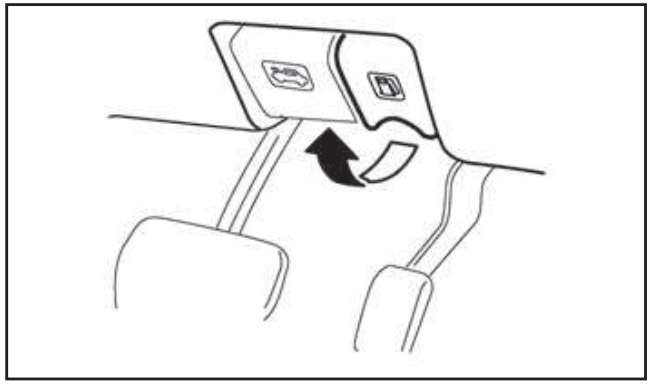

Δεξιοτίμονα μοντέλα

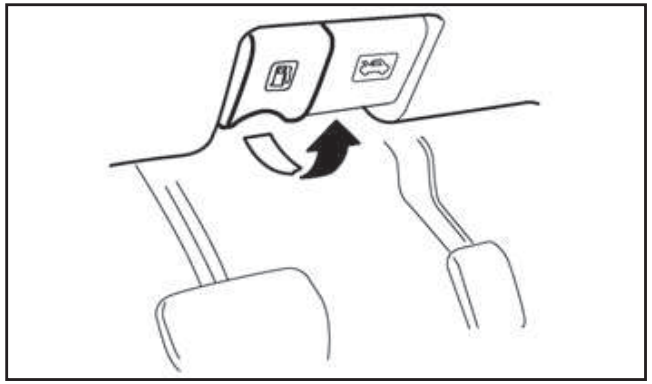

Αριστεροτίμονα μοντέλα

Για να ανοίξετε το πορτάκι του καυσίμου, τραβήξτε τον μοχλό απελευθέρωσης για πορτάκι του ρεζερβουάρ καυσίμου.

ΤΑΠΑ ΓΕΜΙΣΜΑΤΟΣ ΚΑΥΣΙΜΟΥ

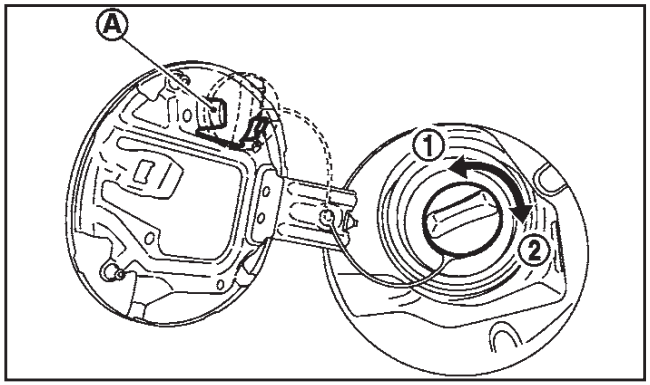

Η τάπα του καυσίμου είναι βιδωτή με καστάνια. Γυρίστε την τάπα προς τα αριστερά (1) για να την βγάλετε. Όταν έχετε βάλει καύσιμο, σφίξτε την τάπα προς τα δεξιά (2) έως ότου ακούσετε για περισσότερες από δύο φορές τον χαρακτηριστικό ήχο κλικ.

Βάλτε την τάπα στην θέση συγκράτησης (A) για όσο βάζετε καύσιμο.

ΠΡΟΣΟΧΗ

Εάν χυθεί καύσιμο πάνω στο αμάξωμα του αυτοκινήτου, ξεπλύνετε το με νερό για να αποφύγετε ζημιά στο χρώμα.

ΤΙΜΟΝΙ

ΠΡΟΕΙΔΟΠΟΙΗΣΗ

Ποτέ μην ρυθμίζετε το τιμόνι όσο οδηγείτε για να μην αποσπάται η προσοχή σας.

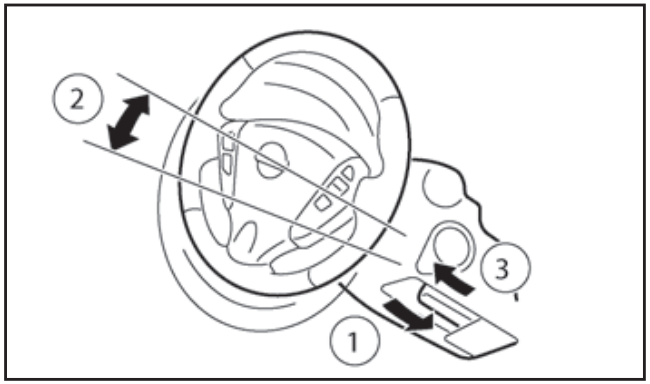

Ενώ τραβάτε τον μοχλό ασφάλισης (1) κάτω, ρυθμίστε το τιμόνι επάνω ή κάτω (2) έως ότου επιτύχετε την θέση που θέλετε.

Σπρώξτε τον μοχλό ασφάλισης επάνω (3) σταθερά για να κλειδώσει το τιμόνι στην θέση του.

ΚΑΘΡΕΠΤΕΣ

ΠΡΟΕΙΔΟΠΟΙΗΣΗ

Ρυθμίστε την θέση όλων των καθρεπτών πριν ξεκινήσετε. Εάν τους ρυθμίζετε ενώ οδηγείτε μπορεί να αποσπαστεί η προσοχή σας.

ΕΣΩΤΕΡΙΚΟΣ ΚΑΘΡΕΠΤΗΣ

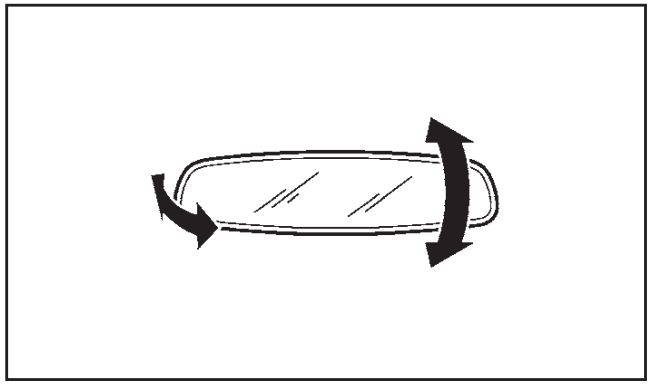

Κρατήστε τον εσωτερικό καθρέπτη και ρυθμίστε τον στην θέση που θέλετε.

Μην τοποθετείτε αξεσουάρ ή ηλεκτρικές μονάδες επάνω και γύρω από τον εσωτερικό καθρέπτη. Σε διαφορετική περίπτωση το σύστημα Έξυπνου Κλειδιού και το σύστημα εισόδου χωρίς κλειδί μπορεί να μην λειτουργούν σωστά.

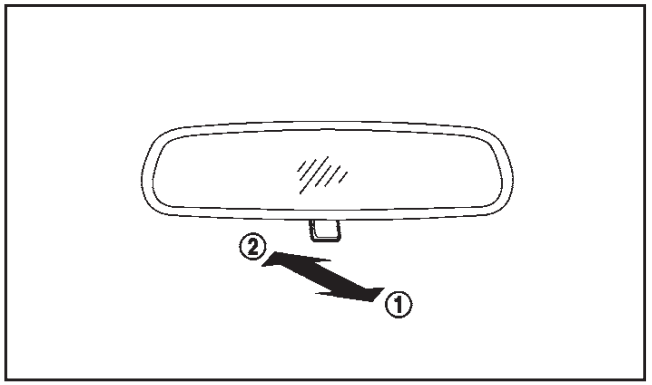

Τραβήξτε τον μοχλό ρύθμισης (1) (όπου υπάρχει), όταν η αντανάκλαση από τους προβολείς του αυτοκινήτου πίσω σας εμποδίζει την ορατότητά σας την νύχτα.

Σπρώξτε τον μοχλό ρύθμισης (2) στην διάρκεια της ημέρας για καλύτερη ορατότητα προς τα πίσω.

ΕΞΩΤΕΡΙΚΟΙ ΚΑΘΡΕΠΤΕΣ

ΠΡΟΕΙΔΟΠΟΙΗΣΗ

- **Ποτέ μην ακουμπάτε τους εξωτερικούς καθρέπτες όταν αυτοί είναι σε κίνηση. Μπορεί να μαγκώσετε τα δάχτυλά σας ή να κάνετε ζημιά στον καθρέπτη.**
- **Ποτέ μην οδηγείτε με τους εξωτερικούς καθρέπτες διπλωμένους. Αυτό μειώνει την ορατότητά σας προς τα πίσω και μπορεί να προκληθεί ατύχημα.**
- **Τα αντικείμενα που βλέπετε από τον εξωτερικό καθρέπτη είναι πιο κοντά από ότι**

φαίνεται σε αυτόν.

- **Οι διαστάσεις της εικόνας και η απόσταση στους εξωτερικούς καθρέπτες δεν είναι πραγματικά.**

Ρύθμιση

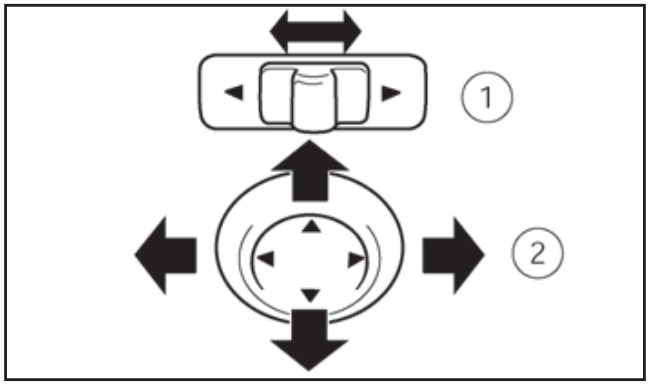

Το χειριστήριο του εξωτερικού καθρέπτη λειτουργεί όταν ο διακόπτης της μίζας είναι στην θέση ACC ή ON.

1. Μετακινήστε τον διακόπτη (1) για να επιλέξτε τον δεξιό ή τον αριστερό καθρέπτη.
2. Ρυθμίστε τον κάθε καθρέπτη στην θέση που θέλετε (2).

Ξεθάμπωμα (όπου υπάρχει)

Οι εξωτερικοί καθρέπτες θα ζεσταθούν όταν λειτουργεί ο διακόπτης του αντιθαμβωτικού για το πίσω παρμπρίζ (δείτε το «Διακόπτης αντιθαμβωτικού» στο κεφάλαιο «2. Όργανα και χειριστήρια»).

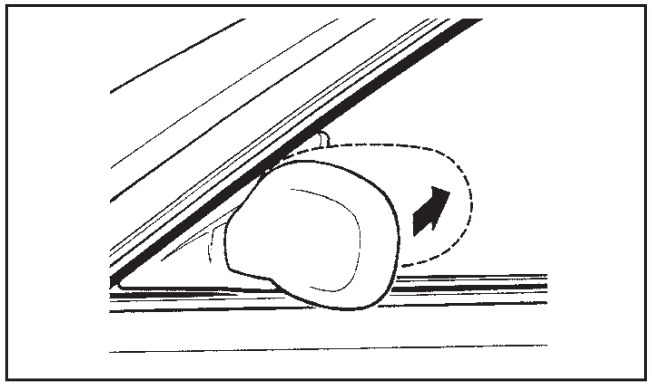

Δίπλωμα

Διπλώστε τον καθρέπτη σπρώχνοντάς τον προς την πόρτα.

ΚΑΘΡΕΠΤΗΣ ΣΚΙΑΔΙΟΥ (όπου υπάρχει)

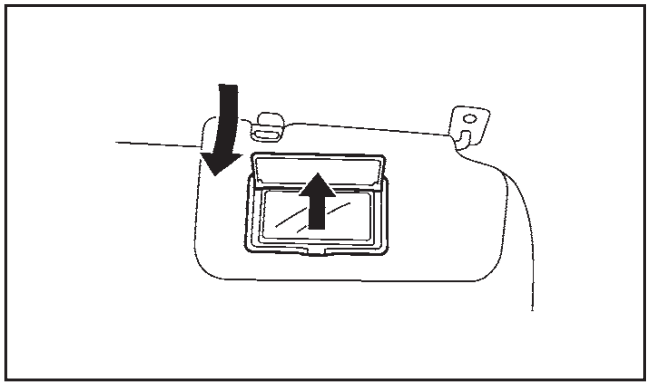

Για να χρησιμοποιήσετε τον καθρέπτη του μπροστινού σκιαδίου, τραβήξτε κάτω το σκιάδιο και ανοίξτε το κάλυμμα προς τα επάνω.

ΧΕΙΡΟΦΡΕΝΟ

ΠΡΟΕΙΔΟΠΟΙΗΣΗ

- **Ποτέ μην οδηγείτε έχοντας δεμένο το χειρόφρενο. Τα φρένα θα υπερθερμανθούν και δεν θα λειτουργούν οδηγώντας σε ατύχημα.**
- **Ποτέ μην λύνετε το χειρόφρενο από το εξωτερικό του αυτοκινήτου. Εάν το αυτοκίνητο κινηθεί θα είναι αδύνατο να πατήσετε το φρένο και θα προκληθεί ατύχημα.**
- **Ποτέ μην χρησιμοποιείτε ταχύτητα αντί για το χειρόφρενο. Όταν παρκάρετε να βεβαιώνεστε ότι έχετε δέσει το χειρόφρενο.**
- **Ποτέ μην αφήνετε παιδιά ή ενήλικες που απαιτούν την φροντίδα άλλων μόνους τους μέσα στο αυτοκίνητο. Μπορεί κατά λάθος να λύσουν το χειρόφρενο και να εμπλακούν σε σοβαρό ατύχημα.**

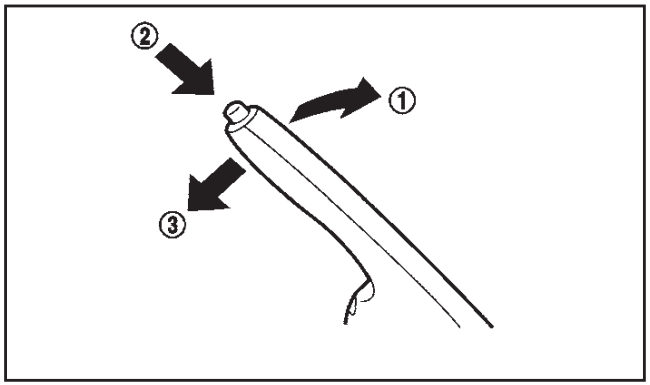

Για να δέσετε το χειρόφρενο, τραβήξτε επάνω τον μοχλό του χειρόφρενου (1).

Για να λύσετε το χειρόφρενο, πατήστε και κρατήστε το πεντάλ του φρένου. Τραβήξτε ελαφρά επάνω τον μοχλό του χειρόφρενου, πατήστε το κουμπί (2) και στην συνέχεια χαμηλώστε τελείως τον μοχλό (3).

Πριν οδηγήσετε, βεβαιωθείτε ότι έχει σβήσει το προειδοποιητικό φως του χειρόφρενου.

4 Καλοριφέρ, air conditioner και ηχοσύστημα

Προφυλάξεις ασφαλείας....4-2
Οθόνη Περιμετρικής Ορατότητας (όπου υπάρχει)....4-2
Λειτουργία....4-5
Γραμμές καθοδήγησης....4-5
Διαφορά ανάμεσα στις προβλεπόμενες και τις πραγματικές αποστάσεις....4-8
Εντοπισμός Κινούμενου Αντικειμένου (MOD)....4-10
Πώς να ρυθμίσετε την άποψη της οθόνης....4-12
Ρυθμίσεις Οθόνης Περιμετρικής Ορατότητας....4-12
Πρακτικές Συμβουλές....4-13
Κάμερα Οπισθοπορείας (όπου υπάρχει)....4-14
Πώς να διαβάσετε τις γραμμές που εμφανίζονται....4-14
Διαφορά ανάμεσα στις εκτιμώμενες και τις πραγματικές αποστάσεις....4-15
Ανίχνευση κινούμενου αντικειμένου (MOD)....4-17
Πρακτικές Συμβουλές....4-18
Αεραγωγοί....4-19
Κεντρικοί και πλευρικοί αεραγωγοί....4-19
Καλοριφέρ και air conditioner....4-19
Πρακτικές συμβουλές (για το αυτόματο air conditioner)....4-20
Air conditioner ρυθμιζόμενο με το χέρι....4-20
Αυτόματο air conditioner....4-23
Συντήρηση του air conditioner....4-24
Ηχοσύστημα (όπου υπάρχει)....4-25
Προφυλάξεις για την λειτουργία του ηχοσυστήματος...4-25
Υποδοχή Εξωτερικών Πηγών Ήχου (AUX/USB) (όπου υπάρχει)....4-30
Κεραία....4-30
Ραδιόφωνο FM AM με CD Player (– όπου υπάρχει)....4-31
Αντικλεπτικό σύστημα....4-32
Κύρια λειτουργία του ηχοσυστήματος....4-33
Λειτουργία ραδιοφώνου....4-33
Κουμπί ρύθμισης (SETUP)....4-35
Λειτουργία CD Player....4-36
Λειτουργία AUX....4-40
Λειτουργία Bluetooth®....4-41
NISSAN Connect ™ (όπου υπάρχει)....4-45
Διακόπτες στο τιμόνι για τον έλεγχο του τηλεφώνου....4-45
Διακόπτες στο τιμόνι για τον έλεγχο του ηχοσυστήματος (όπου υπάρχει)....4-45
Έλεγχος ηχοσυστήματος....4-45
Ενσωμάτωση κινητού τηλεφώνου (Ραδιόφωνο FM-AM με CD Player)....4-46
Λειτουργία Bluetooth® κινητού τηλεφώνου....4-46
Hands free έλεγχος κινητού τηλεφώνου....4-47
Τηλέφωνο αυτοκινήτου ή CB (όπου υπάρχει)....4-50

ΠΡΟΕΙΔΟΠΟΙΗΣΗ

- **Μην ρυθμίζετε το καλοριφέρ, το air conditioner ή το ηχοσύστημα όσο οδηγείτε, για να μην αποσπάται η προσοχή σας από την οδήγηση.**
- **Εάν παρατηρήσετε ξένα αντικείμενα να έχουν μπει στο σύστημα, εάν χυθεί κάποιο υγρό πάνω στο σύστημα ή παρατηρήσετε καπνό ή καυσαέρια να βγαίνουν από το σύστημα ή οποιαδήποτε άλλη δυσλειτουργία, σταματήστε να χρησιμοποιείτε το σύστημα αμέσως και αποτανθείτε στο πλησιέστερο εξουσιοδοτημένο συνεργείο Nissan ή εξειδικευμένο συνεργείο. Εάν αδιαφορήσετε για τέτοιου είδους καταστάσεις μπορεί να οδηγηθείτε σε ατύχημα, φωτιά ή ηλεκτροπληξία.**

NAA1322

ΟΘΟΝΗ ΠΕΡΙΜΕΤΡΙΚΗΣ ΟΡΑΤΟΤΗΤΑΣ (όπου υπάρχει)

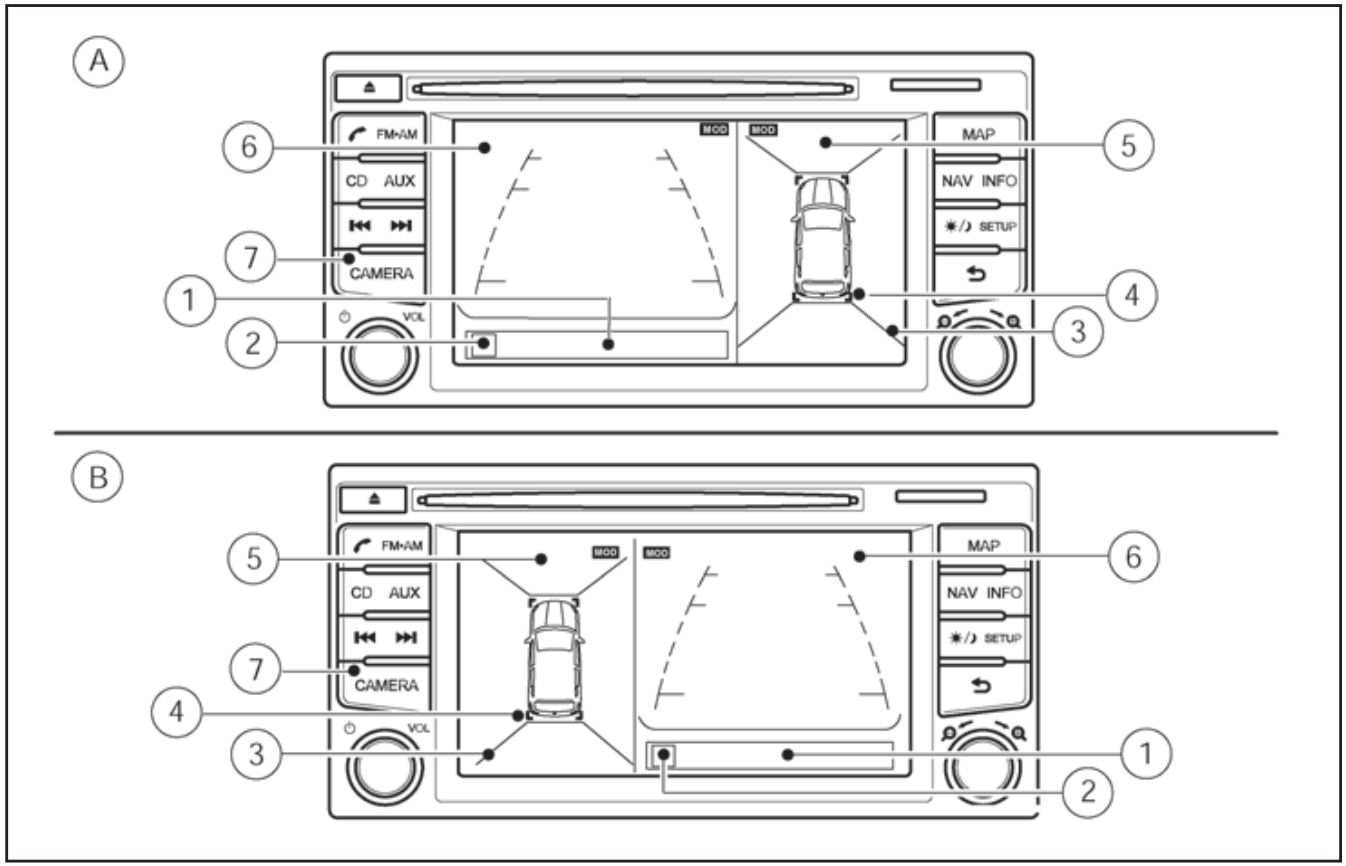

(A) Αριστερότιμονο μοντέλο

(B) Δεξιοτίμονο μοντέλο

(1) Μήνυμα προειδοποίησης

(2) Ένδειξη άποψης μπροστά ή πίσω

(3) Γραμμές γωνίας άποψης βλέμματος πουλιού

(4) Ένδειξη γωνίας άποψης βλέμματος πουλιού

(5) Άποψη βλέμματος πουλιού ή άποψη μπροστά

(6) Άποψη μπροστά ή πίσω

(7) Κουμπί **<CAMERA>**

Με τον διακόπτη της μίζας στην θέση ON, πατήστε το κουμπί **<CAMERA>** ή μετακινήστε τον επιλογέα ταχυτήτων στην όπισθεν (R) για

να λειτουργήσει η Οθόνη Περιμετρικής Ορατότητας. Η οθόνη εμφανίζει διάφορες απόψεις της θέσης του αυτοκινήτου.

ΣΗΜΕΙΩΣΗ

Κατά την πρώτη λειτουργία, οι γραμμές γωνίας αναβοσβήνουν κίτρινες για περίπου 3 δευτερόλεπτα. Αυτό δεν είναι δυσλειτουργία αλλά υπενθύμιση να είστε προσεκτικός.

Διαθέσιμες απόψεις:

- Άποψη βλέμματος πουλιού

  Η άποψη του περιβάλλοντος του αυτοκινήτου.
- Άποψη μπροστινής πλευράς

  Η άποψη γύρω κα μπροστά από τον πλευρικό τροχό του συνοδηγού.
- Άποψη μπροστά

  Η άποψη στο μπροστινό μέρος του αυτοκινήτου.
- Άποψη πίσω

  Η άποψη στο πίσω μέρος του αυτοκινήτου.

Το σύστημα είναι σχεδιασμένο για να βοηθάει τον οδηγό σε καταστάσεις όπως παρκάρισμα σε κολωνάκια ή παράλληλο παρκάρισμα.

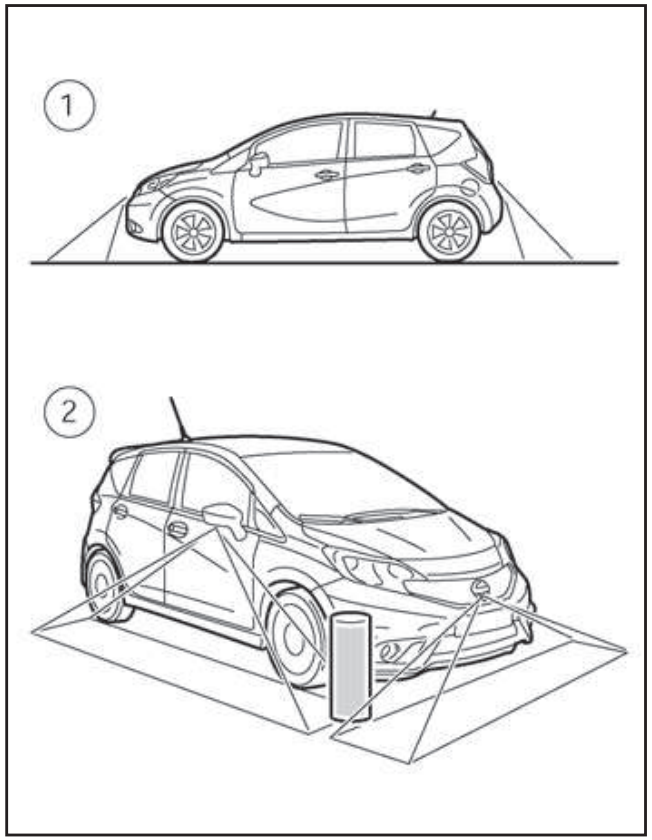

Υπάρχουν ορισμένες περιοχές όπου το σύστημα δεν θα εμφανίσει τα αντικείμενα. Όταν είστε στην άποψη μπροστά ή πίσω, ένα αντικείμενο κάτω από τον προφυλακτήρα ή στο έδαφος μπορεί να μην είναι ορατό (1). Όταν είστε στην άποψη βλέμματος πουλιού ένα ψηλό αντικείμενο κοντά στο σημείο που ενώνονται οι περιοχές που πιάνει η κάμερα δεν θα εμφανιστεί στην οθόνη (2).

⚠ ΠΡΟΕΙΔΟΠΟΙΗΣΗ

- **Η Οθόνη Περιμετρικής Ορατότητας προορίζεται για χρήση την ημέρα. Μην χρησιμοποιείτε το σύστημα σε συνθήκες κακού φωτισμού.**
- **Η Οθόνη Περιμετρικής Ορατότητας είναι μία μονάδα ευκολίας. Δεν είναι υποκατάστατο της σωστής λειτουργίας του αυτοκινήτου επειδή έχει περιοχές όπου τα αντικείμενα δεν είναι ορατά. Συγκεκριμένα οι τέσσερις γωνίες του αυτοκινήτου είναι τυφλά σημεία όπου τα αντικείμενα δεν εμφανίζονται στην άποψη βλέμματος πουλιού και τις απόψεις μπροστά ή πίσω. Να κοιτάτε πάντα έξω από τα παράθυρα για να ελέγξετε ώστε να βεβαιωθείτε ότι είναι ασφαλές να κινηθείτε. Ο οδηγός είναι πάντα υπεύθυνος για την ασφάλεια στην διάρκεια του παρκαρίσματος και των άλλων χειρισμών.**
- **Μην χρησιμοποιείτε την Οθόνη Περιμετρικής Ορατότητας με τον εξωτερικό καθρέπτη στην θέση αποθήκευσης και βεβαιωθείτε ότι η πίσω πόρτα έχει κλείσει καλά όταν λειτουργεί το αυτοκίνητο με την χρήση της Οθόνης Περιμετρικής Ορατότητας.**
- **Η απόσταση ανάμεσα στα αντικείμενα που εμφανίζονται στην Οθόνη Περιμετρικής Ορατότητας διαφέρει από την πραγματική απόσταση.**
- **Οι κάμερες είναι τοποθετημένες στην**

μπροστινή γρίλια, τους εξωτερικούς καθρέπτες και πάνω από την πίσω πινακίδα αριθμού κυκλοφορίας. Μην βάζετε τίποτα πάνω στις κάμερες.

- Όταν πλένετε το αυτοκίνητο με νερό με υψηλή πίεση βεβαιωθείτε ότι δεν το ψεκάζετε γύρω από τις κάμερες. Σε διαφορετική περίπτωση το νερό μπορεί να μπει στην μονάδα της κάμερας προκαλώντας συγκέντρωση νερού στους φακούς, δυσλειτουργία, φωτιά ή ηλεκτροπληξία.
- Μην χτυπάτε τις κάμερες. Είναι όργανα ακριβείας. Εάν το κάνετε θα μπορούσε να προκληθεί δυσλειτουργία ή ζημιά με αποτέλεσμα φωτιά ή ηλεκτροπληξία.

ΠΡΟΣΟΧΗ

Μην γρατζουνάτε τους φακούς όταν καθαρίζετε την βρωμιά ή το χιόνι από το εμπρός μέρος της κάμερας.

ΣΗΜΕΙΩΣΗ

Το χρώμα της άποψης της Οθόνης Περιμετρικής Ορατότητας είναι διαφορετικό από την πραγματική άποψη επειδή το σύστημα έχει υπέρυθρες κάμερες.

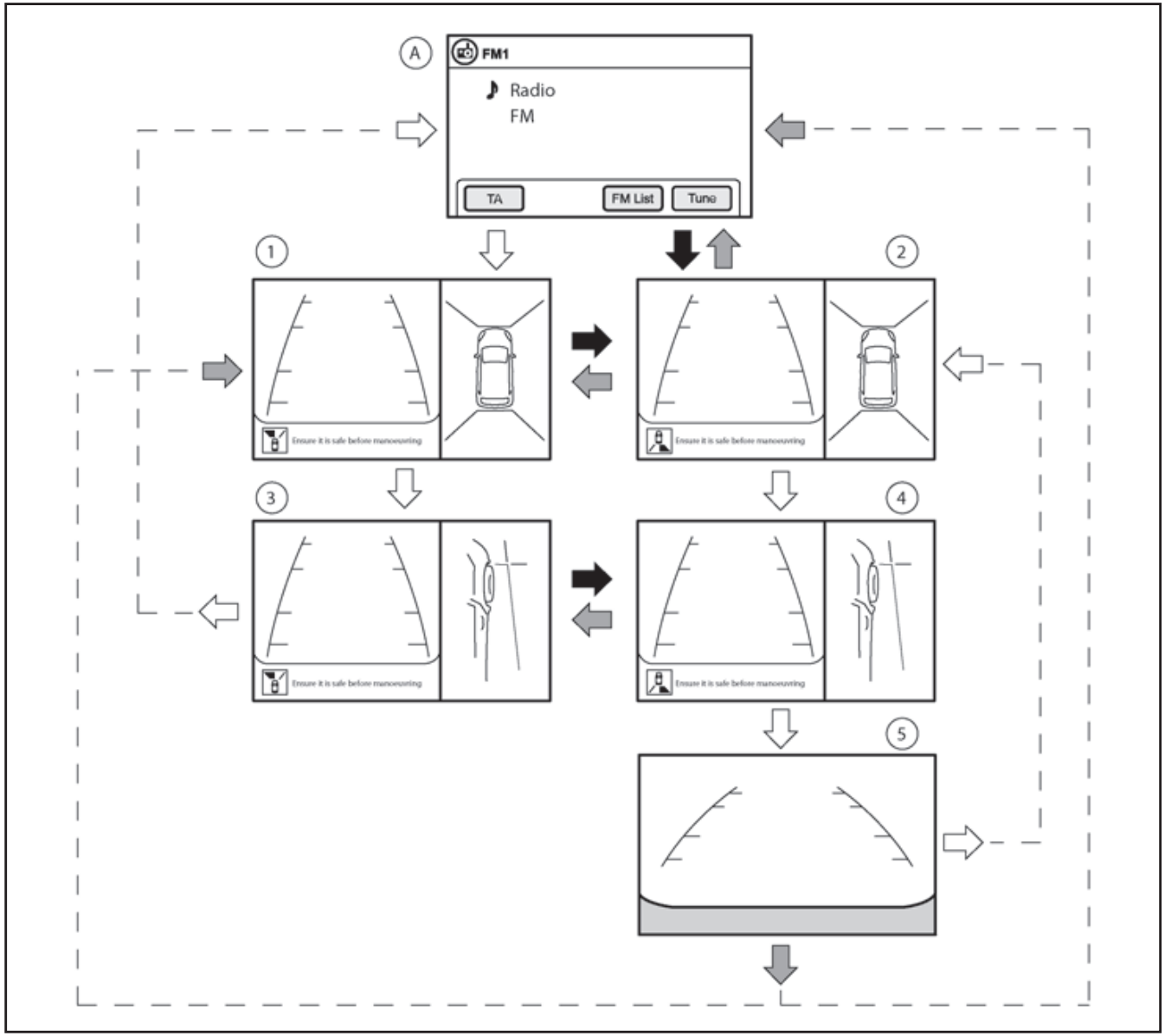

4-4

Η ένδειξη της Οθόνης Περιμετρικής Ορατότητας αποτελείται από την μπροστά, την αριστερή την δεξιά και την πίσω οθόνη. Μπορείτε να δείτε έναν συνδυασμό διαφορετικών απόψεων στις οθόνες, όπως φαίνεται στην εικόνα.

(A): Οθόνη ηχοσυστήματος ή συστήματος πλοήγησης πριν τεθεί σε λειτουργία η Οθόνη Περιμετρικής Ορατότητας.

(1): Άποψη μπροστά και άποψη βλέμματος πουλιού

(2): Άποψη πίσω και άποψη βλέμματος πουλιού

(3): Άποψη μπροστά και εμπρός πλευρική άποψη

(4): Άποψη πίσω και εμπρός πλευρική άποψη

(5): Άποψη πίσω

➡: Επιλογέας ταχυτήτων στην όπισθεν (R)

⇦: Επιλογέας ταχυτήτων εκτός της όπισθεν (R)

⇨: Πατήστε το κουμπί <CAMERA>

Υπάρχουν δύο τρόποι για να αρχίσετε να χρησιμοποιείτε την Οθόνη Περιμετρικής Ορατότητας:

– Επιλέξτε όπισθεν (R)

– Πατήστε το κουμπί **<CAMERA>**

Ξεκίνημα με την λειτουργία του επιλογέα ταχυτήτων

- Όταν ο επιλογέας ταχυτήτων μπαίνει στην όπισθεν (R), αρχίζει αυτόματα η Οθόνη Περιμετρικής Ορατότητας και εμφανίζεται η άποψη πίσω και η άποψη βλέμματος πουλιού (2).
- Όταν ο επιλογέας ταχυτήτων βγει από την όπισθεν (R) (A), η οθόνη αλλάζει από Οθόνη Περιμετρικής Ορατότητας σε οθόνη ηχοσυστήματος και συστήματος πλοήγησης.
- Στην όπισθεν (R), εμφανίζονται η άποψη πίσω και η άποψη βλέμματος πουλιού (2). Όταν πατήσετε το κουμπί **<CAMERA>**, η άποψη της πλευράς του συνοδηγού αλλάζει σε άποψη μπροστινής πλευράς (4). Πατήστε πάλι το κουμπί **<CAMERA>** για να αλλάξετε σε άποψη πίσω (5). Όταν ο επιλογέας ταχυτήτων βγει από την όπισθεν (R) η οθόνη αλλάζει σε αυτή που ήταν προηγουμένως.

  Πατήστε το κουμπί **<CAMERA>** από το (5) για να αλλάξετε πίσω στην άποψη πίσω και την άποψη βλέμματος πουλιού (2).

Ξεκίνημα με την λειτουργία του κουμπιού CAMERA

- Όταν πατηθεί το κουμπί **<CAMERA>** λειτουργεί η Οθόνη Περιμετρικής Ορατότητας και εμφανίζεται η άποψη μπροστά και η άποψη βλέμματος πουλιού (1).
- Η άποψη μπροστά και η άποψη βλέμματος πουλιού εμφανίζονται (1). Όταν πατήσετε το κουμπί **<CAMERA>** πάλι (3) η άποψη στην οθόνη στην πλευρά του οδηγού αλλάζει σε άποψη μπροστινής πλευράς. Πατώντας πάλι το κουμπί **<CAMERA>** σβήνει η Οθόνη Περιμετρικής Ορατότητας.
- Για να αλλάξετε την οθόνη στην πλευρά του οδηγού ανάμεσα στην άποψη μπροστά και την άποψη πίσω, χρησιμοποιήστε τον επιλογέα ταχυτήτων.
- Όταν ο επιλογέας ταχυτήτων δεν είναι στην όπισθεν (R) και η ταχύτητα του αυτοκινήτου αυξάνει πάνω από τα περίπου 10 χλμ/ώρα, η οθόνη αλλάζει από την Οθόνη Περιμετρικής Ορατότητας στην οθόνη ηχοσυστήματος ή συστήματος πλοήγησης.

ΓΡΑΜΜΕΣ ΚΑΘΟΔΗΓΗΣΗΣ

⚠ ΠΡΟΕΙΔΟΠΟΙΗΣΗ

- **Η γραμμή καθοδήγησης απόστασης και η γραμμή πλάτους οχήματος θα πρέπει να χρησιμοποιούνται μόνο σαν αναφορά όταν το αυτοκίνητο είναι σε ασφαλτοστρωμένη, επίπεδη επιφάνεια. Η απόσταση που φαίνεται στην οθόνη είναι μόνο για αναφορά και μπορεί να είναι διαφορετική από την πραγματική απόσταση ανάμεσα στο αυτοκίνητο και τα αντικείμενα που εμφανίζονται.**
- **Χρησιμοποιήστε τις γραμμές που εμφανίζονται και την άποψη βλέμματος πουλιού σαν αναφορά. Οι γραμμές και η άποψη βλέμματος πουλιού επηρεάζονται κατά πολύ από τον αριθμό των επιβατών, την θέση του αυτοκινήτου, την κατάσταση του δρόμου και την κλίση του δρόμου.**
- **Εάν τα ελαστικά έχουν αντικατασταθεί με ελαστικά διαφορετικής διάστασης, η γραμμή προβλεπόμενης πορείας και η άποψη βλέμματος πουλιού μπορεί να μην εμφανί-**

ζονται σωστά. Όταν οδηγείτε το αυτοκίνητο σε ανηφόρα, τα αντικείμενα στην οθόνη είναι πιο μακριά από ότι εμφανίζονται. Όταν οδηγείτε σε κατηφόρα, τα αντικείμενα στην οθόνη είναι πιο κοντά από ότι εμφανίζονται. Χρησιμοποιήστε τους καθρέπτες ή το βλέμμα σας για να κρίνετε σωστά τις αποστάσεις από τα άλλα αντικείμενα.

Το πλάτος του οχήματος και οι γραμμές προβλεπόμενης πορείας είναι πιο φαρδιά από το πραγματικό πλάτος και πορεία.

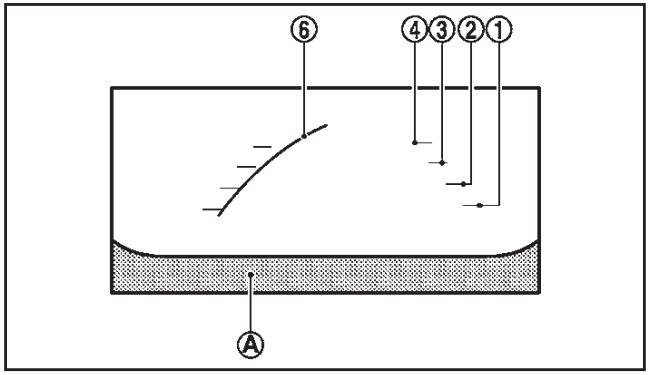

Άποψη μπροστά

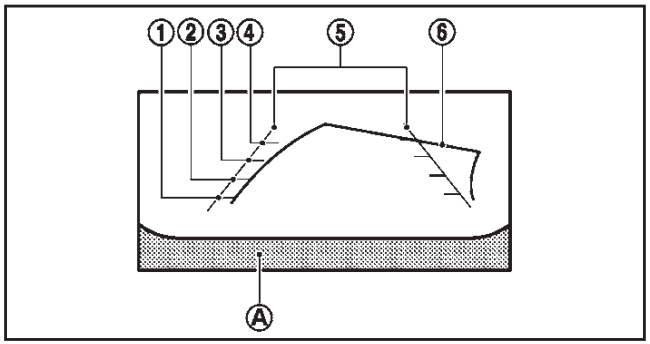

Άποψη πίσω

Άποψη μπροστά και πίσω

Εμφανίζονται στην οθόνη οι γραμμές καθοδήγησης, που υποδεικνύουν το πλάτος του αυτοκινήτου και τις αποστάσεις από αντικείμενα με αναφορά στην γραμμή αμαξώματος του αυτοκινήτου (A).

Γραμμές καθοδήγησης απόστασης:

Δείχνει τις αποστάσεις από το αμάξωμα του αυτοκινήτου.

- Κόκκινη γραμμή (1): περίπου 0.5 μέτρα
- Κίτρινη γραμμή (2): περίπου 1 μέτρο
- Πράσινη γραμμή (3): περίπου 2 μέτρα
- Πράσινη γραμμή (4): περίπου 3 μέτρα

Γραμμές καθοδήγησης πλάτους αυτοκινήτου και στατικές γραμμές πρόβλεψης πορείας (5):

Δείχνει το πλάτος του αυτοκινήτου όταν κάνετε όπισθεν.

Δυναμικές γραμμές πρόβλεψης πορείας (6):

Οι δυναμικές γραμμές πρόβλεψης πορείας θα εμφανιστούν στην οθόνη όταν γυρίζετε το τιμόνι. Οι γραμμές πορείας θα μετακινηθούν ανάλογα με το πόσο γυρίσετε το τιμόνι και δεν θα εμφανίζονται όταν το τιμόνι είναι στην ουδέτερη θέση.

Η άποψη μπροστά δεν θα εμφανίζεται όταν η ταχύτητα του αυτοκινήτου είναι πάνω από 10 χλμ/ώρα.

⚠ ΠΡΟΕΙΔΟΠΟΙΗΣΗ

- **Η απόσταση ανάμεσα στα αντικείμενα που φαίνονται στην άποψη πίσω διαφέρει από την πραγματική απόσταση γιατί χρησιμοποιείται ευρυγώνιος φακός. Τα αντικείμενα στην άποψη πίσω θα εμφανιστούν οπτικά αντίθετα από ότι εμφανίζονται στην άποψη πίσω και τους εξωτερικούς καθρέπτες.**
- **Σε έναν δρόμο καλυμμένο με χιόνι ή που γλιστράει, μπορεί να υπάρχει διαφορά ανάμεσα στην προβλεπόμενη γραμμή πορείας και την πραγματική γραμμή πορείας.**
- **Οι γραμμές που εμφανίζονται στην άποψη πίσω θα εμφανιστούν ελαφρών εκτός προς τα δεξιά επειδή η κάμερα πίσω άποψης δεν είναι τοποθετημένη στο κέντρο του πίσω μέρους του αυτοκινήτου.**

ΣΗΜΕΙΩΣΗ

Όταν η οθόνη εμφανίζει την άποψη μπροστά και το τιμόνι γυρίσει περίπου 90 μοίρες ή λιγότερο από την ουδέτερη θέση, εμφανίζονται τόσο η δεξιά όσο και η αριστερή γραμμή πρόβλεψης πορείας (6). Όταν το τιμόνι γυρίσει περίπου 90 μοίρες ή περισσότερο, εμφανίζεται μόνο μία γραμμή στην αντίθετη πλευρά της στροφής.

Άποψη βλέμματος πουλιού

⚠ ΠΡΟΕΙΔΟΠΟΙΗΣΗ

- **Τα αντικείμενα στην άποψη βλέμματος πουλιού θα εμφανιστούν πιο μακριά από**

την πραγματική τους απόσταση επειδή η άποψη βλέμματος πουλιού είναι μία ψεύτικη άποψη που δημιουργείται από τον συνδυασμό των απόψεων από τις κάμερες και τους εξωτερικούς καθρέπτες στο μπροστά και το πίσω μέρος του οχήματος.

- **Τα ψηλά αντικείμενα όπως ένα πεζοδρόμιο ή ένα αυτοκίνητο μπορεί να μην είναι σωστά ευθυγραμμισμένα ή να μην εμφανίζονται στο σημείο που ενώνονται οι απόψεις.**
- **Τα αντικείμενα που είναι πάνω από την κάμερα δεν μπορούν να εμφανιστούν.**
- **Η εμφάνιση από την άποψη βλέμματος πουλιού μπορεί να μην είναι σωστά ευθυγραμμισμένη όταν αλλάζει η θέση της κάμερας.**
- **Μία γραμμή στο έδαφος μπορεί να μην είναι σωστά ευθυγραμμισμένη και να μην εμφανίζεται όταν είναι ακριβώς στο σημείο που ενώνονται οι απόψεις. Η λάθος ευθυγράμμιση θα αυξηθεί καθώς η γραμμή απομακρύνεται από το αυτοκίνητο.**

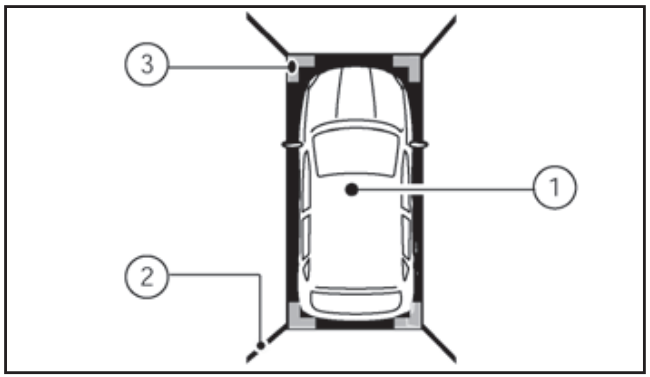

Η άποψη βλέμματος πουλιού δείχνει την άποψη μπροστά από το αυτοκίνητο, βοηθώντας να επιβεβαιώσετε την θέση του αυτοκινήτου και την εκτιμώμενη πορεία σε μία θέση παρκαρίσματος.

Η εικόνα του αυτοκινήτου (1) δείχνει την θέση του αυτοκινήτου.

ΣΗΜΕΙΩΣΗ

Το μέγεθος της εικόνας του αυτοκινήτου στην άποψη βλέμματος πουλιού μπορεί να είναι κατά τι διαφορετική από το πραγματικό αυτοκίνητο.

Στην πρώτη λειτουργία οι γραμμές γωνίας τυφλού σημείου (2) και στις τέσσερις γωνίες της εικόνας του αυτοκινήτου αναβοσβήνουν κίτρινες για περίπου 3 δευτερόλεπτα. Οι τέσσερις γωνίες (3) του αυτοκινήτου εμφανίζονται κόκκινες.

ΣΗΜΕΙΩΣΗ

- **Οι περιοχές που δεν μπορούν να καλύψουν οι κάμερες υποδεικνύονται με μαύρο.**
- **Οι γραμμές γωνίας τυφλού σημείου (2) αναβοσβήνουν (κίτρινο) και στις τέσσερις γωνίες της εικόνας του αυτοκινήτου για να σας υπενθυμίσουν να είστε προσεκτικός. Αυτό δεν είναι δυσλειτουργία.**

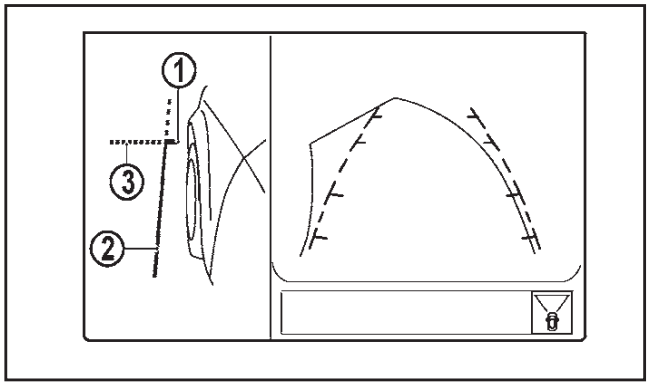

Μπροστά πλευρική άποψη, Αριστεροτίμονα μοντέλα*

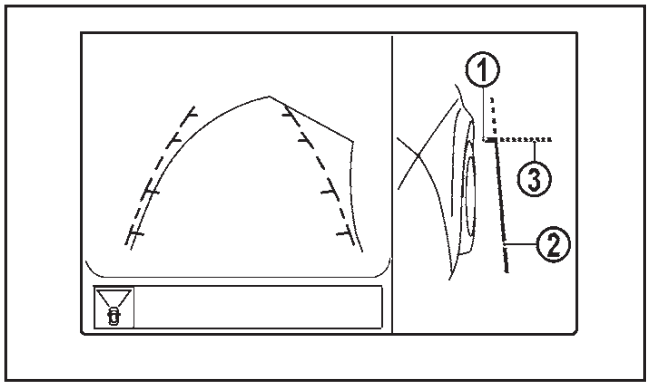

Μπροστά πλευρική άποψη, Αριστεροτίμονα μοντέλα*

Μπροστά πλευρική άποψη

*: Για τα Δεξιοτίμονα μοντέλα, η διάταξη της οθόνης εμφανίζεται αντίθετα.

Γραμμές καθοδήγησης:

ΠΡΟΣΟΧΗ

Η πραγματική απόσταση από τα αντικείμενα

μπορεί να είναι διαφορετική από αυτή που εμφανίζεται.

Εμφανίζονται στην οθόνη οι γραμμές καθοδήγησης που υποδεικνύουν το πλάτος που μπροστά άκρου του αυτοκινήτου (1).

Η μπροστά εξωτερική γραμμή (1) εμφανίζει το εμπρός μέρος του αυτοκινήτου.

Η πλευρική εξωτερική γραμμή (2) εμφανίζει το πλάτος του αυτοκινήτου συμπεριλαμβανομένου του εξωτερικού καθρέπτη.

Οι προεκτάσεις (3) τόσο της μπροστινής (1) όσο και της (2) πλευρικής γραμμές εμφανίζονται με πράσινη γραμμή με τελείες.

ΔΙΑΦΟΡΑ ΑΝΑΜΕΣΑ ΣΤΙΣ ΠΡΟΒΛΕΠΟΜΕΝΕΣ ΚΑΙ ΤΙΣ ΠΡΑΓΜΑΤΙΚΕΣ ΑΠΟΣΤΑΣΕΙΣ

ΠΡΟΕΙΔΟΠΟΙΗΣΗ

Η γραμμή καθοδήγησης απόστασης και η γραμμή καθοδήγησης πλάτους του αυτοκινήτου στην άποψη μπροστά και πίσω θα πρέπει να χρησιμοποιούνται σαν αναφορά μόνο όταν το αυτοκίνητο είναι σε επίπεδη, ασφαλτοστρωμένη επιφάνεια. Η απόσταση που εμφανίζεται στην οθόνη είναι μόνο για αναφορά και μπορεί να διαφέρει από την πραγματική απόσταση ανάμεσα στο αυτοκίνητο και τα αντικείμενα που εμφανίζονται.

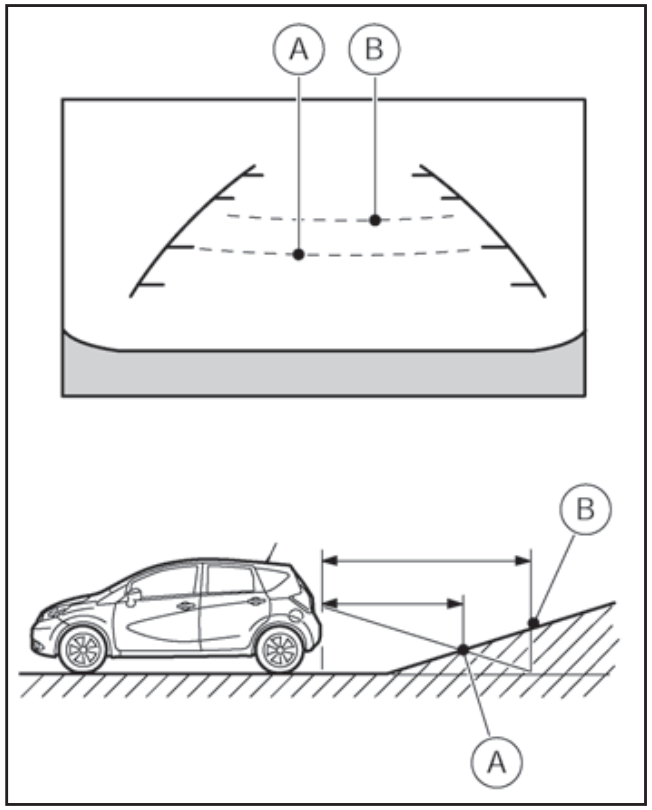

Μετακίνηση σε μία απότομη ανηφόρα

Όταν μετακινήστε σε μία ανηφόρα, οι γραμμές καθοδήγησης απόστασης και η γραμμή καθοδήγησης πλάτους αυτοκινήτου εμφανίζονται πιο κοντά από την πραγματική απόσταση. Για παράδειγμα, η οθόνη εμφανίζει 1 μέτρο στην θέση (A), αλλά η πραγματική απόσταση 1 μέτρου στην ανηφόρα είναι η θέση (B). Σημειώστε ότι οποιοδήποτε αντικείμενο στην ανηφόρα φαίνεται στην οθόνη πιο μακριά από ότι εμφανίζεται.

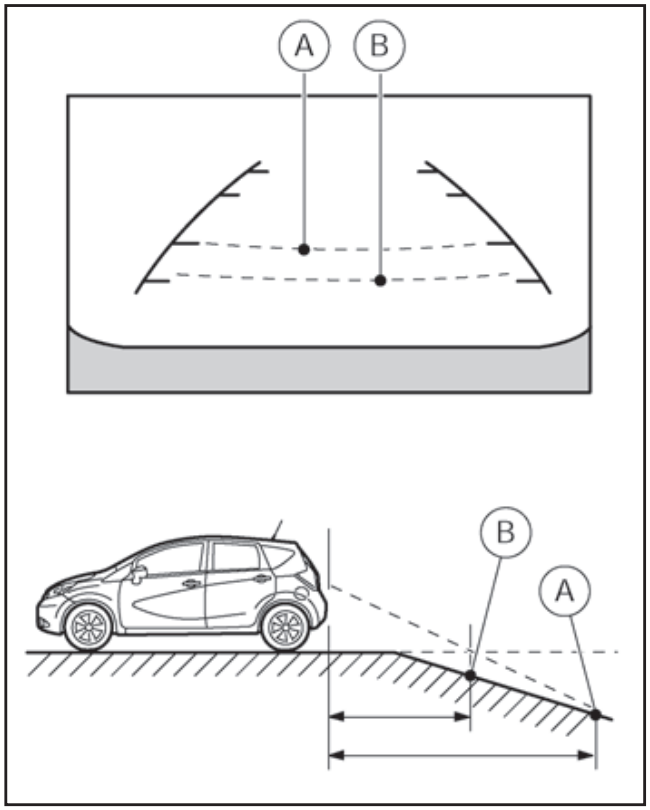

Μετακίνηση σε μία απότομη κατηφόρα

Όταν μετακινήστε σε μία κατηφόρα, οι γραμμές καθοδήγησης απόστασης και η γραμμή καθοδήγησης πλάτους αυτοκινήτου εμφανίζονται πιο μακριά από την πραγματική απόσταση. Για παράδειγμα η οθόνη εμφανίζει 1 μέτρο στην θέση (A), αλλά η πραγματική απόσταση 1 μέτρου στην κατηφόρα είναι η θέση (B). Σημειώστε ότι οποιοδήποτε αντικείμενο στην κατη-

φόρα φαίνεται στην οθόνη πιο κοντά από ότι εμφανίζεται.

Μετακίνηση κοντά σε ένα αντικείμενο που προεξέχει

Οι γραμμές δυναμικής πρόβλεψης πορείας (A) μπορεί να δείχνουν ότι το αυτοκίνητο δεν ακουμπάει το αντικείμενο. Ωστόσο το αυτοκίνητο μπορεί να χτυπήσει το αντικείμενο εάν αυτό προεξέχει πάνω από την πραγματική πορεία μετακίνησης.

⚠ ΠΡΟΕΙΔΟΠΟΙΗΣΗ

Η απόσταση που φαίνεται στην οθόνη είναι μόνο για αναφορά και μπορεί να είναι διαφορετική από την πραγματική απόσταση ανάμεσα στο αυτοκίνητο και τα αντικείμενα που εμφανίζονται.

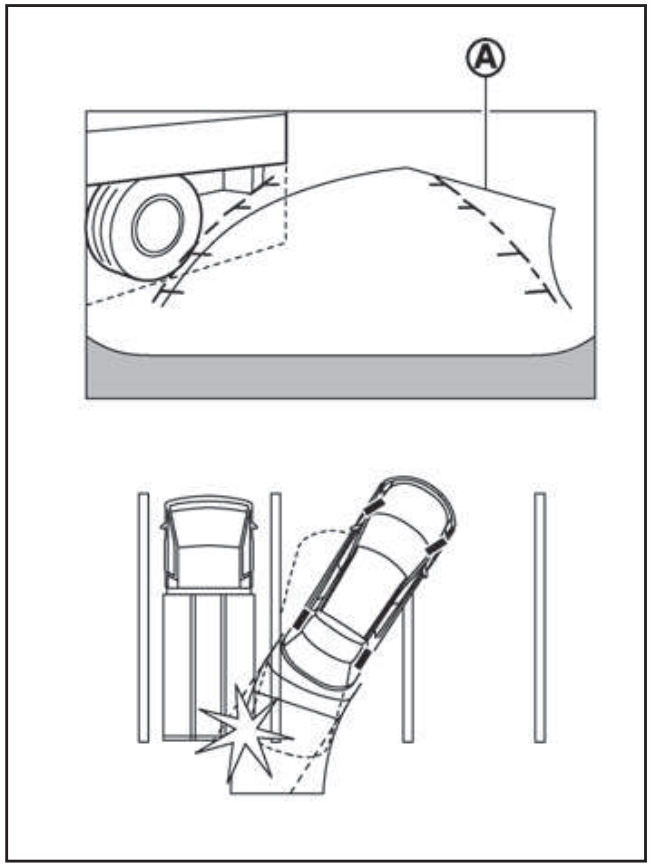

Οι γραμμές πρόβλεψης πορείας (A) δεν ακουμπάνε το αντικείμενο στην οθόνη. Ωστόσο το αυτοκίνητο μπορεί να χτυπήσει το αντικείμενο εάν αυτό προεξέχει πάνω από την πραγματική πορεία μετακίνησης.

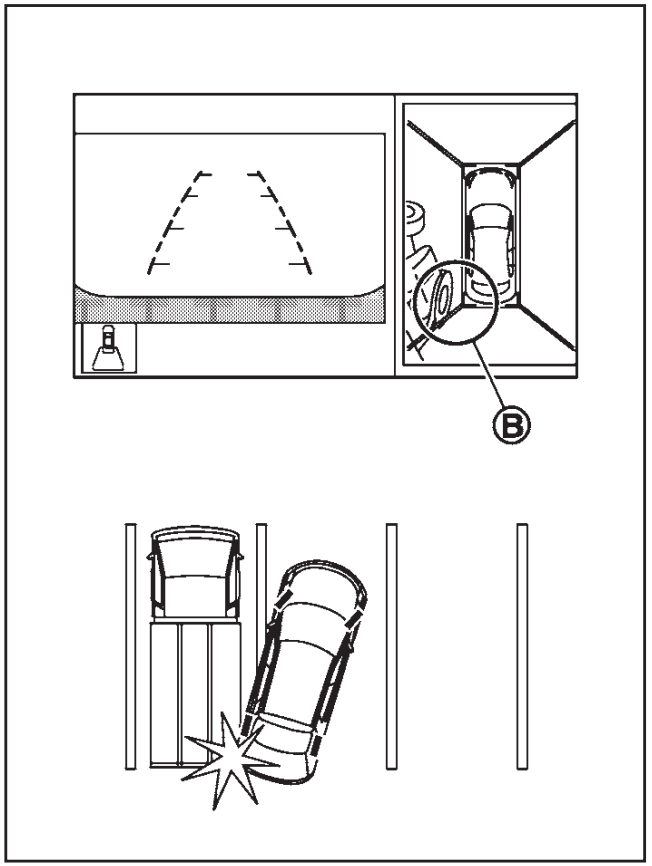

Μπορεί να υπάρχει μία μικρή ορατή απόσταση ανάμεσα στο αυτοκίνητο και το αντικείμενο στην άποψη βλέμματος πουλιού (B) στην οθόνη.

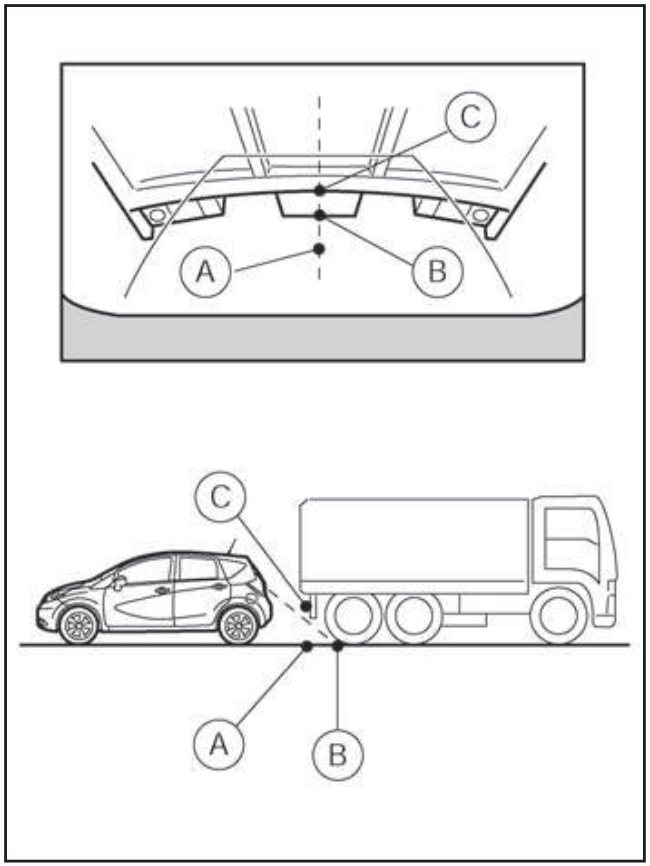

Πλησιάζοντας ένα αντικείμενο που προεξέχει

Η θέση (C) εμφανίζεται πιο μακριά από την θέση (B) στην οθόνη. Ωστόσο η θέση (C) είναι στην πραγματικότητα στην ίδια απόσταση με την θέση (A). Το αυτοκίνητο μπορεί να χτυπήσει το αντικείμενο όταν μετακινείται προς την θέση (A) εάν το αντικείμενο προεξέχει πάνω από την πραγματική πορεία μετακίνησης.

ΕΝΤΟΠΙΣΜΟΣ ΚΙΝΟΥΜΕΝΟΥ ΑΝΤΙΚΕΙΜΕΝΟΥ (MOD)

Το σύστημα Εντοπισμού Κινούμενου Αντικειμένου (MOD) μπορεί να πληροφορήσει τον οδηγό για τα κινούμενα αντικείμενα που περιβάλλουν το αυτοκίνητο όταν οδηγείτε έξω από γκαράζ, κάνετε μανούβρες σε θέσεις παρκαρίσματος και σε άλλες παρόμοιες καταστάσεις.

Το σύστημα MOD ανιχνεύει τα κινούμενα αντικείμενα χρησιμοποιώντας την τεχνολογία επεξεργασίας εικόνας στην εικόνα που εμφανίζεται στην οθόνη.

Το σύστημα MOD λειτουργεί στις ακόλουθες συνθήκες, όταν εμφανίζεται η άποψη της κάμερας:

- Όταν ο επιλογέας ταχυτήτων είναι στην Νεκρά (N) (Αυτόματα μοντέλα) ή την θέση Παρκαρίσματος (P) (Αυτόματα μοντέλα) ή με το χειρόφρενο δεμένο (Μηχανικό σαζμάν) και το αυτοκίνητο ακινητοποιημένο το σύστημα MOD ανιχνεύει τα κινούμενα αντικείμενα στην άποψη βλέμματος πουλιού. Το σύστημα MOD δεν θα λειτουργήσει εάν ο εξωτερικός καθρέπτης μετακινηθεί μέσα ή έξω ή κάποια πόρτα ανοίξει.
- Όταν ο επιλογέας ταχυτήτων είναι στην θέση D (οδήγηση) (Αυτόματα μοντέλα) ή είναι λυμένο το χειρόφρενο (Μηχανικό σαζμάν) και η ταχύτητα του αυτοκινήτου είναι κάτω από τα περίπου 8 χλμ/ώρα, το σύστημα MOD ανιχνεύει κινούμενα αντικείμενα στην άποψη μπροστά.
- Όταν ο επιλογέας ταχυτήτων είναι στην όπισθεν (R) και η ταχύτητα του αυτοκινήτου είναι κάτω από τα περίπου 8 χλμ/ώρα, το σύστημα MOD ανιχνεύει τα κινούμενα αντικείμενα στην άποψη πίσω. Το σύστημα MOD δεν θα λειτουργήσει εάν η πίσω πόρτα είναι ανοιχτή.

Το σύστημα MOD δεν ανιχνεύει κινούμενα αντικείμενα στην εμπρός πλευρική άποψη. Όταν είστε σε αυτή την άποψη η εικόνα MOD δεν εμφανίζεται στην οθόνη.

ΠΡΟΕΙΔΟΠΟΙΗΣΗ

- **Το σύστημα MOD δεν υποκαθιστά τον σωστό χειρισμό του αυτοκινήτου και δεν είναι σχεδιασμένο να αποτρέπει την επαφή με αντικείμενα που περιβάλλουν το αυτοκίνητο. Όταν κάνετε μανούβρες, να χρησιμοποιείτε πάντα τον εξωτερικό καθρέπτη και τον εσωτερικό καθρέπτη και να γυρίζετε για να ελέγξετε το περιβάλλον για να βεβαιωθείτε ότι είναι ασφαλές να μετακινηθείτε.**
- **Το σύστημα MOD δεν έχει την λειτουργία ανίχνευσης των γύρω στατικών αντικειμένων.**

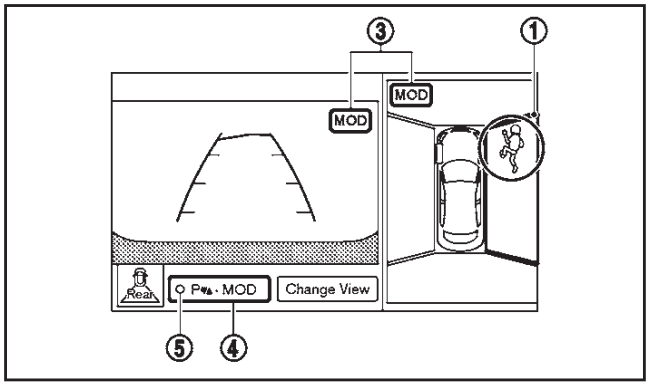

Άποψη βλέμματος πουλιού*

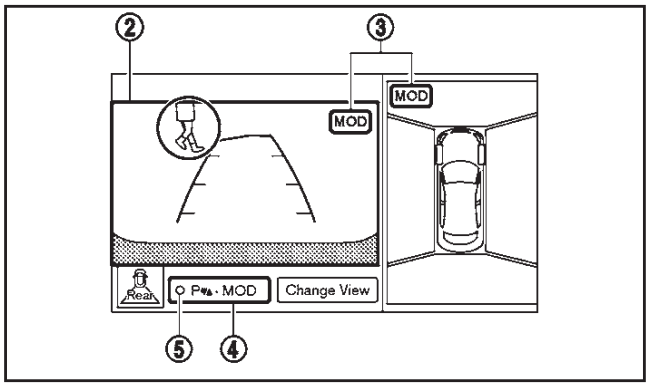

Άποψη μπροστά / πίσω*

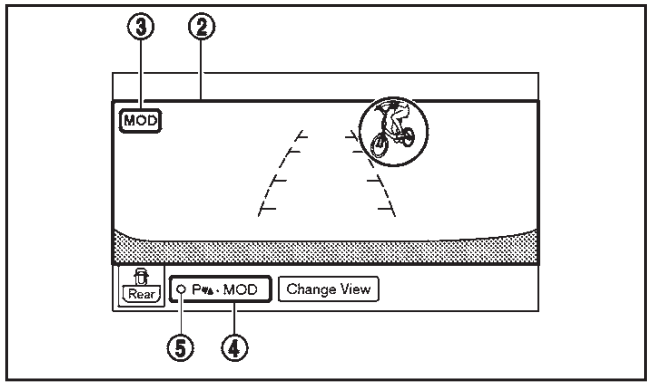

Εμπρός ευρεία άποψη / πίσω ευρεία άποψη

*: Για τα Δεξιοτίμονα μοντέλα η διάταξη της οθόνης θα είναι αντίθετη.

Όταν το σύστημα MOD ανιχνεύει ένα κινούμενο αντικείμενο γύρω από το αυτοκίνητο, θα εμφανιστεί το κίτρινο πλαίσιο στην οθόνη όπου τα αντικείμενα είναι εντοπισμένα και θα ηχήσει μία φορά ένας βομβητής. Όσο το σύστημα MOD συνεχίζει να εντοπίζει κινούμενα αντικείμενα, το κίτρινο πλαίσιο συνεχίζει να εμφανίζεται.

Στην άποψη βλέμματος πουλιού το κίτρινο πλαίσιο (1) εμφανίζεται στην εικόνα από κάθε κάμερα (μπροστά, πίσω, δεξιά, αριστερά), ανάλογα με το που έχουν εντοπιστεί τα κινούμενα αντικείμενα.

Το κίτρινο πλαίσιο (2) εμφανίζεται σε κάθε οθόνη στην άποψη μπροστά, την ευρεία άποψη μπροστά, την άποψη πίσω και την ευρεία άποψη πίσω.

Ένα μπλε εικονίδιο MOD εμφανίζεται στην άποψη όπου το σύστημα MOD μπορεί να λειτουργήσει. Ένα γκρι εικονίδιο MOD εμφανίζεται στην άποψη όπου το σύστημα MOD δεν μπορεί να λειτουργήσει.

ΠΡΟΕΙΔΟΠΟΙΗΣΗ

- **Μην χρησιμοποιείτε το σύστημα MOD όταν ρυμουλκείτε τρέιλερ (εάν υπάρχει). Το σύστημα μπορεί να μην λειτουργεί σωστά.**
- **Ο υπερβολικός θόρυβος (για παράδειγμα η ένταση του ηχοσυστήματος ή ένα ανοικτό παράθυρο του αυτοκινήτου) θα παρεμβληθεί στον ήχο του βομβητή και μπορεί να μην τον ακούσετε.**
- **Η απόδοση του συστήματος MOD θα περιοριστεί σύμφωνα με τις συνθήκες του περιβάλλοντος και τα γύρω αντικείμενα, όπως:**
  - **Όταν υπάρχει χαμηλή αντίθεση ανάμεσα στο φόντο και τα κινούμενα αντικείμενα.**
  - **Όταν υπάρχει πηγή φωτός που αναβοσβήνει.**
  - **Όταν υπάρχει έντονος φωτισμός όπως οι προβολείς άλλου αυτοκινήτου ή το φως του ήλιου.**
  - **Όταν ο προσανατολισμός της κάμερας δεν είναι στην συνηθισμένη του θέση, όπως για παράδειγμα όταν ο καθρέπτης είναι διπλωμένος.**
  - **Όταν υπάρχει βρωμιά, σταγόνες νερού ή χιόνι στους φακούς της κάμερας.**
  - **Όταν η θέση των κινούμενων αντικειμένων στην οθόνη δεν αλλάζει.**

- **Το σύστημα MOD μπορεί να ανιχνεύσει κάτι σαν σταγόνες νερού που πέφτουν στον φακό της κάμερας, τον καπνό από την εξάτμιση, τις κινούμενες σκιές κλπ.**
- **Το σύστημα MOD μπορεί να μην λειτουργήσει κανονικά ανάλογα με την ταχύτητα, την κατεύθυνση, την απόσταση ή το σχήμα των κινούμενων αντικειμένων.**
- **Εάν το αυτοκίνητό σας έχει πάθει ζημιά στα τμήματα που είναι τοποθετημένη η κάμερα, αφήνοντας το τμήμα αυτό με λάθος ευθυγράμμιση ή λυγισμένο θα διαφοροποιηθεί η ζώνη μέτρησης και το σύστημα MOD μπορεί να μην ανιχνεύει τα αντικείμενα σωστά.**

Συντήρηση της κάμερας

Εάν κατακαθίσουν βρωμιά, βροχή ή χιόνι πάνω στην κάμερα το σύστημα MOD μπορεί να μην λειτουργήσει σωστά. Καθαρίστε την κάμερα.

ΠΩΣ ΝΑ ΡΥΘΜΙΣΕΤΕ ΤΗΝ ΑΠΟΨΗ ΤΗΣ ΟΘΟΝΗΣ

Για να ρυθμίσετε την φωτεινότητα της Οθόνης Περιμετρικής Ορατότητας, χρησιμοποιήστε τις ρυθμίσεις που περιγράφονται στο ξεχωριστό Βιβλίο Οδηγιών Χρήσης του NISSAN Connect.

Μην κάνετε τις ρυθμίσεις ενώ κινείται το αυτοκίνητο. Βεβαιωθείτε ότι έχετε δέσει καλά το χειρόφρενο.

ΡΥΘΜΙΣΕΙΣ ΟΘΟΝΗΣ ΠΕΡΙΜΕΤΡΙΚΗΣ ΟΡΑΤΟΤΗΤΑΣ

Για να αλλάξετε τον Εντοπισμό Κινούμενου Αντικειμένου ανάμεσα στο ανοικτό και το κλειστό, κάντε τα ακόλουθα:

1) Πατήστε το κουμπί SETUP.
2) Ακουμπήστε το στοιχείο [System].
3) Ακουμπήστε το στοιχείο [Driving Aids].

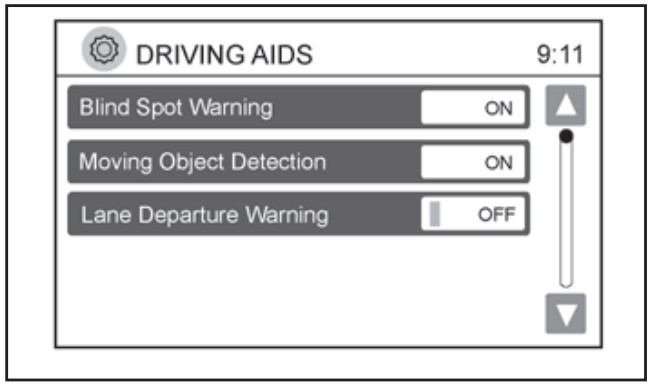

4) Ακουμπήστε το στοιχείο [Moving Object Detection] για να αλλάξετε ανάμεσα στο [ON] και το [OFF].

Ρύθμιση στοιχείων

Τα σχέδια και τα στοιχεία που εμφανίζονται στην οθόνη μπορεί να ποικίλουν ανάλογα με τα μοντέλα.

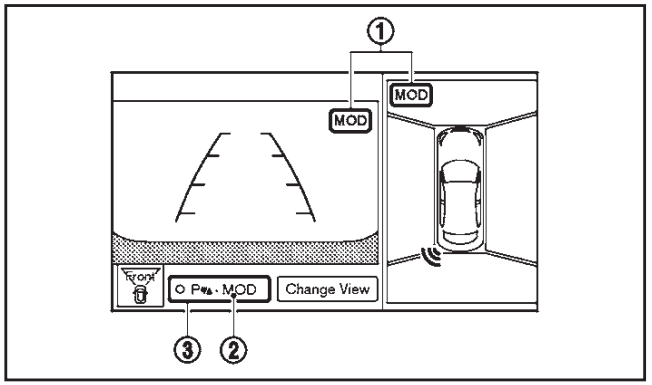

[Moving Object Detection (MOD)]:

(Εντοπισμός Κινούμενου Αντικειμένου)

Ενεργοποιεί ή απενεργοποιεί την λειτουργία του Εντοπισμού Κινούμενου Αντικειμένου.

Όταν το στοιχείο είναι ανοικτό, η λειτουργία MOD ενεργοποιείται. Όταν το στοιχείο είναι κλειστό (σβήνει το ενδεικτικό φως) το σύστημα MOD είναι απενεργοποιημένο.

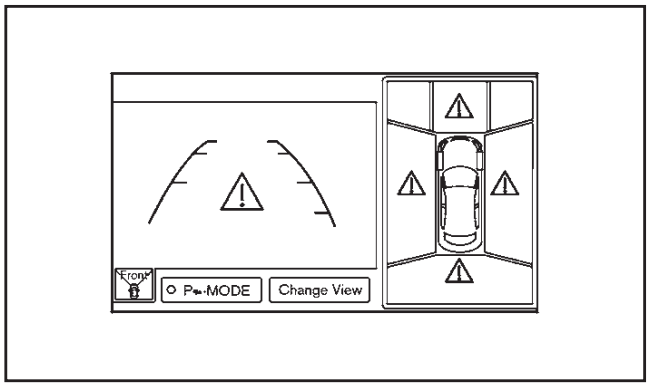

Εμφάνιση δυσλειτουργίας

Όταν η εικόνα [!] εμφανίζεται στην οθόνη, υπάρχουν μη κανονικές συνθήκες στην Οθόνη Περιμετρικής Ορατότητας. Αυτό δεν θα εμποδίσει την κανονική λειτουργία οδήγησης αλλά το σύστημα θα πρέπει να ελεγχθεί από εξουσιοδοτημένο συνεργείο Nissan ή εξειδικευμένο συνεργείο.

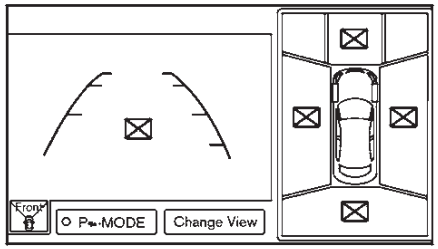

Όταν εμφανίζεται η εικόνα [X] στην οθόνη, η εικόνα της κάμερας μπορεί να λαμβάνει προσωρινές ηλεκτρονικές παρεμβολές από μονάδες στο περιβάλλον. Αυτό δεν θα εμποδίσει την κανονική λειτουργία οδήγησης αλλά το σύστημα θα πρέπει να ελεγχθεί από εξουσιοδοτημένο συνεργείο Nissan ή εξειδικευμένο συνεργείο εάν παρουσιάζεται συχνά.

ΠΡΑΚΤΙΚΕΣ ΣΥΜΒΟΥΛΕΣ

- Η εικόνα που εμφανίζεται στην Οθόνη Περιμετρικής Ορατότητας θα επιστρέψει αυτόματα στην προηγούμενη οθόνη, 3 λεπτά από την στιγμή που έχει πατηθεί το κουμπί **<CAMERA>** και ενώ ο επιλογέας ταχυτήτων είναι σε οποιαδήποτε άλλη θέση εκτός της όπισθεν (R).
- Όταν η οθόνη είναι ανοικτή, οι εικόνες που εμφανίζονται σε αυτή μπορεί να παρουσιάζονται με κάποια καθυστέρηση.
- Όταν η θερμοκρασία είναι εξαιρετικά υψηλή ή χαμηλή, η οθόνη μπορεί να μην εμφανίζει καθαρά τα αντικείμενα. Αυτό δεν είναι δυσλειτουργία.
- Όταν το ισχυρό φως μπαίνει κατευθείαν μέσα στην κάμερα, τα αντικείμενα μπορεί να μην εμφανίζονται καθαρά. Αυτό δεν είναι δυσλειτουργία.
- Η οθόνη μπορεί να τρεμοπαίζει κάτω από φωτισμό φθορίου. Αυτό δεν είναι δυσλειτουργία.
- Τα χρώματα των αντικειμένων στην Οθόνη Περιμετρικής Ορατότητας μπορεί να διαφέρουν κατά τι από το πραγματικό χρώμα των αντικειμένων. Αυτό δεν είναι δυσλειτουργία.
- Τα αντικείμενα στην οθόνη μπορεί να μην είναι καθαρά και το χρώμα τους μπορεί να διαφέρει την νύχτα. Αυτό δεν είναι δυσλειτουργία.
- Μπορεί να υπάρχουν διαφορές στα σχήματα ανάμεσα σε κάθε άποψη της οθόνης και την άποψη βλέμματος πουλιού.
- Εάν κατακαθίσει στην κάμερα βρωμιά, βροχή ή χιόνι, η Οθόνη Περιμετρικής Ορατότητας μπορεί να μην εμφανίζει τα αντικείμενα καθαρά. Καθαρίστε την κάμερα.
- Μην χρησιμοποιείτε αλκοόλ, βενζίνη ή διαλυτικό για να καθαρίσετε την κάμερα. Αυτό θα προκαλέσει αποχρωματισμό. Για να καθαρίσετε την κάμερα σκουπίστε με ένα πανί που έχει βραχεί με διαλυμένο μαλακό απορρυπαντικό και μετά σκουπίστε με καθαρό πανί.
- Μην κάνετε ζημιά στην κάμερα γιατί η οθόνη θα επηρεαστεί ανεπανόρθωτα.
- Μην χρησιμοποιείτε κερί στους φακούς της κάμερας. Σκουπίστε το κερί με καθαρό πανί που έχει βραχεί με μαλακό απορρυπαντικό διαλυμένο με νερό.

ΚΑΜΕΡΑ ΟΠΙΣΘΟΠΟΡΕΙΑΣ
(όπου υπάρχει)

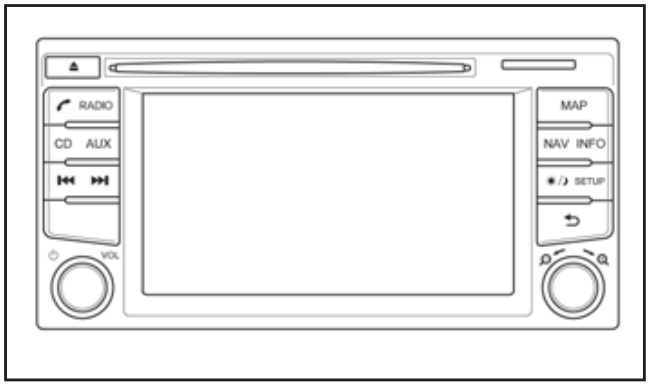

Όταν ο επιλογέας ταχυτήτων είναι στην όπισθεν (R), η οθόνη σας δίνει την εικόνα από το πίσω μέρος του αυτοκινήτου (όπου υπάρχει).

Το σύστημα είναι σχεδιασμένο σαν βοήθεια στον οδηγό για να εντοπίσει μεγάλα σταθερά αντικείμενα. Προορισμός τους είναι να βοηθήσει στην αποφυγή ζημιάς στο αυτοκίνητο όταν κάνει όπισθεν. Το σύστημα δεν θα εντοπίσει μικρά αντικείμενα κάτω από τον προφυλακτήρα και μπορεί να μην εντοπίσει αντικείμενα κοντά στον προφυλακτήρα ή πάνω στο έδαφος.

⚠ ΠΡΟΕΙΔΟΠΟΙΗΣΗ

- **Η κάμερα οπισθοπορείας διευκολύνει αλλά δεν υποκαθιστά την διαδικασία σωστής οπισθοπορείας. Να γυρίζετε πάντα το κεφάλι σας και να ελέγχετε οπτικά ότι είναι ασφαλές να κινηθείτε προς τα πίσω πριν προχωρήσετε. Να κινήστε πάντα αργά.**
- **Τα αντικείμενα που εμφανίζονται στην οθόνη οπισθοπορείας διαφέρουν από την πραγματική τους απόσταση γιατί χρησιμοποιείται ευρυγώνιος φακός. Τα αντικείμενα στην οθόνη οπισθοπορείας θα εμφανιστούν οπτικά αντίθετα, όπως αυτά που βλέπετε στους εσωτερικούς και εξωτερικούς καθρέπτες.**
- **Βεβαιωθείτε ότι η πίσω πόρτα έχει κλείσει καλά όταν κάνετε όπισθεν.**
- **Το κάτω τμήμα του προφυλακτήρα και τα σημεία των γωνιών δεν μπορούν να εμφανισθούν στην κάμερα οπισθοπορείας λόγω τους περιορισμού στο πεδίο όρασής της.**
- **Μην τοποθετείτε κάτι πάνω στην κάμερα οπισθοπορείας.**
- **Όταν πλένετε το αυτοκίνητο με νερό με υψηλή πίεση, βεβαιωθείτε ότι δεν ψεκάζετε την περιοχή γύρω από την κάμερα. Σε διαφορετική περίπτωση το νερό μπορεί να μπει στην μονάδα της κάμερας προκαλώντας υγρασία στους φακούς, δυσλειτουργία, φωτιά ή βραχυκύκλωμα.**
- **Μην χτυπάτε την κάμερα. Είναι όργανο ακριβείας. Σε διαφορετική περίπτωση μπορεί να δυσλειτουργεί ή να προκληθεί ζημιά που να έχει σαν αποτέλεσμα φωτιά ή βραχυκύκλωμα.**

ΠΡΟΣΟΧΗ

Μην γρατσουνίσετε τους φακούς της κάμερας όταν καθαρίζετε την βρωμιά ή το χιόνι από αυτούς.

ΠΩΣ ΝΑ ΔΙΑΒΑΣΕΤΕ ΤΙΣ ΓΡΑΜΜΕΣ ΠΟΥ ΕΜΦΑΝΙΖΟΝΤΑΙ

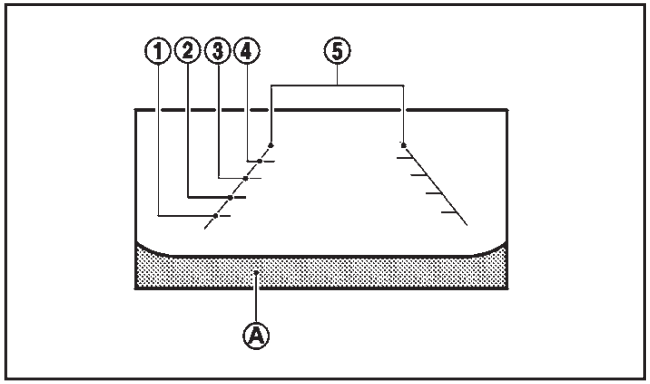

Οι γραμμές που εμφανίζονται στην οθόνη, δείχνουν την κενή απόσταση του αυτοκινήτου και την απόσταση ανάμεσα στο εμπόδιο και τον προφυλακτήρα (A).

Γραμμές καθοδήγησης απόστασης:

(1) Κόκκινη γραμμή: περίπου 0.5 μέτρα

(2) Κίτρινη γραμμή: περίπου 1 μέτρο

(3) Πράσινη γραμμή: περίπου 2 μέτρα

(4) Πράσινη γραμμή: περίπου 3 μέτρα

Γραμμές καθοδήγησης πλάτους αυτοκινήτου (5):

Δείχνουν το πλάτος του αυτοκινήτου όταν κάνετε όπισθεν.

ΔΙΑΦΟΡΑ ΑΝΑΜΕΣΑ ΣΤΙΣ ΕΚΤΙΜΩΜΕΝΕΣ ΚΑΙ ΤΙΣ ΠΡΑΓΜΑΤΙΚΕΣ ΑΠΟΣΤΑΣΕΙΣ

Η γραμμή καθοδήγησης απόστασης και η γραμμή καθοδήγησης πλάτους αυτοκινήτου θα πρέπει να χρησιμοποιούνται σαν αναφορά μόνο όταν το αυτοκίνητο είναι σε επίπεδη, ασφαλτοστρωμένη επιφάνεια. Η απόσταση που εμφανίζεται στην οθόνη είναι μόνο για αναφορά και μπορεί να διαφέρει από την πραγματική απόσταση ανάμεσα στο αυτοκίνητο και τα αντικείμενα που εμφανίζονται.

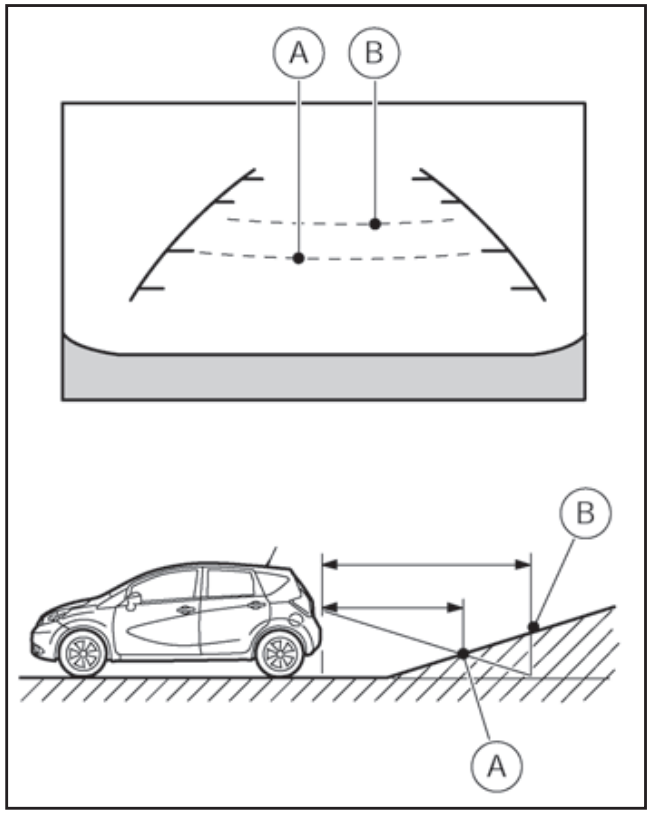

Μετακίνηση με την όπισθεν σε απότομη ανηφόρα

Όταν μετακινείτε το αυτοκίνητο με την όπισθεν σε ανηφόρα, οι γραμμές καθοδήγησης απόστασης και οι γραμμές καθοδήγησης πλάτους αυτοκινήτου εμφανίζονται πιο κοντά από ότι είναι η πραγματική απόσταση. Για παράδειγμα, η οθόνη δείχνει 1 μέτρο στο σημείο (A) αλλά η πραγματική απόσταση του 1 μέτρου στην ανηφόρα είναι στο σημείο (B). Σημειώστε ότι οποιοδήποτε αντικείμενο στην ανηφόρα είναι πιο μακριά από ότι εμφανίζεται στην οθόνη.

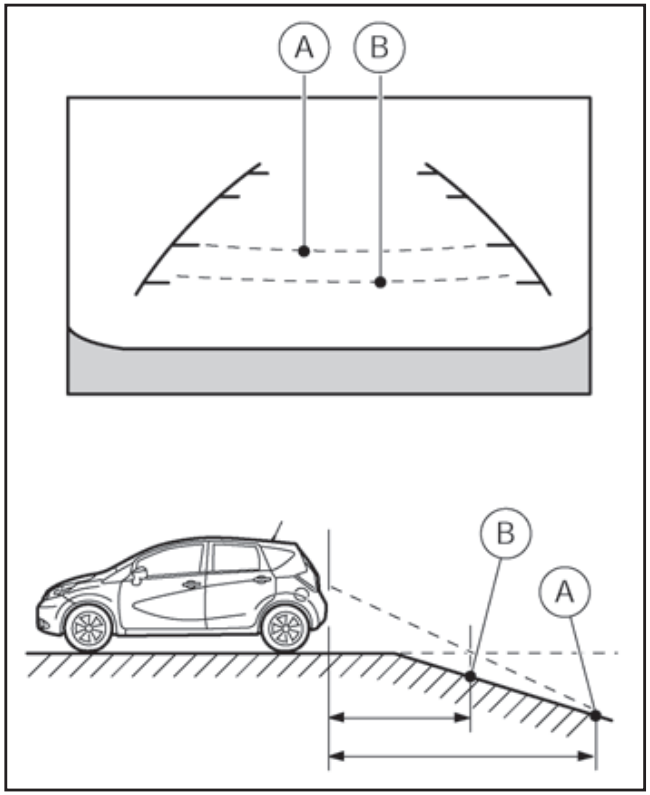

Μετακίνηση με την όπισθεν σε απότομη κατηφόρα

Όταν μετακινείτε το αυτοκίνητο με την όπισθεν σε κατηφόρα, οι γραμμές καθοδήγησης απόστασης και οι γραμμές καθοδήγησης πλάτους αυτοκινήτου εμφανίζονται πιο μακριά από ότι είναι η πραγματική απόσταση. Για παράδειγ-

μα, η οθόνη δείχνει 1 μέτρο στο σημείο (A) αλλά η πραγματική απόσταση του 1 μέτρου στην κατηφόρα είναι στο σημείο (B). Σημειώστε ότι οποιοδήποτε αντικείμενο στην κατηφόρα είναι πιο κοντά από ότι εμφανίζεται στην οθόνη.

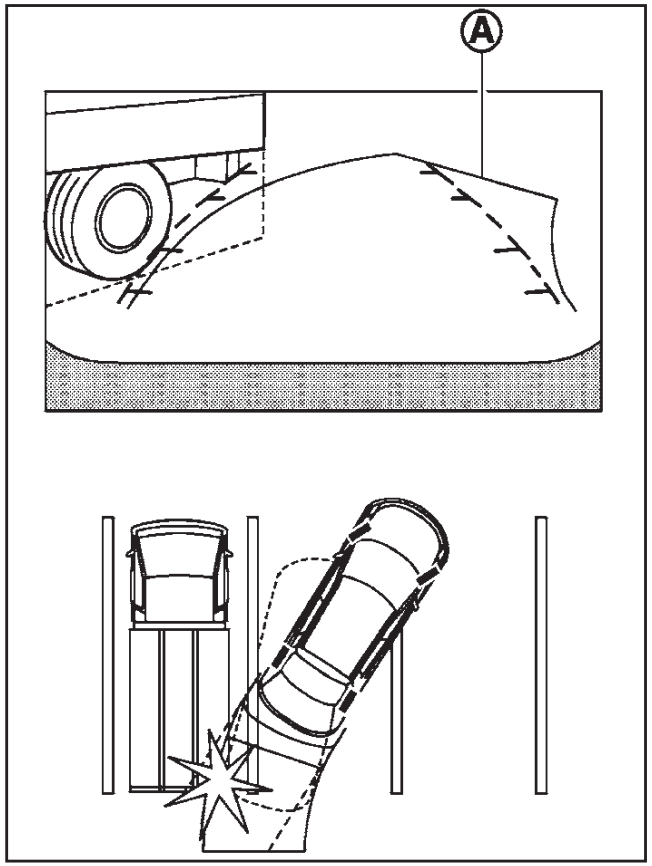

Μετακίνηση με την όπισθεν κοντά σε ένα αντικείμενο που προεξέχει

Οι γραμμές πρόβλεψης πορείας (A) στην ακουμπάνε το αντικείμενο στην οθόνη. Ωστόσο το αυτοκίνητο μπορεί να χτυπήσει το αντικείμενο εάν προεξέχει πάνω στην πραγματική πορεία κίνησης με την όπισθεν.

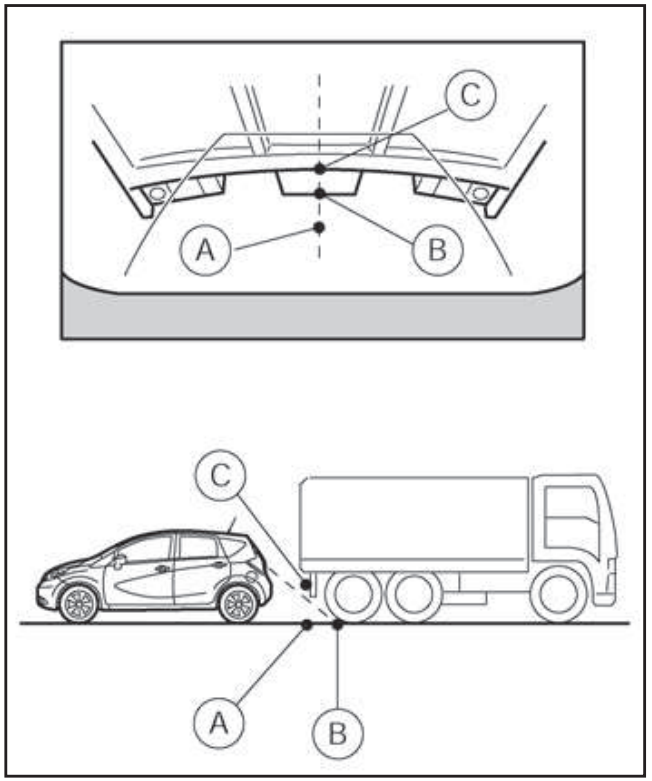

Κάνοντας όπισθεν πίσω από ένα αντικείμενο που προεξέχει

Η θέση (C) εμφανίζεται πιο μακριά από την θέση (B) στην οθόνη. Ωστόσο η θέση (C) είναι στην πραγματικότητα στην ίδια απόσταση με την θέση (A). Το αυτοκίνητο μπορεί να χτυπήσει το αντικείμενο όταν μετακινείτε προς την θέση (A) εάν το αντικείμενο προεξέχει πάνω στην πραγματική πορεία κίνησης.

ΑΝΙΧΝΕΥΣΗ ΚΙΝΟΥΜΕΝΟΥ ΑΝΤΙΚΕΙΜΕΝΟΥ (MOD)

Το σύστημα Ανίχνευσης Κινούμενου Αντικειμένου (MOD) μπορεί να πληροφορήσει τον οδηγό εάν ένα κινούμενο αντικείμενο είναι πίσω από το αυτοκίνητο όταν οδηγεί έξω από γκαράζ, κάνει μανούβρες σε θέσεις στάθμευσης και σε άλλες παρόμοιες περιστάσεις.

Το σύστημα MOD ανιχνεύει τα κινούμενα αντικείμενα χρησιμοποιώντας την τεχνολογία επεξεργασίας εικόνας στην εικόνα που εμφανίζεται στην οθόνη.

Το σύστημα MOD λειτουργεί στις ακόλουθες συνθήκες, όταν εμφανίζεται η άποψη της κάμερας:

- Όταν ο επιλογέας ταχυτήτων είναι στην Νεκρά (N) (αυτόματα μοντέλα) ή την θέση Παρκαρίσματος (P) (αυτόματα μοντέλα) ή έχετε δέσει το χειρόφρενο (μοντέλα με μηχανικό σαζμάν) και το αυτοκίνητο είναι ακινητοποιημένο, το σύστημα MOD ανιχνεύει τα κινούμενα αντικείμενα στην άποψη της κάμερας οπισθοπορείας.
- Όταν ο επιλογέας ταχυτήτων είναι στην όπισθεν (R) και η ταχύτητα του αυτοκινήτου είναι κάτω από τα περίπου 8 χλμ/ώρα, το σύστημα MOD ανιχνεύει τα κινούμενα αντικείμενα στην άποψη πίσω. Το σύστημα MOD δεν θα λειτουργήσει σωστά εάν η πίσω πόρτα είναι ανοιχτή.

ΠΡΟΕΙΔΟΠΟΙΗΣΗ

- **Το σύστημα MOD δεν υποκαθιστά τον σωστό χειρισμό του αυτοκινήτου και δεν είναι σχεδιασμένο να αποτρέπει την επαφή με αντικείμενα που βρίσκονται πίσω από το αυτοκίνητο. Όταν κάνετε μανούβρες, να χρησιμοποιείτε πάντα τον εξωτερικό καθρέπτη και τον εσωτερικό καθρέπτη και να γυρίζετε για να ελέγξετε το περιβάλλον για να βεβαιωθείτε ότι είναι ασφαλές να μετακινηθείτε.**
- **Το σύστημα MOD δεν έχει την λειτουργία ανίχνευσης των γύρω στατικών αντικειμένων.**

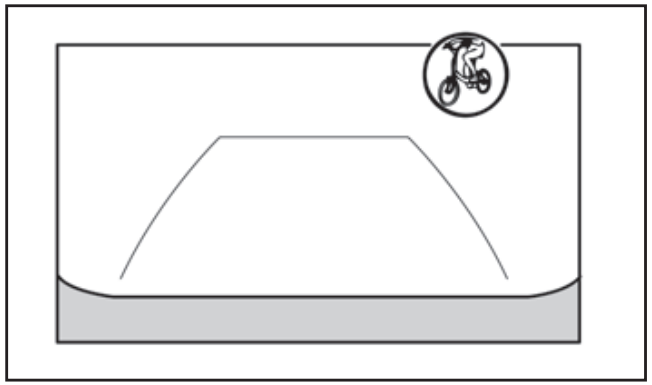

Άποψη πίσω

Όταν το σύστημα MOD ανιχνεύει ένα κινούμενο αντικείμενο πίσω από το αυτοκίνητο, θα εμφανιστεί το κίτρινο πλαίσιο στην οθόνη της κάμερας οπισθοπορείας στο σημείο όπου τα αντικείμενα έχουν εντοπιστεί και θα ηχήσει μία φορά ένας βομβητής. Όσο το σύστημα MOD συνεχίζει να εντοπίζει κινούμενα αντικείμενα, το κίτρινο πλαίσιο συνεχίζει να εμφανίζεται.

Ένα μπλε εικονίδιο MOD εμφανίζεται στην άποψη όπου το σύστημα MOD μπορεί να λειτουργήσει. Ένα γκρι εικονίδιο MOD εμφανίζεται στην άποψη όπου το σύστημα MOD δεν μπορεί να λειτουργήσει.

ΠΡΟΕΙΔΟΠΟΙΗΣΗ

- **Μην χρησιμοποιείτε το σύστημα MOD όταν ρυμουλκείτε τρέιλερ (εάν υπάρχει). Το σύστημα μπορεί να μην λειτουργεί σωστά.**
- **Η απόδοση του συστήματος MOD θα περιοριστεί σύμφωνα με τις συνθήκες του περιβάλλοντος και τα γύρω αντικείμενα, όπως:**
  - **Όταν υπάρχει χαμηλή αντίθεση ανάμεσα στο φόντο και τα κινούμενα αντικείμενα.**
  - **Όταν υπάρχει πηγή φωτός που αναβοσβήνει.**
  - **Όταν υπάρχει έντονος φωτισμός όπως οι προβολείς άλλου αυτοκινήτου ή το φως του ήλιου.**
  - **Όταν ο προσανατολισμός της κάμερας δεν είναι στην συνηθισμένη του θέση, όπως για παράδειγμα όταν το καπό του πορτμπαγκάζ δεν είναι καλά κλεισμένο.**
  - **Όταν υπάρχει βρωμιά, σταγόνες νερού ή χιόνι στους φακούς της κάμερας.**
  - **Όταν η θέση των κινούμενων αντικειμένων στην οθόνη δεν αλλάζει.**

- **Το σύστημα MOD μπορεί να ανιχνεύσει κάτι σαν σταγόνες νερού που πέφτουν στον φακό της κάμερας, τον καπνό από την εξάτμιση, τις κινούμενες σκιές κλπ.**
- **Το σύστημα MOD μπορεί να μην λειτουργήσει κανονικά ανάλογα με την ταχύτητα, την κατεύθυνση, την απόσταση ή το σχήμα των κινούμενων αντικειμένων.**
- **Εάν το αυτοκίνητό σας έχει πάθει ζημιά στα τμήματα που είναι τοποθετημένη η κάμερα, αφήνοντας το τμήμα αυτό με λάθος ευθυγράμμιση ή λυγισμένο θα διαφοροποιηθεί η ζώνη μέτρησης και το σύστημα MOD μπορεί να μην ανιχνεύει τα αντικείμενα σωστά.**

Συντήρηση της κάμερας

Εάν κατακαθίσουν βρωμιά, βροχή ή χιόνι πάνω στην κάμερα το σύστημα MOD μπορεί να μην λειτουργήσει σωστά. Καθαρίστε την κάμερα.

ΠΡΑΚΤΙΚΕΣ ΣΥΜΒΟΥΛΕΣ

ΠΡΟΣΟΧΗ

- **Όταν ο επιλογέας ταχυτήτων αλλάξει στην όπισθεν (R), η οθόνη αλλάζει αυτόματα σε λειτουργία οθόνης οπισθοπορείας. Ωστόσο το ραδιόφωνο συνεχίζει να ακούγεται.**
- **Όταν ο επιλογέας ταχυτήτων επιστρέψει σε κάποια άλλη θέση εκτός της όπισθεν (R), ή έρθει στην όπισθεν (R) από κάποια άλλη θέση, μπορεί να πάρει λίγο χρόνο για να αλλάξει η οθόνη. Τα αντικείμενα στην οθόνη μπορεί να είναι παραμορφωμένα έως ότου να εμφανιστούν εντελώς.**
- **Όταν η θερμοκρασία είναι εξαιρετικά υψηλή ή χαμηλή, η οθόνη μπορεί να μην εμφανίζει τα αντικείμενα καθαρά. Αυτό δεν είναι δυσλειτουργία.**
- **Όταν δυνατό φως μπαίνει κατευθείαν στους φακούς της κάμερας, τα αντικείμενα μπορεί να μην φαίνονται καθαρά. Αυτό δεν είναι δυσλειτουργία.**
- **Μπορεί να εμφανίζονται κάθετες γραμμές στα αντικείμενα στην οθόνη. Αυτό συμβαίνει λόγω της ισχυρής αντανάκλασης φωτός από τον προφυλακτήρα και δεν είναι δυσλειτουργία.**
- **Η οθόνη μπορεί να αναβοσβήνει κάτω από τον φωτισμό φθορίου. Αυτό δεν είναι δυσλειτουργία.**
- **Τα χρώματα των αντικειμένων στην οθόνη οπισθοπορείας μπορεί να διαφέρουν κάπως από αυτά του πραγματικού αντικειμένου.**
- **Τα αντικείμενα στην οθόνη μπορεί να μην είναι καθαρά σε σκοτεινά μέρη ή την νύχτα.**
- **Εάν βρωμιά, βροχή ή χιόνι καθίσουν στην κάμερα, η οθόνη οπισθοπορείας μπορεί να μην εμφανίζει καθαρά τα αντικείμενα. Καθαρίστε την κάμερα.**
- **Μην χρησιμοποιείτε αλκοόλ, βενζίνη ή διαλυτικό για να καθαρίσετε την κάμερα. Θα προκληθεί αποχρωματισμός. Για να καθαρίσετε την κάμερα, σκουπίστε την με ένα πανί βρεγμένο με διάλυμα μαλακού καθαριστικού και σκουπίστε την με ένα στεγνό πανί.**
- **Μην κάνετε ζημιά στην κάμερα καθώς θα επηρεαστεί ανεπανόρθωτα και η οθόνη.**
- **Μην χρησιμοποιείτε κερί αμαξώματος στο παράθυρο της κάμερας. Σκουπίστε το κερί με καθαρό πανί, βρεγμένο με διάλυμα μαλακού απορρυπαντικού και νερού.**

ΑΕΡΑΓΩΓΟΙ

ΚΕΝΤΡΙΚΟΙ ΚΑΙ ΠΛΕΥΡΙΚΟΙ ΑΕΡΑΓΩΓΟΙ

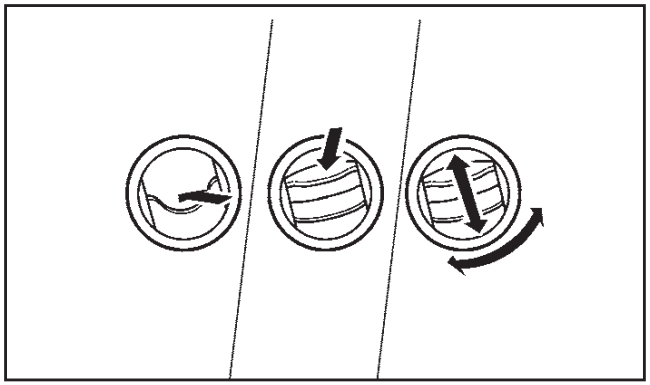

Ρυθμίστε την κατεύθυνση της ροής του αέρα από τους αεραγωγούς, ανοίγοντας, κλείνοντας ή περιστρέφοντας.

Οι πλευρικοί αεραγωγοί μπορούν να χρησιμοποιηθούν για το ξεθάμπωμα των παραθύρων.

ΚΑΛΟΡΙΦΕΡ ΚΑΙ AIR CONDITIONER

ΠΡΟΕΙΔΟΠΟΙΗΣΗ

- **Το καλοριφέρ και το air conditioner δουλεύουν μόνο όταν λειτουργεί ο κινητήρας του αυτοκινήτου.**
- **Ποτέ μην αφήνετε παιδιά ή ενήλικες που απαιτούν την φροντίδα άλλων μόνους τους μέσα στο αυτοκίνητο. Ούτε ζώα πρέπει να αφήνετε μόνα τους. Μπορεί να ενεργοποιήσουν κατά λάθος τους διακόπτες και να εμπλακούν σε σοβαρό ατύχημα και να τραυματιστούν. Τις ζεστές ημέρες με ήλιο οι θερμοκρασίες μέσα στο κλειστό αυτοκίνητο μπορεί γρήγορα να ανέβουν τόσο ψηλά ώστε να προκαλέσουν σοβαρό ή και θανάσιμο τραυματισμό σε ανθρώπους και ζώα.**
- **Μην χρησιμοποιείτε την λειτουργία ανακυκλοφορίας αέρα για μεγάλα χρονικά διαστήματα καθώς μπορεί να γίνει δυσάρεστος ο αέρας και τα τζάμια να θαμπώσουν.**
- **Μην ρυθμίζετε το καλοριφέρ και το air conditioner όταν οδηγείτε για να μην αποσπάται η προσοχή σας.**

Το καλοριφέρ και το air conditioner λειτουργούν όταν λειτουργεί ο κινητήρας του αυτοκινήτου. Ο ανεμιστήρας θα λειτουργήσει ακόμη και εάν ο κινητήρας είναι σβηστός αλλά ο διακόπτης της μίζας είναι στην θέση ON.

ΣΗΜΕΙΩΣΗ

- **Όταν λειτουργεί το air conditioner, δημιουργείται υγρασία στο εσωτερικό του η οποία απελευθερώνεται με ασφάλεια από το κάτω μέρος του αυτοκινήτου σας. Για τον λόγο αυτό, τα ίχνη νερού στο έδαφος είναι φυσιολογικά.**
- **Οσμές από το εσωτερικό και το εξωτερικό του αυτοκινήτου μπορεί να παραμείνουν στην μονάδα του air conditioner. Η οσμή μπορεί να μπει στο εσωτερικό του αυτοκινήτου από τους αεραγωγούς.**

  Όταν παρκάρετε, βάλτε την λειτουργία κυκλοφορίας αέρα ( ) στην λειτουργία κυκλοφορίας εξωτερικού αέρα ( ) για να επιτρέψετε την ροή φρέσκου αέρα στον χώρο των επιβατών. Αυτό θα βοηθήσει στην μείωση των οσμών στο εσωτερικό του αυτοκινήτου.
- **Μοντέλα με σύστημα Σβησίματος / Εκκίνησης:**

  Όσο ο κινητήρας είναι σταματημένος με το σύστημα Σβησίματος / Εκκίνησης, επιλέγοντας την ροή αέρα από το αντιθαμβωτικό μπροστά με ανοικτό τον ανεμιστήρα ή ανοίγοντας το αντιθαμβωτικό πίσω θα προκληθεί αυτόματη επανεκκίνηση του κινητήρα.

  Όσο ο κινητήρας λειτουργεί, επιλέγοντας την ροή αέρα από το αντιθαμβωτικό μπροστά με ανοικτό τον ανεμιστήρα ή ανοίγοντας το αντιθαμβωτικό πίσω θα αποτρέπεται το αυτόματο σβήσιμο του κινητήρα από το σύστημα Σβησίματος / Εκκίνησης.

  Το σύστημα Σβησίματος / Εκκίνησης θα αποτρέψει την περιττή κατανάλωση καυσί-

μου και τις εκπομπές καυσαερίων. Όταν ο κινητήρας σταματάει από το σύστημα Σβησίματος / Εκκίνησης η απόδοση του καλοριφέρ και του air conditioner μπορεί να είναι μειωμένη.

Για να αποφύγετε την απενεργοποίηση των λειτουργιών του air conditioner κλείστε το σύστημα Σβησίματος / Εκκίνησης πατώντας τον διακόπτη σβησίματος (OFF) του συστήματος Σβησίματος / Εκκίνησης.

Για περισσότερες πληροφορίες για τον σύστημα Σβησίματος / Εκκίνησης δείτε το «Σύστημα Σβησίματος / Εκκίνησης (όπου υπάρχει)» στο κεφάλαιο «5. Ξεκίνημα και οδήγηση».

ΠΡΑΚΤΙΚΕΣ ΣΥΜΒΟΥΛΕΣ (για το αυτόματο air conditioner)

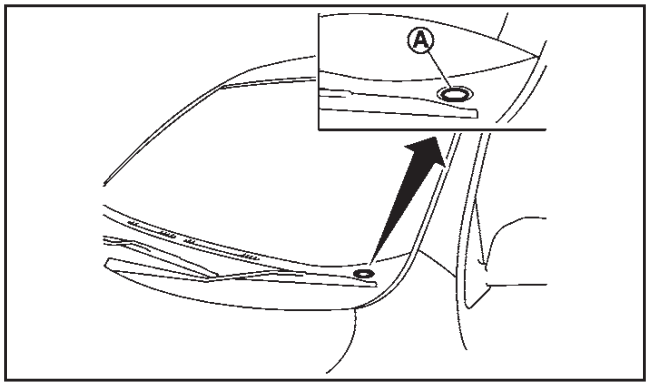

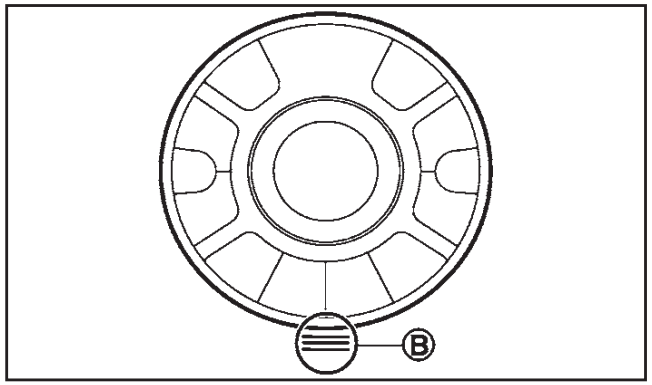

Όταν η θερμοκρασία του ψυκτικού υγρού του κινητήρα και η θερμοκρασία του εξωτερικού αέρα είναι χαμηλές, η ροή αέρα από τις εξόδους στα πόδια μπορεί να μην λειτουργήσει για 150 δευτερόλεπτα το μέγιστο. Ωστόσο, αυτό δεν είναι δυσλειτουργία. Όταν το ψυκτικό υγρό ζεσταθεί, η ροή του αέρα από τις εξόδους στα πόδια θα λειτουργήσει κανονικά.

Οι αισθητήρες (A) και (B) που βρίσκονται στο ταμπλό των οργάνων, βοηθούν στην διατήρηση της θερμοκρασίας σταθερής. Μη τοποθετείτε τίποτα πάνω ή γύρω από τους αισθητήρες.

AIR CONDITIONER ΡΥΘΜΙΖΟΜΕΝΟ ΜΕ ΤΟ ΧΕΡΙ

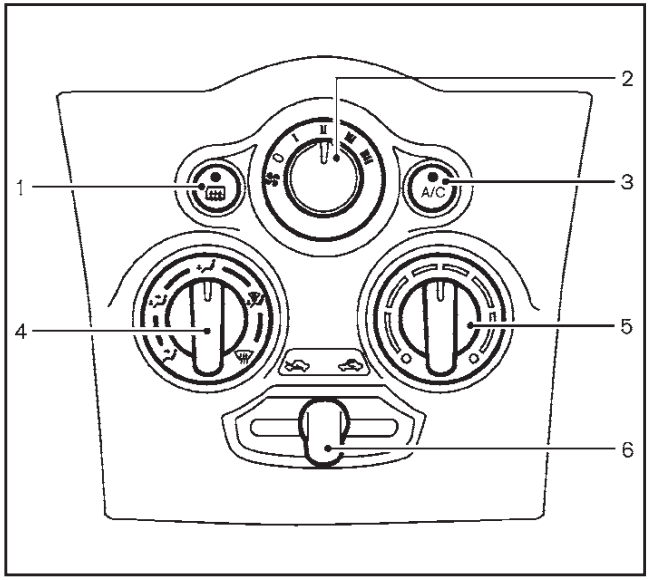

1. Διακόπτης αντιθαμβωτικού πίσω παρμπρίζ (Δείτε το «Διακόπτης αντιθαμβωτικού» στο κεφάλαιο «2. Όργανα και χειριστήρια»).
2. Κουμπί ελέγχου ταχύτητας ανεμιστήρα
3. Κουμπί air conditioner (<A/C>)
4. Κουμπί ελέγχου ροής αέρα
5. Κουμπί ελέγχου θερμοκρασίας
6. Μοχλός εισόδου αέρα (Κυκλοφορία εξωτερικού αέρα ( ) / Ανακυκλοφορία αέρα ( )

Για να κλείσετε το καλοριφέρ και το air conditioner, γυρίστε το κουμπί ελέγχου ταχύτητας ανεμιστήρα στην θέση OFF (0).

ΣΗΜΕΙΩΣΗ

Το σύστημα Σβησίματος / Εκκίνησης δεν θα ενεργοποιηθεί στις παρακάτω συνθήκες:

- **Όταν το κουμπί ελέγχου ροής αέρα είναι στην θέση του αντιθαμβωτικού μπροστά και είναι ανοικτό το κουμπί ελέγχου του ανεμιστήρα.**
- **Όταν είναι ανοικτό το αντιθαμβωτικό του πίσω παρμπρίζ.**

Έλεγχοι

Κυκλοφορία εξωτερικού αέρα:

Μετακινήστε τον μοχλό εισόδου αέρα στην θέση . Η ροή του αέρα έρχεται από το εξωτερικό του αυτοκινήτου.

Ανακυκλοφορία αέρα:

Μετακινήστε τον μοχλό εισόδου αέρα στην θέση . Η ροή του αέρα ανακυκλώνεται μέσα στο αυτοκίνητο.

Έλεγχος ροής αέρα:

Γυρίστε το κουμπί του ελέγχου ροής αέρα για να αλλάξετε την λειτουργία ροής του αέρα.

	–	Ο αέρας βγαίνει από τον κεντρικό και τους πλευρικούς αεραγωγούς.
	–	Ο αέρας βγαίνει από τον κεντρικό και τους πλευρικούς αεραγωγούς και τις εξόδους στα πόδια.
	–	Ο αέρας βγαίνει κυρίως από τις εξόδους στα πόδια.
	–	Ο αέρας βγαίνει από το αντιθαμβωτικό και τις εξόδους στα πόδια.
	–	Ο αέρας βγαίνει κυρίως από τις εξόδους τους αντιθαμβωτικού.

Έλεγχος ταχύτητας ανεμιστήρα:

Γυρίστε το κουμπί ελέγχου ανεμιστήρα δεξιά για να αυξήσετε την ταχύτητα του ανεμιστήρα.

Γυρίστε το κουμπί ελέγχου ανεμιστήρα αριστερά για να μειώσετε την ταχύτητα του ανεμιστήρα.

Έλεγχος θερμοκρασίας:

Γυρίστε το κουμπί ελέγχου θερμοκρασίας για να επιλέξετε την θερμοκρασία που θέλετε. Γυρίστε το κουμπί ανάμεσα στην μέση και την δεξιά θέση για να επιλέξετε την ζεστή θερμοκρασία. Γυρίστε το κουμπί ανάμεσα στην μέση και την αριστερή θέση για να επιλέξετε την κρύα θερμοκρασία.

Λειτουργία καλοριφέρ

Θέρμανση:

Η λειτουργία αυτή χρησιμοποιείται για να κατευθύνετε ζεστό αέρα στις εξόδους στα πόδια.

1. Μετακινήστε τον μοχλό εισαγωγής αέρα στην θέση για κανονική θέρμανση.
2. Γυρίστε το κουμπί ελέγχου ροής αέρα στην θέση .
3. Γυρίστε το κουμπί ελέγχου ταχύτητας ανεμιστήρα ( ) στην θέση που θέλετε.
4. Γυρίστε το κουμπί ελέγχου θερμοκρασίας στην θέση που θέλετε, ανάμεσα στην μεσαία και την ζεστή (δεξιά) θέση.

Εξαερισμός:

Η λειτουργία αυτή κατευθύνει τον εξωτερικό αέρα στους πλευρικούς και τον κεντρικό αεραγωγό.

1. Μετακινήστε τον μοχλό εισαγωγής αέρα στην θέση .
2. Γυρίστε το κουμπί ελέγχου ροής αέρα στην θέση .
3. Γυρίστε το κουμπί ελέγχου ταχύτητας ανεμιστήρα ( ) στην θέση που θέλετε.
4. Γυρίστε το κουμπί ελέγχου θερμοκρασίας στην θέση που θέλετε.

Ξεπάγωμα και ξεθάμπωμα:

Η λειτουργία αυτή κατευθύνει τον αέρα στις εξόδους ξεθαμπώματος για να ξεπαγώσουν / ξεθαμπώσουν τα παράθυρα.

1. Μετακινήστε τον μοχλό εισαγωγής αέρα στην θέση .
2. Γυρίστε το κουμπί ελέγχου ροής αέρα στην θέση .

- Όταν επιλεγεί το αντιθαμβωτικό μπροστά , το air conditioner θα ανοίξει αυτόματα όταν η εξωτερική θερμοκρασία είναι πάνω από τους -2^{0}C για να ξεθαμπώσει το παρμπρίζ.

3. Γυρίστε το κουμπί ελέγχου ταχύτητας ανεμιστήρα ( ) στην θέση που θέλετε.
4. Γυρίστε το κουμπί ελέγχου θερμοκρασίας στην θέση που θέλετε, ανάμεσα στην μεσαία και την ζεστή (δεξιά) θέση.
5. Γυρίστε τους πλευρικούς αεραγωγούς προς τα πλευρικά παράθυρα για να καθαρίσετε τους πλευρικούς καθρέπτες.

- Για να αφαιρέσετε τον πάγο από την εξωτερική επιφάνεια του παρμπρίζ γρήγορα, γυρίστε το κουμπί ελέγχου θερμοκρασίας στην μέγιστη ζεστή θέση και το κουμπί ελέγχου ταχύτητας ανεμιστήρα ( ) στην μέγιστη θέση.

Θέρμανση δύο επιπέδων:

Η λειτουργία αυτή κατευθύνει δροσερό αέρα από τους πλευρικούς και τον κεντρικό αεραγωγό και ζεστό αέρα από τις εξόδους στα πόδια. Όταν το κουμπί ελέγχου θερμοκρασίας είναι γυρισμένο στο μέγιστο ζεστό ή μέγιστο κρύο, ο αέρας ανάμεσα στους αεραγωγούς και τις εξόδους στα πόδια είναι στην ίδια θερμοκρασία.

1. Μετακινήστε τον μοχλό εισαγωγής αέρα στην θέση .
2. Γυρίστε το κουμπί ελέγχου ροής αέρα στην θέση .
3. Γυρίστε το κουμπί ελέγχου ταχύτητας ανεμιστήρα ( ) στην θέση που θέλετε.
4. Γυρίστε το κουμπί ελέγχου θερμοκρασίας στην θέση που θέλετε.

Θέρμανση και ξεθάμπωμα:

Η λειτουργία αυτή ζεσταίνει το εσωτερικό του αυτοκινήτου και ξεθαμπώνει τα παράθυρα.

1. Μετακινήστε τον μοχλό εισαγωγής αέρα στην θέση .
2. Γυρίστε το κουμπί ελέγχου ροής αέρα στην θέση .
3. Γυρίστε το κουμπί ελέγχου ταχύτητας ανεμιστήρα ( ) στην θέση που θέλετε.
4. Γυρίστε το κουμπί ελέγχου θερμοκρασίας στην θέση μέγιστης ζέστης (δεξιά).
5. Γυρίστε τους πλευρικούς αεραγωγούς προς τα πλευρικά παράθυρα για να θερμάνετε ή να ξεθαμπώσετε τους πλευρικούς καθρέπτες.

Λειτουργία του Air conditioner

Το σύστημα του air conditioner θα πρέπει να μπαίνει σε λειτουργία για περίπου 10 λεπτά, τουλάχιστον μία φορά τον μήνα. Αυτό βοηθάει στην αποφυγή ζημιάς στο σύστημα του air conditioner λόγω έλλειψης λίπανσης.

Ψύξη:

Η λειτουργία αυτή χρησιμοποιείται για να κρυώσει και να αφυγρανθεί ο αέρας.

1. Μετακινήστε τον μοχλό εισαγωγής αέρα στην θέση .
2. Γυρίστε το κουμπί ελέγχου ροής αέρα στην θέση .
3. Γυρίστε το κουμπί ελέγχου ταχύτητας ανεμιστήρα ( ) στην θέση που θέλετε.
4. Πατήστε το κουμπί <A/C> για να ανάψει το air conditioner. (Θα ανάψει το ενδεικτικό φως του A/C).
5. Γυρίστε το κουμπί ελέγχου θερμοκρασίας στην θέση που θέλετε, ανάμεσα στην μεσαία θέση και την θέση ψύξης (αριστερά).

- Για γρήγορη ψύξη, όταν η εξωτερική θερμοκρασία είναι υψηλή, μετακινήστε τον μοχλό εισόδου αέρα στην θέση . Βεβαιωθείτε ότι τον έχετε επαναφέρει στην θέση για κανονική ψύξη.
- Επειδή ο αέρας ψύχεται πολύ γρήγορα, μπορεί να δείτε υγρασία να βγαίνει από τους αεραγωγούς όταν οι συνθήκες είναι ζέστη με υγρασία. Αυτό δεν υποδηλώνει κάποια δυσλειτουργία.

Θέρμανση με αφύγρανση:

Η λειτουργία αυτή χρησιμοποιείται για να ζεσταθεί και να αφυγρανθεί ο αέρας.

1. Μετακινήστε τον μοχλό εισαγωγής αέρα στην θέση .
2. Γυρίστε το κουμπί ελέγχου ροής αέρα στην θέση .
3. Γυρίστε το κουμπί ελέγχου ταχύτητας ανεμιστήρα ( ) στην θέση που θέλετε.
4. Πατήστε το κουμπί <A/C> για να ανάψει το air conditioner. (Θα ανάψει το ενδεικτικό φως του A/C).
5. Γυρίστε το κουμπί ελέγχου θερμοκρασίας στην θέση που θέλετε, ανάμεσα στην μεσαία θέση και την θέση ζέστης (δεξιά).

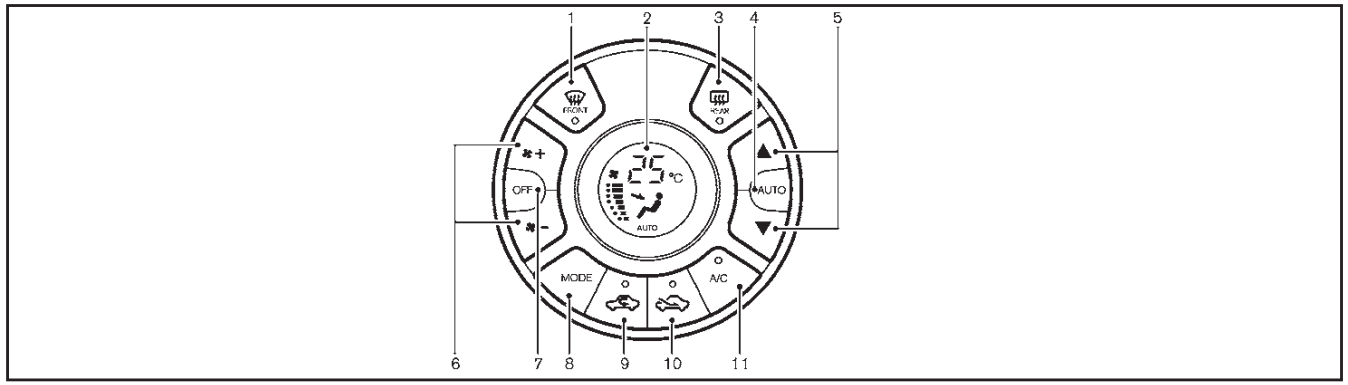

ΑΥΤΟΜΑΤΟ AIR CONDITIONER

1. Κουμπί αντιθαμβωτικού μπροστινού παρμπρίζ ( )
2. Οθόνη
3. Κουμπί αντιθαμβωτικού πίσω παρμπρίζ (REAR)

   (Δείτε το «Διακόπτης αντιθαμβωτικού» στο κεφάλαιο «2. Όργανα και χειριστήρια»)
4. Κουμπί AUTO
5. Κουμπιά ελέγχου θερμοκρασίας ▲ / ▼
6. Κουμπιά ελέγχου ταχύτητας ανεμιστήρα (+) και (-)
7. Κουμπί OFF
8. Κουμπί MODE (ελέγχου ροής αέρα)
9. Κουμπί ανακυκλοφορίας αέρα
10. Κουμπί κυκλοφορίας εξωτερικού αέρα
11. Κουμπί A/C (Air conditioner)

ΣΗΜΕΙΩΣΗ

Το σύστημα Σβησίματος / Εκκίνησης δεν θα ενεργοποιηθεί όταν είναι ανοικτό το αντιθαμβωτικό μπροστά ή πίσω.

Αυτόματη λειτουργία (AUTO)

Η λειτουργία AUTO μπορεί να χρησιμοποιηθεί όλο τον χρόνο, καθώς το σύστημα ελέγχει αυτόματα την σταθερή θερμοκρασία, την κατανομή του αέρα και την ταχύτητα του ανεμιστήρα, αφού έχετε ορίσει την θερμοκρασία που θέλετε με το χέρι.

Για να κλείσετε το καλοριφέρ και το air conditioner, πατήστε το κουμπί <OFF>.

Ψύξη και θέρμανση με αφύγρανση:

1. Πατήστε το κουμπί <AUTO>. (Θα εμφανιστεί [AUTO] στην οθόνη).
2. Εάν το ενδεικτικό φως A/C δεν ανάβει, πατήστε το κουμπί <A/C>. (Το ενδεικτικό φως A/C θα ανάψει).
3. Πατήστε το κουμπί ελέγχου θερμοκρασίας ▲ / ▼ για να ορίσετε την θερμοκρασία που θέλετε.
4. Εάν το ενδεικτικό φως στην πλευρά εξωτερικού αέρα ή της ανακυκλοφορίας αέρα ανάβει, πατήστε και κρατήστε το κουμπί με το φως να ανάβει για να αλλάξετε στην λειτουργία αυτόματου ελέγχου εισόδου αέρα.

Επειδή ο αέρας ψύχεται πολύ γρήγορα, μπορεί να δείτε υγρασία να βγαίνει από τους αεραγωγούς όταν οι συνθήκες είναι ζέστη με υγρασία. Αυτό δεν υποδηλώνει κάποια δυσλειτουργία.

Θέρμανση (κλειστό A/C):

1. Πατήστε το κουμπί <AUTO>. (Θα εμφανιστεί [AUTO] στην οθόνη).
2. Εάν το ενδεικτικό φως A/C ανάβει, πατήστε το κουμπί <A/C>. (Το ενδεικτικό φως A/C θα σβήσει).
3. Πατήστε το κουμπί ελέγχου θερμοκρασίας ▲ / ▼ για να ορίσετε την θερμοκρασία που θέλετε.

- Μην ορίζετε την θερμοκρασία χαμηλότερα από την θερμοκρασία του εξωτερικού αέρα. Εάν το κάνετε, μπορεί να προκληθεί ανεπαρκής έλεγχος της θερμοκρασίας.
- Εάν τα τζάμια θαμπώνουν, χρησιμοποιήστε την θέρμανση με αφύγρανση αντί με την θέρμανση με κλειστό air conditioner.

Ξεπάγωμα / ξεθάμπωμα με αφύγρανση:

1. Πατήστε το κουμπί του αντιθαμβωτικού μπροστά FRONT . (Το ενδεικτικό φως FRONT θα ανάψει).
2. Πατήστε το κουμπί ελέγχου θερμοκρασίας ▲ / ▼ για να ορίσετε την θερμοκρασία που θέλετε.

- Για να αφαιρέσετε γρήγορα τον πάγο από την εξωτερική επιφάνεια του παρμπρίζ, βάλτε την θερμοκρασία σε υψηλό επίπεδο και την ταχύτητα του ανεμιστήρα στην μέγιστη ταχύτητα.
- Αφού καθαρίσει το παρμπρίζ, πατήστε το κουμπί του αντιθαμβωτικού (FRONT) πάλι. (Το ενδεικτικό φως FRONT θα σβήσει).
- Όταν το κουμπί του αντιθαμβωτικού μπροστά (FRONT) είναι πατημένο, θα ανοίξει αυτόματα το air conditioner όταν η θερμοκρασία του εξωτερικού αέρα είναι πάνω από -2^{0}C, για να ξεθαμπώσει το παρμπρίζ. Η λειτουργία της ανακυκλοφορίας αέρα θα σβήσει αυτόματα. Η λειτουργία κυκλοφορίας εξωτερικού αέρα ( ) θα επιλεγεί για να βελτιωθεί η απόδοση του ξεθαμπώματος.

Λειτουργία με το χέρι

Η λειτουργία με το χέρι μπορεί να επιλεγεί για να ελέγξετε το καλοριφέρ και το air conditioner, σύμφωνα με τις ρυθμίσεις που θέλετε (θα εμφανιστεί [MANUAL] στην οθόνη).

Για να κλείσετε το καλοριφέρ και το air conditioner, πατήστε το κουμπί <OFF>.

Έλεγχος ταχύτητας ανεμιστήρα:

Πατήστε το κουμπί ελέγχου ταχύτητας ανεμιστήρα +/ –. Πατήστε το κουμπί + για να αυξήσετε την ταχύτητα του ανεμιστήρα. Πατήστε το κουμπί – για να μειώσετε την ταχύτητα του ανεμιστήρα.

Πατήστε το κουμπί <AUTO> για να αλλάξετε την ταχύτητα του ανεμιστήρα στην αυτόματη λειτουργία.

Έλεγχος ροής αέρα:

Επιλέξτε τον αεραγωγό που θέλετε, πατώντας το αντίστοιχο κουμπί ελέγχου ροής αέρα:

- Ο αέρας βγαίνει από τον κεντρικό και τους πλευρικούς αεραγωγούς.

- Ο αέρας βγαίνει από τον κεντρικό και τους πλευρικούς αεραγωγούς και τις εξόδους στα πόδια.

- Ο αέρας βγαίνει κυρίως από τις εξόδους στα πόδια.

- Ο αέρας βγαίνει από το αντιθαμβωτικό και τις εξόδους στα πόδια.

Έλεγχος θερμοκρασίας:

Πατήστε το κουμπί ελέγχου θερμοκρασίας ▲ / ▼ για να ορίσετε την θερμοκρασία που θέλετε. Πατήστε το κουμπί ▲ για να αυξήσετε την θερμοκρασία. Πατήστε το κουμπί ▼ για να μειώσετε την θερμοκρασία.

Κυκλοφορία εξωτερικού αέρα:

Πατήστε το κουμπί εισόδου αέρα για να τραβήξετε την ροή του αέρα από το εξωτερικό του αυτοκινήτου. (Θα ανάψει το ενδεικτικό φως).

Ανακυκλοφορία αέρα:

Πατήστε το κουμπί ανακυκλοφορίας αέρα για να κυκλοφορεί ο εσωτερικός αέρα μέσα στο αυτοκίνητο. (Θα ανάψει το ενδεικτικό φως).

Αυτόματος έλεγχος εισόδου αέρα (όπου υπάρχει):

Εάν ανάβει το ενδεικτικό φως είτε στο κουμπί εισόδου αέρα είτε στο κουμπί ανακυκλοφορίας αέρα , πατήστε και κρατήστε το κουμπί με το φως που ανάβει (το ενδεικτικό φως θα αναβοσβήσει δύο φορές). Ορίζεται η λειτουργία αυτόματου ελέγχου εισόδου αέρα.

ΣΥΝΤΗΡΗΣΗ ΤΟΥ AIR CONDITIONER

ΠΡΟΕΙΔΟΠΟΙΗΣΗ

Το σύστημα του air conditioner περιέχει ψυκτικό υγρό υπό υψηλή πίεση. Για να αποφύγετε τραυματισμό, οποιαδήποτε εργασία στο air conditioner θα πρέπει να γίνεται μόνο από έμπειρο τεχνικό που διαθέτει τον κατάλληλο εξοπλισμό.

Το σύστημα του air-conditioner στο NISSAN σας περιέχει ένα ψυκτικό υγρό που κατασκευάστηκε με γνώμονα το περιβάλλον.

Αυτό το ψυκτικό υγρό δεν βλάπτει το στρώμα όζοντος της γης. Ωστόσο, μπορεί να συνεισφέρει κατά ένα μικρό μέρος στην θέρμανση της γης.

Όταν συντηρείτε το air-conditioner σας, απαιτούνται ειδικός εξοπλισμός συμπλήρωσης ψυκτικού υγρού και ειδικό λιπαντικό. Η χρήση ακατάλληλων ψυκτικών υγρών ή λιπαντικών μπορεί να προκαλέσει σοβαρή ζημιά στο σύστημα του air-conditioner. Για πληροφορίες σχετικά με το ψυκτικό υγρό και το λιπαντικό του air-conditioner δείτε το κεφάλαιο «9. Τεχνικές πληροφορίες».

Το εξουσιοδοτημένο συνεργείο NISSAN ή εξειδικευμένο συνεργείο μπορεί να συντηρήσει το φιλικό προς το περιβάλλον air-conditioner σας.

Φίλτρο air conditioner

Το air-conditioner είναι εξοπλισμένο με ένα φίλτρο εξαερισμού το οποίο συγκεντρώνει την βρωμιά, την γύρη, την σκόνη κλπ. Για να είστε σίγουρος ότι το air-conditioner ζεσταίνει, ξεθαμπώνει και εξαερίζει επαρκώς θα πρέπει να αντικαθιστάτε το φίλτρο σύμφωνα με το πρόγραμμα συντήρησης. Για να αντικαταστήσετε το φίλτρο, αποτανθείτε σε εξουσιοδοτημένο συνεργείο NISSAN ή εξειδικευμένο συνεργείο.

Το φίλτρο θα πρέπει να αντικαθίσταται εάν έχει μειωθεί εξαιρετικά η ροή του αέρα ή όταν τα παράθυρα θαμπώνουν εύκολα όταν λειτουργεί το καλοριφέρ ή το air-conditioner.

ΠΡΟΦΥΛΑΞΕΙΣ ΓΙΑ ΤΗΝ ΛΕΙΤΟΥΡΓΙΑ ΤΟΥ ΗΧΟΣΥΣΤΗΜΑΤΟΣ

⚠ ΠΡΟΕΙΔΟΠΟΙΗΣΗ

Μην ρυθμίζετε το ηχοσύστημα όταν οδηγείτε, για να μην αποσπάται η προσοχή σας.

Το ηχοσύστημα λειτουργεί όταν ο διακόπτης της μίζας είναι στηνθέση ACC ή ON.

Ραδιόφωνο

- Η λήψη του ραδιοφώνου επηρεάζεται από την δύναμη του σήματος του σταθμού, την απόσταση από τον μεταδότη, κτήρια, γέφυρες, βουνά και άλλες εξωτερικές επιρροές. Οι κατά διαστήματα αλλαγές στην ποιότητα της λήψης κατά κανόνα προκαλούνται από αυτές τις εξωτερικές επιρροές.
- Η χρήση κινητού τηλεφώνου μέσα ή κοντά στο αυτοκίνητο μπορεί να επηρεάσει την ποιότητα της λήψης του ραδιοφώνου.

CD player (μηχάνημα αναπαραγωγής CD)

- Όταν ο καιρός είναι κρύος ή βροχερός, μπορεί το CD player να μην λειτουργεί καλά λόγω της υγρασίας. Εάν συμβεί αυτό, βγάλτε το CD και αφυγράνετε ή εξαερίστε το μηχάνημα τελείως.
- Το CD player μπορεί να αναπηδά εάν οδηγείτε σε ανώμαλο δρόμο.
- Το CD player μερικές φορές δεν μπορεί να λειτουργήσει όταν η θερμοκρασία στον χώρο των επιβατών είναι πολύ υψηλή. Μειώστε την θερμοκρασία πριν την χρήση.
- Μην εκθέτετε τα CD κατευθείαν στον ήλιο.
- Τα CD που είναι κακής ποιότητας, βρώμικα, γρατσουνισμένα, καλυμμένα με δαχτυλιές ή έχουν τρυπήματα μπορεί να μην δουλεύουν σωστά.
- Τα παρακάτω CD μπορεί να μην λειτουργούν σωστά:
  – CD με έλεγχο αντιγραφής (CCCD)
  – Εγγράψιμα CD (CD-R)
  – Επανεγγράψιμα CD (CD-RW)

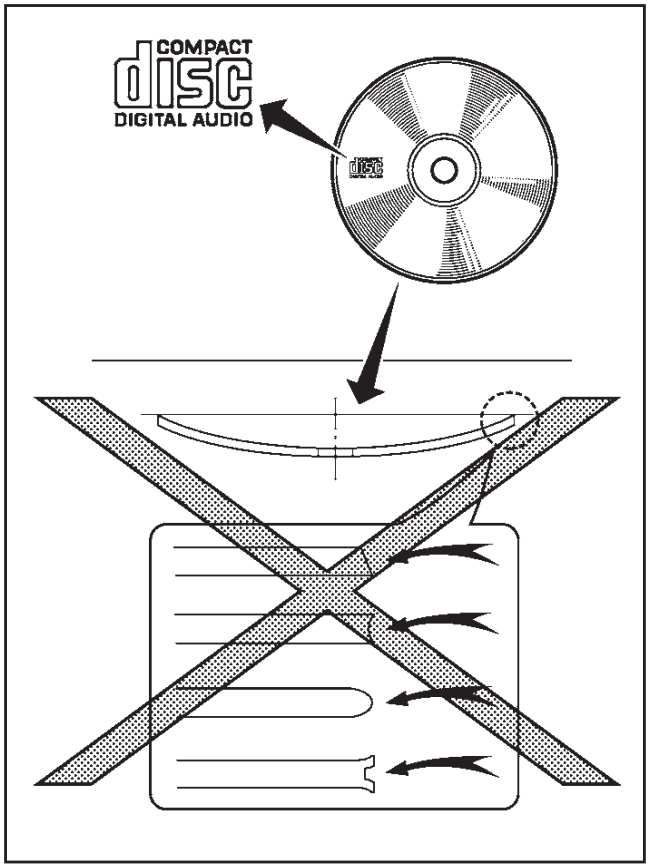

- Μην χρησιμοποιείτε τα ακόλουθα CD καθώς μπορεί να προκαλέσουν βλάβη στο CD player:
  – CD τα οποία δεν είναι στρογγυλά
  – CD με χάρτινη ετικέτα
  – CD που είναι παραμορφωμένα, γρατσουνισμένα ή έχουν ασυνήθιστα άκρα.
  – CD για καθαρισμό των φακών
- Το CD Player αυτό μπορεί μόνο να παίξει γραμμένα CD, δεν έχει την δυνατότητα να κάνει εγγραφή CD.
- Εάν το CD δεν μπορεί να παίξει, θα εμφανιστεί ένα ενημερωτικό μήνυμα.

  Αφαιρέστε το CD πατώντας το κουμπί εξαγωγής < ⏏ > και
  – Επιβεβαιώστε ότι το CD έχει μπει σωστά (η πλευρά με την ετικέτα είναι προς τα επάνω κλπ).
  – Επιβεβαιώστε ότι το CD δεν είναι στραβό ή παραμορφωμένο και δεν έχει γρατσουνιές.
  – Επιβεβαιώστε ότι έχει εισάγει ένα CD και όχι ένα DVD.
  – Επιβεβαιώστε ότι το CD περιέχει αρχεία μουσικής.

USB (όπου υπάρχει)

⚠ ΠΡΟΕΙΔΟΠΟΙΗΣΗ

Μην συνδέετε ή αποσυνδέετε την μονάδα USB ενώ οδηγείτε. Εάν το κάνετε μπορεί να διασπαστεί η προσοχή σας και να χάσετε τον έλεγχο του αυτοκινήτου σας, με αποτέλεσμα την πρόκληση ατυχήματος ή σοβαρού τραυματισμού.

ΠΡΟΣΟΧΗ

- **Μην πιέζετε την μονάδα USB μέσα στην θύρα USB. Εάν βάλετε την μονάδα USB με κλίση ή ανάποδα μέσα στην θύρα, μπορεί να προκληθεί ζημιά στην μονάδα USB και την θύρα. Βεβαιωθείτε ότι η μονάδα USB έχει τοποθετηθεί σωστά μέσα στην θύρα USB.**
- **Μην τραβάτε το κάλυμμα της θύρας USB (όπου υπάρχει), όταν τραβάτε την μονάδα USB έξω από την θύρα. Μπορεί να προκληθεί ζημιά στην θύρα και το κάλυμμά της.**
- **Μην αφήνετε το καλώδιο USB σε σημείο όπου μπορεί να τραβηχτεί κατά λάθος. Τραβώντας το καλώδιο μπορεί αυτό να κοπεί ή να πάθει ζημιά η μονάδα USB ή η θύρα.**

Το αυτοκίνητο δεν έρχεται εξοπλισμένο με μονάδα USB. Οι μονάδες USB θα πρέπει να αγοράζονται ξεχωριστά, όπως απαιτείται.

Το σύστημα αυτό δεν μπορεί να χρησιμοποιηθεί για να διαμορφωθούν μονάδες USB. Για να διαμορφώσετε μία μονάδα USB χρησιμοποιήστε ένα προσωπικό υπολογιστή.

Σε ορισμένες περιοχές, η χρήση της μονάδας USB για τα μπροστινά καθίσματα αναπαράγει μόνο ήχο, χωρίς εικόνα, για λόγους συμμόρφωσης στους κανονισμούς, ακόμη και όταν το αυτοκίνητο είναι παρκαρισμένο.

Το σύστημα αυτό υποστηρίζει διάφορες μονάδες μνήμης USB, σκληρούς δίσκους USB και iPod players. Μπορεί να υπάρχουν κάποιες μονάδες USB που να μην υποστηρίζονται από αυτό το σύστημα.

- Οι καταμερισμένες μονάδες USB μπορεί να μην παίζουν σωστά.

- Ορισμένοι χαρακτήρες που χρησιμοποιούνται σε άλλες γλώσσες μπορεί να μην εμφανίζονται σωστά στην οθόνη (π.χ. Κινέζικα, Ιαπωνικά). Συνιστάται η χρήση των χαρακτήρων της Αγγλικής γλώσσας με μία μονάδα USB.

Γενικές σημειώσεις για την χρήση USB:

Δείτε τις οδηγίες χρήσης του κατασκευαστή της μονάδας του USB για την σωστή χρήση και φροντίδα της.

Σημειώσεις για την χρήση iPod:

Το iPod είναι καταχωρημένο σήμα της Apple Inc., κατατεθειμένο στις Η.Π.Α. και σε άλλες χώρες.

- Εάν δεν έχει συνδεθεί σωστά το iPod μπορεί να προκληθεί η εμφάνιση ενός συμβόλου που θα αναβοσβήνει στην οθόνη. Να βεβαιώνεστε πάντα ότι το iPod έχει συνδεθεί σωστά.
- Το iPod nano (1η γενιά) μπορεί να παραμείνει στην λειτουργία γρήγορης αναπαραγωγής μπροστά ή πίσω εάν συνδεθεί στην διάρκεια της λειτουργίας αναζήτησης. Σε αυτή την περίπτωση, επαναφέρετε το iPod με το χέρι.
- Το iPod nano (2η γενιά) μπορεί να παραμείνει στην λειτουργία γρήγορης αναπαραγωγής μπροστά ή πίσω εάν αποσυνδεθεί στην διάρκεια της λειτουργίας αναζήτησης.
- Μπορεί να εμφανίζεται λάθος τίτλος τραγουδιού όταν η Λειτουργία Αναπαραγωγής αλλάξει ενώ χρησιμοποιείτε ένα iPod nano (2η γενιά).
- Τα βιβλία ήχου μπορεί να μην παίζουν με την ίδια σειρά που εμφανίζονται στο iPod.
- Τα μεγάλα αρχεία βίντεο προκαλούν αργές ανταποκρίσεις σε ένα iPod. Η κεντρική οθόνη του αυτοκινήτου μπορεί να μαυρίσει στιγμιαία αλλά σύντομα θα επανέλθει.
- Εάν το iPod επιλέξει αυτόματα μεγάλα αρχεία βίντεο στην λειτουργία ανακατέματος, η κεντρική οθόνη του αυτοκινήτου μπορεί να μαυρίσει στιγμιαία αλλά, σύντομα θα επανέλθει.

Ηχοσύστημα Bluetooth® (όπου υπάρχει)

- Ορισμένες μονάδες ήχου Bluetooth ίσως να μην είναι δυνατόν να χρησιμοποιηθούν με αυτό το σύστημα. Για λεπτομερείς πληροφορίες σχετικά με το ποιες μονάδες ήχου Bluetooth είναι διαθέσιμες για χρήση με αυτό το σύστημα αποτανθείτε σε εξουσιοδοτημένο συνεργείο Nissan ή εξειδικευμένο συνεργείο.
- Είναι απαραίτητη η αρχική διαδικασία καταχώρησης για την μονάδα ήχου πριν την χρήση συστήματος ήχου Bluetooth.
- Η λειτουργία του συστήματος ήχου Bluetooth μπορεί να ποικίλει, ανάλογα με την μονάδα ήχου στην οποία είναι συνδεμένη. Επιβεβαιώστε την διαδικασία λειτουργίας πριν την χρήση.
- Η αναπαραγωγή της μονάδας ήχου Bluetooth θα παύσει στις ακόλουθες συνθήκες και θα συνεχιστεί όταν οι συνθήκες αυτές ολοκληρωθούν:
  - Όταν χρησιμοποιείτε ένα κινητό τηλέφωνο
  - Όσο ελέγχετε μία σύνδεση με το κινητό τηλέφωνο
- Η κεραία του αυτοκινήτου για την επικοινωνία του Bluetooth είναι ενσωματωμένη μέσα στο σύστημα. Μην τοποθετείτε την μονάδα ήχου Bluetooth σε περιοχή που καλύπτεται από μέταλλο, μακριά από το σύστημα ή σε στενό μέρος όπου η μονάδα εφάπτεται με το αμάξωμα ή το κάθισμα. Σε διαφορετική περίπτωση μπορεί να παρουσιαστεί κακή ποιότητα στον ήχο ή παρεμβολή στην σύνδεση.
- Όταν μία μονάδα ήχου Bluetooth είναι συνδεμένη με την ασύρματη σύνδεση του Bluetooth, η μπαταρία της μονάδας μπορεί να αδειάζει πιο γρήγορα από ότι συνήθως.
- Το σύστημα αυτό είναι συμβατό με προφίλ Bluetooth® AV (A2DP και AVRCP, εκδόσεις 1.3, 1.0 ή προγενέστερη).

Bluetooth®

Το Bluetooth® είναι σήμα κατατεθέν, ιδιοκτησία της Bluetooth SIG Inc. και έχει δοθεί άδεια στην Daewoo IS Corp.

CD / USB με MP3 ή WMA (όπου υπάρχει)

Ορισμοί:

- MP3 – MP3 είναι η συντομογραφία του Moving Pictures Experts Group Audio Layer 3. MP3 είναι η πιο γνωστή μορφή συμπιεσμένου αρχείου ψηφιακού αρχείου ήχου. Η μορφή αυτή επιτρέπει σχεδόν «Ποιότητας CD» ήχο, αλλά με περιορισμό του μεγέθους των συνηθισμένων αρχείων ήχου. Η μετατροπή ενός τραγουδιού από το CD-ROM σε MP3 μπορεί να μειώσει το μέγεθος του αρχείου σε αναλογία περίπου κατά 10:1 (Sampling: 44.1 kHz, Bit rate: 128 kbps), με σχεδόν ανεπαίσθητη απώλεια στην ποιότητα. Η συμπίεση MP3 αφαιρεί τα πλεονάζοντα και άσχετα μέρη ενός ηχητικού σήματος που το ανθρώπινο αυτί δεν ακούει.
- WMA – Τα Windows Media Audio (WMA)* είναι μία πεπιεσμένη φόρμα ήχου που δημιουργείται από την Microsoft, εναλλακτική του MP3. Ο κώδικας WMA παρέχει μεγαλύτερη συμπίεση του αρχείου από τον κώδικα MP3, επιτρέποντας της αποθήκευση περισσότερων ψηφιακών ηχητικών κομματιών στον ίδιο χώρο συγκρινόμενα με τα MP3 στην ίδια ποιότητα.
- Bit rate – Η αναλογία bit, δηλώνει τον αριθμό των bit ανά δευτερόλεπτο που χρησιμοποιούνται από ένα ψηφιακό αρχείο μουσικής. Το μέγεθος και η ποιότητα ενός συμπιεσμένου ψηφιακού ηχητικού αρχείου καθορίζεται από την αναλογία των bit που χρησιμοποιείται όταν κωδικοποιείται το αρχείο.
- Sampling frequency – Η συχνότητα δειγματοληψίας (sampling frequency) είναι η αναλογία στην οποία τα δείγματα ενός σήματος μετατρέπονται από αναλογικά σε ψηφιακά (μετατροπή A/D) ανά δευτερόλεπτο.
- Multisession – Multisession είναι μία από τις μεθόδους για την εγγραφή δεδομένων σε ένα μέσον. Όταν γράφονται τα δεδομένα στο μέσον με μία φορά αυτό ονομάζεται single session και όταν γράφονται με παραπάνω από μία φορά ονομάζεται multisession.
- Ετικέτα ID3 / WMA – Η ετικέτα ID3 / WMA είναι μέρος του κωδικοποιημένου αρχείου MP3 ή WMA που περιέχει πληροφορίες για το αρχείο ψηφιακής μουσικής όπως ο τίτλος του τραγουδιού, ο καλλιτέχνης, η αναλογία κωδικοποίησης bit, η διάρκεια χρόνου του τραγουδιού κλπ. Η ετικέτα πληροφορίας ID3 εμφανίζεται στην γραμμή τίτλου Καλλιτέχνης / τραγούδι στην ένδειξη.

* Windows® και Windows Media® είναι κατοχυρωμένα από την Mircrosoft Corporation of USA εμπορικά σήματα και εμπορικά σήματα στις Η.Π.Α. και άλλες χώρες.

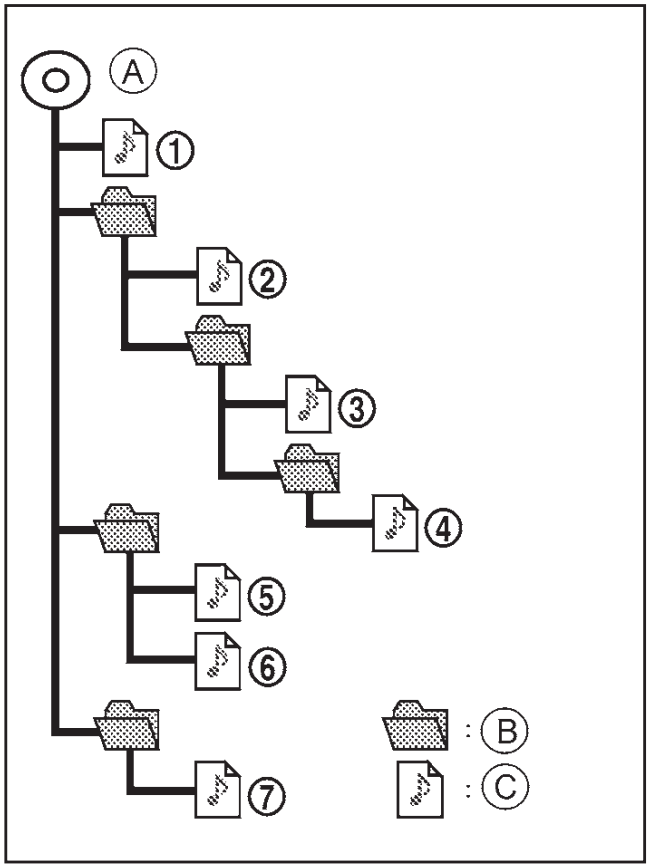

A. Κεντρικός φάκελος

B. Υποφάκελος

C. Αρχείο ήχου

Σειρά αναπαραγωγής:

Η σειρά αναπαραγωγής ενός CD με MP3 ή WMA είναι αυτή που φαίνεται στην εικόνα.

- Τα ονόματα των φακέλων που δεν περιέχουν αρχεία MP3/WMA δεν φαίνονται στην ένδειξη.
- Εάν υπάρχει ένα αρχείο σε υψηλή βαθμίδα στο δίσκο θα εμφανιστεί ως κεντρικό φάκελος (Root folder).
- Η σειρά αναπαραγωγής είναι η σειρά κατά την οποία τα αρχεία είχαν γραφτεί από το πρόγραμμα εγγραφής. Για τον λόγο αυτό, τα αρχεία μπορεί να μην παίξουν στην σειρά που θέλετε.

Οδηγός αντιμετώπισης προβλημάτων:

Σύμπτωμα	Αιτία και Αντιμετώπιση
Δεν παίζει	Ελέγξτε εάν ο δίσκος έχει μπει σωστά.
	Ελέγξτε εάν ο δίσκος είναι γρατσουνισμένος ή βρώμικος.
	Ελέγξτε εάν υπάρχει υγρασία μέσα στο μηχάνημα και εάν υπάρχει, περιμένετε έως ότου αυτή φύγει (περίπου 1 ώρα) πριν χρησιμοποιήσετε το μηχάνημα.
	Εάν υπάρχει σφάλμα αυξημένης θερμοκρασίας, το CD Player θα παίξει σωστά όταν επιστρέψει στην κανονική θερμοκρασία.
	Εάν υπάρχει μίξη μουσικών αρχείων CD (CD-DA) και αρχείων MP3/WMA στο CD, μόνο τα μουσικά αρχεία CD (CD-DA) θα παίξουν.
	Τα αρχεία με απολήξεις άλλες από τις “.MP3”, “.WMA”, “.mp3”, “.wma” δεν μπορούν να παίξουν. Επίσης οι κωδικοί χαρακτήρων και ο αριθμός των χαρακτήρων για τα ονόματα των φακέλων και τα ονόματα των αρχείων θα πρέπει να είναι σύμφωνα με τις προδιαγραφές.
	Ελέγξτε εάν ο δίσκος ή το αρχείο έχει δημιουργηθεί σε μη κανονική μορφή. Αυτό μπορεί να συμβεί ανάλογα με την ποικιλία ή την ρύθμιση ή τον συμπιεσμένο ήχο των εφαρμογών εγγραφής MP3/WMA ή τις εφαρμογές εισαγωγής κειμένου.
	Ελέγξτε εάν η διαδικασία ολοκλήρωσης, όπως το κλείσιμο του τομέα ή το κλείσιμο του δίσκου, έχουν γίνει στον δίσκο.
	Ελέγξτε εάν ο δίσκος ή το USB προστατεύεται από προστασία εγγραφής
Φτωχή ποιότητα ήχου	Ελέγξτε εάν ο δίσκος είναι γρατσουνισμένος ή βρώμικος
Παίρνει σχετικά πολύ χρόνο πριν αρχίσει να παίζει η μουσική	Εάν υπάρχουν πολλοί φάκελοι ή επίπεδα αρχείων στον δίσκο MP3/WMA, μπορεί να χρειάζεται λίγη ώρα πριν αρχίσει να παίζει η μουσική.
Η μουσική σταματάει ή προσπερνάει	Ο συνδυασμός του λογισμικού εγγραφής και του μηχανήματος μπορεί να μην ταιριάζουν ή η ταχύτητα εγγραφής, το βάθος και το πλάτος εγγραφής κλπ μπορεί να μην ταιριάζουν στις προδιαγραφές. Προσπαθήστε να χρησιμοποιήσετε αργότερη ταχύτητα εγγραφής.
Προσπέρασμα με αρχεία υψηλής αναλογίας bit	Το προσπέρασμα μπορεί να προκύψει με μεγάλες ποσότητες δεδομένων, όπως για τα αρχεία υψηλής αναλογίας bit.

Όταν παίζει μετακινείται αμέσως στο επόμενο τραγούδι	Όταν σε ένα αρχείο που δεν είναι MP3/WMA έχει δοθεί η απόληξη ".MP3", ".WMA", ".mp3", ".wma", ή όταν η αναπαραγωγή δεν επιτρέπεται από προστασία αντιγραφής, το μηχάνημα θα μεταπηδήσει στο επόμενο τραγούδι.
Τα τραγούδια δεν παίζουν στην σειρά που θέλετε	Η σειρά αναπαραγωγής είναι η σειρά με την οποία έχουν γραφεί τα αρχεία από το λογισμικό εγγραφής. Για τον λόγο αυτό τα αρχεία μπορεί να μην παίζουν στην σειρά που θέλετε.
	Μπορεί να είναι ενεργή η τυχαία ή ανακατεμένη αναπαραγωγή στο ησοχύστημα ή την μονάδα USB.

ΥΠΟΔΟΧΗ ΕΞΩΤΕΡΙΚΩΝ ΠΗΓΩΝ ΗΧΟΥ (AUX/USB) (όπου υπάρχει)

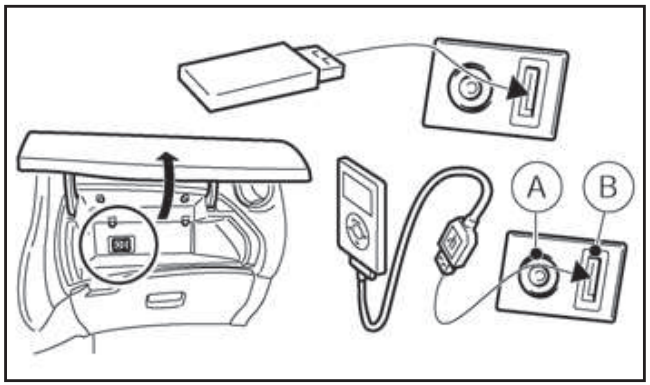

(A) Υποδοχή AUX για σύνδεση στερεοφωνικού

(B) Υποδοχή USB

Για λεπτομέρειες δείτε την περιγραφή του ηχοσυστήματος παρακάτω.

ΚΕΡΑΙΑ

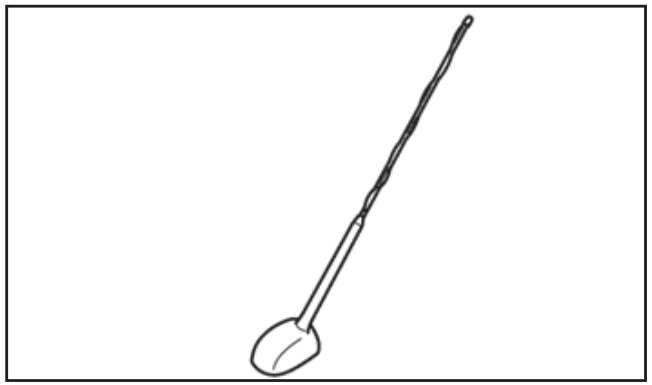

Αφαίρεση της κεραίας

Εάν είναι απαραίτητο, μπορείτε να βγάλετε την κεραία.

Για να βγάλετε την κεραία, κρατήστε το κάτω μέρος της και αφαιρέστε την γυρίζοντάς την αριστερόστροφα.

Για να τοποθετήσετε την κεραία, γυρίστε την δεξιόστροφα και σφίξτε την.

ΠΡΟΣΟΧΗ

- **Βεβαιωθείτε ότι βγάλατε την κεραία πριν το αυτοκίνητο μπει σε γκαράζ με χαμηλό ταβάνι.**
- **Βεβαιωθείτε ότι βγάλατε την κεραία πριν το αυτοκίνητο μπει σε αυτόματο πλυστικό μηχάνημα.**

ΡΑΔΙΟ FM AM ΜΕ CD PLAYER (– όπου υπάρχει)

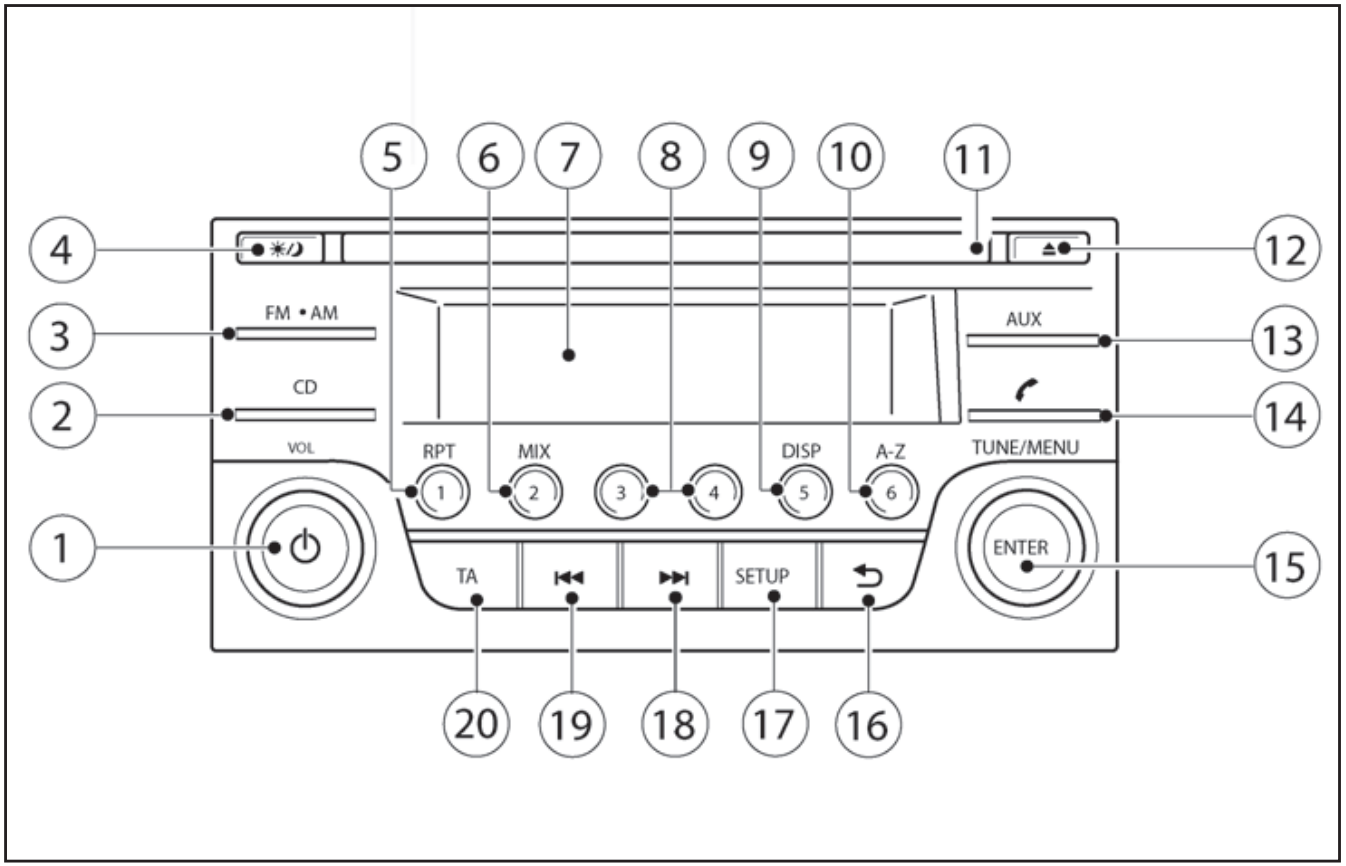

1. Κουμπί ON-OFF / Ελέγχου έντασης ήχου (VOL)
2. Κουμπί CD
3. Κουμπί επιλογής μπάντας FM-AM
4. Κουμπί ημέρας / νύχτας
5. Λειτουργία ραδιοφώνου: Κουμπί προεπιλογής

   Λειτουργία CD: Κουμπί επανάληψης (RPT)
6. Λειτουργία ραδιοφώνου: Κουμπί προεπιλογής

   Λειτουργία CD: Κουμπί μίξης (MIX)
7. Οθόνη
8. Λειτουργία ραδιοφώνου: Κουμπιά προεπιλογής
9. Λειτουργία ραδιοφώνου: Κουμπί προεπιλογής

   Λειτουργία ηχοσυστήματος: Κουμπί οθόνης (DISP)
10. Λειτουργία ραδιοφώνου: Κουμπί προεπιλογής

    Λειτουργία CD, AUX ή τηλεφώνου: Κουμπί γρήγορης αναζήτησης
11. Υποδοχή CD
12. Κουμπί εξαγωγής CD
13. Κουμπί εξωτερικής πηγής ήχου (AUX)
14. Κουμπί τηλεφώνου
15. Λειτουργία ραδιοφώνου: Κουμπί συντονισμού (TUNE)

    Λειτουργία ηχοσυστήματος: Κουμπί MENU Κουμπί επιβεβαίωσης (ENTER)
16. Κουμπί επιστροφής (Back)
17. Κουμπί ρύθμισης (SETUP)
18. Κουμπί γρήγορης αναπαραγωγής μπροστά (FF) / Επόμενου τραγουδιού
19. Κουμπί γρήγορης αναπαραγωγής πίσω (RW) / Προηγούμενου τραγουδιού
20. Κουμπί αναγγελίας κυκλοφορίας (TA)

ΑΝΤΙΚΛΕΠΤΙΚΟ ΣΥΣΤΗΜΑ

Η χρήση ενός 4ψήφιου Προσωπικού Κωδικού Αναγνώρισης (PIN) του ραδιοφώνου, που είναι γνωστός μόνο στον ιδιοκτήτη, μειώνει αποτελεσματικά την πιθανότητα να κλαπεί το ηχοσύστημα. Αυτό γιατί το ηχοσύστημα δεν μπορεί να ενεργοποιηθεί χωρίς τον κωδικό PIN. Το ηχοσύστημα, όταν χρησιμοποιείται κανονικά, είναι ξεκλείδωτο και προσβάσιμο με τον συνηθισμένο τρόπο.

Εάν ωστόσο χρησιμοποιηθεί βία για την αφαίρεση του ηχοσυστήματος, το αντικλεπτικό σύστημα ενεργοποιείται και το ηχοσύστημα κλειδώνει. Ο μόνος τρόπος για να ξεκλειδώσει το ηχοσύστημα είναι να εισάγετε τον προσωπικό κωδικό του ραδιοφώνου που γνωρίζει ο ιδιοκτήτης. Ο κωδικός αυτός δεν μπορεί να αλλάξει και εμφανίζεται στην κάρτα με τον κωδικό του ραδιοφώνου. Ρωτήστε τον Έμπορο της NISSAN για να σας υποδείξει το σημείο στο οποίο βρίσκεται η κάρτα με τον κωδικό του ραδιοφώνου.

ΣΗΜΕΙΩΣΗ

- **Ο τετραψήφιος κωδικός ραδιοφώνου εμφανίζεται στην κάρτα που παραλάβατε με τα υπόλοιπα έγγραφα του αυτοκινήτου σας.**
- **Καταγράψτε τον τετραψήφιο κωδικό ραδιοφώνου στην σελίδα με τις «Πληροφορίες Ασφαλείας» στο τέλος αυτού του βιβλίου. Αφαιρέστε την σελίδα και φυλάξτε την σε ασφαλές σημείο, όχι μέσα στο αυτοκίνητο.**
- **Εάν χάσετε τον τετραψήφιο κωδικό του ραδιοφώνου αποτανθείτε σε εξουσιοδοτημένο συνεργείο Nissan.**

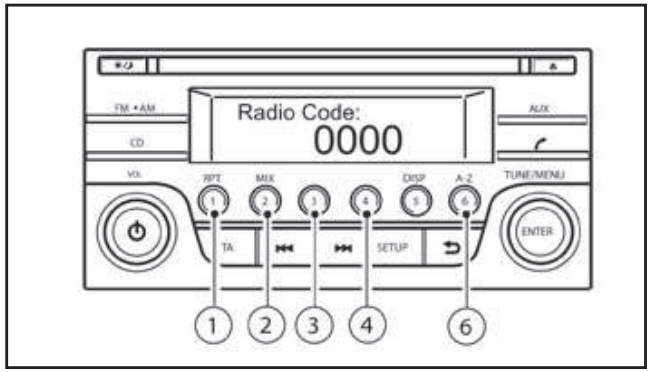

Ξεκλείδωμα της μονάδας:

Εάν διακοπεί η παροχή ρεύματος από την μπαταρία στο αυτοκίνητο λόγω ατυχήματος ή για οποιονδήποτε άλλο λόγο, το ηχοσύστημα θα κλειδώσει.

Όταν επανέλθει η παροχή ρεύματος και ανοίξετε την μονάδα, η οθόνη θα εμφανίσει [Radio Code:] και θα ξεκλειδώσει όταν ο κωδικός έχει καταχωρηθεί σωστά.

Διαδικασία ξεκλειδώματος:

Διαβάστε τα παρακάτω πολύ προσεκτικά. Είναι σημαντικό να ακολουθήσετε τις οδηγίες με ακρίβεια.

Για να ξεκλειδώσετε το ηχοσύστημα, κάντε τα ακόλουθα:

1. Γυρίστε τον διακόπτη της μίζας στην θέση ACC ή ON.
2. Ανοίξτε το ηχοσύστημα πατώντας το κουμπί ON-OFF < ⏻ >.
3. Εμφανίζεται [Radio Code:] μαζί με τέσσερα αριθμητικά μηδενικά ψηφία.
4. Πατήστε το κουμπί προεπιλογής <①> τόσες φορές όσες ανταποκρίνονται στο πρώτο ψηφία του κωδικού του ραδιοφώνου.

   Για παράδειγμα, εάν ο κωδικός του ραδιοφώνου είναι 5169: για το πρώτο ψηφίο που είναι το «5», πατήστε το κουμπί προεπιλογής <①> πέντε φορές.
5. Το δεύτερο, τρίτο και τέταρτο ψηφίο του κωδικού θα πρέπει να εισαχθούν, με τον ίδιο τρόπο, μόνο που θα χρησιμοποιήσετε τα κουμπιά προεπιλογής <②>, <③> και <④>.

   Για παράδειγμα, πατήστε το <②> μία φορά, το <③> έξι φορές και το <④> εννέα φορές.
6. Πατήστε παρατεταμένα το κουμπί προεπιλογής <⑥> για να επιβεβαιώσετε τον κωδικό. Εάν εισάγατε τον κωδικό σωστά, η μονάδα θα ανοίξει.
7. Εάν ο κωδικός δεν έχει εισαχθεί σωστά, ένα μήνυμα ([INCORRECT PIN]) και ο αριθμός των προσπαθειών που απομένουν ([REMAINING TRIES: XX]) θα εμφανιστούν.

   Αφού διαβάσετε το μήνυμα, πατήστε το κουμπί <ENTER> για να επιστρέψετε στη οθόνη εισαγωγής και να εισάγετε τον σωστό κωδικό ραδιοφώνου.

– Εάν ο λάθος κωδικός εισαχθεί μετά και την τρίτη προσπάθεια, το ηχοσύστημα θα κλειδώσει για 60 λεπτά. Η οθόνη θα εμφανίζει ένα χρονόμετρο αντίστροφης μέτρησης από το 60 στο 0 (λεπτά). Μετά τα 60 λεπτά εισάγετε τον σωστό κωδικό.
– Εάν ο λάθος κωδικός εισαχθεί μετά από οκτώ σετ των τριών εισαγωγών, το ηχοσύστημα θα κλειδώσει μόνιμα. Αποτανθείτε σε εξουσιοδοτημένο συνεργείο Nissan για περισσότερες λεπτομέρειες.

ΚΥΡΙΑ ΛΕΙΤΟΥΡΓΙΑ ΤΟΥ ΗΧΟΣΥΣΤΗΜΑΤΟΣ

Το ηχοσύστημα λειτουργεί όταν ο διακόπτης της μίζας είναι στην θέση Acc ή ON.

Κουμπί ON / OFF:

Πατήστε το κουμπί ON / OFF < ⏻ > για να ανοίξετε το ηχοσύστημα. Εάν το ηχοσύστημα είχε κλείσει με την χρήση του διακόπτη της μίζας, μπορεί επίσης να ανοίξει με τον διακόπτη της μίζας. Θα ξεκινήσει να παίζει η πηγή που έπαιζε την στιγμή που κλείσατε το ηχοσύστημα και ο ήχος θα είναι στο επίπεδο που είχε ρυθμιστεί τελευταίο.

Το ηχοσύστημα μπορεί να κλείσει πατώντας πάλι το κουμπί ON/OFF < ⏻ > ή γυρίζοντας τον διακόπτη της μίζας στην θέση OFF ή LOCK.

Έλεγχος έντασης ήχου (VOL)

Γυρίστε το κουμπί <VOL> δεξιά ή αριστερά για να ρυθμίσετε την ένταση του ήχου.

Το ηχοσύστημα είναι εξοπλισμένο με μία λειτουργία ελέγχου έντασης ήχου με βάση την ταχύτητα. Αυτό σημαίνει ότι το ηχοσύστημα ρυθμίζει αυτόματα την ένταση του ήχου ανάλογα με την ταχύτητα του αυτοκινήτου. Για λεπτομέρειες δείτε το κουμπί ρύθμισης “SET-UP” πιο κάτω.

Κουμπί ημέρας / νύχτας

Το επίπεδο φωτεινότητας συνδυάζεται με τον διακόπτη των προβολέων. Όταν οι προβολείς είναι ανοικτοί, η φωτεινότητα χαμηλώνει αυτόματα. Πατήστε το κουμπί για να αλλάξετε ανάμεσα σε φωτισμό ημέρας ή νύχτας, ανεξάρτητα από την κατάσταση των προβολέων.

Κουμπί AUX

Η υποδοχή AUX IN βρίσκεται στην αντίθετη πλευρά από την ηλεκτρική παροχή. Η υποδοχή AUX IN του ηχοσυστήματος δέχεται μόνο οποιοδήποτε στάνταρ αναλογικό ηχοσύστημα όπως φορητό κασετόφωνο / CD player, MP3 player, laptop κλπ.

Όταν η πρίζα μίας συμβατής συσκευής είναι τοποθετημένη στην υποδοχή AUX IN, πατήστε το κουμπί <AUX>.

ΛΕΙΤΟΥΡΓΙΑ ΡΑΔΙΟΦΩΝΟΥ

Όταν πατήσετε το κουμπί < ⏻ > (ON-OFF) το ηχοσύστημα θα ανοίξει με τον ραδιοφωνικό σταθμό που έπαιζε τελευταίος, εάν όταν το κλείσατε έπαιζε το ραδιόφωνο.

Κουμπιά επιλογής μπάντας ραδιοφώνου:

Πατήστε το κουμπί **<FM•AM>** επαναλαμβανόμενα για να αλλάξετε την λήψη της μπάντας ραδιοφώνου ως εξής:

FM1 → FM2 → FM T → AM → FM1

Όταν το κουμπί **<FM•AM>** πατηθεί, το ραδιόφωνο θα ανοίξει στον ραδιοφωνικό σταθμό που λάμβανε τελευταίο. Εάν παίζει ήδη η λειτουργία CD ή AUX, πατώντας το κουμπί **<FM•AM>** θα κλείσει η πηγή που έπαιζε και θα επιλεγεί ο ραδιοφωνικός σταθμός που έπαιζε τελευταίος.

Αυτόματη αποθήκευση FM

Στην διάρκεια λήψης στα FM, όταν το κουμπί επιλογής μπάντας **<FM•AM>** πατηθεί για περισσότερο από 1,5 δευτερόλεπτο, αναζητούνται και συντονίζονται οι έξι σταθμοί με το ισχυρότερο σήμα, στα κουμπιά προεπιλογής 1 έως 6 στην μπάντα FM T. Στην διάρκεια της αναζήτησης εμφανίζεται το ενημερωτικό μήνυμα [AUTOSTORE] στην οθόνη και ο ήχος είναι σε σίγαση έως ότου ολοκληρωθεί η λειτουργία. Μόλις ολοκληρωθεί, το ράδιο επιλέγει αυτόματα το κανάλι προεπιλογής 1.

Συντονισμός με το χέρι

Όταν ρυθμίζετε την συχνότητα που μεταδίδει ένας σταθμός με το χέρι, γυρίστε το κουμπί **< TUNE/MENU>** έως ότου βρείτε την συχνότητα που θέλετε.

Οι συχνότητες αλλάζουν με βήματα των 100kHz στην μπάντα των FM και 9kHz στην μπάντα των AM.

ΠΡΟΕΙΔΟΠΟΙΗΣΗ

Δεν θα πρέπει να γίνεται συντονισμός του ραδιοφώνου όταν οδηγείτε για να μην αποσπάται η προσοχή σας από την οδήγηση.

Κουμπί συντονισμού με αναζήτηση (SEEK):

Όταν ρυθμίζετε την συχνότητα του ραδιοσταθμού με το χέρι, πατήστε το κουμπί ▶▶| ή |◀◀ έως ότου συντονιστείτε στην συχνότητα που θέλετε. Όταν το σύστημα ανιχνεύσει ένα ραδιοφωνικό σταθμό, θα σταματήσει σε αυτόν. Στην διάρκεια της αναζήτησης ο ήχος είναι σε σίγαση. Εάν δεν εντοπιστεί κάποιος ραδιοφωνικός σταθμός σε έναν πλήρη κύκλο της μπάντας, θα επιστρέψει στην αρχική συχνότητα.

Κουμπιά προεπιλογής σταθμών ①②③④⑤⑥:

Στην διάρκεια λήψης του ραδιοφώνου, πατώντας το κουμπί της μνήμης ραδιοφώνου για λιγότερα από 2 δευτερόλεπτα θα επιλεγεί ο αποθηκευμένο ραδιοφωνικός σταθμός.

- Το ηχοσύστημα μπορεί να αποθηκεύσει έως 18 σταθμούς στις συχνότητες των FM (από έξι σε κάθε μία από τις FM1, FM2 και FM T)
- Μπορούν να αποθηκευτούν 6 σταθμοί στις συχνότητες των AM.

Εάν αποσυνδεθεί το καλώδιο της μπαταρίας ή καεί η ασφάλεια του ραδιοφώνου, η μνήμη του ραδιοφώνου θα σβηστεί. Σε αυτή την περίπτωση, αποθηκεύστε και πάλι τους σταθμούς που θέλετε μετά την σύνδεση της μπαταρίας ή την αντικατάσταση της ασφάλειας.

Λειτουργία Συστήματος Ραδιοφωνικών Δεδομένων (RDS)

Το RDS είναι ένα σύστημα μέσω του οποίου μεταδίδονται κωδικοποιημένες ψηφιακές πληροφορίες από σταθμούς των FM, επιπρόσθετα στην κανονική μετάδοση του προγράμματος των FM. Το RDS παρέχει υπηρεσίες πληροφοριών όπως όνομα σταθμού, πληροφορίες για την κίνηση ή ειδήσεις.

ΣΗΜΕΙΩΣΗ

Σε ορισμένες χώρες ή περιοχές, κάποιες από αυτές τις υπηρεσίες μπορεί να μην είναι διαθέσιμες.

Λειτουργία εναλλακτικής συχνότητας (AF):

Η λειτουργία AF δουλεύει στα FM.

- Η λειτουργία AF δουλεύει τόσο στα FM (ραδιόφωνο), όσο και στο AUX ή CD (εάν προηγουμένως είχε επιλεγεί FM στην λειτουργία ραδιοφώνου).
- Η λειτουργία AF συγκρίνει την ισχύ των σημάτων και επιλέγει τον σταθμό με τις καλύτερες συνθήκες λήψης για τον σταθμό που έχετε συντονισμένο.

Λειτουργίες RDS

Λειτουργία Υπηρεσίας Προγράμματος (PS) (λειτουργία εμφάνισης ονόματος σταθμού):

Όταν έχει συντονιστεί ένας σταθμός RDS με αναζήτηση αυτόματη ή με το χέρι, λαμβάνονται τα δεδομένα RDS και εμφανίζεται το όνομα PS.

Αναγγελία για την κίνηση (TA)

Η λειτουργία αυτή δουλεύει στα FM (ραδιόφωνο), το CD και AUX.

- Πατώντας το κουμπί <TA> επιλέγετε την λειτουργία TA. Όσο η λειτουργία TA είναι ενεργή εμφανίζεται η ένδειξη TA.
- Όταν πατήσετε πάλι το κουμπί <TA> η λειτουργία θα σβήσει και η ένδειξη TA θα εξαφανιστεί από την οθόνη.

Λειτουργία διακοπής για την αναγγελία για την κίνηση:

Όταν λαμβάνεται μία αναγγελία για την κίνηση, αυτή συντονίζεται και η οθόνη εμφανίζει ένα ενημερωτικό μήνυμα με το όνομα του σταθμού. Για παράδειγμα [TA: Radio 1].

Μόλις η αναγγελία για την κίνηση τελειώσει η

μονάδα επιστρέφει στην πηγή που ήταν ενεργή πριν ξεκινήσει η αναγγελία για την κίνηση.

Εάν πατήσετε το κουμπί <TA> στην διάρκεια της αναγγελίας για την κίνηση η λειτουργία διακοπής ακυρώνεται. Η λειτουργία TA επιστρέφει στην κατάσταση αναμονής και το ηχοσύστημα επιστρέφει στην πηγή που μετέδιδε.

Κουμπί ρύθμισης (SETUP):

Για να ρυθμίσετε τον Ήχο, το Ρολόι, το Bluetooth, την Γλώσσα ή την Κατεύθυνση Κύλισης, κάντε την παρακάτω διαδικασία:

1. Πατήστε το κουμπί ρύθμισης <SETUP>.
2. Γυρίστε το κουμπί <TUNE/MENU> δεξιά ή αριστερά. Θα εμφανιστεί το μενού ρύθμισης στην ακόλουθη σειρά:

   [Audio] ⇔ [Clock] ⇔ [Bluetooth] ⇔ [Language] ⇔ [Scroll Direction]

   (Ήχος ⇔ Ρολόι ⇔ Bluetooth ⇔ Γλώσσα ⇔ Κατεύθυνση Κύλισης)
3. Πατήστε το κουμπί <ENTER> για να επιβεβαιώσετε την επιλογή.

Αφού έχετε κάνει την ρύθμιση που θέλετε, πατήστε επαναλαμβανόμενα το κουμπί επιστροφής < ↩ > (back), το κουμπί ρύθμισης **<SETUP>** ή περιμένετε για αρκετά δευτερόλεπτα χωρίς να πατήσετε κάποιο κουμπί για να βγείτε στο μενού της οθόνης.

Ρυθμίσεις ήχου

Πατήστε το κουμπί SETUP για να μπείτε στην οθόνη του μενού ρύθμισης και μετά επιλέξτε [Audio].

Κάθε φορά που πατάτε το κουμπί <ENTER> η λειτουργία θα αλλάζει ως εξής:

[BASS] – [TREBLE] – [BALANCE] – [FADE] – [AUX VOL] – [SPD VOL] – [Audio] (οθόνη μενού ρύθμισης) – [BASS]

Έλεγχος Μπάσων (BASS):

Χρησιμοποιήστε αυτή την ρύθμιση για να ενισχύσετε ή να μειώσετε τον ήχο ανταπόκρισης των μπάσων.

Γυρίστε το κουμπί <TUNE/MENU> δεξιά ή αριστερά για να ρυθμίσετε και μετά πατήστε το κουμπί <ENTER> για να επιβεβαιώσετε.

Έλεγχος Treble:

Χρησιμοποιήστε αυτή την ρύθμιση για να ενισχύσετε ή να μειώσετε τα πρίμα.

Γυρίστε το κουμπί <TUNE/MENU> δεξιά ή αριστερά για να ρυθμίσετε και μετά πατήστε το κουμπί <ENTER> για να επιβεβαιώσετε.

Έλεγχος ισορροπίας (Balance)

Χρησιμοποιήστε αυτή την ρύθμιση για να ρυθμίσετε την ισορροπία του ήχου ανάμεσα στα αριστερά και τα δεξιά ηχεία.

Γυρίστε το κουμπί <TUNE/MENU> δεξιά ή αριστερά για να ρυθμίσετε και μετά πατήστε το κουμπί <ENTER> για να επιβεβαιώσετε.

Έλεγχος Fader:

Χρησιμοποιήστε αυτή την ρύθμιση για να ρυθμίσετε την ισορροπία του ήχου ανάμεσα στα μπροστινά και τα πίσω ηχεία (όπου υπάρχει).

Γυρίστε το κουμπί <TUNE/MENU> δεξιά ή αριστερά για να ρυθμίσετε και μετά πατήστε το κουμπί <ENTER> για να επιβεβαιώσετε.

AUX VOL (έλεγχος έντασης ήχου εξωτερικών πηγών):

Χρησιμοποιήστε αυτή την ρύθμιση για να ρυθμίσετε την ένταση του ήχου από τις εξωτερικές πηγές ήχου.

Γυρίστε το κουμπί <TUNE/MENU> δεξιά ή αριστερά για να ρυθμίσετε και μετά πατήστε το κουμπί <ENTER> για να επιβεβαιώσετε.

SPD VOL (έλεγχος έντασης ήχου ανάλογα με την ταχύτητα του οχήματος):

Η λειτουργία αυτή ελέγχει την έξοδο του ήχου από τα ηχεία αυτόματα, σε σχέση με την ταχύτητα του αυτοκινήτου.

Γυρίστε το κουμπί <TUNE/MENU> δεξιά ή αριστερά για να ρυθμίσετε και μετά πατήστε το κουμπί <ENTER> για να επιβεβαιώσετε.

Ορίζοντας την ρύθμισης στο μηδέν («0»), κλείνει η λειτουργία της έντασης ήχου ανάλογα με την ταχύτητα. Αυξάνοντας την ρύθμιση έχει σαν αποτέλεσμα να αυξάνει πιο απότομα η ένταση του ήχου με την ταχύτητα του αυτοκινήτου. Μόλις επιλέξετε, πατήστε <ENTER> για να αποθηκεύσετε την ρύθμιση.

Ρύθμιση ρολογιού

Πατήστε το κουμπί <SETUP> για να μπείτε στην οθόνη του μενού ρύθμισης και μετά επι-

λέξτε [Clock] (ρολόι).

Γυρίστε το κουμπί <TUNE/MENU> και η λειτουργία θα αλλάξει ως εξής:

[Set Time] ⇔ [ON/OFF] ⇔ [Clock Format] ⇔ [Set Time]

(Ρύθμιση ώρας ⇔ Ανοικτό / Κλειστό ⇔ Μορφή Ώρας ⇔ Ρύθμιση ώρας)

Ρύθμιση ώρας [Set Time]:

Επιλέξτε [Set Time] και μετά ρυθμίστε το ρολόι ως εξής:

1. Θα αρχίσει να αναβοσβήνει η ένδειξη της ώρας. Γυρίστε το κουμπί <TUNE/MENU> για να ρυθμίσετε την ώρα.
2. Πατήστε το κουμπί <ENTER>. Θα αρχίσει να αναβοσβήνει η ένδειξη των λεπτών.
3. Γυρίστε το κουμπί <TUNE/MENU> για να ρυθμίσετε τα λεπτά.
4. Πατήστε το κουμπί <ENTER> για να ολοκληρώσετε την ρύθμιση του ρολογιού.

[ON / OFF]:

Ρυθμίστε την εμφάνιση του ρολογιού στην οθόνη όταν το ηχοσύστημα είναι κλειστό σε ανοικτή ή κλειστή. Εάν οριστεί σε ON (ανοικτή), το ρολόι θα εμφανίζεται όταν το ηχοσύστημα είναι κλειστό, είτε πατώντας το κουμπί < ⏻ > ή όταν ο διακόπτης της μίζας μπαίνει στην θέση “OFF”.

Μορφή ώρας [Clock Format]:

Αλλάξτε την ένδειξη της ώρας ανάμεσα στην 24-ωρη ή την 12-ωρη λειτουργία.

Ρύθμιση Γλώσσας (Language setting)

Πατήστε το κουμπί SETUP για να μπείτε στην οθόνη του μενού ρύθμισης και μετά επιλέξτε [Language] (Γλώσσα).

Επιλέξτε την γλώσσα που θέλετε και πατήστε το κουμπί <ENTER>. Όταν ολοκληρωθεί η ρύθμιση η οθόνη θα εμφανίζεται στην γλώσσα που έχει επιλεγεί.

- [French]
- [English]
- [German]
- [Spanish]
- [Portuguese]
- [Italian]
- [Dutch]
- [Turkish]
- [Russian]

Κατεύθυνση κύλισης (Scroll Direction)

Η οθόνη ρύθμισης της κατεύθυνσης κύλισης [Scroll Direction] θα εμφανιστεί όταν επιλέξετε το στοιχείο αυτό από το μενού ρύθμισης.

Ορίζει την κατεύθυνση κύλισης του κουμπιού <TUNE/MENU>. Για παράδειγμα, για να αλλάξετε την κατεύθυνση κατά την οποία θα γυρίσετε το κουμπί (αριστερά ή δεξιά) προκειμένου να γίνει κύλιση μίας λίστας προς τα επάνω ή προς τα κάτω.

Φωτεινότητα οθόνης (Λειτουργία Ημέρας / Νύχτας) (όπου υπάρχει)

Πατήστε το κουμπί <SETUP> παρατεταμένα για να αλλάξετε την φωτεινότητα της οθόνης ανάμεσα στην ημέρα και τη νύχτα.

ΛΕΙΤΟΥΡΓΙΑ ΤΟΥ CD PLAYER

Το CD player μπορεί να παίξει ένα μουσικό CD ή ένα κωδικοποιημένο CD MP3/WMA και ενώ ακούτε αυτά τα CD συγκεκριμένο κείμενο μπορεί να αρχίσει να εμφανίζεται (όταν το CD είναι κωδικοποιημένο με την χρήση κειμένου).

Πατήστε το κουμπί <CD> και το CD (εάν είναι φορτωμένο) θα αρχίσει να παίζει.

Όταν πατηθεί το <CD> και το ραδιόφωνο ή το AUX έπαιζε ήδη, θα σβήσει αυτόματα η προηγούμενη πηγή και θα αρχίσει να παίζει το CD.

Ωστόσο, εάν δεν είναι φορτωμένο κάποιο CD, τότε θα εμφανιστεί ένα ενημερωτικό μήνυμα στην οθόνη και το ηχοσύστημα θα παραμείνει στο ραδιόφωνο ή το AUX.

ΠΡΟΣΟΧΗ

- **Μην πιέζετε το CD να μπει μέσα στην υποδοχή γιατί θα προκληθεί ζημιά στο μηχάνημα.**
- **Μην χρησιμοποιείτε δίσκους 8 cm.**

Εισαγωγή CD

Βάλτε ένα CD στην υποδοχή, με την ετικέτα προς τα επάνω. Το CD θα οδηγηθεί αυτόματα μέσα στην υποδοχή και θα αρχίσει να παίζει. Αφού φορτωθεί το CD, ο αριθμός των τραγουδιών και ο χρόνος αναπαραγωγής θα εμφανιστούν στην οθόνη.

ΠΡΟΣΟΧΗ

Μην πιέζετε το CD να μπει μέσα στην υποδοχή γιατί θα προκληθεί ζημιά στο μηχάνημα.

ΣΗΜΕΙΩΣΗ

- **Το CD Player δέχεται κανονικά CD ήχου ή CD που περιέχουν αρχεία MP3/WMA.**
- **Το ηχοσύστημα θα ανιχνεύσει αυτόματα εάν το CD που εισάγατε περιέχει αρχεία MP3/WMA και θα εμφανιστεί [MP3CD].**
- **Όταν βάλετε ασύμβατο τύπο δίσκου (π.χ. DVD) ή εάν το μηχάνημα δεν μπορεί να διαβάσει το CD θα εμφανιστεί ένα ενημερωτικό μήνυμα σφάλματος. Βγάλτε αυτό τον δίσκο και τοποθετήστε άλλον.**

Κουμπί CD:

Όταν πατήσετε το κουμπί CD ενώ το ηχοσύστημα είναι κλειστό και έχει φορτωθεί ένα CD, το ηχοσύστημα θα ανοίξει και το CD θα αρχίσει να παίζει αυτόματα. Εάν έπαιζε ήδη το ραδιόφωνο ή κάποια εξωτερική πηγή ήχου (AUX), θα σβήσει αυτόματα και θα αρχίσει να παίζει το CD.

Ωστόσο, εάν δεν έχετε βάλει CD, τότε θα εμφανιστεί ένα ενημερωτικό μήνυμα και το ηχοσύστημα θα παραμείνει στην λειτουργία ραδιοφώνου ή εξωτερικής πηγής ήχου (AUX).

Κύρια λειτουργία ηχοσυστήματος

Εμφάνιση λίστας:

Όταν παίζει ένα τραγούδι, πατήστε είτε το κουμπί **<ENTER>** ή το κουμπί επιστροφής < ↩ > για να εμφανιστούν σε μορφή λίστας τα διαθέσιμα τραγούδια. Για να επιλέξετε ένα τραγούδι από την λίστα ή για να αρχίσετε να ακούτε ένα τραγούδι από την λίστα, γυρίστε το κουμπί **<TUNE/MENU>** και μετά πατήστε το **<ENTER>**.

Γρήγορη αναζήτηση:

Στην λειτουργία εμφάνισης λίστας, μπορεί να γίνει γρήγορη αναζήτηση για να βρείτε ένα τραγούδι από την λίστα. Πατήστε το κουμπί **<A-Z/⑥>**, γυρίστε το κουμπί **<TUNE/MENU>** στο πρώτο γράμμα της αλφαβήτου και μετά πατήστε το κουμπί **<ENTER>**. Όταν βρεθεί, θα εμφανιστεί μία λίστα με τα διαθέσιμα τραγούδια. Επιλέξτε και πατήστε το κουμπί **<ENTER>** για να παίξει το τραγούδι που θέλετε.

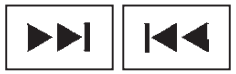

Κουμπιά Γρήγορης Αναπαραγωγής Μπροστά / Πίσω:

Όταν πατηθεί το κουμπί γρήγορης αναπαραγωγής μπροστά <▶▶I> ή πίσω <I◀◀> ενώ παίζει το CD, το CD θα παίζει σε γρήγορη ταχύτητα προς τα εμπρός ή προς τα πίσω. Όταν αφήστε το κουμπί, το CD θα επιστρέψει στην κανονική ταχύτητα αναπαραγωγής.

Επόμενο / προηγούμενο τραγούδι:

Πατώντας το κουμπί <▶▶I> ή <I◀◀> μία φορά, θα προχωρήσετε στο επόμενο τραγούδι ή πίσω στην αρχή του τραγουδιού που παίζει.

Πατήστε το κουμπί <▶▶I> ή <I◀◀> επαναλαμβανόμενα για να προχωρήσετε ανάμεσα στα τραγούδια.

Αναζήτηση σε φάκελο:

Εάν το εγγεγραμμένο μέσο περιέχει φακέλους με μουσικά αρχεία, πατώντας το κουμπί <▶▶I> ή <I◀◀> θα παίξουν σε σειρά τα τραγούδια του κάθε φακέλου.

Για να επιλέξετε τον φάκελο που θέλετε:

1. Πατήστε το κουμπί <ENTER> ή το κουμπί επιστροφής < ↩ > και θα εμφανιστεί η λίστα των τραγουδιών στον παρόντα φάκελο.
2. Πατήστε το κουμπί επιστροφής < ↩ >.
3. Γυρίστε το κουμπί **<TUNE/MENU>** στον φάκελο που θέλετε.
4. Πατήστε το κουμπί **<ENTER>** για να μπείτε στον φάκελο. Πατήστε πάλι το κουμπί **<ENTER>** για να αρχίσει να παίζει το πρώτο τραγούδι ή γυρίστε το κουμπί **<TUNE/MENU>** και μετά πατήστε το **<ENTER>** για να επιλέξετε άλλο τραγούδι.

Εάν ο φάκελος που έχετε επιλέξει περιέχει υπο-φακέλους, πατήστε το κουμπί **<ENTER>** και θα εμφανιστεί μία λίστα με τους υπο-φακέλους. Γυρίστε το κουμπί **<TUNE/MENU>** και μετά πατήστε το **<ENTER>** για να επιλέξετε υπο-φάκελο. Επιλέξτε τον κεντρικό φάκελο [Root] όταν υπάρχουν πρόσθετα τραγούδια καταγεγραμμένο στον κεντρικό φάκελο.

Για να επιστρέψετε στην οθόνη του προηγούμενου φακέλου, πατήστε το κουμπί επιστρο-

φής < ↩ >.

RPT Κουμπί επανάληψης:

Πατήστε το κουμπί <RPT/①> για να παίζει συνέχεια το παρόν τραγούδι.

MIX Κουμπί μίξης:

Πατήστε το κουμπί < MIX /②> για να παίζουν τα τραγούδια σε τυχαία σειρά.

<DISP/⑤> Κουμπί οθόνης:

Εάν παίζει CD με καταγεγραμμένες ετικέτες για την μουσική (CD-text.ID3-text tags), θα εμφανίζεται ο τίτλος του τραγουδιού που παίζει. Εάν δεν υπάρχει πληροφορία για τον τίτλο του τραγουδιού θα εμφανίζεται η λέξη «Track».

Εάν πατηθεί επαναλαμβανόμενα το κουμπί <DISP/⑤>, μπορεί να εμφανιστούν περισσότερες πληροφορίες για το τραγούδι, μαζί με τον τίτλο του, ως εξής:

CD:

Χρόνος τραγουδιού → Καλλιτέχνης → Τραγούδι → Άλμπουμ → Χρόνος τραγουδιού

CD με MP3/WMA:

Χρόνος τραγουδιού → Καλλιτέχνης → Άλμπουμ → Όνομα φακέλου → Χρόνος τραγουδιού

Λεπτομέρειες τραγουδιού:

Πατώντας και κρατώντας το κουμπί <DISP/⑤> θα ανοίξει η οθόνη και θα εμφανιστεί μία λεπτομερής ανασκόπηση. Μετά από λίγα δευτερόλεπτα επιστρέφει στην κύρια οθόνη ή εναλλακτικά πατήστε σύντομα το κουμπί <DISP/⑤>.

⏏ Κουμπί εξαγωγής CD:

CD player:

Όταν πατήσετε το κουμπί εξαγωγής CD < ⏏ > ενώ είναι φορτωμένο ένα CD, το CD θα βγει.

Εξαγωγή CD (με τον διακόπτη της μίζας στην θέση OFF ή LOCK):

Όταν ο διακόπτης της μίζας είναι στην θέση OFF ή LOCK, είναι δυνατό να βγάλετε το CD που έπαιζε, αλλά το ηχοσύστημα δεν θα ενεργοποιηθεί.

Πατήστε το κουμπί < ⏏ > και το CD θα βγει.

ΣΗΜΕΙΩΣΗ

- **Όταν το CD βγει και δεν αφαιρεθεί μέσα σε 8 δευτερόλεπτα, θα τραβηχτεί αυτόματα και πάλι μέσα στην υποδοχή για να προστατευτεί.**
- **Εάν παρουσιαστεί μήνυμα σφάλματος στην οθόνη, πατήστε το < ⏏ > για να βγάλετε το προβληματικό CD και βάλτε ένα άλλο ή ελέγξτε εάν το CD που βγάλατε ήταν γυρισμένο ανάποδα.**

Λειτουργία AUX

Για την θέση των υποδοχών AUX, δείτε το «Υποδοχές εξωτερικών πηγών ήχου (AUX) (όπου υπάρχει)» πιο πριν.

Λειτουργία AUX (πρίζα στερεοφωνικού)

Συνδέστε το καλώδιο με την πρίζα στερεοφωνικού της συμβατής μονάδας αναπαραγωγής (π.χ. MP3 player) στην υποδοχή AUX.

Για την λειτουργία AUX πατήστε το κουμπί <AUX>.

Θύρα Σύνδεσης USB

⚠ ΠΡΟΕΙΔΟΠΟΙΗΣΗ

Μην συνδέετε, αποσυνδέετε ή βάζετε σε λειτουργία την μονάδα USB ενώ οδηγείτε. Εάν το κάνετε αποσπάται η προσοχή σας και μπορεί να χάσετε τον έλεγχο του οχήματος προκαλώντας ατύχημα ή σοβαρό τραυματισμό.

ΠΡΟΣΟΧΗ

- **Μην πιέζετε την μονάδα USB μέσα στην θύρα USB. Τοποθετώντας την μονάδα USB στραβά μέσα στην θύρα ή ανάποδα, μπορεί να προκληθεί ζημιά στην μονάδα USB και την θύρα.**
- **Μην κρατάτε το κάλυμμα της θύρας USB (όπου υπάρχει) όταν τραβάτε την μονάδα USB έξω από την θύρα. Μπορεί να πάθουν ζημιά τόσο η θύρα όσο και το κάλυμμα.**
- **Μην αφήνετε το καλώδιο του USB σε σημείο που μπορεί να τραβηχτεί κατά λάθος. Τραβώντας το καλώδιο μπορεί να πάθει ζημιά η θύρα.**

Δείτε το βιβλίο οδηγιών του κατασκευαστή της

μονάδας USB για την σωστή χρήση και φροντίδα της μονάδας.

Συνδέστε το USB ή το καλώδιο με την υποδοχή USB ή το ηχοσύστημα με USB στην θύρα USB. Το ηχοσύστημα θα εμφανίσει για λίγα δευτερόλεπτα ένα ενημερωτικό μήνυμα ότι διαβάσει τα δεδομένα.

Εάν το ηχοσύστημα έκλεισε ενώ έπαιζε η μνήμη USB, πατώντας το κουμπί έναρξης του ηχοσυστήματος < ⏻ > θα αρχίσει η λειτουργία της μνήμης USB.

Κουμπί **<AUX>**

Για να λειτουργήσει η μνήμη USB, χρησιμοποιήστε μία από τις ακόλουθες μεθόδους:

- Πατήστε το κουμπί **AUX** και γυρίστε το κουμπί **<TUNE/MENU>** στο στοιχείο [USB]. Μόλις γίνει έντονο, πατήστε το κουμπί **<ENTER>**.
- Πατήστε το κουμπί **<AUX>** επαναλαμβανόμενα έως ότου γίνει έντονο το [USB] και μετά πατήστε το κουμπί **<ENTER>**.

Κύρια λειτουργία ηχοσυστήματος

Οι ακόλουθες λειτουργίες είναι ίδιες με την κύρια λειτουργία του ηχοσυστήματος για την λειτουργία του CD. Για λεπτομέρειες δείτε το «Λειτουργία του CD player» πιο πριν.

- Εμφάνιση λίστας
- Γρήγορη αναζήτηση
- ▶▶I I◀◀
- MIX (τυχαία αναπαραγωγή)
- RPT (επανάληψη τραγουδιού)
- Αναζήτηση φακέλου

Κουμπί <DISP/⑤>

Όταν παίζει ένα τραγούδι με ετικέτες πληροφοριών της εγγεγραμμένης μουσικής (ετικέτες ID3), θα εμφανίζεται ο τίτλος του τραγουδιού που παίζει. Εάν δεν υπάρχουν ετικέτες, τότε θα εμφανίζεται ένα ενημερωτικό μήνυμα.

Όταν πατήστε το κουμπί <DISP/⑤> επαναλαμβανόμενα, μπορούν να εμφανιστούν περισσότερες πληροφορίες για το τραγούδι, μαζί με τον τίτλο του τραγουδιού, ως εξής:

Χρόνος τραγουδιού → Όνομα καλλιτέχνη → Τίτλος άλμπουμ → Όνομα φακέλου → Χρόνος τραγουδιού

Λεπτομέρειες τραγουδιού:

Ένα παρατεταμένο πάτημα στο κουμπί <DISP/⑤> θα γυρίσει την οθόνη σε μία λεπτομερή επισκόπηση και μετά από μερικά δευτερόλεπτα θα επιστρέψει στην κύρια οθόνη, ή πατήστε το <DISP/⑤> σύντομα.

ΛΕΙΤΟΥΡΓΙΑ ΤΟΥ iPod PLAYER

Σύνδεση iPod:

⚠ ΠΡΟΕΙΔΟΠΟΙΗΣΗ

Μην συνδέετε, αποσυνδέετε ή βάζετε σε λειτουργία την μονάδα USB ενώ οδηγείτε. Εάν το κάνετε αποσπάται η προσοχή σας και μπορεί να χάσετε τον έλεγχο του οχήματος προκαλώντας ατύχημα ή σοβαρό τραυματισμό.

ΠΡΟΣΟΧΗ

- **Μην πιέζετε την μονάδα USB μέσα στην θύρα USB. Τοποθετώντας την μονάδα USB στραβά μέσα στην θύρα ή ανάποδα, μπορεί να προκληθεί ζημιά στην μονάδα USB και την θύρα. Βεβαιωθείτε ότι η μονάδα USB έχει τοποθετηθεί σωστά στην θύρα USB. (Ορισμένες μονάδες USB έχουν ένα σημάδι καθοδήγησης ⭠. Βεβαιωθείτε ότι το σημάδι έχει όψη στην σωστή κατεύθυνση πριν τοποθετήσετε την μονάδα στην θύρα USB).**
- **Μην κρατάτε το κάλυμμα της θύρας USB (όπου υπάρχει) όταν τραβάτε την μονάδα USB έξω από την θύρα. Μπορεί να πάθουν ζημιά τόσο η θύρα όσο και το κάλυμμα.**
- **Μην αφήνετε το καλώδιο του USB σε σημείο που μπορεί να τραβηχτεί κατά λάθος. Τραβώντας το καλώδιο μπορεί να πάθει ζημιά η θύρα.**

Δείτε το βιβλίο οδηγιών του κατασκευαστή της μονάδας USB για την σωστή χρήση και φρο-

ντίδα της μονάδας.

Συνδέστε το iPod στην θύρα USB (ή βάλτε το iPod Touch ή το iPhone στην θέση iPod Touch / Phone (όπου υπάρχει)). Η οθόνη θα εμφανίσει για λίγα δευτερόλεπτα ένα ενημερωτικό μήνυμα ότι διαβάσει τα δεδομένα.

Εάν το ηχοσύστημα έκλεισε ενώ έπαιζε το iPod, πατώντας το κουμπί έναρξης του ηχοσυστήματος < ⏻ > θα αρχίσει η λειτουργία του iPod. Όσο είναι συνδεμένο, ο χειρισμός του iPod μπορεί να γίνει μόνο με τα χειριστήρια του ηχοσυστήματος.

*Τα iPod και iPhone είναι σήματα κατατεθέντα της Apple Inc., καταχωρημένα στις ΗΠΑ και σε άλλες χώρες.

Συμβατότητα:

Είναι συμβατά τα ακόλουθα μοντέλα:

- iPhone 3GS (firmware version 3.1.2 ή μεταγενέστερη)
- Πρώτη Γενιά:
  iPod nano (firmware version 1.3.1 ή μεταγενέστερη)
  iPod touch (firmware version 2.2.1 ή μεταγενέστερη)
  iPhone (firmware version 2.2.1 ή μεταγενέστερη)
- Δεύτερη Γενιά:
  iPod touch (firmware version 3.1.2 ή μεταγενέστερη)
  iPod nano (firmware version 1.1.3 ή μεταγενέστερη)
  iPhone 3G (firmware version 3.1.3 ή μεταγενέστερη)
- Τρίτη Γενιά:
  iPod touch (firmware version 3.1.3 ή μεταγενέστερη)
  iPod nano (firmware version 1.1.3 PC ή μεταγενέστερη)
- Τέταρτη Γενιά: iPod Classic (firmware version 3.1.1 ή μεταγενέστερη)
- Πέμπτη Γενιά:
  iPod Nano (firmware version 1.0.2 PC ή μεταγενέστερη)
  iPod Video (firmware version 1.3 ή μεταγενέστερη)
- Έκτη Γενιά:
  iPod Classic 80GB (firmware version 1.1.2 PC ή μεταγενέστερη)
  iPod Classic 120GB (firmware version 1.1.2 ή μεταγενέστερη)
  iPod Classic 160GB (firmware version 2.0.4 PC ή μεταγενέστερη)

ΣΗΜΕΙΩΣΗ

- **Αυτό το ηχοσύστημα είχε ελεγχθεί με τα πιο πρόσφατα iPod players / iPhone που ήταν διαθέσιμα την στιγμή της εκτύπωσης του βιβλίου. Λόγω των συχνών ανανεώσεων των καταναλωτικών αγαθών όπως είναι τα MP3 players, η Nissan δεν μπορεί να εγγυηθεί ότι όλα τα καινούργια iPod players / iPhones που θα παρουσιαστούν θα είναι συμβατά με αυτό το ηχοσύστημα.**
- **Ορισμένες λειτουργίες του iPod μπορεί να μην είναι διαθέσιμες με αυτό το σύστημα.**
- **Βεβαιωθείτε ότι τα iPods / iPhones είναι ενημερωμένα με το πιο πρόσφατο firmware.**
- **Τα iPod Shuffle και iPod mini δεν μπορούν να χρησιμοποιηθούν με αυτό το σύστημα.**

Κουμπί <AUX>

Για να λειτουργήσει το iPod, χρησιμοποιήστε μία από τις ακόλουθες μεθόδους:

- Πατήστε το κουμπί **<AUX>** και γυρίστε το κουμπί **<TUNE/MENU>** στο στοιχείο [iPod]. Μόλις γίνει έντονο, πατήστε το κουμπί **<ENTER>**.
- Πατήστε το κουμπί **<AUX>** επαναλαμβανόμενα έως ότου γίνει έντονο το [iPod] και μετά πατήστε το κουμπί **<ENTER>**.

Κύρια λειτουργία ηχοσυστήματος

Interface:

Το interface για την λειτουργία του iPod / iPhone που εμφανίζεται στην κεντρική οθόνη του αυτοκινήτου είναι παρόμοιο με το interface του iPod / iPhone. Χρησιμοποιήστε το κουμπί **<TUNE/MENU>** και πατήστε το κουμπί **<ENTER>** για να γίνει αναπαραγωγή ενός τραγουδιού στο iPod / iPhone.

Μπορούν να επιλεγούν τα παρακάτω από την λίστα του μενού στην οθόνη.

- [Playlists]

- [Artists]
- [Albums]
- [Songs]

Για περισσότερες πληροφορίες για το κάθε είδος, δείτε το Βιβλίο Οδηγιών του iPod / iPhone.

Οι παρακάτω λειτουργίες είναι ίδιες με αυτές της λειτουργίας του CD Player. Για λεπτομέρειες δείτε το «Λειτουργία του CD Player» πιο πριν.

- Εμφάνιση λίστας
- Γρήγορη αναζήτηση
- ▶▶I I◀◀
- MIX (τυχαία αναπαραγωγή)
- RPT (επανάληψη τραγουδιού)
- Αναζήτηση σε φάκελο

Κουμπί <DISP/⑤>

Όταν παίζει ένα τραγούδι με ετικέτες πληροφοριών της εγγεγραμμένης μουσικής (ετικέτες ID3), θα εμφανίζεται ο τίτλος του τραγουδιού που παίζει. Εάν δεν υπάρχουν ετικέτες, τότε θα εμφανίζεται ένα ενημερωτικό μήνυμα.

Όταν πατήστε το κουμπί <DISP/⑤> επαναλαμβανόμενα, μπορούν να εμφανιστούν περισσότερες πληροφορίες για το τραγούδι, μαζί με τον τίτλο του τραγουδιού, ως εξής:

Χρόνος τραγουδιού → Όνομα καλλιτέχνη → Τίτλος άλμπουμ → Όνομα φακέλου → Χρόνος τραγουδιού

Λεπτομέρειες τραγουδιού:

Ένα παρατεταμένο πάτημα στο κουμπί <DISP/⑤> θα γυρίσει την οθόνη σε μία λεπτομερή επισκόπηση και μετά από μερικά δευτερόλεπτα θα επιστρέψει στην κύρια οθόνη, ή πατήστε το <DISP/⑤> σύντομα.

ΛΕΙΤΟΥΡΓΙΑ BLUETOOTH®
Πληροφορίες κανονισμών

Το Bluetooth® είναι σήμα κατατεθέν, ιδιοκτησία της Bluetooth SIG Inc. και έχει δοθεί άδεια στην Daewoo IS Corp.

Δήλωση CE

Με το παρόν η DAEWOO IS Corp. δηλώνει ότι αυτό το σύστημα πληροί τις αυτονόητες απαιτήσεις και άλλες σχετικές προϋποθέσεις της Οδηγίας 1999/5/EC.

ΣΗΜΕΙΩΣΗ

Το ηχοσύστημα υποστηρίζει μόνο μονάδες ήχου Bluetooth® με AVRCP (Audio/Video Remote Control Profile) έκδοση 1.3, ή 1.0 ή προγενέστερη.

Ρυθμίσεις BLUETOOTH®

Για να ρυθμίσετε το σύστημα Bluetooth® με την μονάδα που θέλετε, πατήστε το κουμπί **<SETUP>** και επιλέξτε [Bluetooth], μετά πατήστε το κουμπί **<ENTER>** ή εναλλακτικά, πατήστε το κουμπί τηλεφώνου <✆>. Είναι διαθέσιμα τα παρακάτω:

- [Pair Device]

  Μπορεί να γίνει ταίριασμα μονάδων Bluetooth® με το σύστημα. Μπορούν να καταχωρηθούν έως 5 μονάδες.
- [Select Device]

  Εμφανίζεται η λίστα με τις καταχωρημένες μονάδες Bluetooth® και μπορείτε να επιλέξετε για σύνδεση.
- [Delete Device]

  Μπορεί να διαγραφεί μία καταχωρημένη μονάδα Bluetooth®.
- [On/Off]

  Εάν η ρύθμιση αυτή είναι κλειστή (off), η σύνδεση ανάμεσα στις μονάδες Bluetooth® και την μονάδα Bluetooth® του αυτοκινήτου θα ακυρωθεί.

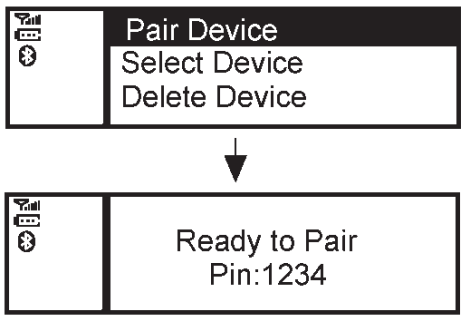

Pair Device (Διαδικασία ταιριάσματος)

1. Πατήστε το κουμπί **<SETUP>**. Επιλέξτε το στοιχείο [Bluetooth] στην οθόνη, χρησιμοποιώντας το κουμπί **<TUNE/MENU>**. Στην συνέχεια πατήστε το κουμπί **<ENTER>**.

   Μπορείτε να καταχωρήσετε έως 5 διαφορετικά κινητά τηλέφωνα με Bluetooth. Ωστόσο μπορείτε να χρησιμοποιείτε μία μονάδα την κάθε φορά. Εάν έχετε ήδη καταχωρημένες 5 μονάδες Bluetooth, για να καταχωρήσετε μία καινούργια θα πρέπει να αντικαταστήσετε μία από τις 5 ήδη υπάρχουσες. Χρησιμοποιήστε το στοιχείο [Delete Device] για να διαγράψετε μία από τις ήδη καταχωρημένες μονάδες. Για λεπτομέρειες δείτε το "[Delete Device]" παρακάτω.

2. Επιλέξτε το στοιχείο [Pair Device].

   Η διαδικασία ταιριάσματος εξαρτάται από την μονάδα που συνδέετε:

- Κινητό τηλέφωνο:

  Θα εμφανιστεί το μήνυμα [Ready to Pair Pin:1234].

- Ηχοσύστημα χωρίς κωδικό PIN:

  Η σύνδεση Bluetooth θα γίνει αυτόματα χωρίς καμία άλλη καταχώρηση.

- Ηχοσύστημα με κωδικό PIN:

  Θα εμφανιστεί μία νέα οθόνη. Εισάγετε τον τετραψήφιο κωδικό γυρίζοντας το κουμπί <TUNE/MENU> για κάθε ψηφίο και πατήστε το κουμπί <ENTER> για να επιβεβαιώσετε. Μετά επιλέξτε [Validate] και πατήστε <ENTER>. Θα γίνει η σύνδεση του Bluetooth.

  Ο τετραψήφιος κωδικός PIN σας δίνεται μαζί με το ηχοσύστημα. Δείτε το βιβλίο οδηγιών χρήσης του ηχοσυστήματος.

3. Στην μονάδα ήχου / τηλέφωνο Bluetooth®.
   1. Ανοίξτε την σύνδεση Bluetooth, εάν δεν είναι ήδη ανοικτή.
   2. Ανοίξτε την λειτουργία αναζήτησης για τις μονάδες Bluetooth®. Εάν η λειτουργία αναζήτησης βρει μία μονάδα αυτή θα εμφανιστεί στην οθόνη.
   3. Όταν βρεθεί η μονάδα, χρησιμοποιήστε το κουμπί <TUNE/MENU> για να κάνετε κύλιση και πατήστε <ENTER> για να επιλέξετε [My Car].
   4. Εισάγετε τον αριθμητικό κωδικό που εμφανίζεται στην σχετική μονάδα με το πληκτρολόγιο της μονάδας και πατήστε το κουμπί επιβεβαίωσης στην ίδια την μονάδα. Δείτε το βιβλίο οδηγιών χρήσης της μονάδας Bluetooth® για περισσότερες λεπτομέρειες.

Όταν γίνεται το ταίριασμα θα εμφανιστεί ένα ενημερωτικό μήνυμα και στην συνέχεια η οθόνη του συστήματος θα επιστρέψει στην εμφάνιση της παρούσας πηγής ήχου. Στην διάρκεια της σύνδεσης θα εμφανίζονται οι εξής εικόνες κατάστασης (πάνω αριστερά στην ένδειξη): ισχύς σήματος ( ), κατάσταση μπαταρίας* ( )και ανοικτό Bluetooth ( ).

*: Εάν ανάψει το μήνυμα χαμηλής μπαταρίας, η μονάδα του Bluetooth® (τηλέφωνο ή ηχοσύστημα) θα πρέπει να φορτιστεί σύντομα.

Η διαδικασία ταιριάσματος και η λειτουργία μπορεί να ποικίλει ανάλογα με τον τύπο της μονάδας και την συμβατότητα. Δείτε το Βιβλίο Οδηγιών Χρήσης του Bluetooth® για περισσότερες λεπτομέρειες.

ΣΗΜΕΙΩΣΗ

- **Για λεπτομέρειες για την μονάδα, δείτε το βιβλίο οδηγιών χρήσης του ηχοσυστήματος / κινητού τηλεφώνου.**
- **Για βοήθεια με την καταχώρηση του ηχοσυστήματος / τηλεφώνου Bluetooth® επισκεφθείτε εξουσιοδοτημένο συνεργείο Nissan ή εξειδικευμένο συνεργείο.**

[Select Device] (επιλογή μονάδας):

Η λίστα των καταχωρημένων μονάδων εμφανίζει ποιές μονάδες ήχου ή τηλεφώνου Blue-

tooth® είναι ταιριασμένες ή καταχωρημένες στο ηχοσύστημα με Bluetooth® του αυτοκινήτου σας. Εάν η λίστα περιέχει μονάδες, επιλέξτε την μονάδα που θέλετε να συνδέσετε με το ηχοσύστημα Bluetooth® του αυτοκινήτου σας.

Τα ακόλουθα σύμβολα (όπου υπάρχουν), δείχνουν την ικανότητα της καταχωρημένης μονάδας:

- : Ενσωμάτωση κινητού τηλεφώνου
- : Μεταφορά ήχου (A2DP – Ενισχυμένο Προφίλ Κατανομής Ήχου)

[Delete Device] (διαγραφή μονάδας):

Μία καταχωρημένη μονάδα μπορεί να αφαιρεθεί από το ηχοσύστημα Bluetooth. Επιλέξτε την καταχωρημένη μονάδα με το κουμπί **<TUNE/MENU>** και μετά πατήστε **<ENTER>** για να επιβεβαιώσετε την διαγραφή.

[On/Off]:

Εάν το Bluetooth® είναι σβηστό, ένα ενημερωτικό μήνυμα [On/Off] εμφανίζεται, όταν επιλέγετε Bluetooth® από την οθόνη του μενού ρύθμισης ή πατάτε το κουμπί του τηλεφώνου <>. Για να ανοίξετε το σήμα του Bluetooth®, πατήστε το κουμπί <ENTER> και θα εμφανιστεί μία νέα οθόνη. Μετά επιλέξτε [On] και πατήστε το κουμπί <ENTER> για να εμφανιστεί η οθόνη ρυθμίσεων του Bluetooth®.

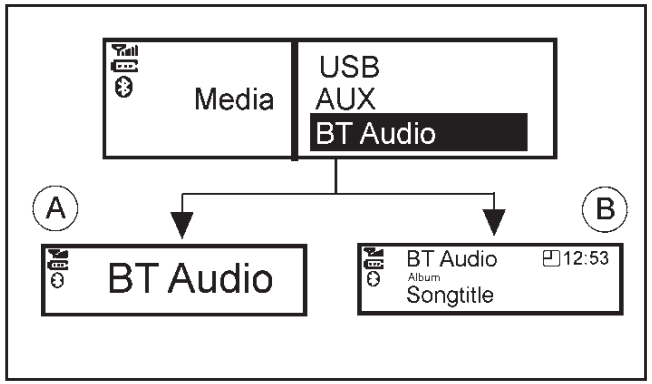

Κύρια λειτουργία μεταφοράς ήχου Bluetooth®

Γυρίστε τον διακόπτη της μίζας στην θέση ACC ή ON. Εάν το ηχοσύστημα έκλεισε ενώ έπαιζε ηχοσύστημα Bluetooth®, πατώντας το κουμπί < ⏻ > θα αρχίσει η λειτουργία της μεταφοράς ήχου ηχοσυστήματος Bluetooth®.

Κουμπί <AUX>:

Για να λειτουργήσει η μεταφορά ήχου Bluetooth®, χρησιμοποιήστε μία από τις ακόλουθες μεθόδους:

- Πατήστε το κουμπί **<AUX>** και γυρίστε το κουμπί **<TUNE/MENU>** στο σημείο [BT Audio]. Μόλις γίνει έντονο, πατήστε το κουμπί **<ENTER>**.
- Πατήστε το κουμπί <AUX> επαναλαμβανόμενα έως ότου γίνει έντονο το BT Audio και μετά πατήστε το κουμπί <ENTER>.

Ο τύπος της ένδειξης, (A) ή (B), που εμφανίζεται στο ηχοσύστημα μπορεί να ποικίλει ανάλογα με την έκδοση του Bluetooth® της μονάδας.

Κουμπιά Γρήγορης Αναπαραγωγής Μπροστά / Πίσω:

Όταν πατηθεί το κουμπί ▶▶I (μπροστά) ή I◀◀ (πίσω), συνεχόμενα, το τραγούδι θα παίζει σε υψηλή ταχύτητα. Όταν αφήσετε το κουμπί, το τραγούδι θα παίξει στην κανονική ταχύτητα αναπαραγωγής.

Κουμπιά Επόμενου / Προηγούμενου τραγουδιού:

Πατώντας το κουμπί ▶▶I (μπροστά) ή I◀◀ (πίσω) μία φορά, θα πάει μπροστά στο επόμενο τραγούδι ή πίσω στην αρχή του τραγουδιού που παίζει ήδη. Πατήστε τα κουμπιά ▶▶I (μπροστά) ή I◀◀ (πίσω), περισσότερες από μία φορές για να προχωρήσετε ανάμεσα στα τραγούδια.

Αναπαραγωγή / Παύση (Play / Pause):

Πατήστε το κουμπί **<ENTER>** για παύση. Πατήστε πάλι το κουμπί **<ENTER>** για να συνεχίσει η αναπαραγωγή.

Κουμπί <DISP/⑤>(μόνο στην οθόνη τύπου B):

Όταν παίζει ένα τραγούδι με ετικέτες πληροφοριών της εγγεγραμμένης μουσικής (ετικέτες ID3), θα εμφανίζεται ο τίτλος του τραγουδιού που παίζει. Εάν δεν υπάρχουν ετικέτες, τότε θα εμφανίζεται ένα ενημερωτικό μήνυμα.

Όταν πατήστε το κουμπί <DISP/⑤> επαναλαμβανόμενα, μπορούν να εμφανιστούν περισσότερες πληροφορίες για το τραγούδι, μαζί με τον τίτλο του τραγουδιού.

Ένα παρατεταμένο πάτημα στο κουμπί <DISP/⑤> θα γυρίσει την οθόνη σε μία λεπτομερή επισκόπηση και μετά από μερικά δευτερόλεπτα θα επιστρέψει στην κύρια οθόνη, ή πατήστε το <DISP/⑤> σύντομα.

Λειτουργία Bluetooth® κινητού τηλεφώνου

Το σύστημα αυτό προσφέρει μία ευκολία hands free μέσω Bluetooth® για το κινητό σας τηλέφωνο, ώστε να ενισχυθεί η ασφάλεια και η άνεση κατά την οδήγηση.

Για λεπτομέρειες δείτε το «Ενσωμάτωση κινητού τηλεφώνου (Ραδιόφωνο FM-AM με CD player)” πιο κάτω.

Πίνακας προδιαγραφών:

Υποστηριζόμενα μέσα			CD, CD-R, CD-RW, USB 2.0
Υποστηριζόμενα συστήματα αρχείων			CD, CD-R, CD-RW: ISO9660 LEVEL1, ISO9660 LEVEL2, Romeo, Joliet *ISO9660 Level3 (μαζική εγγραφή) δεν υποστηρίζεται. *Τα αρχεία που αποθηκεύθηκαν με την χρήση Live File System (σε υπολογιστή με Windows Vista), δεν υποστηρίζονται. Μονάδα USB: FAT16, FAT32
Υποστηριζόμενες εκδόσεις*1	MP3	Έκδοση	MPEG1 Audio Layer 3
		Συχνότητα	8kHz – 48 kHz
		Bit Rate	8 kbps – 320 kbps, VBR*4
	WMA*2	Έκδοση	WMA7, WMA8 WMA9
		Συχνότητα	32KHz - 48 kHz
		Bit Rate	32 kbps – 192 kbps, VBR*4
Πληροφορίες ετικέτας (Τίτλος τραγουδιού και όνομα Καλλιτέχνη)			ID3 tag VER1.0, VER1.1, VER2.2, VER2.3, VER2.4 (μόνο MP3)
			WMA tag (μόνο WMA)
Επίπεδα φακέλων	CD, CD-R, CD-RW		Επίπεδα φακέλων: 8, Φάκελοι και αρχεία : 999 (το μέγιστο 255 αρχεία σε ένα φάκελο)
	USB		Επίπεδα φακέλων: 8, Φάκελοι: 255. Αρχεία: 2500 (το μέγιστο 255 αρχεία σε ένα φάκελο) Μέγεθος Μνήμης: 4GB
Κωδικοί εμφανίσιμων χαρακτήρων*2			01:ASCII, 02: ISO-8859-1, 03: UNICODE (UTF-16 BOM Big Endian), 04: UNICODE (UTF-16 Ncn-BOM Big Endian), 05: UNICODE (UTF-8), 06: UNICODE – (Non-UTF-16 BOM Little Endian)

*1 Τα αρχεία που δημιουργούνται με συνδυασμό των 48kHz και των 64kbps δεν μπορούν να παίξουν.
*2 Τα προστατευόμενα αρχεία WMA (DRM) δεν μπορούν να παίξουν.
*3 Οι διαθέσιμοι κωδικοί εξαρτώνται από το είδος του μέσου, τις εκδόσεις και τις πληροφορίες που πρόκειται να εμφανιστούν.
*4 Όταν παίζονται αρχεία VBR, ο χρόνος αναπαραγωγής μπορεί να μην εμφανίζεται σωστά.

NISSAN CONNECT ™
(όπου υπάρχει)

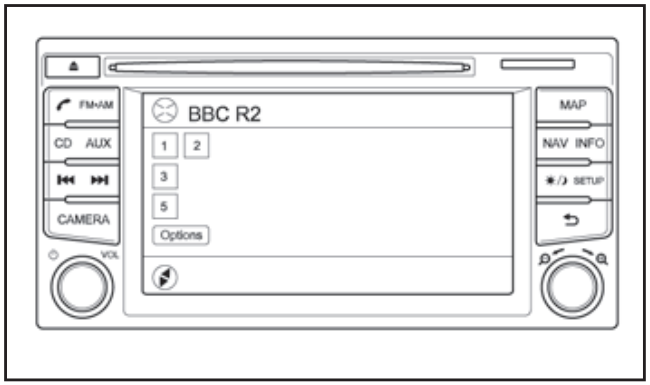

Για λεπτομέρειες δείτε το ξεχωριστό Βιβλίο Οδηγιών Χρήσης NISSAN CONNECT ™.

ΔΙΑΚΟΠΤΕΣ ΤΙΜΟΝΙΟΥ ΓΙΑ ΤΟΝ ΕΛΕΓΧΟ ΤΟΥ ΤΗΛΕΦΩΝΟΥ

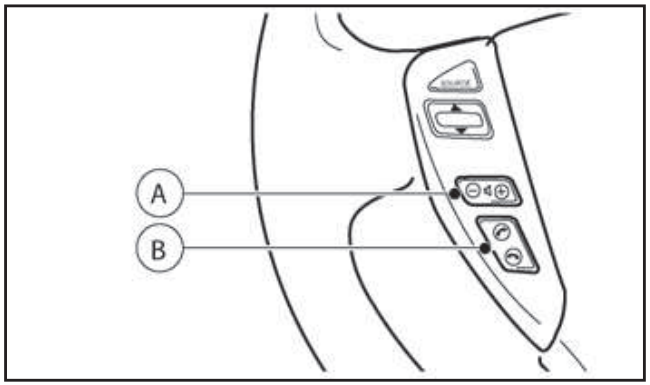

Μπορείτε να χειριστείτε το σύστημα του τηλεφώνου παό τα χειριστήρια στο τιμόνι.

Κουμπιά ελέγχου έντασης ήχου (A)

Το κουμπί ελέγχου έντασης ήχου σας επιτρέπει να ρυθμίσετε την ένταση του ήχου.

Κουμπιά τηλεφώνου (B)

Το κουμπί σας επιτρέπει να:

- Αποδεχθείτε μια εισερχόμενη κλήση πατώντας το κουμπί <>.
- Απορρίψετε μία εισερχόμενη κλήση πατώντας το κουμπί <>.
- Τερματίσετε μία ενεργή κλήση πατώντας αυτό ή το κουμπί <> μία φορά.

ΔΙΑΚΟΠΤΕΣ ΣΤΟ ΤΙΜΟΝΙ ΓΙΑ ΤΟΝ ΕΛΕΓΧΟ ΤΟΥ ΗΧΟΣΥΣΤΗΜΑΤΟΣ (όπου υπάρχει)

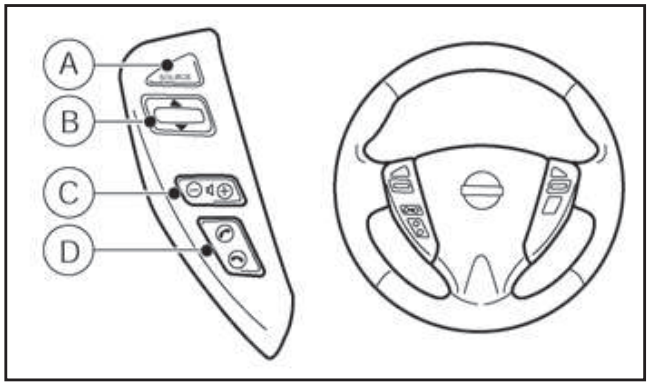

A. Διακόπτης επιλογής πηγής (**<SOURCE>**)

B. Διακόπτες κύλισης

C. Διακόπτες ελέγχου έντασης ήχου

D. Διακόπτες ελέγχου τηλεφώνου

ΕΛΕΓΧΟΣ ΗΧΟΣΥΣΤΗΜΑΤΟΣ

Το ηχοσύστημα μπορεί να ελέγχεται με την χρήση των χειριστηρίων στο τιμόνι.

Διακόπτης επιλογής πηγής (SOURCE)

Θα αλλάξει η πηγή ήχου όταν πατήσετε επαναλαμβανόμενα τον διακόπτη επιλογής πηγής ήχου <SOURCE>.

Διακόπτες ελέγχου έντασης ήχου

Πατήστε την πλευρά + ή – του διακόπτη για να ρυθμίσετε την ένταση του ήχου.

Διακόπτης κύλισης ▲ ή ▼

Αλλαγή προεπιλεγμένου σταθμού (λειτουργία ραδιοφώνου):

Πατήστε την επάνω ή κάτω πλευρά του διακόπτη κύλισης (▲ ή ▼) για λιγότερο από 1,5 δευτερόλεπτο για να επιλέξετε έναν από τους προεπιλεγμένους σταθμούς.

Συντονισμός με αναζήτηση (λειτουργία ραδιοφώνου):

Πατήστε την επάνω ή κάτω πλευρά του διακόπτη κύλισης (▲ ή ▼) για περισσότερο από 1,5 δευτερόλεπτο για να αναζητήσετε τον επόμενο ή προηγούμενο ραδιοφωνικό σταθμό.

Επόμενο / Προηγούμενο τραγούδι (ή άλλες πηγές ήχου):

Πατήστε επάνω για να πάτε στο επόμενο τραγούδι ή κάτω για να επαλειφθεί το παρόν τραγούδι. Πατήστε κάτω αρκετές φορές για να πάτε προς τα πίσω στα τραγούδια.

ΣΗΜΕΙΩΣΗ

Για λεπτομέρειες για την χρήση των διακοπτών στο τιμόνι για τον έλεγχο του τηλεφώνου, δείτε το «NISSAN Connect™ (όπου υπάρχει)» ή το «Ενσωμάτωση κινητού τηλεφώνου (Ραδιόφωνο FM-AM με CD player)» πιο πριν.

ΕΝΣΩΜΑΤΩΣΗ ΚΙΝΗΤΟΥ ΤΗΛΕΦΩΝΟΥ (Ραδιόφωνο FM-AM με CD Player)

ΛΕΙΤΟΥΡΓΙΑ BLUETOOTH® ΚΙΝΗΤΟΥ ΤΗΛΕΦΩΝΟΥ

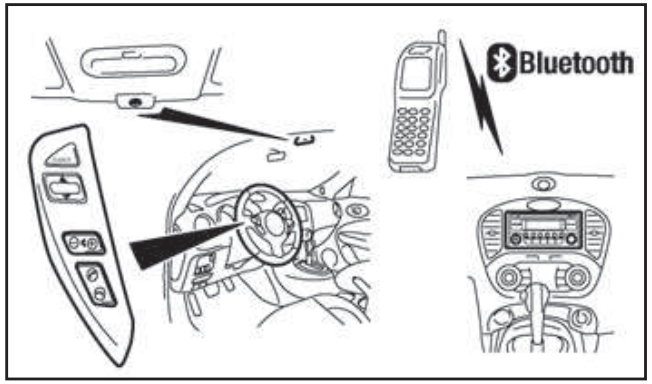

⚠ ΠΡΟΕΙΔΟΠΟΙΗΣΗ

Η χρήση του κινητού τηλεφώνου όταν οδηγείτε είναι εξαιρετικά επικίνδυνη καθώς αποσπά σημαντικά την συγκέντρωσή σας και μειώνει την ικανότητα αντίδρασής σας σε απότομες αλλαγές στις συνθήκες του δρόμου και μπορεί να οδηγήσει σε θανατηφόρο ατύχημα. Αυτό έχει εφαρμογή σε όλες τις καταστάσεις τηλεφωνημάτων όπως, όταν λαμβάνετε κλήση, στην διάρκεια μίας τηλεφωνικής συνομιλίας, όταν κάνετε κλήση με αναζήτηση στο ευρετήριο κλπ.

ΠΡΟΣΟΧΗ

Συγκεκριμένοι νόμοι σε κάθε χώρα απαγορεύουν την χρήση χωρίς hands free του κινητού τηλεφώνου μέσα στο αυτοκίνητο.

Το κεφάλαιο αυτό παρέχει πληροφορίες για το σύστημα hands free για κινητό τηλέφωνο της Nissan με την χρήση σύνδεσης Bluetooth®.

Το Bluetooth® είναι ένα δεδομένο ασύρματης ραδιοεπικοινωνίας. Το σύστημα αυτό προσφέρει λειτουργία Hands-Free για το κινητό σας τηλέφωνο, ενισχύοντας την άνεσή σας κατά την οδήγηση.

Για να χρησιμοποιήσετε το κινητό σας τηλέφωνο με το Bluetooth® του ηχοσυστήματος, θα πρέπει πρώτα να ρυθμιστεί το κινητό τηλέφωνο. Για λεπτομέρειες δείτε το «Ρυθμίσεις BLUETOOTH®» παρακάτω ή το «Ραδιόφωνο FM AM με CD player (- όπου υπάρχει)» πιο πριν. Από την στιγμή που ρυθμιστεί, η λειτουργία hands-free ενεργοποιείται αυτόματα στο καταχωρημένο κινητό τηλέφωνο (μέσω Bluetooth®), όταν αυτό είναι εντός ακτίνας.

Ένα ενημερωτικό μήνυμα εμφανίζεται στην οθόνη του ηχοσυστήματος όταν το τηλέφωνο έχει συνδεθεί, όταν λαμβάνετε ένα τηλεφώνημα καθώς και όταν κάνετε ένα τηλεφώνημα.

Όταν ένα τηλεφώνημα είναι ενεργό, το ηχοσύστημα, το μικρόφωνο (που βρίσκεται στην οροφή μπροστά από τον εσωτερικό καθρέπτη) και οι διακόπτες του τιμονιού, επιτρέπουν την hands-free επικοινωνία.

Εάν το ηχοσύστημα ήταν σε χρήση την στιγμή αυτή, το ραδιόφωνο, CD ή η λειτουργία πηγής AUX θα σιγάσουν και θα παραμείνουν σε σίγαση έως ότου τερματιστεί το ενεργό τηλεφώνημα.

Το σύστημα Bluetooth® μπορεί να μην έχει την δυνατότητα να συνδεθεί με το κινητό σας τηλέφωνο για τους ακόλουθους λόγους:

- Το κινητό τηλέφωνο είναι πολύ μακριά από το αυτοκίνητο.
- Η λειτουργία Bluetooth® στο κινητό σας τηλέφωνο δεν είναι ενεργοποιημένη.
- Το κινητό σας τηλέφωνο δεν έχει καταχωρηθεί στο σύστημα Bluetooth® του ηχοσυστήματος.
- Το κινητό σας τηλέφωνο δεν υποστηρίζει τεχνολογία Bluetooth® (BT Core v2.0).

ΣΗΜΕΙΩΣΗ

- **Για μοντέλα με Nissan Connect TM (ηχοσύστημα με σύστημα πλοήγησης), δείτε το ξεχωριστό βιβλίο οδηγιών χρήσης.**
- **Για λεπτομέρειες δείτε το Βιβλίο Οδηγιών Χρήσης του κινητού σας τηλεφώνου.**
- **Για βοήθεια σχετικά με την καταχώρηση του κινητού σας τηλεφώνου, αποτανθείτε στο εξουσιοδοτημένο συνεργείο Nissan ή το εξειδικευμένο συνεργείο.**

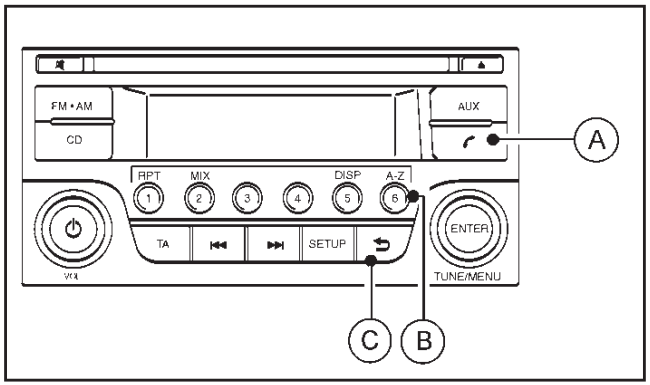

(A) Κουμπί τηλεφώνου

(B) Κουμπί γρήγορης αναζήτησης ευρετηρίου

(C) Κουμπί επιστροφής

Ρυθμίσεις BLUETOOTH®

Για να ρυθμίσετε το σύστημα Bluetooth® με το κινητό τηλέφωνο που θέλετε, πατήστε το κουμπί **<SETUP>** και επιλέξτε [Bluetooth], μετά πατήστε το κουμπί **<ENTER>** ή εναλλακτικά, πατήστε το κουμπί τηλεφώνου <>. Είναι διαθέσιμα τα παρακάτω:

- [Pair Device]

  Μπορεί να γίνει ταίριασμα μονάδων Bluetooth® με το σύστημα. Μπορούν να καταχωρηθούν έως 5 μονάδες κινητών τηλεφώνων.

  Για λεπτομέρειες δείτε το «Ραδιόφωνο FM AM με CD player (- όπου υπάρχει)» πιο πριν.

- [Select Device]

  Εμφανίζεται η λίστα με τις καταχωρημένες μονάδες κινητού τηλεφώνου Bluetooth ( ) και μπορείτε να επιλέξετε για σύνδεση.

  Για λεπτομέρειες δείτε το «Ραδιόφωνο FM AM με CD player (– όπου υπάρχει)» πιο πριν.

- [Delete Device]

  Μπορεί να διαγραφεί μία καταχωρημένη μονάδα Bluetooth κινητού τηλεφώνου.

  Για λεπτομέρειες δείτε το «Ραδιόφωνο FM AM με CD player (- όπου υπάρχει)» πιο πριν.

- [On/Off]

  Εάν η ρύθμιση αυτή είναι κλειστή (off), η σύνδεση ανάμεσα στις μονάδες Bluetooth® και την μονάδα Bluetooth® του αυτοκινήτου θα ακυρωθεί.

  Για λεπτομέρειες δείτε το «Ραδιόφωνο FM AM με CD player (- όπου υπάρχει)» πιο πριν.

Όταν γίνεται το ταίριασμα θα εμφανιστεί ένα ενημερωτικό μήνυμα και στην συνέχεια η οθόνη του συστήματος θα επιστρέψει στην εμφάνιση της παρούσας πηγής ήχου. Στην διάρκεια της σύνδεσης θα εμφανίζονται οι εξής εικόνες κατάστασης (πάνω αριστερά στην ένδειξη): ισχύς σήματος ( ), κατάσταση μπαταρίας* ( ) και ανοικτό Bluetooth ( ).

*: Εάν ανάψει το μήνυμα χαμηλής μπαταρίας, η μονάδα του Bluetooth® (τηλέφωνο ή ηχοσύστημα) θα πρέπει να φορτιστεί σύντομα.

HANDS FREE ΕΛΕΓΧΟΣ ΚΙΝΗΤΟΥ ΤΗΛΕΦΩΝΟΥ

Η μονάδα hands free μπορεί να λειτουργήσει με την χρήση του κουμπιού τηλεφώνου <> στο ηχοσύστημα ή (όπου υπάρχει) στο τιμόνι.

Κάνοντας ένα τηλεφώνημα

Μπορείτε να κάνετε ένα τηλεφώνημα χρησιμοποιώντας μία από τις παρακάτω μεθόδους:

– Επανάκληση
– Ευρετήριο

– Κλήση με το χέρι
– Αναπάντητες κλήσεις
– Κλήσεις που έχουν γίνει
– Κλήσεις που έχετε λάβει

Επανάκληση:

Για να κάνετε επανάληψη κλήσης ή να καλέσετε τον τελευταίο αριθμό που είχατε καλέσει και πριν, πατήστε το κουμπί τηλεφώνου < > για περισσότερα από 2 δευτερόλεπτα.

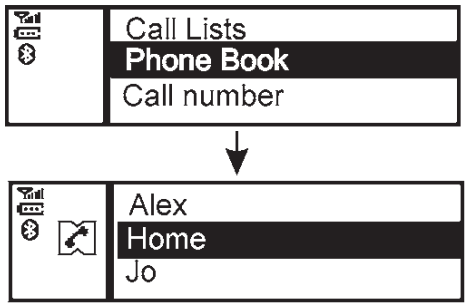

Κάνοντας μία κλήση από το ευρετήριο:

Από την στιγμή που έχει γίνει η σύνδεση Bluetooth®, ανάμεσα στο καταχωρημένο κινητό τηλέφωνο και το ηχοσύστημα, τα δεδομένα του ευρετηρίου θα μεταφερθούν αυτόματα στο ηχοσύστημα. Η μεταφορά μπορεί να πάρει λίγο χρόνο μέχρι να ολοκληρωθεί.

ΣΗΜΕΙΩΣΗ

Τα δεδομένα του ευρετηρίου θα σβηστούν όταν:

- **Αλλάξετε σε ένα άλλο καταχωρημένο τηλέφωνο.**
- **Αποσυνδεθεί το κινητό τηλέφωνο.**
- **Διαγράψετε το κινητό τηλέφωνο από το ηχοσύστημα.**

Για να καλέσετε μία επαφή από το τηλεφωνικό ευρετήριο κάντε τα ακόλουθα:

1. Πατήστε το κουμπί του τηλεφώνου < >.
2. Γυρίστε το κουμπί **<TUNE/MENU>** και κάντε κύλιση προς τα κάτω στο [Phone Book], μετά πατήστε το **<ENTER>**.
3. Κάντε κύλιση κάτω στην λίστα, επιλέξτε το κατάλληλο όνομα επαφής (τονίστε το) και πατήστε **<ENTER>**.
4. Η οθόνη που ακολουθεί θα εμφανίσει τον αριθμό που θα καλέσετε. Εάν είναι σωστός, πατήστε πάλι **<ENTER>** για να καλέσετε τον αριθμό αυτό.

   Εάν η επαφή έχει περισσότερα τηλέφωνα για (σπιτιού), (κινητό) ή (γραφείου), κάντε κύλιση για να επιλέξετε τον κατάλληλο αριθμό που θέλετε να καλέσετε.

Εναλλακτικά, μπορεί να χρησιμοποιηθεί η λειτουργία γρήγορης αναζήτησης, ως εξής:

1. Πατήστε το κουμπί **<A-Z/⑥>**.
2. Γυρίστε το κουμπί **<TUNE/MENU>** για το πρώτο αλφαβητικό ή αριθμητικό γράμμα του ονόματος της επαφής. Μόλις γίνει έντονο, πατήστε **<ENTER>** για να επιλέγετε το γράμμα.
3. Η οθόνη θα εμφανίσει τα αντίστοιχα ονόματα των επαφών. Όταν είναι απαραίτητο, χρησιμοποιήστε πάλι το κουμπί **<TUNE/MENU>** για να κάνετε κύλιση ώστε να βρείτε το κατάλληλο όνομα επαφής που θέλετε να καλέσετε.
4. Η επόμενη οθόνη θα εμφανίσει τον αριθμό που θα καλέσετε. Εάν είναι σωστός, πατήστε **<ENTER>** πάλι για να καλέσετε αυτό τον αριθμό.

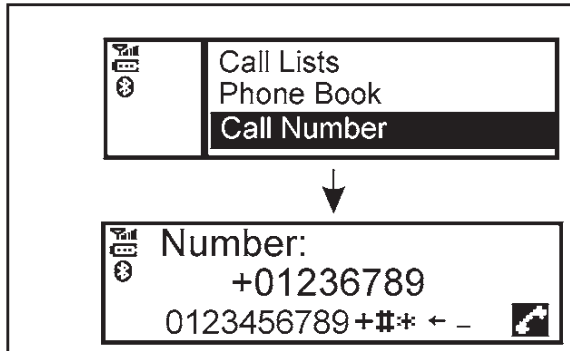

Κλήση ενός τηλεφωνικού αριθμού με το χέρι:

ΠΡΟΕΙΔΟΠΟΙΗΣΗ

Παρκάρετε το αυτοκίνητο σε ασφαλές σημείο και βάλτε το χειρόφρενο, πριν κάνετε την κλήση.

Για να καλέσετε ένα τηλεφωνικό αριθμό με το χέρι, χρησιμοποιήστε την οθόνη του ηχοσυστήματος (νοητό πληκτρολόγιο), ως εξής:

1. Πατήστε < > και γυρίστε το κουμπί

<TUNE/MENU> για να τονίσετε το [Call Number].

2. Πατήστε **<ENTER>** για να επιλέξετε το [Call Number].
3. Γυρίστε το κουμπί **<TUNE/MENU>** για να κάνετε κύλιση και να επιλέξετε κάθε αριθμό του τηλεφωνικού αριθμού. Μόλις τονιστεί, πατήστε το <ENTER> μετά την επιλογή κάθε αριθμού.

   Για να διαγράψετε τον τελευταίο αριθμό που έχετε εισάγει, κάντε κύλιση στο σύμβολο [←] και μόλις τονιστεί πατήστε **<ENTER>**. Ο τελευταίος αριθμός θα διαγραφεί. Πατώντας **<ENTER>** επαναλαμβανόμενα θα διαγραφεί κάθε διαδοχικός αριθμός.
4. Αφού εισάγετε τον τελευταίο αριθμό, κάντε κύλιση στο σύμβολο [ ] και πατήστε **<ENTER>**, ή πατήστε < > για να καλέσετε τον αριθμό.

Λίστες κλήσεων:

Μπορούν επίσης να χρησιμοποιηθούν οι λίστες κλήσεων που έχουν γίνει, που έχουν ληφθεί ή που είναι αναπάντητες για να κάνετε ένα τηλεφώνημα.

- Κλήσεις που έχουν γίνει

  Χρησιμοποιήστε την λειτουργία κλήσεων που έχουν γίνει για να κάνετε ένα τηλεφώνημα που να βασίζεται στην λίστα των εξερχόμενων κλήσεων.
- Κλήσεις που έχουν ληφθεί

  Χρησιμοποιήστε την λειτουργία κλήσεων που έχουν ληφθεί για να κάνετε ένα τηλεφώνημα που να βασίζεται στην λίστα των εισερχόμενων κλήσεων.
- Αναπάντητες κλήσεις

  Χρησιμοποιήστε την λειτουργία αναπάντητων κλήσεων για να κάνετε ένα τηλεφώνημα που να βασίζεται στην λίστα των αναπάντητων κλήσεων.

1. Πατήστε < > και επιλέξτε [Call Lists].
2. Γυρίστε το κουμπί <TUNE/MENU> για να κάνετε κύλιση σε ένα είδος και πατήστε <ENTER> για να το επιλέξετε.
3. Κάντε κύλιση στον τηλεφωνικό αριθμό που θέλετε και μετά πατήστε <ENTER>, ή πατήστε < > για να καλέσετε τον αριθμό.

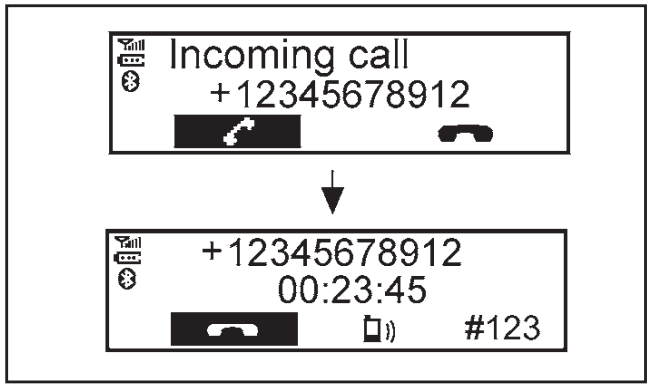

Λαμβάνοντας μία κλήση

Όταν λαμβάνετε μία εισερχόμενη κλήση, η οθόνη θα εμφανίσει τον τηλεφωνικό αριθμό αυτού που σας καλεί (ή ενημερωτικό μήνυμα ότι ο τηλεφωνικός αριθμός αυτού που σας καλεί δεν μπορεί να εμφανιστεί):

- Απαντήστε στο τηλεφώνημα πατώντας σύντομα το < >, ή πατήστε <ENTER>.
- Τερματίστε το τηλεφώνημα μετά την συνομιλία:
  - Πατώντας πάλι σύντομα < >.
  - Πατώντας <ENTER> όταν το σύμβολο [ ] είναι τονισμένο.

  Εάν το [ ] δεν είναι τονισμένο, γυρίστε το κουμπί **<TUNE/MENU>** στο [ ] και πατήστε **<ENTER>**.
- Απορρίψτε το τηλεφώνημα πατώντας < > παρατεταμένα ή επιλέγοντας [ ] από την οθόνη εισερχόμενου τηλεφωνήματος.

Στην διάρκεια μιας κλήσης:

Στην διάρκεια μιας κλήσης, κάνοντας κύλιση και πατώντας το **<ENTER>**, μπορείτε να κάνετε τις παρακάτω επιλογές:

- [#123] – Χρησιμοποιήστε το για να εισάγετε αριθμούς στην διάρκεια μιας κλήσης. Για παράδειγμα, εάν κατευθύνεστε από ένα αυτόματο τηλεφωνικό σύστημα για να καλέσετε έναν εσωτερικό αριθμό, το σύστημα θα στείλει τόνο που έχει σχέση με τον επιλεγμένο αριθμό.
- [ ] – Χρησιμοποιήστε το (εντολή μεταφοράς στην συσκευή), για να μεταφέρετε το τηλεφώνημα από το ηχοσύστημα στο κινητό σας τηλέφωνο.

Για να μεταφέρετε την κλήση πίσω στο hands-free μέσω του ηχοσυστήματος, επιλέξτε [🚗].

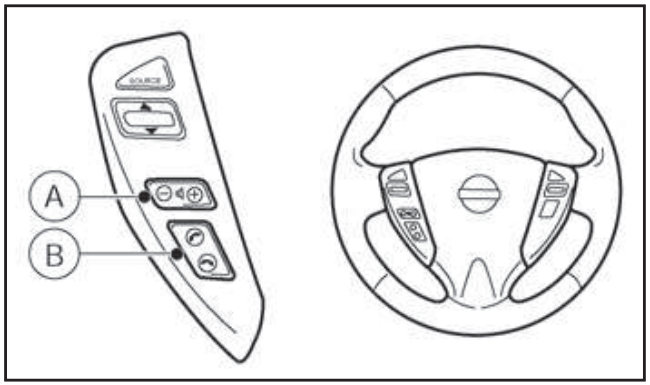

Διακόπτες στο τιμόνι για τον έλεγχο του τηλεφώνου

Μπορείτε να χειριστείτε το hands-free χρησιμοποιώντας τους διακόπτες στο τιμόνι.

Κουμπί ελέγχου έντασης:

Το κουμπί ελέγχου έντασης σας επιτρέπει να ρυθμίσετε την ένταση των ηχείων πατώντας τα κουμπιά <+> ή <–> (A) .

Κουμπί τηλεφώνου:

Τα κουμπιά <📞> και <📞> (B) μπορούν να χρησιμοποιηθούν ως εξής:

- Πατήστε το κουμπί <📞> για να δεχθείτε μία εισερχόμενη κλήση.
- Πατήστε το κουμπί <📞> για περισσότερο από 2 δευτερόλεπτα στην διάρκεια μίας εισερχόμενης κλήσης για να την απορρίψετε.
- Πατήστε το κουμπί <📞> για να τερματίσετε μία ενεργή κλήση.
- Πατήστε και κρατήστε για περισσότερα από 2 δευτερόλεπτα το κουμπί <📞> για να κάνετε και πάλι κλήση του τελευταίου αριθμού.

ΤΗΛΕΦΩΝΟ ΑΥΤΟΚΙΝΗΤΟΥ Ή CB

Όταν τοποθετείτε CB, ερασιτεχνικό ραδιόφωνο ή τηλέφωνο αυτοκινήτου στο αυτοκίνητό σας, βεβαιωθείτε ότι ακολουθήσατε τα παρακάτω καθώς ο νέος εξοπλισμός μπορεί να επηρεαστεί ανεπανόρθωτα το Σύστημα Ελέγχου του κινητήρα και τα άλλα ηλεκτρονικά εξαρτήματα.

ΠΡΟΣΟΧΗ

- **Κρατήστε την κεραία όσο το δυνατόν πιο μακριά από τον εγκέφαλο του αυτοκινήτου (ECU).**
- **Κρατήστε το καλώδιο της κεραίας περισσότερα από 20 εκατοστά μακριά από την καλωδίωση του Συστήματος Ελέγχου του κινητήρα. Μην περνάτε την καλωδίωση της κεραίας δίπλα από οποιαδήποτε άλλη καλωδίωση του αυτοκινήτου.**
- **Ρυθμίστε το ποσοστό διακύμανσης της κεραίας όπως συνιστάται από τον κατασκευαστή.**
- **Συνδέστε το καλώδιο γείωσης του ραδιοφώνου στο σασί του αμαξώματος.**
- **Για λεπτομέρειες αποτανθείτε σε εξουσιοδοτημένο συνεργείο Nissan ή εξειδικευμένο συνεργείο.**

5 Ξεκίνημα και οδήγηση

Πρόγραμμα «στρωσίματος».....5-3
Πριν βάλετε μπροστά τον κινητήρα.....5-3
Προφυλάξεις κατά το ξεκίνημα και την οδήγηση.....5-3
Καυσαέρια της εξάτμισης (Μονοξείδιο του άνθρακα).....5-3
Τριοδικός καταλύτης.....5-4
Σύστημα Παρακολούθησης Πίεσης Ελαστικών (TPMS).....5-5
Λειτουργία.....5-8
Επαναφορά TPMS.....5-9
Φροντίδα στην οδήγηση.....5-10
Ξεκίνημα με κρύο κινητήρα.....5-10
Φόρτωση αποσκευών.....5-10
Οδήγηση σε βρεγμένο δρόμο.....5-10
Οδήγηση τον χειμώνα.....5-10
Διακόπτης μίζας (μοντέλα χωρίς σύστημα Έξυπνου Κλειδιού).....5-10
Μηχανικό κιβώτιο ταχυτήτων.....5-10
Σαζμάν Xtronic (CVT).....5-11
Κλειδαριά τιμονιού.....5-11
Θέσεις κλειδιού.....5-11
Κουμπί μίζας.....5-12
Προφυλάξεις για την λειτουργία του κουμπιού της μίζας.....5-12
Σύστημα Έξυπνου Κλειδιού.....5-12
Θέσεις κουμπιού μίζας.....5-12
Κλειδαριά τιμονιού.....5-13
Άδεια μπαταρία Έξυπνου Κλειδιού.....5-14
Ξεκίνημα του κινητήρα.....5-14
Οδήγηση του αυτοκινήτου.....5-15
Οδήγηση με μηχανικό κιβώτιο ταχυτήτων.....5-15
Οδήγηση με Σαζμάν Xtronic (CVT).....5-16
Σύστημα λειτουργίας ECO (όπου υπάρχει).....5-20
Σύστημα Σβησίματος / Εκκίνησης (όπου υπάρχει).....5-21
Διακόπτης κλεισίματος (OFF) Συστήματος Σβησίματος / Εκκίνησης.....5-23
Cruise Control (όπου υπάρχει).....5-23
Προφυλάξεις για το Cruise Control.....5-23
Λειτουργίες του Cruise Control.....5-24
Περιοριστής ταχύτητας (όπου υπάρχει).....5-25
Λειτουργίες του περιοριστή ταχύτητας.....5-25
Ηλεκτρονικό Πρόγραμμα Ευστάθειας (ESP) (όπου υπάρχει)..5-27
Διακόπτης κλειστού ESP.....5-28
Σύστημα Προειδοποίησης Νεκρού Σημείου (BSW) / Προειδοποίησης Εκκίνησης Λωρίδας (LDW).....5-29
Λειτουργία του συστήματος BSW.....5-29
Καταστάσεις οδήγησης του συστήματος BSW.....5-31
Λειτουργία του συστήματος LDW.....5-32
Κατάσταση προσωρινής απενεργοποίησης BSW/LDW..5-34
Αυτόματη απενεργοποίηση BSW/LDW.....5-34
Δυσλειτουργία BSW/LDW.....5-34
Συντήρηση της μονάδας της κάμερας.....5-34
Παρκάρισμα.....5-35
Ρυμούλκηση τρέιλερ (όπου υπάρχει).....5-36
Προφυλάξεις λειτουργίας.....5-36
Πίεση ελαστικών.....5-37
Αλυσίδες ασφαλείας.....5-37
Φρένα τρέιλερ.....5-37
Ανίχνευση τρέιλερ (όπου υπάρχει).....5-37
Τοποθέτηση του κοτσαδόρου.....5-38

Σύστημα ηλεκτρικά υποβοηθούμενου τιμονιού 5-38
Σύστημα φρένων 5-39
Προφυλάξεις για τα φρένα.....5-39
Υποβοήθηση φρένων (όπου υπάρχει) 5-40
Σύστημα αντιμπλοκαρίσματος φρένων (ABS).....5-40
Χρήση του συστήματος 5-40
Λειτουργία αυτοδιάγνωσης 5-40
Κανονική λειτουργία.....5-41
Ασφάλεια του αυτοκινήτου 5-41
Οδήγηση σε κρύο καιρό 5-42
Μπαταρία.....5-42
Ψυκτικό υγρό κινητήρα.....5-42
Εξοπλισμός ελαστικών.....5-42
Ειδικός εξοπλισμός για τον χειμώνα 5-43
Χειρόφρενο.....5-43
Προστασία από την διάβρωση 5-43

ΠΡΟΓΡΑΜΜΑ «ΣΤΡΩΣΙΜΑΤΟΣ»

Για να εξασφαλίσετε την μελλοντική αξιοπιστία και οικονομική λειτουργία του καινούργιου αυτοκινήτου σας, ακολουθήστε τις παρακάτω οδηγίες στην διάρκεια των πρώτων 1.600 χιλιομέτρων. Εάν δεν τις ακολουθήσετε μπορεί να έχετε σαν αποτέλεσμα μειωμένη ζωή του κινητήρα και μειωμένη απόδοσή του.

- Αποφύγετε να οδηγείτε για πολύ ώρα με σταθερή ταχύτητα, είτε αργά είτε γρήγορα.
- Μην λειτουργείτε τον κινητήρα πάνω από τις 4.000 στροφές.
- Μην κόβετε τελείως το γκάζι για να επιταχύνετε στην συνέχεια με καμία ταχύτητα.
- Αποφύγετε τις απότομες εκκινήσεις.
- Αποφύγετε όσο γίνεται το απότομο φρενάρισμα.

ΣΗΜΕΙΩΣΗ

Τα μοντέλα με κινητήρα K9K θα επιτύχουν το μέγιστο της απόδοσής τους μόνο μετά τα πρώτα περίπου 5.000 χλμ.

ΠΡΙΝ ΒΑΛΕΤΕ ΜΠΡΟΣΤΑ ΤΗΝ ΚΙΝΗΤΗΡΑ

ΠΡΟΕΙΔΟΠΟΙΗΣΗ

Τα χαρακτηριστικά οδήγησης του αυτοκινήτου σας μπορούν να αλλάξουν σημαντικά από την προσθήκη οποιουδήποτε φορτίου (και την κατανομή του φορτίου) και από την προσθήκη προαιρετικού εξοπλισμού (κοτσαδόρος, σχάρα οροφής κλπ.). Ο τρόπος και η ταχύτητα της οδήγησής σας θα πρέπει να ρυθμίζονται ανάλογα. Ιδιαίτερα όταν μεταφέρετε βαριά φορτία, η ταχύτητά σας θα πρέπει να μειώνεται αισθητά.

- Βεβαιωθείτε ότι δεν υπάρχουν εμπόδια γύρω από το αυτοκίνητο.
- Ελέγξτε οπτικά την εμφάνιση και την κατάσταση των ελαστικών. Μετρήστε και ελέγξτε εάν είναι σωστή η πίεση των ελαστικών.
- Ελέγξτε εάν είναι καθαρά όλα τα παράθυρα και τα φώτα.
- Ρυθμίστε το κάθισμα και το προσκέφαλο του καθίσματος.
- Ρυθμίστε την θέση του εσωτερικού και των εξωτερικών καθρεπτών.
- Δέστε την ζώνη σας και ζητήστε από τους υπόλοιπους επιβάτες να κάνουν το ίδιο.
- Ελέγξτε ότι όλες οι πόρτες έχουν κλείσει.
- Ελέγξτε την λειτουργία των προειδοποιητικών φώτων όταν ο διακόπτης της μίζας είναι στην θέση ON.
- Τα σημεία συντήρησης που αναφέρονται στο κεφάλαιο «8. Συντήρηση και κάντε το μόνος σας» θα πρέπει να ελέγχονται περιοδικά.

ΠΡΟΦΥΛΑΞΕΙΣ ΚΑΤΑ ΤΟ ΞΕΚΙΝΗΜΑ ΚΑΙ ΤΗΝ ΟΔΗΓΗΣΗ

ΠΡΟΕΙΔΟΠΟΙΗΣΗ

- **Ποτέ μην αφήνετε παιδιά, ανήμπορους ενήλικες ή ζώα μόνα τους μέσα στο αυτοκίνητο. Μπορεί κατά λάθος να ενεργοποιήσουν τους διακόπτες ή τους μοχλούς και να εμπλακούν σε σοβαρό ατύχημα ή να τραυματιστούν. Τις ζεστές ημέρες με ήλιο οι θερμοκρασίες που αναπτύσσονται μέσα στο κλειστό αυτοκίνητο μπορούν γρήγορα να γίνουν πολύ υψηλές ώστε να προκαλέσουν σοβαρό ή και θανάσιμο τραυματισμό σε ανθρώπους και ζώα.**
- **Ασφαλίστε καλά όλο το φορτίο για να αποφύγετε την μετακίνηση ή μετατόπισή του. Μην τοποθετείται φορτία που το ύψος τους υπερβαίνει το ύψος από τις πλάτες των καθισμάτων. Σε περίπτωση απότομου φρεναρίσματος ή ατυχήματος το ανασφάλιστο φορτίο θα μπορούσε να προκαλέσει τραυματισμό.**

ΚΑΥΣΑΕΡΙΑ ΤΗΣ ΕΞΑΤΜΙΣΗΣ (Μονοξείδιο του άνθρακα)

ΠΡΟΕΙΔΟΠΟΙΗΣΗ

- **Μην αναπνέετε τα καυσαέρια της εξάτμισης. Περιέχουν άχρωμο και άοσμο μονοξείδιο του άνθρακα. Το μονοξείδιο του άνθρακα είναι επικίνδυνο. Μπορεί να προκαλέσει λιποθυμία ή θάνατο.**
- **Εάν υποπτεύεστε ότι τα καυσαέρια της εξάτμισης εισέρχονται στον χώρο του αυ-**

τοκινήτου, οδηγείστε με ανοιχτά όλα τα παράθυρα και πηγαίνετε το αυτοκίνητο για έλεγχο αμέσως.

- **Μην αφήνετε τον κινητήρα να λειτουργεί σε κλειστούς χώρους όπως γκαράζ.**
- **Μην παρκάρετε το αυτοκίνητο για πολύ ώρα αφήνοντας τον κινητήρα να δουλεύει.**
- **Κρατήστε την πίσω πόρτα κλειστή όταν οδηγείτε, διαφορετικά τα καυσαέρια της εξάτμισης μπορεί να μπουν μέσα στον χώρο των επιβατών. Εάν πρέπει να οδηγήσετε με την πίσω πόρτα ανοικτή, ακολουθήστε τις παρακάτω προφυλάξεις:**
  - **Ανοίξτε όλα τα παράθυρα.**
  - **Βάλτε το κουμπί ανακυκλοφορίας αέρα στην θέση OFF και το κουμπί ελέγχου ανεμιστήρα στην μέγιστη θέση για να κυκλοφορήσει ο αέρας.**
- **Εάν ηλεκτρικά καλώδια ή άλλα καλώδια σύνδεσης πρέπει να περάσουν στο τρέιλερ μέσω του λάστιχου της πίσω πόρτας ή μέσω του αμαξώματος, ακολουθήστε τις συστάσεις του κατασκευαστή για να αποφύγετε την είσοδο μονοξειδίου του άνθρακα μέσα στο αυτοκίνητο.**
- **Εάν πρέπει να προστεθεί ειδικός εξοπλισμός αμαξώματος ή άλλος εξοπλισμός για αναμόρφωση ή άλλη χρήση, ακολουθήστε την σύσταση του κατασκευαστή για να αποφύγετε την είσοδο μονοξειδίου του άνθρακα στο αυτοκίνητο. (Ορισμένες συσκευές αναμόρφωσης όπως κουζίνες, ψυγεία, καλοριφέρ κλπ μπορούν επίσης να παράγουν μονοξείδιο του άνθρακα).**
- **Το σύστημα εξάτμισης και το αμάξωμα θα πρέπει να ελέγχονται από εξουσιοδοτημένο συνεργείο Nissan ή εξειδικευμένο συνεργείο όποτε:**
  - **Το αυτοκίνητο σηκώνεται για συντήρηση.**
  - **Υποπτεύεστε ότι τα καυσαέρια της εξάτμισης μπαίνουν στον χώρο των επιβατών.**
  - **Παρατηρείτε κάποια αλλαγή στον ήχο που κάνει το σύστημα της εξάτμισης.**
  - **Είχατε κάποιο ατύχημα κατά το οποίο έπαθε ζημιά το σύστημα της εξάτμισης, το κάτω μέρος του σασί ή το πίσω μέρος του αυτοκινήτου.**

ΤΡΙΟΔΙΚΟΣ ΚΑΤΑΛΥΤΗΣ

⚠ ΠΡΟΕΙΔΟΠΟΙΗΣΗ

- **Τα καυσαέρια και το σύστημα της εξάτμισης είναι πολύ ζεστά. Κρατήστε ανθρώπους, ζώα και εύφλεκτα υλικά μακριά από τα εξαρτήματα του συστήματος της εξάτμισης.**
- **Μην σταματάτε ή παρκάρετε το αυτοκίνητο πάνω σε εύφλεκτα υλικά όπως το ξερό γρασίδι, χαρτιά ή κουρέλια γιατί μπορεί να πάρουν φωτιά εύκολα.**

Ο τριοδικός καταλύτης είναι ένα εξάρτημα ελέγχου καυσαερίων που έχει τοποθετηθεί στο σύστημα της εξάτμισης. Τα καυσαέρια της εξάτμισης καίγονται σε υψηλές θερμοκρασίες μέσα στον καταλυτικό μετατροπέα για να μπορέσουν να μειωθούν αυτά που προκαλούν ρύπανση.

ΠΡΟΣΟΧΗ

- **Μην χρησιμοποιείτε βενζίνη με μόλυβδο. (Δείτε το «Συνιστώμενα καύσιμα / λιπαντικά και περιεκτικότητες» στο κεφάλαιο «9. Τεχνικές πληροφορίες». Τα κατάλοιπα από την βενζίνη με μόλυβδο θα μειώσουν σοβαρά την ικανότητα του τριοδικού καταλύτη να βοηθά στην μείωση των καυσαερίων που προκαλούν ρύπανση και / ή κάνουν ζημιά στον τριοδικό καταλύτη.**
- **Έχετε τον κινητήρα σας πάντα σωστά ρυθμισμένη. Δυσλειτουργίες στο σύστημα ανάφλεξης, στο σύστημα έγχυσης, ή στα ηλεκτρικά συστήματα μπορεί να προκαλέσει ροή πολύ πλούσιου μείγματος στον καταλύτη προκαλώντας την υπερθέρμανσή του. Μην συνεχίσετε να οδηγείτε εάν ο κινητήρας ρετάρει ή επισημάνετε απώλεια στην απόδοση ή άλλα σημάδια ασυνήθιστης λειτουργίας. Πρέπει να πάτε το αυτοκίνητο για έλεγχο σε εξουσιοδοτημένο συνεργείο Nissan.**
- **Αποφύγετε την οδήγηση με εξαιρετικά χαμηλή στάθμη καυσίμου. Εάν μείνετε από καύσιμο ο κινητήρας θα ρετάρει προκαλώντας ζημιά στον τριοδικό καταλύτη.**
- **Μην μαρσάρετε τον κινητήρα όταν την ζεσταίνετε.**
- **Μην σπρώχνετε ή ρυμουλκείτε το αυτοκίνητο για να βάλετε μπροστά τον κινητήρα.**

ΣΥΣΤΗΜΑ ΠΑΡΑΚΟΛΟΥΘΗΣΗΣ ΠΙΕΣΗΣ ΕΛΑΣΤΙΚΩΝ (TPMS)

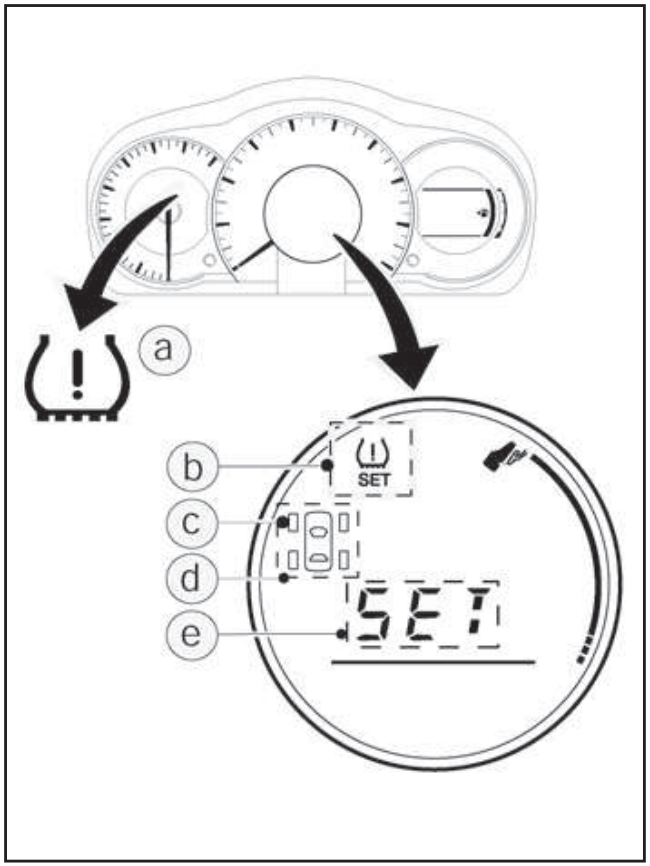

(a) Ενδεικτικό φως TPMS

(b) Ενδεικτικό φως ορισμού TPMS

(c) Ενδεικτικό φως θέσης ελαστικού

(d) Ενδεικτικό φως θέσης ελαστικού TPMS

(e) Ένδειξη SET (μόνο στην διαδικασία επαναφοράς)

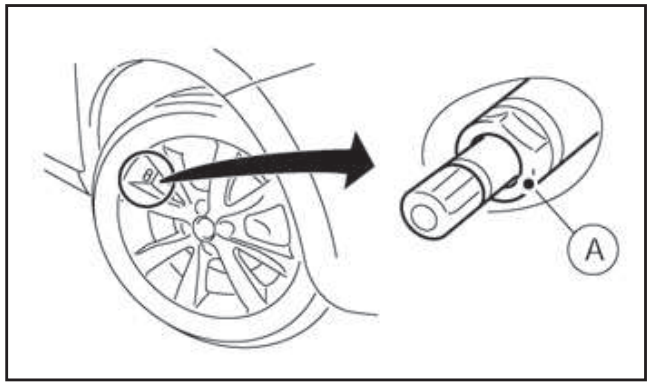

(A) Βαλβίδα ελαστικού με αισθητήρα

Το σύστημα παρακολούθησης πίεσης ελαστικών, παρακολουθεί την πίεση στα ελαστικά και των τεσσάρων τροχών ενώ το αυτοκίνητο είναι σε κίνηση, χρησιμοποιώντας ηλεκτρονικό σύστημα τροχού στα ελαστικά. Εάν υπάρξει απώλεια πίεσης, το σύστημα θα προειδοποιήσει τον οδηγό χρησιμοποιώντας μία οπτική προειδοποίηση. Κάθε αισθητήρας TPMS (A) έχει καταχωρημένη θέση στον τροχό και στέλνει ασύρματα τα δεδομένα πίεσης και θερμοκρασίας σε έναν δέκτη μέσα στο αυτοκίνητο.

Κάθε ελαστικό, συμπεριλαμβανομένης της ρεζέρβας (εάν υπάρχει), θα πρέπει να ελέγχεται μία φορά τον μήνα όταν είναι κρύο και φουσκωμένο στην πίεση που συνιστάται από τον κατασκευαστή του αυτοκινήτου και αναφέρεται στο πινακιδάκι με τις πιέσεις ελαστικών που βρίσκεται στο αυτοκίνητο. (Εάν το αυτοκίνητό σας έχει ελαστικά διαφορετικού μεγέθους από αυτό που αναφέρεται στο πινακιδάκι του αυτοκινήτου ή το πινακιδάκι με τις πιέσεις των ελαστικών, θα πρέπει να προσδιορίσετε την σωστή πίεση για αυτά τα ελαστικά).

Το Σύστημα Παρακολούθησης Πίεσης Ελαστικών (TPMS) ελέγχει το ενδεικτικό φως TPMS (a) που ανάβει όταν ένα ή περισσότερα από τα ελαστικά σας είναι σημαντικά ξεφούσκωτο. Αντίστοιχα, όταν ανάβει το ενδεικτικό φως TPMS, θα πρέπει να σταματήσετε και να ελέγξετε τα ελαστικά το συντομότερο και να τα φουσκώσετε στην σωστή πίεση. Η οδήγηση με αρκετά ξεφούσκωτο ελαστικό προκαλεί υπερθέρμανση του ελαστικού και μπορεί να οδηγήσει σε σκάσιμό του. Επίσης η χαμηλή πίεση των ελαστικών μειώνει την οικονομία του καυσίμου και την διάρκεια ζωής του πέλματος του ελαστικού και μπορεί να επηρεάσει τον χειρισμό του αυτοκινήτου και την ικανότητα φρεναρίσματός του.

Παρακαλούμε σημειώστε ότι το TPMS δεν υποκαθιστά την σωστή συντήρηση των ελαστικών. Είναι ευθύνη του οδηγού να διατηρεί την σωστή πίεση των ελαστικών ακόμη και εάν το ξεφούσκωμα δεν έχει φτάσει το επίπεδο που ενεργοποιεί το ενδεικτικό φως TPMS (a).

Το ενδεικτικό φως TPMS αναβοσβήνει για μία σύντομη χρονική περίοδο και μετά ανάβει συνεχόμενα εάν το σύστημα δεν λειτουργεί σωστά. Αυτή η σειρά θα συνεχίσει κάθε φορά που βάζετε μπροστά το αυτοκίνητο και για όσο συνεχίζεται η δυσλειτουργία. Όταν η ένδειξη δυσλειτουργίας ανάβει το σύστημα μπορεί να μην είναι ικανό να ανιχνεύσει την χαμηλή πίεση των

ελαστικών όπως είναι ο προορισμός του. Δυσλειτουργία του TPMS μπορεί να προκύψει για διάφορους λόγους, συμπεριλαμβανομένης της τοποθέτησης άλλων ελαστικών ή τροχών στο αυτοκίνητο που δεν επιτρέπουν στο TPMS να λειτουργήσει σωστά. Ελέγχετε πάντα την το ενδεικτικό φως TPMS μετά την αντικατάσταση ενός ή περισσοτέρων ελαστικών ή τροχών στο αυτοκίνητό σας για να βεβαιωθείτε ότι τα ελαστικά αντικατάστασης και οι τροχοί επιτρέπουν στο TPMS να συνεχίσει να λειτουργεί σωστά.

- Το TPMS δεν παρακολουθεί την πίεση του ελαστικού της ρεζέρβας.
- Το TPMS θα ενεργοποιηθεί μόνο όταν το αυτοκίνητο κινείται με πάνω από 25 χλμ / ώρα. Επίσης, αυτό το σύστημα μπορεί να μην ανιχνεύσει ξαφνική πτώση της πίεσης του ελαστικού (για παράδειγμα σκασμένο λάστιχο κατά την οδήγηση).
- Το ενδεικτικό φως TPMS μπορεί να μην σβήσει αυτόματα όταν ρυθμίσετε την πίεση του ελαστικού. **Αφού φουσκώσετε το ελαστικό στην συνιστώμενη πίεση κρύου ελαστικού**, κάνετε επαναφορά των πιέσεων ελαστικών που είναι καταχωρημένες στο αυτοκίνητό σας και σβήστε το ενδεικτικό φως TPMS. Μετά οδηγήστε το αυτοκίνητο με ταχύτητα πάνω από 25 χλμ / ώρα για να ενεργοποιήσετε το καλιμπράρισμα του TPMS. Δείτε το «Επαναφορά TPMS» στο κεφάλαιο «5. Ξεκίνημα και οδήγηση».
- Ανάλογα με την αλλαγή στην εξωτερική θερμοκρασία, το ενδεικτικό φως TPMS μπορεί να ανάψει ακόμη και εάν η πίεση του ελαστικού έχει ρυθμιστεί σωστά. Όταν τα ελαστικά θα είναι κρύα, ρυθμίστε την πίεση του ελαστικού στην συνιστώμενη πίεση ΚΡΥΟΥ ελαστικού και πάλι και μετά επαναφέρετε το TPMS.

  Για περισσότερες πληροφορίες δείτε το «Επαναφορά TPMS» στο κεφάλαιο «2. Όργανα και χειριστήρια».

ΠΡΟΕΙΔΟΠΟΙΗΣΗ

- **Εάν το σύστημα TPMS δεν λειτουργεί σωστά, επισκεφθείτε το ταχύτερο δυνατό εξουσιοδοτημένο συνεργείο Nissan ή εξειδικευμένο συνεργείο.**
- **Εάν το ενδεικτικό φως TPMS ανάβει ενώ οδηγείτε:**
  - **αποφύγετε τους απότομους χειρισμούς του τιμονιού**
  - **αποφύγετε το απότομο φρενάρισμα**
  - **μειώστε την ταχύτητα του αυτοκινήτου**
  - **βγείτε από τον δρόμο σε ασφαλές σημείο**
  - **σταματήστε το αυτοκίνητο το δυνατό συντομότερο.**
- **Η οδήγηση με λάστιχα με χαμηλή πίεση μπορεί να δημιουργήσει μόνιμη ζημιά στα λάστιχα και αυξάνει την πιθανότητα σκασίματος ελαστικού. Μπορεί να προκληθεί σοβαρή ζημιά στο αυτοκίνητο που να οδηγήσει σε ατύχημα και σοβαρό τραυματισμό.**
- **Ελέγχετε την πίεση και στα τέσσερα ελαστικά. Ρυθμίζετε την πίεση στην συνιστώμενη πίεση ΚΡΥΩΝ ελαστικών που φαίνεται στο πινακιδάκι των ελαστικών ώστε να σβήσει το ενδεικτικό φως πίεσης ελαστικών. Εάν έχετε σκασμένο λάστιχο, αντικαταστήστε το με την ρεζέρβα το συντομότερο δυνατό. (Δείτε το «Σκασμένο λάστιχο» στο κεφάλαιο «6. Σε περίπτωση ανάγκης» για την αλλαγή του σκασμένου ελαστικού).**
- **Όταν βάλετε την ρεζέρβα ή αλλάξετε τον τροχό, το TPMS δεν θα λειτουργήσει και το ενδεικτικό φως TPMS θα αναβοσβήσει για περίπου 1 λεπτό. Το φως θα παραμείνει αναμμένο μετά το 1 λεπτό. Βεβαιωθείτε ότι ακολουθήσατε όλες τις οδηγίες για την αντικατάσταση του τροχού και την σωστή τοποθέτηση του συστήματος TPMS.**
- **Η αντικατάσταση των ελαστικών με άλλα διαφορετικών προδιαγραφών από αυτά που ορίζει η NISSAN θα μπορούσε να επηρεάσει την σωστή λειτουργία του TPMS.**
- **Μπορείτε να χρησιμοποιήσετε το Γνήσιο NISSAN Στεγανοποιητικό Κιτ Επισκευής Ελαστικού ή ισάξιο την προσωρινή επισκευή του ελαστικού σας. Μην βάζετε οποιοδήποτε άλλο υγρό ελαστικών ή στεγανοποιητικό ελαστικού αεροζόλ μέσα στα ελαστικά καθώς αυτό μπορεί να προκαλέ-**

σει δυσλειτουργία στους αισθητήρες πίεσης των ελαστικών.

- Η NISSAN συνιστά να χρησιμοποιείτε μόνο το Γνήσιο NISSAN Στεγανοποιητικό Ανάγκης Ελαστικών. Τα άλλα στεγανοποιητικά μπορεί να κάνουν ζημιά στην φλάντζα της βαλβίδας με αποτέλεσμα την απώλεια πίεσης αέρα. Μετά την χρήση στεγανοποιητικού επισκευής ελαστικού επισκεφθείτε ένα εξουσιοδοτημένο συνεργείο Nissan ή εξειδικευμένο συνεργείο το συντομότερο δυνατό (για τα μοντέλα που είναι εξοπλισμένα με κιτ επισκευής ανάγκης ελαστικού).

ΠΡΟΣΟΧΗ

- Το TPMS μπορεί να μην λειτουργήσει κανονικά όταν οι τροχοί είναι εξοπλισμένοι με αλυσίδες χιονιού ή οι τροχοί είναι θαμμένοι στο χιόνι.
- Μην τοποθετείτε μεταλλικό φιλμ ή άλλα μεταλλικά μέρη (κεραία κλπ) στα παράθυρα. Αυτό μπορεί να προκαλέσει κακή λήψη των σημάτων από τους αισθητήρες πίεσης ελαστικών και το TPMS δεν θα λειτουργεί σωστά.

  Ορισμένες μονάδες και μεταδότες μπορεί προσωρινά να παρεμβληθούν στην λειτουργία του TPMS και να προκαλέσουν το ενδεικτικό φως του TPMS να ανάψει. Ορισμένα παραδείγματα είναι:

  – Εγκαταστάσεις ή ηλεκτρικές συσκευές που χρησιμοποιούν παρόμοιες ραδιοσυχνότητες κοντά στο αυτοκίνητο.
  – Εάν ένας μεταδότης που είναι καθορισμένος σε παρόμοιες συχνότητες χρησιμοποιείται μέσα ή κοντά στο αυτοκίνητο.
  – Εάν ένας υπολογιστής (ή παρόμοιος εξοπλισμός) ή ένας μετατροπέας DC/AC χρησιμοποιείται μέσα ή κοντά στο αυτοκίνητο.
- Όταν φουσκώνετε τα ελαστικά και ελέγχεται την πίεση των ελαστικών ποτέ μην λυγίζετε τις βαλβίδες.
- Για την στερέωση των αισθητήρων TPMS στους τροχούς έχουν τοποθετηθεί ειδικές αλουμινένιες βαλβίδες. Ο αισθητήρας TPMS είναι στερεωμένος στους τροχούς με ένα παξιμάδι. Το παξιμάδι χρειάζεται σωστή τοποθέτηση με δύναμη σφυξίματος των 7,5 +/- 0,5 Nm. Εάν ο αισθητήρας TPMS σφιχτεί υπερβαίνοντας το όριο, υπάρχει μία πιθανότητα να πάθει ζημιά η στεφάνη του αισθητήρα. Εάν ο αισθητήρας σφιχτεί κάτω από το όριο, υπάρχει η πιθανότητα να υπάρξει διαρροή αέρα.
- Χρησιμοποιήστε γνήσιες Nissan ή ισάξιες τάπες βαβλίδων που συμμορφώνονται με τις προδιαγραφές που έχουν οι τάπες βαλβίδων που είναι τοποθετημένες από το εργοστάσιο.
- Μην χρησιμοποιείτε μεταλλικές τάπες βαλβίδων.
- Βάλτε σωστά τις τάπες των βαλβίδων. Χωρίς τις τάπες των βαλβίδων μπορεί να πάθουν ζημιά οι βαλβίδες και οι αισθητήρες του συστήματος παρακολούθησης πίεσης ελαστικών.
- Μην κάνετε ζημιά στις βαλβίδες και τους αισθητήρες όταν αποθηκεύετε τους τροχούς ή τοποθετείτε διαφορετικά ελαστικά.
- Αντικαθιστάτε τον δακτύλιο του αισθητήρα και την φλάντζα κάθε έξι χρόνια (για παράδειγμα στην αλλαγή των ελαστικών). Όταν έχουν αφαιρεθεί οι δακτύλιοι των αισθητήρων και οι φλάντζες δεν μπορούν να χρησιμοποιηθούν πάλι και πρέπει να αντικατασταθούν. Οι αισθητήρες TPMS μπορούν να χρησιμοποιηθούν πάλι.

Πληροφορίες στους μετρητές

Ενδεικτικά φώτα TPMS	Πιθανή αιτία	Συνιστώμενη ενέργεια
	Χαμηλή πίεση ελαστικού	1. Φουσκώστε το ελαστικό στην σωστή πίεση. 2. Επαναφέρετε το TPMS. Δείτε το «Επαναφορά TPMS» στο παρόν κεφάλαιο.
	Δεν έχει ανιχνευτεί γνήσιος αισθητήρας TPMS της Nissan σε έναν ή περισσότερους τροχούς	Ελέγξτε εάν υπάρχουν οι αισθητήρες TPMS. Εάν λείπει κάποιος αισθητήρας TPMS προσθέστε Γνήσιο αισθητήρα TPMS της NISSAN.
	Λόγω εξωτερικών πηγών υπάρχει παρεμβολή στη επικοινωνία ανάμεσα στους αισθητήρες TPMS των τροχών και τον δέκτη TPMS.	Οδηγήστε μακριά από την περιοχή ή την παρεμβολή
	Δυσλειτουργία τμημάτων του TPMS	Εάν το πρόβλημα επιμένει αποτανθείτε σε εξουσιοδοτημένο συνεργείο Nissan ή εξειδικευμένο συνεργείο

Ενεργοποίηση

Με τον διακόπτη της μίζας στην θέση ON, όταν το αυτοκίνητο αρχίσει να κινείται παρακολουθείται η πίεση των ελαστικών.

Αναγνώριση ταυτότητας και θέση αισθητήρα TPMS

Όταν έχετε αλλάξει τους αισθητήρες πίεσης ελαστικών, το σύστημα TPMS αναγνωρίζει τους αισθητήρες νέου ή διαφορετικού τύπου και θα τους συγχρονίσει αυτόματα ενώ οδηγείτε.

- Καταχώριση νέου αισθητήρα TPMS

  Αφού προσθέσετε έναν αισθητήρα TPMS στο αυτοκίνητο, οδηγήστε το όχημα για αρκετά λεπτά με ταχύτητα ανάμεσα στα 25 και τα 100 χλμ/ώρα. Η ταυτότητα και η θέση του αισθητήρα TPMS θα ανιχνευτεί αυτόματα και ο νέος αισθητήρας TPMS θα καταχωρηθεί.

- Μετά την περιστροφή των ελαστικών

  Μετά την αλλαγή θέσης των αισθητήρων TPMS στο αυτοκίνητο, οδηγήστε το όχημα για αρκετά λεπτά με ταχύτητα ανάμεσα στα 25 και τα 100 χλμ/ώρα. Η ταυτότητα και η θέση του αισθητήρα TPMS θα ανιχνευτεί αυτόματα και ο νέος αισθητήρας TPMS θα καταχωρηθεί.

ΣΗΜΕΙΩΣΗ

Το TPMS μπορεί να μην καλιμπραριστεί εάν έχουν εφαρμογή μία η περισσότερες από τις

ακόλουθες συνθήκες:

- **Κακή κατάσταση του δρόμου**
- **Το TPMS δεν λαμβάνει σωστά δεδομένα από τους αισθητήρες πίεσης ελαστικών**
- **Οδηγείτε με κάτω από 25 χλμ/ώρα**
- **Οδηγείτε με πάνω από 100 χλμ/ώρα**
- **Μεγάλη επιτάχυνση**
- **Μεγάλη επιβράδυνση**
- **Οδήγηση σταμάτα – ξεκίνα ή με κύματα κίνησης**

ΕΠΑΝΑΦΟΡΑ TPMS

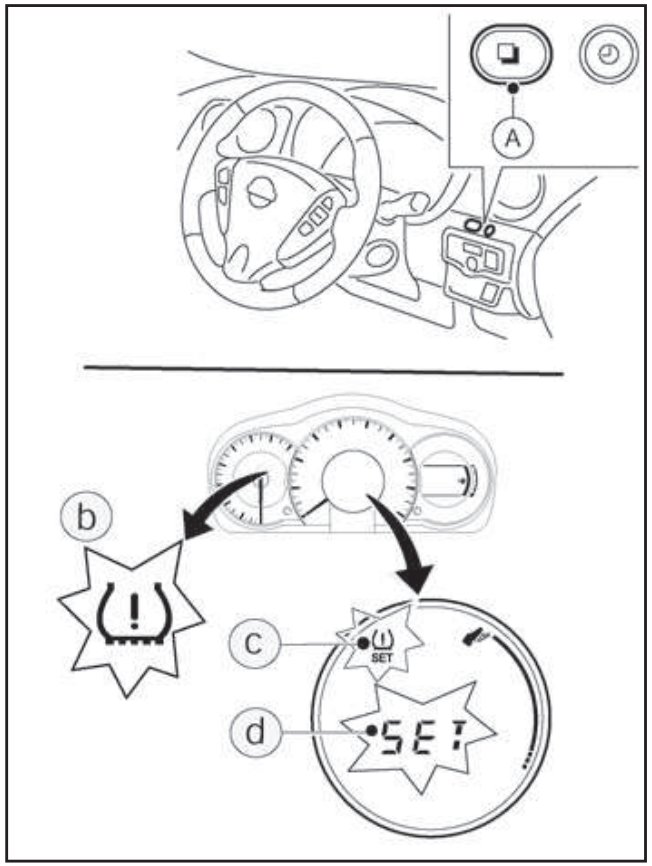

Η διαδικασία είναι απαραίτητη όταν:

- Έχει ρυθμιστεί η πίεση ενός ή περισσότερων ελαστικών
- Τα ελαστικά έχουν περιστραφεί

Αφού έχετε φουσκώσει το ελαστικό στην πίεση για το ΚΡΥΟ ελαστικό:

1. **Βεβαιωθείτε ότι ο διακόπτης της μίζας είναι στην θέση ON και ο κινητήρας δεν λειτουργεί.**
2. Πατήστε το κουμπί (a) επαναλαμβανόμενα έως ότου εμφανιστεί το φως (c).
3. Πατήστε και κρατήστε το (a) (για τουλάχιστον 3 δευτερόλεπτα) έως ότου το (c) και το (d) αναβοσβήσουν 3 φορές και μετά σβήσουν. Επίσης θα σβήσει το ενδεικτικό φως TPMS (b).
4. Οδηγήστε το αυτοκίνητο για αρκετά λεπτά με ταχύτητα ανάμεσα στα 25 και τα 100 χλμ/ώρα. Οι νέες πιέσεις και θερμοκρασία ελαστικών αποθηκεύεται. Το TPMS έχει τώρα επανέλθει.

ΣΗΜΕΙΩΣΗ

Το TPMS μπορεί να μην καλιμπραριστεί εάν έχουν εφαρμογή μία η περισσότερες από τις ακόλουθες συνθήκες:

- **Κακή κατάσταση του δρόμου**
- **Το TPMS δεν λαμβάνει σωστά δεδομένα από τους αισθητήρες πίεσης ελαστικών**
- **Οδηγείτε με κάτω από 25 χλμ/ώρα**
- **Οδηγείτε με πάνω από 100 χλμ/ώρα**
- **Μεγάλη επιτάχυνση**
- **Μεγάλη επιβράδυνση**
- **Οδήγηση σταμάτα – ξεκίνα ή με κύματα κίνησης**

ΦΡΟΝΤΙΔΑ ΣΤΗΝ ΟΔΗΓΗΣΗ

Θεωρείται αυτονόητο ότι πρέπει να οδηγείτε το αυτοκίνητό σας προσαρμοζόμενοι στις συνθήκες τόσο για την ασφάλεια όσο και για την άνεσή σας. Σαν οδηγός, θα πρέπει να είστε αυτός που γνωρίζει καλύτερα πως να οδηγήσει ανάλογα με τις περιστάσεις.

ΞΕΚΙΝΗΜΑ ΜΕ ΚΡΥΟ ΚΙΝΗΤΗΡΑ

Λόγω του υψηλού ρελαντί όταν ο κινητήρας είναι κρύος, θα πρέπει να είστε ιδιαίτερα προσεκτικός όταν αλλάζετε ταχύτητα μόλις βάλετε μπροστά το αυτοκίνητο και κατά την διάρκεια της περιόδου προθέρμανσης του κινητήρα.

ΦΟΡΤΩΣΗ ΤΩΝ ΑΠΟΣΚΕΥΩΝ

Τα φορτία, η κατανομή τους και η χρήση εξαρτημάτων (κοτσαδόρος, σχάρα οροφής κλπ.) θα αλλάξουν σημαντικά τα χαρακτηριστικά οδήγησης του αυτοκινήτου σας. Το στυλ της οδήγησης και η ταχύτητα θα πρέπει να αλλάξουν σύμφωνα με τις περιστάσεις.

ΟΔΗΓΗΣΗ ΣΕ ΒΡΕΓΜΕΝΟ ΔΡΟΜΟ

- Αποφύγετε τις απότομες εκκινήσεις και επιταχύνσεις και τα απότομα φρεναρίσματα.
- Αποφύγετε να στρίβετε ή να αλλάζετε λωρίδα απότομα.
- Θα πρέπει να κρατάτε μεγαλύτερη απόσταση από τα προπορευόμενα αυτοκίνητα.

Όταν το νερό καλύπτει την επιφάνεια του δρόμου με λακκούβες ή μικρά ρυάκια κλπ., μειώστε ταχύτητα για να αποφύγετε το γλίστρημα πάνω στο νερό που θα προκαλέσει απώλεια του ελέγχου του αυτοκινήτου. Τα φαγωμένα λάστιχα αυξάνουν τον κίνδυνο.

ΟΔΗΓΗΣΗ ΣΕ ΧΕΙΜΕΡΙΝΕΣ ΣΥΝΘΗΚΕΣ

- Οδηγείτε προσεκτικά.
- Αποφύγετε τις απότομες εκκινήσεις, τις απότομες επιταχύνσεις και τα απότομα φρεναρίσματα.
- Αποφύγετε τις απότομες στροφές ή αλλαγές λωρίδας.
- Αποφύγετε τους απότομους χειρισμούς του τιμονιού.
- Θα πρέπει να κρατάτε μεγαλύτερη απόσταση από τα προπορευόμενα αυτοκίνητα.

ΔΙΑΚΟΠΤΗΣ ΜΙΖΑΣ (μοντέλο χωρίς σύστημα Έξυπνου Κλειδιού)

ΠΡΟΕΙΔΟΠΟΙΗΣΗ

Ποτέ μην αφαιρείτε το κλειδί ή γυρίζετε τον διακόπτη της μίζας στην θέση LOCK ενώ οδηγείτε. Το τιμόνι θα κλειδώσει και μπορεί ο οδηγός να χάσει τον έλεγχο του αυτοκινήτου. Αυτό θα μπορούσε να έχει σαν αποτέλεσμα σοβαρή ζημιά στο αυτοκίνητο ή προσωπικό τραυματισμό.

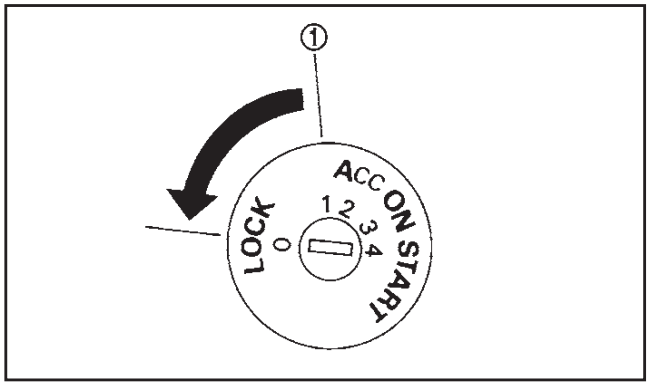

(1) OFF

Ο διακόπτης περιλαμβάνει μία μονάδα κλειδαριάς τιμονιού.

Η θέση OFF (1) είναι ανάμεσα στην θέση LOCK και ACC, αν και δεν είναι σημειωμένη πάνω στον διακόπτη της μίζας. Όταν ο διακόπτης της μίζας είναι στην θέση OFF, το τιμόνι δεν είναι κλειδωμένο.

ΜΗΧΑΝΙΚΟ ΚΙΒΩΤΙΟ ΤΑΧΥΤΗΤΩΝ

Για να κλειδώσετε το τιμόνι, γυρίστε τον διακόπτη της μίζας στην θέση LOCK και βγάλτε το

κλειδί από τον διακόπτη της μίζας. Στην συνέχεια γυρίστε το τιμόνι δεξιά.

Το κλειδί μπορεί να βγει μόνο όταν ο διακόπτης της μίζας είναι στην θέση LOCK (κανονική θέση παρκαρίσματος) (0).

ΣΗΜΕΙΩΣΗ

Μοντέλα με σύστημα Σβησίματος / Εκκίνησης:

Στο τέλος της διαδρομής γυρίστε τον διακόπτη της μίζας στην θέση OFF για να αποφύγετε το άδειασμα της μπαταρίας. Το σύστημα Σβησίματος / Εκκίνησης δεν γυρίζει αυτόματα την μίζα στην θέση OFF.

ΣΑΖΜΑΝ XTRONIC (CVT)

Η κλειδαριά της μίζας είναι σχεδιασμένη ώστε ο διακόπτης να μην μπορεί να γυρίσει στην θέση LOCK, έως ότου ο επιλογέας ταχυτήτων μετακινηθεί στην θέση P (παρκάρισμα). Όταν μετακινείτε τον διακόπτη της μίζας στην θέση LOCK, για να βγάλετε το κλειδί από τον διακόπτη της μίζας, βεβαιωθείτε ότι ο επιλογέας ταχυτήτων είναι στην θέση P (παρκάρισμα).

Όταν ο διακόπτης της μίζας δεν μπορεί να γυρίσει στην θέση LOCK:

1. Μετακινήστε τον επιλογέα ταχυτήτων στην θέση P (παρκάρισμα).
2. Γυρίστε τον διακόπτη της μίζας ελαφρά προς την κατεύθυνση ON.
3. Γυρίστε τον διακόπτη της μίζας στην θέση LOCK.
4. Βγάλτε το κλειδί, εάν το είχατε βάλει στον διακόπτη της μίζας.
5. Γυρίστε το τιμόνι δεξιά για να το κλειδώσετε.

Εάν ο διακόπτης της μίζας γυρίσει στην θέση LOCK, ο επιλογέας ταχυτήτων δεν μπορεί να μετακινηθεί στην θέση P (παρκάρισμα). Ο επιλογέας ταχυτήτων μπορεί να μετακινηθεί εάν ο διακόπτης της μίζας είναι στην θέση ON, με το πεντάλ του φρένου πατημένο.

ΚΛΕΙΔΑΡΙΑ ΤΙΜΟΝΙΟΥ

Για να κλειδώσετε το τιμόνι

1. Γυρίστε τον διακόπτη της μίζας στην θέση LOCK.
2. Βγάλτε το κλειδί από τον διακόπτη της μίζας.
3. Γυρίστε το κλειδί κατά 1/6 της στροφής δεξιά, από την ευθεία θέση.

Για να ξεκλειδώσετε το τιμόνι

1. Βάλτε το κλειδί στον διακόπτη της μίζας.
2. Γυρίστε απαλά τον διακόπτη της μίζας, ενώ περιστρέφετε το τιμόνι ελαφρά δεξιά και αριστερά.

ΘΕΣΕΙΣ ΚΛΕΙΔΙΟΥ

LOCK (0) (κανονική θέση παρκαρίσματος)

Το κλειδί μπορεί να βγει μόνο από αυτή την θέση.

Το τιμόνι μπορεί να κλειδώσει μόνο σε αυτή την θέση.

OFF (1)

Ο κινητήρας σβήνει και το τιμόνι είναι ξεκλείδωτο.

ACC (2)

Ενεργοποιούνται τα ηλεκτρικά αξεσουάρ, χωρίς να πάρει μπροστά ο κινητήρας.

ON (3)

Ενεργοποιούνται το σύστημα ανάφλεξης και τα ηλεκτρικά αξεσουάρ, χωρίς να πάρει μπροστά ο κινητήρας.

START (4)

Ενεργοποιείται η μίζα και ο κινητήρας θα πάρει μπροστά. Ο διακόπτης της μίζας, όταν τον αφήσετε, θα επιστρέψει αυτόματα στην θέση ON.

ΠΡΟΣΟΧΗ

Αφήστε τον διακόπτη της μίζας αμέσως μόλις πάρει μπροστά ο κινητήρας.

ΣΗΜΕΙΩΣΗ

Μοντέλα με σύστημα Σβησίματος / Εκκίνησης:

Στο τέλος της διαδρομής γυρίστε τον διακόπτη της μίζας στην θέση OFF για να αποφύγετε το άδειασμα της μπαταρίας. Το σύστημα Σβησίματος / Εκκίνησης δεν γυρίζει αυτόματα την μίζα στην θέση OFF.

ΠΡΟΦΥΛΑΞΕΙΣ ΓΙΑ ΤΗΝ ΧΡΗΣΗ ΤΟΥ ΚΟΥΜΠΙΟΥ ΤΗΣ ΜΙΖΑΣ

ΠΡΟΕΙΔΟΠΟΙΗΣΗ

Μην χειρίζεστε το πιεζόμενο κουμπί διακόπτη μίζας ενώ οδηγείτε το αυτοκίνητο εκτός εάν παραστεί ανάγκη. (Ο κινητήρας θα σταματήσει εάν πατήσετε τον διακόπτη της μίζας 3 διαδοχικές φορές ή εάν πατήσετε τον διακόπτη και τον κρατήσετε για περισσότερα από 2 δευτερόλεπτα). Το τιμόνι μπορεί να κλειδώσει και να κάνει τον οδηγό να χάσει τον έλεγχο του αυτοκινήτου. Αυτό μπορεί να έχει σαν αποτέλεσμα σοβαρή ζημιά στο αυτοκίνητο ή τραυματισμό.

Πριν βάλετε σε λειτουργία τον διακόπτη της μίζας, βεβαιωθείτε ότι:

- έχετε μετακινήσει τον επιλογέα ταχυτήτων στην θέση N (νεκρά) (μοντέλα με μηχανικό σαζμάν).
- έχετε μετακινήσει τον επιλογέα ταχυτήτων στην θέση P (παρκάρισμα) (μοντέλα με Σαζμάν Xtronic (CVT)).

ΣΥΣΤΗΜΑ ΕΞΥΠΝΟΥ ΚΛΕΙΔΙΟΥ

Το σύστημα του Έξυπνου Κλειδιού μπορεί να λειτουργήσει τον διακόπτη της μίζας χωρίς να βγάλετε το κλειδί από την τσέπη ή την τσάντα σας. Το περιβάλλον λειτουργίας και / οι συνθήκες μπορεί να επηρεάσουν την λειτουργία του συστήματος του Έξυπνου Κλειδιού.

ΠΡΟΣΟΧΗ

- **Να είστε σίγουρος ότι έχετε το Έξυπνο Κλειδί πάνω σας όταν βάζετε σε λειτουργία το αυτοκίνητο.**
- **Ποτέ μην αφήνετε το Έξυπνο Κλειδί μέσα στο αυτοκίνητο όταν βγαίνετε από αυτό.**
- **Εάν το Έξυπνο Κλειδί είναι πολύ μακριά από τον οδηγό, το αυτοκίνητο μπορεί να μην πάρει μπροστά.**
- **Εάν αδειάσει η μπαταρία του αυτοκινήτου, ο διακόπτης της μίζας δεν μπορεί να αλλάξει από την θέση LOCK και εάν το τιμόνι είναι κλειδωμένο δεν μπορεί να μετακινηθεί. Φορτίστε την μπαταρία το συντομότερο δυνατό. (Δείτε το «Ξεκίνημα με βοηθητική μπαταρία» στο κεφάλαιο «6. Σε περίπτωση ανάγκης»).**

Ακτίνα λειτουργίας

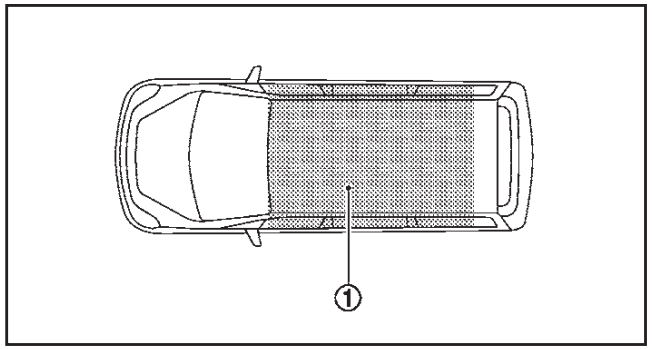

Το Έξυπνο Κλειδί μπορεί να χρησιμοποιηθεί για να βάλετε μπροστά τον κινητήρα μόνο όταν το Έξυπνο Κλειδί είναι μέσα στην προδιαγεγραμμένη ακτίνα λειτουργίας (1) όπως φαίνεται στην εικόνα.

Όταν η μπαταρία του Έξυπνου Κλειδιού είναι σχεδόν άδεια ή υπάρχουν ισχυρά ραδιοκύματα κοντά την θέση λειτουργίας, η ακτίνα λειτουργίας του Έξυπνου Κλειδιού μικραίνει και μπορεί αυτό να μην λειτουργήσει σωστά.

Εάν το Έξυπνο Κλειδί είναι μέσα στην ακτίνα λειτουργίας είναι δυνατό για οποιονδήποτε, ακόμη και για κάποιον που δεν μεταφέρει το Έξυπνο Κλειδί, να πατήσει τον διακόπτη της μίζας και να βάλει μπροστά τον κινητήρα.

- Η περιοχή του χώρου αποσκευών δεν συμπεριλαμβάνεται μέσα στην ακτίνα λειτουργίας για το ξεκίνημα του κινητήρα.
- Εάν το Έξυπνο Κλειδί είναι πάνω στο ταμπλό, μέσα στο ντουλαπάκι, στην θήκη της πόρτας ή σε γωνία του εσωτερικού χώρου, μπορεί να μην λειτουργήσει.
- Εάν το Έξυπνο Κλειδί έχει τοποθετηθεί κοντά στην πόρτα ή σε παράθυρο από το εξωτερικό του αυτοκινήτου, μπορεί να μην λειτουργήσει.

ΘΕΣΕΙΣ ΤΟΥ ΔΙΑΚΟΠΤΗ ΤΗΣ ΜΙΖΑΣ

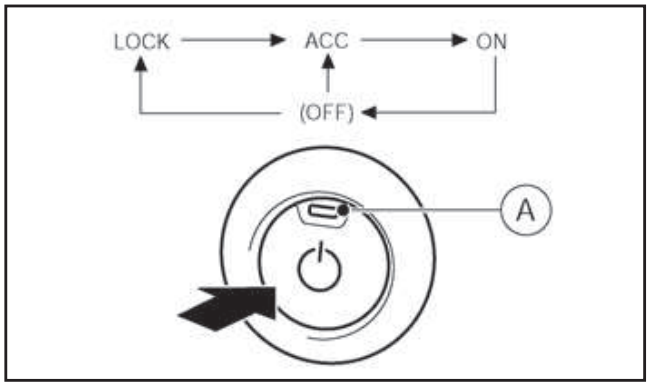

Όταν ο διακόπτης της μίζας πατηθεί χωρίς να πατάτε το πεντάλ του φρένου, η θέση του θα αλλάξει ως εξής:

- Πατήστε μία φορά για να αλλάξει στο ACC.
- Πατήστε δύο φορές για να αλλάξει στο ON.
- Πατήστε τρεις φορές για να αλλάξει στο OFF.
- Πατήστε τέσσερις φορές για να επιστρέψει στο ACC.
- Ανοίξτε ή κλείστε οποιαδήποτε πόρτα για να επιστρέψει στο LOCK από την θέση OFF.

Το ενδεικτικό φως (A) στον διακόπτη της μίζας ανάβει όταν ο διακόπτης της μίζας είναι στην θέση ACC ή ON.

Θέση LOCK

Ο διακόπτης της μίζας και η κλειδαριά του τιμονιού μπορούν να κλειδώσουν μόνο σε αυτή την θέση.

Ο διακόπτης της μίζας θα ξεκλειδώσει όταν πατηθεί στην θέση ACC ενώ έχετε μαζί σας το Έξυπνο Κλειδί.

Θέση ACC

Στην θέση αυτή λειτουργούν τα ηλεκτρικά αξεσουάρ χωρίς να λειτουργεί ο κινητήρας.

Θέση ON

Στην θέση αυτή ανάβει το σύστημα ανάφλεξης και τα ηλεκτρικά αξεσουάρ χωρίς να παίρνει μπρος ο κινητήρας.

Θέση OFF

Σβήνει ο κινητήρας χωρίς να κλειδώσει το τιμόνι.

ΠΡΟΕΙΔΟΠΟΙΗΣΗ

Ποτέ μην πατάτε τον διακόπτη της μίζας στην θέση OFF ενώ οδηγείτε το αυτοκίνητο Το τιμόνι μπορεί να κλειδώσει και να κάνει τον οδηγό να χάσει τον έλεγχο του αυτοκινήτου. Αυτό μπορεί να έχει σαν αποτέλεσμα σοβαρή ζημιά στο αυτοκίνητο ή τραυματισμό.

ΠΡΟΣΟΧΗ

Μην αφήνετε το αυτοκίνητο για μεγάλα χρονικά διαστήματα με τον διακόπτη της μίζας στην θέση ACC ή ON όταν δεν λειτουργεί ο κινητήρας. Αυτό μπορεί να αδειάσει την μπαταρία.

ΣΗΜΕΙΩΣΗ

Όταν πατήσετε τον διακόπτη της μίζας ενώ είναι ενεργοποιημένο το Σύστημα Σβησίματος / Εκκίνησης (όπου υπάρχει), ο διακόπτης της μίζας θα μπει στην θέση "OFF".

Μοντέλα με Σαζμάν Xtronic (CVT):

Η κλειδαριά της μίζας είναι σχεδιασμένη ώστε ο διακόπτης της μίζας να μην μπορεί να αλλάξει από την θέση LOCK έως ότου ο επιλογέας ταχυτήτων μετακινηθεί στην θέση P (παρκάρισμα). Όταν πατάτε τον διακόπτη της μίζας στην θέση OFF, βεβαιωθείτε ότι ο επιλογέας ταχυτήτων είναι στην θέση P (παρκάρισμα).

Όταν ο διακόπτης της μίζας δεν μπορεί να αλλάξει από την θέση LOCK:

1. Μετακινήστε τον επιλογέα ταχυτήτων στην θέση P (παρκάρισμα).
2. Πατήστε τον διακόπτη της μίζας στην θέση OFF.
3. Ανοίξτε την πόρτα. Ο διακόπτης της μίζας θα αλλάξει στην θέση LOCK.

Εάν ο διακόπτης της μίζας έχει αλλάξει στην θέση LOCK, ο επιλογέας ταχυτήτων δεν μπορεί να κινηθεί από την θέση P (παρκάρισμα). Ο επιλογέας ταχυτήτων μπορεί να κινηθεί εάν ο διακόπτης της μίζας είναι στην θέση ON με το πεντάλ του φρένου πατημένο.

ΚΛΕΙΔΑΡΙΑ ΤΙΜΟΝΙΟΥ

Ο διακόπτης της μίζας διαθέτει μονάδα αντικλεπτικής κλειδαριάς τιμονιού.

Για να κλειδώσετε το τιμόνι

1. Πατήστε τον διακόπτη της μίζας στην θέση OFF όπου η ένδειξη της θέσης του διακόπτη της μίζας δεν θα ανάβει.
2. Ανοίξτε ή κλείστε την πόρτα. Ο διακόπτης της μίζας γυρίζει στην θέση LOCK.
3. Γυρίστε το τιμόνι κατά 1/6 της στροφής από την ευθεία θέση, προς τα αριστερά ή προς τα δεξιά.

Για να ξεκλειδώσετε το τιμόνι

Πατήστε τον διακόπτη της μίζας και το τιμόνι θα ξεκλειδώσει αυτόματα.

ΠΡΟΣΟΧΗ

- **Εάν η μπαταρία του αυτοκινήτου είναι άδεια, ο διακόπτης της μίζας δεν μπορεί να αλλάξει από την θέση LOCK.**
- **Εάν ο διακόπτης της μίζας δεν αλλάζει από την θέση LOCK, πατήστε πάλι τον διακόπτη της μίζας ενώ περιστρέφετε το τιμόνι ελαφρά προς τα δεξιά ή τα αριστερά.**

ΑΔΕΙΑ ΜΠΑΤΑΡΙΑ ΕΞΥΠΝΟΥ ΚΛΕΙΔΙΟΥ

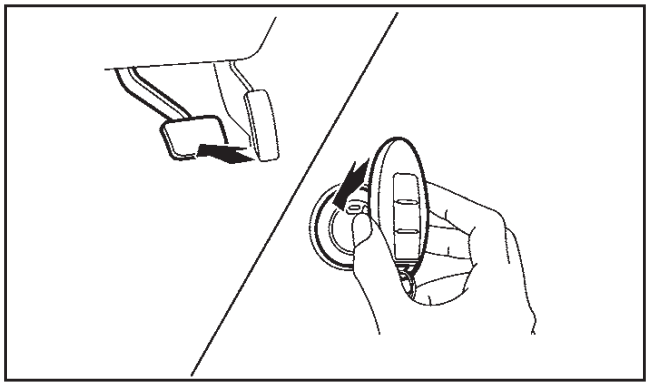

Εάν η μπαταρία του Έξυπνου Κλειδιού αδειάσει ή οι συνθήκες περιβάλλοντος παρεμβάλλονται στην λειτουργία του Έξυπνου Κλειδιού, βάλτε μπρσοτά τον κινητήρα σύμφωνα με την παρακάτω διαδικασία:

1. Μετακινήστε τον επιλογέα ταχυτήτων στην θέση P (παρκάρισμα) (μοντέλα Xtronic CVT) ή N (νεκρά) (μοντέλα με μηχανικό σαζμάν).
2. Πατήστε σταθερά το πεντάλ του φρένου (μοντέλα Xtronic CVT) ή το πεντάλ του συμπλέκτη (μοντέλα με μηχανικό σαζμάν).
3. Ακουμπήστε τον διακόπτη της μίζας με το Έξυπνο Κλειδί (όπως φαίνεται στην εικόνα). (Ένας βομβητής θα ηχήσει).
4. Πατήστε τον διακόπτη της μίζας ενώ πατάτε το πεντάλ του φρένου, μέσα σε 10 δευτερόλεπτα από την στιγμή που ηχήσει ο βομβητής. Ο κινητήρας θα ξεκινήσει.

Αφού κάνετε το βήμα 3, όταν ο διακόπτης της μίζας έχει πατηθεί χωρίς να πατάτε το πεντάλ του φρένου, η θέση του διακόπτη της μίζας θα αλλάξει στο ACC.

ΣΗΜΕΙΩΣΗ

- **Όταν ο διακόπτης της μίζας έχει πατηθεί στην θέση ACC ή ON ο κινητήρας έχει πάρει μπροστά από την παραπάνω διαδικασία, το προειδοποιητικό φως του Έξυπνου Κλειδιού μπορεί να αναβοσβήνει κίτρινο ακόμη και εάν το Έξυπνο Κλειδί είναι μέσα στο αυτοκίνητο. Αυτό δεν είναι δυσλειτουργία. Για να σταματήσετε το προειδοποιητικό φως από το να αναβοσβήνει, ακουμπήστε τον διακόπτη της μίζας με το Έξυπνο Κλειδί πάλι.**
- **Εάν το προειδοποιητικό φως του συστήματος του Έξυπνου Κλειδιού στον μετρητή αναβοσβήνει πράσινο, αντικαταστήστε την μπαταρία το συντομότερο δυνατό. (Δείτε το «Μπαταρία» στο κεφάλαιο «8. Συντήρηση και κάντε το μόνος σας»).**

1. Βάλτε το χειρόφρενο.
2. **Μοντέλα με μηχανικό σαζμάν:**

   Μετακινήστε τον επιλογέα ταχυτήτων στη Νεκρά (N) και πατήστε το πεντάλ του συμπλέκτη στο πάτωμα ενώ βάζετε μπροστά τον κινητήρα.

   Μοντέλα με Αυτόματο Σαζμάν:

   Μετακινήστε τον επιλογέα ταχυτήτων στην θέση P (παρκάρισμα) ή N (Νεκρά) (Προτιμάται η θέση P).

   Η μίζα είναι σχεδιασμένη να λειτουργεί μόνο όταν ο επιλογέας ταχυτήτων είναι στην κατάλληλη θέση.

   Θα πρέπει να έχετε πάνω σας το Έξυπνο Κλειδί όταν λειτουργείτε τον διακόπτη της μίζας.
3. Μοντέλα χωρίς Έξυπνο Κλειδί: Περιστρέψτε το τιμόνι προς τα δεξιά για να ελευθερώσετε την κλειδαριά του τιμονιού ενώ γυρίζετε τον διακόπτη της μίζας στην θέση ON για να βάλετε μπροστά τον κινητήρα.

   Μοντέλα με Έξυπνο Κλειδί:

   - Μοντέλα με μηχανικό σαζμάν – κρατήστε πατημένο το πεντάλ του συμπλέκτη και / ή πατήστε το πεντάλ του φρένου και μετά πατήστε τον διακόπτη της μίζας για να πάρει μπροστά ο κινητήρας.
   - Μοντέλα Xtronic CVT – πατάτε το πεντάλ του φρένου όταν πατάτε τον διακόπτη της μίζας στην θέση ON.

ΣΗΜΕΙΩΣΗ

Για να βάλετε τον κινητήρα αμέσως μπροστά, πατήστε και αφήστε τον διακόπτη της μίζας ενώ πατάτε το πεντάλ του φρένου ή το πεντάλ του συμπλέκτη με τον διακόπτη της μίζας σε οποιανδήποτε θέση.

4. Για τα μοντέλα με κινητήρα πετρελαίου: Περιμένετε έως ότου σβήσει η ένδειξη προθέρμανσης ( ).
5. Βάλτε μπροστά τον κινητήρα με το πόδι σας στο πεντάλ του φρένου, **όχι στο πεντάλ του γκαζιού**, γυρίζοντας τον διακόπτη της μίζας στην θέση START.
6. Αφήστε τον διακόπτη της μίζας αμέσως μόλις πάρει μπροστά ο κινητήρας. Εάν ο κινητήρας πάρει μπροστά, αλλά δεν λειτουργεί, επαναλάβετε τις παραπάνω διαδικασίες.

   Εάν ο κινητήρας παίρνει δύσκολα μπροστά, στον εξαιρετικά κρύο ή ζεστό καιρό, πατήστε το πεντάλ του γκαζιού και κρατήστε το. Πατήστε τον διακόπτη της μίζας για έως 15 δευτερόλεπτα ενώ το κρατάτε. Αφήστε το πεντάλ του γκαζιού μόλις πάρει μπροστά ο κινητήρας.

ΠΡΟΣΟΧΗ

- **Αφήστε τον διακόπτη της μίζας αμέσως μόλις πάρει μπροστά ο κινητήρας.**
- **Μην λειτουργείτε την μίζα για περισσότερα από 15 δευτερόλεπτα κάθε φορά. Εάν ο κινητήρας δεν παίρνει μπροστά, γυρίστε τον διακόπτη της μίζας στην θέση OFF και περιμένετε 10 δευτερόλεπτα (μοντέλα με κινητήρα βενζίνης) ή 20 δευτερόλεπτα (μοντέλα με κινητήρα πετρελαίου) πριν προσπαθήσετε ξανά να βάλετε μπροστά. Διαφορετικά μπορεί να προκληθεί ζημιά στην μίζα.**
- **Εάν είναι απαραίτητο να βάλετε μπροστά τον κινητήρα με βοηθητική μπαταρία και καλώδια, θα πρέπει να ακολουθείτε προσεκτικά τις οδηγίες που αναφέρονται στο κεφάλαιο «6. Σε περίπτωση ανάγκης».**

7. Αφήστε τον κινητήρα να δουλέψει στο ρελαντί για τουλάχιστον 30 δευτερόλεπτα μετά το ξεκίνημα για να ζεσταθεί. Οδηγείτε πρώτα για μία μικρή απόσταση με σταθερή ταχύτητα, ιδιαίτερα εάν ο καιρός είναι κρύος.

ΠΡΟΣΟΧΗ

Όσο το αυτοκίνητο ζεσταίνεται μην βγαίνετε από αυτό αφήνοντάς το ανεπιτήρητο.

8. Για να σβήσετε τον κινητήρα:
   - Μοντέλα με μηχανικό σαζμάν: δέστε το χειρόφρενο και βάλτε τον διακόπτη της μίζας στην θέση OFF.
   - Μοντέλα Xtronic CVT: μετακινήστε τον επιλογέα ταχυτήτων στην θέση P (παρκάρισμα), δέστε το χειρόφρενο και πατήστε τον διακόπτη της μίζας στην θέση OFF.
9. Περιστρέψτε το τιμόνι για να κλειδώσει.

ΟΔΗΓΗΣΗ ΜΕ ΜΗΧΑΝΙΚΟ ΚΙΒΩΤΙΟ ΤΑΧΥΤΗΤΩΝ (MT)

ΠΡΟΣΟΧΗ

- **Μην ξεκουράζετε το πόδι σας πάνω στο πεντάλ του συμπλέκτη όσο οδηγείτε. Μπορεί να προκληθεί ζημιά στον συμπλέκτη.**
- **Πριν βάλετε όπισθεν (R), σταματήστε το αυτοκίνητο τελείως.**
- **Πατάτε τελείως το πεντάλ του συμπλέκτη πριν αλλάξετε ταχύτητα για να αποφύγετε ζημιά στο κιβώτιο ταχυτήτων.**
- **Για την ασφάλειά σας, αποφεύγετε τις απότομες εκκινήσεις και επιταχύνσεις.**
- **Όταν για κάποιο λόγο απαιτείται γρήγορη επιτάχυνση, βάλτε χαμηλότερη ταχύτητα και επιταχύνετε έως ότου το αυτοκίνητο να φτάσει την μέγιστη ταχύτητα για αυτή την θέση του κιβωτίου. Μην υπερβαίνετε το όριο ταχύτητας για καμία θέση στο κιβώτιο. Να είστε ιδιαίτερα προσεκτικός όταν επιταχύνετε ή κατεβάζετε ταχύτητα σε δρόμο που γλιστράει. Η απότομη επιτάχυνση ή κατέβασμα ταχύτητας θα μπορούσε να προκαλέσει σπινάρισμα των τροχών με αποτέλεσμα απώλεια του ελέγχου του οχήματος.**

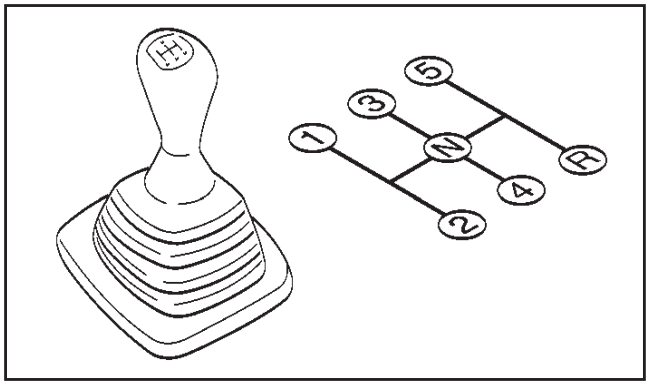

Αλλαγή ταχυτήτων

Για να αλλάξετε ταχύτητα, πατήστε τελείως το πεντάλ του συμπλέκτη, βάλτε την κατάλληλη ταχύτητα και μετά αφήστε τον συμπλέκτη αργά και ομαλά.

Για να διασφαλίσετε την ομαλή αλλαγή των ταχυτήτων, πατάτε το πεντάλ του συμπλέκτη τελείως πριν μετακινήσετε τον επιλογέα ταχυτήτων. Εάν δεν πατήσετε τελείως το πεντάλ του συμπλέκτη πριν την αλλαγή ταχύτητας, μπορεί να ακουστεί ένας θόρυβος γραναζιών. Αυτό μπορεί να προκαλέσει ζημιά στο σαζμάν.

Ξεκινήστε το αυτοκίνητο με 1η και αλλάξτε τις ταχύτητες σε σειρά, ανάλογα με την ταχύτητα του αυτοκινήτου.

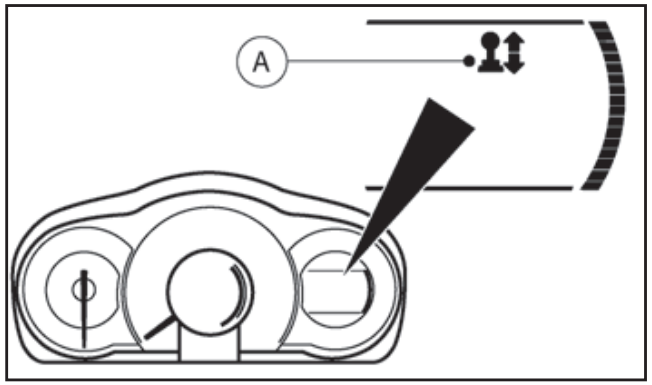

Ένδειξη αλλαγής ταχύτητας (όπου υπάρχει)

Η ένδειξη αλλαγής ταχύτητας (A) μπορεί να βοηθήσει στην βελτίωση του επιπέδου οδήγησης φιλικής προς το περιβάλλον.

Ακολουθώντας την ένδειξη για την αλλαγή ταχύτητας και αλλάζοντας σε μεγαλύτερη ή μικρότερη ταχύτητα στο σαζμάν όταν εμφανίζεται το βέλος προς τα ΕΠΑΝΩ ή ΚΑΤΩ, μπορεί να βελτιωθεί η οικονομία καυσίμου.

Το βέλος ΕΠΑΝΩ προτείνει την αλλαγή σε μεγαλύτερη ταχύτητα στο σαζμάν ενώ το βέλος ΚΑΤΩ σε μικρότερη.

Ωστόσο, ο οδηγός παραμένει υπεύθυνος για να αποφασίσει την πιο κατάλληλη ταχύτητα στο σαζμάν, ανάλογα με τις πραγματικές συνθήκες του αυτοκινήτου, του δρόμου και της κίνησης.

ΣΗΜΕΙΩΣΗ

Σε κάποιες περιπτώσεις δεν εμφανίζεται καθόλου βέλος, συμπεριλαμβανομένων των εξής:

- **Η πραγματική ταχύτητα ταιριάζει με την συνιστώμενη ταχύτητα.**
- **Η ταχύτητα του αυτοκινήτου είναι σχεδόν 0 χλμ/ώρα.**

Όπισθεν:

Για να κινηθείτε προς τα πίσω, κάντε τα εξής:

1) Σταματήστε το αυτοκίνητο.
2) Μετακινήστε τον επιλογέα ταχυτήτων στη Νεκρά (N).
3) Μετακινήστε τον επιλογέα ταχυτήτων στην όπισθεν (R).
4) Οδηγήστε το αυτοκίνητο με ασφάλεια προς τα πίσω.

Όταν ο επιλογέας ταχυτήτων είναι στην όπισθεν (R), θα ενεργοποιηθεί η κάμερα άποψης πίσω του NISSAN Connect (όπου υπάρχει). Για λεπτομέρειες δείτε το «Οθόνη Περιμετρικής Ορατότητας (όπου υπάρχει)» στο κεφάλαιο «4. Καλοριφέρ, air conditioner και ηχοσύστημα».

Εάν είναι δύσκολο να μετακινήσετε τον επιλογέα ταχυτήτων στην όπισθεν (R) ή την 1η, βάλτε την Νεκρά (N) και μετά αφήστε το πεντάλ του συμπλέκτη. Πατήστε πάλι σταθερά το πεντάλ του συμπλέκτη και βάλτε όπισθεν (R) ή 1η.

ΟΔΗΓΗΣΗ ΜΕ ΣΑΖΜΑΝ XTRONIC (CVT)

Το Σαζμάν Xtronic (CVT) του αυτοκινήτου σας είναι ηλεκτρονικά ελεγχόμενο για να παράγει μέγιστη δύναμη και να έχει ομαλή λειτουργία.

Στις ακόλουθες σελίδες φαίνονται οι συνιστώμενες διαδικασίες λειτουργίας για αυτό το σαζμάν. Ακολουθήστε αυτές τις διαδικασίες για την μέγιστη απόδοση του αυτοκινήτου και την ευχαρίστηση στην οδήγηση.

⚠ ΠΡΟΕΙΔΟΠΟΙΗΣΗ

Μην κατεβάζετε ταχύτητα απότομα σε δρόμους που γλιστρούν. Μπορεί να χάσετε τον έλεγχο του αυτοκινήτου.

ΠΡΟΣΟΧΗ

- **Η ταχύτητα ρελαντί της κρύας μηχανής είναι υψηλή. Για τον λόγο αυτό να είστε προσεκτικοί όταν βάζετε ταχύτητα για κίνηση προς εμπρός ή προς τα πίσω πριν ζεσταθεί ο κινητήρας.**
- **Αποφύγετε να μαρσάρετε τον κινητήρα όταν το αυτοκίνητο είναι σταματημένο. Μπορεί να προκληθεί απροσδόκητη κίνηση του αυτοκινήτου.**
- **Ποτέ μην αλλάζετε στην θέση P (παρκάρισμα) ή R (όπισθεν) όταν το αυτοκίνητο κινείται. Μπορεί να προκληθεί σοβαρή ζημιά στο σαζμάν.**
- **Εκτός εάν υπάρχει ανάγκη, μην αλλάζετε στην Νεκρά (N) ενώ οδηγείτε. Η κίνηση με το σαζμάν στη Νεκρά (N) μπορεί να προκαλέσει σοβαρή ζημιά στο σαζμάν.**
- **Βάζετε μπροστά τον κινητήρα στην θέση P (παρκάρισμα) ή N (νεκρά). Το αυτοκίνητο δεν θα πάρει μπροστά σε οποιαδήποτε άλλη θέση. Εάν πάρει μπροστά, αποταν-θείτε σε εξουσιοδοτημένο συνεργείο Nissan ή εξειδικευμένο συνεργείο για έλεγχο.**
- **Αλλάξτε στην θέση P (παρκάρισμα) και βάλτε το χειρόφρενο όταν είστε σταθμευμένος για μεγάλο χρονικό διάστημα.**
- **Κρατάτε τον κινητήρα στο ρελαντί όταν αλλάζετε από την Νεκρά (N) σε οποιαδήποτε θέση οδήγησης.**
- **Όταν σταματάτε το αυτοκίνητο σε ανηφόρα, μην το κρατάτε με το πεντάλ του γκαζιού. Σε αυτή την περίπτωση θα πρέπει να πατάτε το πεντάλ του φρένου.**

Ξεκίνημα του αυτοκινήτου

1. Αφού βάλετε μπροστά τον κινητήρα, κρατήστε πατημένο το πεντάλ του πριν προσπαθήσετε να μετακινήσετε τον επιλογέα από την θέση P (παρκάρισμα).
2. Κρατήστε το πεντάλ του φρένου πατημένο και μετακινήστε στον επιλογέα σε κάποια ταχύτητα οδήγησης.
3. Αφήστε το χειρόφρενο και το πεντάλ του φρένου και αρχίστε να κινείτε σταδιακά το αυτοκίνητο πατώντας το πεντάλ του γκαζιού.

Το Σαζμάν Xtronic (CVT) έχει σχεδιαστεί έτσι ώστε να ΠΡΕΠΕΙ να πατάτε τελείως το φρένο πριν αλλάξετε από την θέση P (παρκάρισμα) σε οποιαδήποτε θέση οδήγησης, όταν ο διακόπτης του κινητήρα είναι στην θέση ON.

Ο επιλογέας ταχυτήτων δεν μπορεί να μετακινηθεί από την θέση P (παρκάρισμα) σε οποιαδήποτε άλλη θέση εάν ο διακόπτης του κινητήρα είναι γυρισμένος στην θέση LOCK, OFF ή Acc ή έχετε βγάλει το κλειδί.

ΠΡΟΣΟΧΗ

- **ΠΑΤΗΣΤΕ ΤΟ ΠΕΝΤΑΛ ΤΟΥ ΦΡΕΝΟΥ - Όταν μετακινείτε τον επιλογέα στην θέση D, R ή "L", χωρίς να πατάτε το πεντάλ του φρένου και ενώ λειτουργεί ο κινητήρας, μπορεί το αυτοκίνητο να κινηθεί αργά. Βεβαιωθείτε ότι το φρένο είναι τελείως πατημένο και το αυτοκίνητο είναι σταματημένο πριν μετακινήσετε τον επιλογέα.**
- **ΒΕΒΑΙΩΘΕΙΤΕ ΟΤΙ Η ΘΕΣΗ ΤΟΥ ΕΠΙΛΟΓΕΑ ΕΙΝΑΙ ΣΩΣΤΗ - Βεβαιωθείτε ότι ο επιλογέας είναι στην θέση που θέλετε. Οι θέσεις D και "L" χρησιμοποιούνται για κίνηση προς τα εμπρός ενώ η θέση R για την όπισθεν.**
- **ΖΕΣΤΑΝΕΤΕ ΤΗΝ ΚΙΝΗΤΗΡΑ - Επειδή όταν ο κινητήρας είναι κρύα το ρελαντί είναι σε υψηλές στροφές, θα πρέπει να είστε ιδιαίτερα προσεκτικός όταν επιλέγετε ταχύτητα οδήγησης αμέσως αφού βάλετε μπροστά τον κινητήρα.**

Αλλαγή ταχύτητας

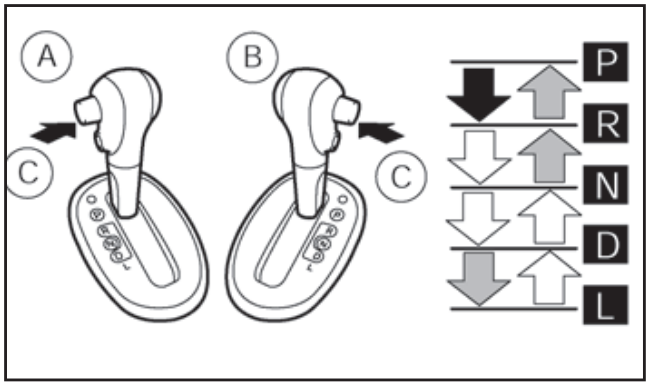

(A) Αριστερότιμονο (LHD) μοντέλο

(B) Δεξιοτίμονο (RHD) μοντέλο

➡: Πατήστε το κουμπί (C) ενώ πατάτε το πεντάλ του φρένου

⇨: Πατήστε το κουμπί (C)

⇨: Μετακινήστε μόνο τον επιλογέα

⚠ ΠΡΟΕΙΔΟΠΟΙΗΣΗ

- **Εάν ο κινητήρας δεν λειτουργεί και ο επιλογέας είναι σε οποιαδήποτε θέση, βάλτε το χειρόφρενο. Σε διαφορετική περίπτωση μπορεί το αυτοκίνητο να κινηθεί χωρίς να το περιμένετε ή να κυλήσει και να προκληθεί σοβαρός τραυματισμός ή ζημιά σε αντικείμενα.**
- **Εάν δεν μπορείτε να μετακινήσετε τον επιλογέα από την θέση P (παρκάρισμα) ενώ ο κινητήρας λειτουργεί και έχετε πατήσει το πεντάλ του φρένου, τα φώτα στοπ μπορεί να μην λειτουργούν. Η δυσλειτουργία του συστήματος των φώτων μπορεί να προκαλέσει ατύχημα με τραυματισμό δικό σας ή άλλων ατόμων.**

Αφού βάλετε μπροστά τον κινητήρα, πατήστε τελείως το πεντάλ του φρένου και μετακινήστε τον επιλογέα εκτός της θέση P (παρκάρισμα).

Εάν ο διακόπτης της μίζας είναι στην θέση OFF ή Acc για οποιονδήποτε λόγο ενώ ο επιλογέας είναι σε οποιαδήποτε άλλη θέση εκτός της P (παρκάρισμα), ο διακόπτης του κινητήρα δεν μπορεί να γυρίσει στην θέση LOCK.

Εάν ο διακόπτης του κινητήρα δεν μπορεί να γυρίσει στην θέση LOCK, ακολουθήστε τα παρακάτω βήματα:

1. Βάλτε το χειρόφρενο.
2. Γυρίστε τον διακόπτη του κινητήρα στην θέση ON ενώ πατάτε το πεντάλ του φρένου.
3. Μετακινήστε τον επιλογέα στην θέση P (παρκάρισμα).
4. Βάλτε τον διακόπτη της μίζας στην θέση OFF.

Θέση P (Παρκάρισμα):

Χρησιμοποιείστε την θέση αυτή όταν το αυτοκίνητο είναι παρκαρισμένο ή όταν βάζετε μπροστά τον κινητήρα. **Να βεβαιώνεστε πάντα ότι το αυτοκίνητο είναι τελείως σταματημένο πριν βάλετε την θέση P (παρκάρισμα)**. Βάλτε το χειρόφρενο. Όταν παρκάρετε σε έδαφος με κλίση, πρώτα πατήστε το πεντάλ του φρένου, βάλτε το χειρόφρενο και στην συνέχεια επιλέξτε την θέση P (παρκάρισμα).

Θέση R (όπισθεν):

Χρησιμοποιείστε την θέση αυτή για να κινήσετε το αυτοκίνητο προς τα πίσω. Επιλέξτε την θέση αυτή μόνο όταν το αυτοκίνητο είναι τελείως σταματημένο.

Όταν ο επιλογέας ταχυτήτων είναι στην όπισθεν (R), θα ενεργοποιηθεί η κάμερα άποψης πίσω του NISSAN Connect (όπου υπάρχει). Για λεπτομέρειες δείτε το «Οθόνη Περιμετρικής Ορατότητας (όπου υπάρχει)» στο κεφάλαιο «4. Καλοριφέρ, air conditioner και ηχοσύστημα».

Θέση N (νεκρά) :

Δεν εμπλέκεται κανένα γρανάζι κίνησης (ούτε προς τα εμπρός ούτε προς τα πίσω). Σε αυτήν την θέση μπορείτε να βάλετε μπροστά τον κινητήρα. Μπορείτε να επιλέξετε την θέση N για να ξαναβάλετε μπροστά το αυτοκίνητο εάν έσβησε ο κινητήρας ενώ κινιόταν.

Θέση D (οδήγηση) :

Χρησιμοποιείστε την θέση αυτή για κανονική οδήγηση προς τα εμπρός.

Θέση L (χαμηλή ταχύτητα):

Χρησιμοποιήστε την θέση αυτή όταν ανεβαίνετε απότομες ανηφόρες αργά ή όταν οδηγείτε αργά σε βαθύ χιόνι, άμμο ή λάσπη, ή για το μέγιστο φρενάρισμα του κινητήρα σε απότομες κατηφόρες.

Διακόπτης λειτουργίας SPORT

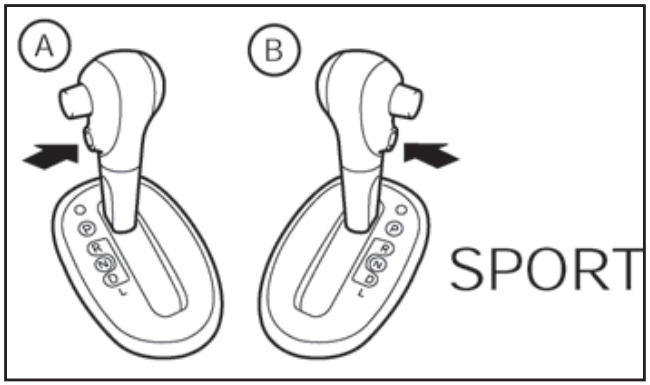

(A) Αριστεροτίμονο μοντέλο

(B) Δεξιοτίμονο μοντέλο

Για να επιλέξετε την λειτουργία SPORT, πατήστε τον διακόπτη λειτουργίας SPORT με τον επιλογέα ταχυτήτων στην θέση D (οδήγηση). Θα ανάψει η ένδειξη λειτουργίας SPORT στους μετρητές στο ταμπλό. Για να κλείσετε την λειτουργία SPORT, πατήστε πάλι τον διακόπτη λειτουργίας SPORT. Το ενδεικτικό φως SPORT θα σβήσει. Όταν ο επιλογέας ταχυτήτων μετακινηθεί σε οποιαδήποτε άλλη θέση εκτός από την D, η λειτουργία SPORT θα σβήσει αυτόματα.

Θέση "off":

Για κανονική οδήγηση και οικονομία καυσίμου, χρησιμοποιήστε την θέση "OFF".

Θέση ON:

Για οδήγηση σε εδάφη με απότομη κλίση, όπου είναι απαραίτητο το φρενάρισμα του κινητήρα, ή για δυνατή επιτάχυνση, χρησιμοποιήστε την θέση ON. Το σαζμάν θα επιλέξει αυτόματα μία διαφορετική σχέση ταχύτητας, επιτρέποντας στον κινητήρα να παράγει υψηλή ισχύ.

Όταν οι συνθήκες οδήγησης αλλάξουν, πατήστε τον διακόπτη για να κλείσετε την λειτουργία SPORT.

Να θυμάστε να μην οδηγείτε σε υψηλές ταχύτητες για μεγάλα χρονικά διαστήματα με την λειτουργία SPORT στην θέση ON. Μειώνεται η οικονομία καυσίμου.

Κατέβασμα του γκαζιού στην θέση D (Drive)

Για γρήγορο προσπέρασμα ή ανάβαση σε λόφο, πατήστε το γκάζι τελείως. Με τον τρόπο αυτό το σαζμάν κατεβάζει στην χαμηλότερη ταχύτητα, ανάλογα με την ταχύτητα του αυτοκινήτου.

Κουμπί απελευθέρωσης κλειδώματος επιλογέα

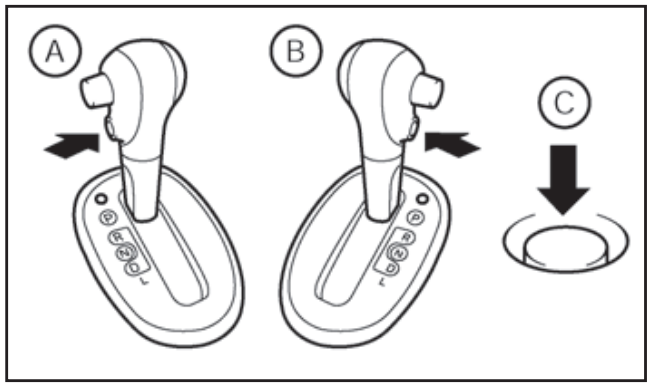

(A) Αριστεροτίμονο μοντέλο

(B) Δεξιοτίμονο μοντέλο

Εάν η φόρτιση της μπαταρίας είναι χαμηλή, ο επιλογέας ταχυτήτων δεν μπορεί να μετακινηθεί από την θέση P ακόμη και αν πατάτε το φρένο και πιέζεται τα κουμπί στον επιλογέα.

Για να ελευθερώσετε το κουμπί κλειδώματος του επιλογέα ταχυτήτων κάντε τα ακόλουθα:

1. Βάλτε τον διακόπτη της μίζας στην θέση OFF ή LOCK.
2. Δέστε το χειρόφρενο.
3. Πατήστε κάτω το κουμπί απελευθέρωσης κλειδώματος (C).
4. Πατήστε το κουμπί του επιλογέα ταχυτήτων και μετακινήστε τον επιλογέα στην θέση N (νεκρά) ενώ κρατάτε πατημένο και το κουμπί απελευθέρωσης κλειδώματος του επιλογέα ταχυτήτων.

Βάλτε τον διακόπτη της μίζας στην θέση ON για να ξεκλειδώσει το τιμόνι. Το όχημα μπορεί να μετακινηθεί στην θέση που θέλετε.

Εάν η μπαταρία έχει αδειάσει τελείως, το τιμόνι δεν μπορεί να ξεκλειδώσει. Μην μετακινείτε το αυτοκίνητο με το τιμόνι κλειδωμένο.

Εάν ο επιλογέας δεν μπορεί να βγει από την θέση P (παρκάρισμα), ζητήστε από εξουσιοδοτημένο συνεργείο Nissan ή εξειδικευμένο συνεργείο να ελέγξει το σύστημα του Σαζμάν Xtronic (CVT) το συντομότερο δυνατόν.

⚠ ΠΡΟΕΙΔΟΠΟΙΗΣΗ

Εάν ο επιλογέας ταχυτήτων δεν μπορεί να μετακινηθεί από την θέση P (παρκάρισμα) ενώ λειτουργεί ο κινητήρας και είναι πατημένο το πεντάλ του φρένου, τα φώτα στοπ μπορεί να μην λειτουργήσουν. Η δυσλειτουργία στα φώτα των στοπ μπορεί να προκαλέσει ατύχημα με τραυματισμό δικό σας και άλλων ανθρώπων.

Λειτουργία προστασίας υψηλής θερμοκρασίας υγρού

Το σαζμάν αυτό έχει μία λειτουργία προστασίας υψηλής θερμοκρασίας υγρού. Εάν η θερμοκρασία του υγρού γίνει πολύ υψηλή (για παράδειγμα όταν ανεβαίνετε απότομες ανηφόρες με υψηλή θερμοκρασία και βαρύ φορτίο ρυμουλκώντας για παράδειγμα τρέιλερ), η ισχύς του κινητήρα και σε κάποιες περιπτώσεις η ταχύτητα του αυτοκινήτου θα μειωθούν αυτόματα για να μειωθεί η πιθανότητα ζημιάς στο σαζμάν. Η ταχύτητα του αυτοκινήτου μπορεί να ελεγχθεί με το πεντάλ του γκαζιού αλλά η ταχύτητα του κινητήρα και του αυτοκινήτου μπορεί να είναι περιορισμένες.

Fail-safe

Όταν ενεργοποιείται η λειτουργία Fail-safe, το Σαζμάν Xtronic (CVT) δεν θα αλλάζει στην θέση οδήγησης που επιλέγετε.

Εάν έχετε οδηγήσει το αυτοκίνητο κάτω από ακραίες συνθήκες όπως υπερβολικό σπινάρισμα των τροχών και συνεχόμενα απότομα φρεναρίσματα, το σύστημα Fail-safe μπορεί να ενεργοποιηθεί. Αυτό θα συμβεί ακόμη και αν όλα τα ηλεκτρικά κυκλώματα λειτουργούν κανονικά. Σε αυτή την περίπτωση, βάλτε τον διακόπτη της μίζας στην θέση OFF και περιμένετε για 10 δευτερόλεπτα. Γυρίστε πάλι τον διακόπτη της μίζας στην θέση ON. Το αυτοκίνητο θα πρέπει να επιστρέψει στις κανονικές συνθήκες λειτουργίας. Εάν δεν επιστρέψει στις κανονικές συνθήκες λειτουργίας, αποτανθείτε σε εξουσιοδοτημένο συνεργείο Nissan ή εξειδικευμένο συνεργείο για τον έλεγχο και εάν χρειάζεται την επισκευή του σαζμάν.

⚠ ΠΡΟΕΙΔΟΠΟΙΗΣΗ

Όταν παρουσιαστεί η λειτουργία Fail-safe η ταχύτητα του αυτοκινήτου μπορεί να μειωθεί σταδιακά. Η μειωμένη ταχύτητα μπορεί να είναι χαμηλότερη από αυτή των άλλων αυτοκινήτων, πράγμα που μπορεί να αυξήσει την πιθανότητα σύγκρουσης. Να είστε ιδιαίτερα προσεκτικοί όταν οδηγείτε. Εάν είναι απαραίτητο, βγείτε στην άκρη του δρόμου σε ασφαλές σημείο και αφήστε το σαζμάν να επανέλθει στην κανονική λειτουργία ή ζητήστε την επισκευή εάν είναι απαραίτητη.

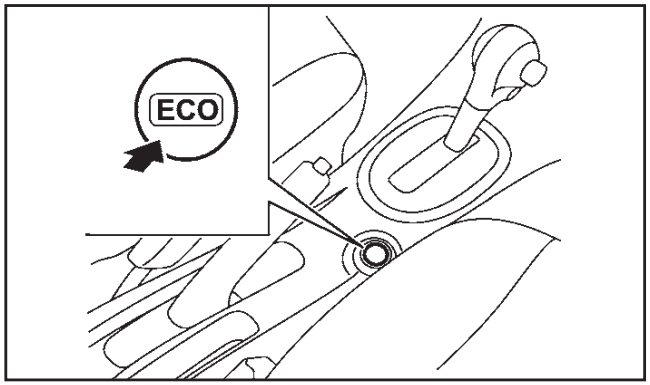

Διακόπτης λειτουργίας ECO

Το σύστημα λειτουργίας ECO βοηθάει να ενισχυθεί η εξοικονόμηση καυσίμου, ενεργοποιώντας τις λειτουργίες ECO στον μετρητή ECO και τροποποιώντας τα χαρακτηριστικά του κινητήρα για να αποφεύγεται η απότομη επιτάχυνση (DIG-S και dCi).

Για να ανοίξετε το σύστημα λειτουργίας ECO, πατήστε τον διακόπτη λειτουργίας ECO. Το ενδεικτικό φως λειτουργίας ECO θα ανάψει στην οθόνη πληροφοριών του αυτοκινήτου.

Για να κλείσετε το σύστημα λειτουργίας ECO, πατήστε πάλι τον διακόπτη λειτουργίας ECO. Το ενδεικτικό φως λειτουργίας ECO θα σβήσει.

- Εάν πατήσετε τελείως το πεντάλ του γκαζιού, τα χαρακτηριστικά του κινητήρα θα επιστρέψουν προσωρινά στο κανονικό για να δοθεί η μέγιστη διαθέσιμη επιτάχυνση.
- Το σύστημα λειτουργίας ECO θα σβήσει αυτόματα εάν παρουσιαστεί δυσλειτουργία

στο σύστημα.

- Σβήστε το σύστημα λειτουργίας ECO όταν απαιτείται επιτάχυνση, όπως όταν:

– οδηγείτε με μεγάλο φορτίο επιβατών ή αποσκευών στο όχημα

– οδηγείτε σε απότομη ανηφόρα.

Το Σύστημα Σβησίματος / Εκκίνησης είναι σχεδιασμένο να αποτρέπει την περιττή κατανάλωση καυσίμου, τα περιττά καυσαέρια της εξάτμισης και θόρυβο στην διάρκεια μιας διαδρομής:

- Όταν το αυτοκίνητο είναι σε στάση με το πεντάλ του φρένου πατημένο (Xtronic) ή με τον επιλογέα ταχυτήτων στην Νεκρά (N) και πατημένο το πεντάλ του συμπλέκτη (Μηχανικό σαζμάν), ο κινητήρας σβήνει αυτόματα.
- Όταν αφήσετε το πεντάλ του φρένου (Xtronic) ή πατάτε το πεντάλ του συμπλέκτη (MT) ο κινητήρας παίρνει αυτόματα μπροστά.

ΠΡΟΣΟΧΗ

Όταν το αυτοκίνητο κινηθεί (με περίπου 2 χλμ/ώρα ή περισσότερο), ενώ ο κινητήρας είναι σταματημένος από το σύστημα, όπως για παράδειγμα σε μία κατηφόρα, ο κινητήρας ξεκινάει αυτόματα. Για να αποφύγετε ατύχημα βεβαιωθείτε ότι πατάτε το πεντάλ του φρένου.

ΣΗΜΕΙΩΣΗ

Το σύστημα Σβησίματος / Εκκίνησης δεν θα ενεργοποιηθεί στις παρακάτω συνθήκες:

- Όταν έχετε αφήσει τον κινητήρα να δουλεύει στο ρελαντί χωρίς να έχετε οδηγήσει από την στιγμή που βάλατε τον κινητήρα μπροστά.
- Όταν η θερμοκρασία του ψυκτικού υγρού είναι χαμηλή.
- Όταν η φόρτιση της μπαταρίας είναι χαμηλή.
- Όταν η θερμοκρασία της μπαταρίας είναι χαμηλή ή εξαιρετικά υψηλή.
- Όταν το αυτοκίνητο μετακινείται.
- Όταν μειωθεί η πίεση του σεβρόφρενου.
- Όταν έχει ανοίξει το καπό του κινητήρα με τον κινητήρα σε λειτουργία.
- Όταν έχετε βάλει μπροστά τον κινητήρα με ανοικτό το καπό.
- Όταν δεν είναι δεμένη η ζώνη του οδηγού.
- Όταν είναι ανοικτή η πόρτα του οδηγού.
- Όταν έχει γίνει χειρισμός του τιμονιού (μοντέλα Xtronic).
- Όταν το ενδεικτικό φως του συστήματος Σβησίματος / Εκκίνησης αναβοσβήνει με χαμηλή ταχύτητα.
- Όταν έχει πατηθεί το πεντάλ του γκαζιού.
- Όταν ο επιλογέας ταχυτήτων είναι στην θέση (R) (όπισθεν).
- Όταν το κουμπί ελέγχου ταχύτητας ανεμιστήρα είναι σε οποιαδήποτε άλλη θέση εκτός από την OFF (0) ενώ το κουμπί ελέγχου ροής αέρα είναι στην θέση του αντιθαμβωτικού μπροστά (air conditioner ρυθμιζόμενο με το χέρι).
- Όταν ο διακόπτης του αντιθαμβωτικού μπροστά είναι ανοικτός (αυτόματο air conditioner).
- Όταν είναι ανοικτό το αντιθαμβωτικό πίσω.
- Όταν είναι ανοικτός ο διακόπτης κλεισίμα-

τος (OFF) του συστήματος Σβησίματος / Εκκίνησης.

- Όταν ανάβει το προειδοποιητικό φως ηλεκτρικά υποβοηθούμενου τιμονιού, το προειδοποιητικό φως ABS ή το προειδοποιητικό φως ESP.
- Όταν το πεντάλ του φρένου δεν είναι τελείως πατημένο (μοντέλα Xtronic).
- Όταν σταματάτε το αυτοκίνητο σε δρόμο με απότομη κλίση.
- Όταν είναι μεγάλη η κατανάλωση ενέργειας.
- Όταν το αυτοκίνητο κινείται σε υψόμετρο πάνω από τα 2000 μέτρα.

ΣΗΜΕΙΩΣΗ

Στις παρακάτω συνθήκες, μπορεί να πάρει λίγο χρόνο έως ότου να ενεργοποιηθεί το σύστημα Σβησίματος / Εκκίνησης:

- Όταν η μπαταρία είναι άδεια.
- Όταν η εξωτερική θερμοκρασία είναι χαμηλή.
- Όταν η μπαταρία έχει αντικατασταθεί ή ο πόλος της μπαταρίας έχει αποσυνδεθεί για μεγάλο χρονικό διάστημα πριν συνδεθεί ξανά.

ΣΗΜΕΙΩΣΗ

Ο κινητήρας δεν θα ξαναπάρει μπροστά ακόμη και εάν αφήσετε το πεντάλ του φρένου (Xtronic) ή πατήσετε το πεντάλ του συμπλέκτη (MT) ενώ το σύστημα Σβησίματος / Εκκίνησης είναι ενεργοποιημένο κάτω από τις ακόλουθες συνθήκες:

- Όταν ο επιλογέας ταχυτήτων είναι στην θέση P (παρκάρισμα) (μοντέλα Xtronic).
- Όταν το καπό του κινητήρα είναι ανοικτό.
- Όταν έχει βγει η ζώνη ασφαλείας του οδηγού (μοντέλα MT).
- Όταν ανοίξει η πόρτα του οδηγού (μοντέλα MT).
- Όταν ο επιλογέας ταχυτήτων δεν είναι στην Νεκρά (N) (μοντέλα MT).

ΣΗΜΕΙΩΣΗ

Ο κινητήρας θα ξεκινήσει χωρίς να αφήσετε το πεντάλ του φρένου ενώ το σύστημα Σβησίματος / Εκκίνησης είναι ενεργοποιημένο κάτω από τις ακόλουθες συνθήκες:

- Όταν έχει πατηθεί ο διακόπτης κλεισίματος του συστήματος Σβησίματος / Εκκίνησης.
- Όταν το κουμπί ελέγχου ταχύτητας ανεμιστήρα είναι σε οποιαδήποτε θέση εκτός από την OFF (0) ενώ το κουμπί ελέγχου ροής αέρα είναι στην θέση του αντιθαμβωτικού μπροστά (air conditioner ελεγχόμενο με το χέρι).
- Όταν ο διακόπτης του αντιθαμβωτικού μπροστά είναι στο ON (αυτόματο air conditioner).
- Όταν ο διακόπτης του αντιθαμβωτικού πίσω είναι στην θέση ON.
- Όταν είναι πατημένο το πεντάλ του συμπλέκτη (μοντέλα Xtronic).
- Όταν γίνεται χειρισμός του τιμονιού (μοντέλα Xtronic).
- Όταν η φόρτιση της μπαταρίας είναι χαμηλή.
- Όταν είναι μεγάλη η κατανάλωση ενέργειας.
- Όταν αφήσετε το πεντάλ του φρένου σε δρόμο με κλίση και το αυτοκίνητο κινηθεί.
- Όταν μειωθεί η δύναμη στο πεντάλ του φρένου ενώ ο επιλογέας ταχυτήτων είναι στην θέση D (οδήγηση) ή N (νεκρά). (μοντέλα Xtronic).
- Όταν ο επιλογέας ταχυτήτων τοποθετηθεί στην θέση L (Low), D (οδήγηση) ή R (όπισθεν) από την θέση N ή P (μοντέλα Xtronic).
- Όταν η πίεση του συστήματος των φρένων δεν είναι επαρκής λόγω του ότι έχετε πατήσει το πεντάλ του φρένου αρκετές φορές.
- Όταν λύσετε την ζώνη ασφαλείας του οδηγού ή ανοίξετε την πόρτα του οδηγού. (μοντέλα Xtronic).

Χρησιμοποιήστε το σύστημα αυτό ενώ περιμένετε στο φανάρι κλπ. Όταν το αυτοκίνητο είναι σταματημένο για μεγάλο χρονικό διάστημα, σβήστε τον κινητήρα.

Όταν ανοίξετε το καπό του κινητήρα με το σύστημα Σβησίματος / Εκκίνησης ενεργό, ο κινητήρας θα είναι στην κανονική λειτουργία σβησίματος και ο βομβητής θα ηχήσει. Σε αυτή την περίπτωση βάλτε πάλι μπροστά τον κινητήρα με τον διακόπτη της μίζας.

Όταν ο κινητήρας σβήσει με το σύστημα Σβησίματος / Εκκίνησης, η θέρμανση, η ψύξη και οι λειτουργίες αφύγρανσης θα απενεργοποιηθούν. Για να μην απενεργοποιηθούν οι λει-

τουργίες του air conditioning σβήστε το σύστημα Σβησίματος / Εκκίνησης με τον διακόπτη κλεισίματος (OFF) του συστήματος Σβησίματος / Εκκίνησης.

ΔΙΑΚΟΠΤΗΣ ΚΛΕΙΣΙΜΑΤΟΣ (OFF) ΣΥΣΤΗΜΑΤΟΣ ΣΒΗΣΙΜΑΤΟΣ / ΕΚΚΙΝΗΣΗΣ

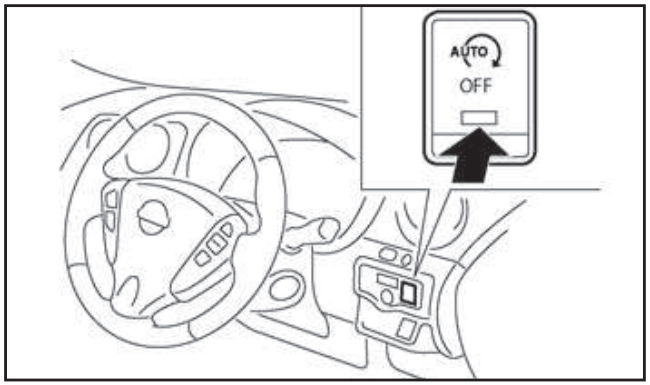

Το σύστημα μπορεί να αποσυνδεθεί προσωρινά, πατώντας τον διακόπτη OFF του Συστήματος Σβησίματος / Εκκίνησης. Πατώντας τον διακόπτη μία δεύτερη φορά, θα ενεργοποιηθεί και πάλι το Σύστημα Σβησίματος / Εκκίνησης.

- Όταν το Σύστημα Σβησίματος / Εκκίνησης αποσυνδεθεί ενώ λειτουργεί ο κινητήρας, ο κινητήρας αποτρέπεται από το να σβήσει αυτόματα.
- Όταν το Σύστημα Σβησίματος / Εκκίνησης αποσυνδεθεί αφού ο κινητήρας έχει προηγουμένως σβήσει αυτόματα από το Σύστημα Σβησίματος / Εκκίνησης, ο κινητήρας θα πάρει αμέσως και πάλι μπροστά εάν υπάρχουν οι κατάλληλες συνθήκες. Στην συνέχεια ο κινητήρας δεν θα σβήσει ξανά αυτόματα στην διάρκεια της ίδιας διαδρομής.
- Όποτε αποσυνδέεται το Σύστημα Σβησίματος / Εκκίνησης, ανάβει το ενδεικτικό φως στον Διακόπτη OFF του Συστήματος Σβησίματος / Εκκίνησης. Σε αυτή την συνθήκη, το Σύστημα Σβησίματος / Εκκίνησης δεν μπορεί να αποτρέψει την περιττή κατανάλωση καυσίμου, τις εκπομπές καυσαερίων ή τον θόρυβο κατά την διαδρομή.

CRUISE CONTROL
(όπου υπάρχει)

ΠΡΟΕΙΔΟΠΟΙΗΣΗ

- **Τηρείτε πάντα τα όρια ταχύτητας και μην ορίζετε την ταχύτητα πάνω από αυτά.**
- **Μην χρησιμοποιείτε το Cruise Control όταν οδηγείτε στις ακόλουθες συνθήκες. Εάν το κάνετε μπορεί να χάσετε τον έλεγχο του αυτοκινήτου και να προκληθεί ατύχημα.**
  - **Όταν δεν είναι δυνατό να διατηρήσετε το αυτοκίνητο σε σταθερή ταχύτητα.**
  - **Όταν οδηγείτε σε μεγάλη κίνηση.**
  - **Όταν οδηγείτε σε κίνηση που ποικίλει σε ταχύτητα.**
  - **Όταν οδηγείτε σε περιοχές με αέρα.**
  - **Όταν οδηγείτε σε δρόμους με στροφές ή ορεινούς.**
  - **Όταν οδηγείτε σε δρόμους που γλιστρούν (βροχή, χιόνι, πάγος κλπ).**

ΠΡΟΦΥΛΑΞΕΙΣ ΓΙΑ ΤΟ CRUISE CONTROL

- Εάν το σύστημα Cruise Control δεν λειτουργεί σωστά, ακυρώνεται αυτόματα. Το ενδεικτικό φως SET και το ενδεικτικό φως Cruise Control αναβοσβήνουν για να προειδοποιήσουν τον οδηγό.
- Εάν η θερμοκρασία του ψυκτικού υγρού του κινητήρα ανέβει πολύ, το σύστημα του Cruise Control θα ακυρωθεί αυτόματα.

- Εάν το ενδεικτικό φως SET και το ενδεικτικό φως του Cruise Control αναβοσβήνουν, κλείστε τον κύριο (MAIN) διακόπτη του Cruise Control και ζητήστε τον έλεγχο του συστήματος από εξουσιοδοτημένο συνεργείο Nissan.
- Το ενδεικτικό φως SET και το ενδεικτικό φως του Cruise control μπορεί να αναβοσβήνουν όταν ο κύριος (MAIN) διακόπτης του Cruise Control έχει ανοίξει ενώ πατάγατε τον διακόπτη RES+. SET- ή CANCEL. Για να ρυθμίσετε σωστά το σύστημα Cruise Control χρησιμοποιήστε τις παρακάτω διαδικασίες.

ΛΕΙΤΟΥΡΓΙΕΣ ΤΟΥ CRUISE CONTROL

Το Cruise Control επιτρέπει την οδήγηση σε ταχύτητες πάνω από τα 40 χλμ / ώρα (25 MPH) χωρίς να έχετε το πόδι σας στο πεντάλ του γκαζιού.

Το Cruise Control θα ακυρωθεί αυτόματα εάν το αυτοκίνητο μειώσει ταχύτητα για περισσότερα από περίπου 13 χλμ / ώρα (8 MPH) κάτω από την καθορισμένη ταχύτητα.

Μετακινώντας τον επιλογέα ταχυτήτων στην θέση N (νεκρά) θα ακυρωθεί το Cruise Control και η ένδειξη SET θα σβήσει.

Οι διακόπτες του Cruise Control βρίσκονται στο τιμόνι.

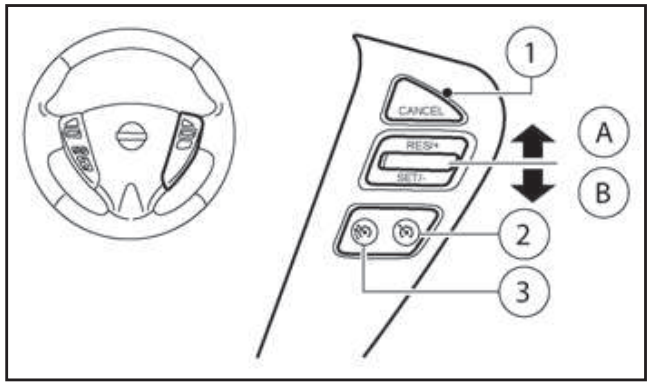

A. Διακόπτης RES/+
B. Διακόπτης SET/-
1. Διακόπτης CANCEL
2. Κύριος διακόπτης Cruise control (MAIN)
3. Κύριος διακόπτης (MAIN) περιοριστή ταχύτητας (για λεπτομέρειες δείτε το «Περιοριστής ταχύτητας (όπου υπάρχει)» πιο κάτω).

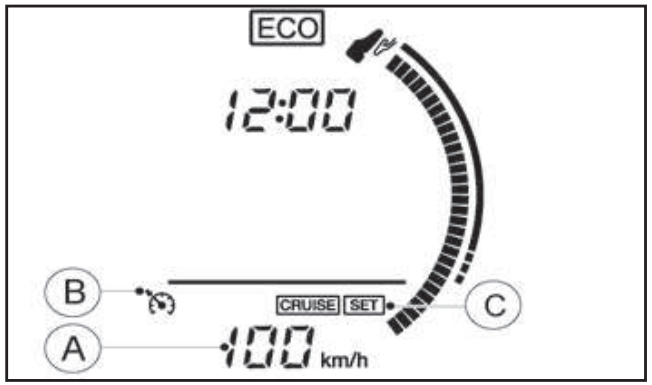

Οθόνη και ενδείξεις Cruise Control

Η κατάσταση λειτουργίας του cruise control φαίνεται στην οθόνη πληροφοριών του αυτοκινήτου και το ταμπλό των οργάνων.

Οθόνη πληροφοριών αυτοκινήτου:

(A) Ένδειξη καθορισμένης ταχύτητας

Ταμπλό οργάνων:

(B) Ενδεικτικό φως cruise control

(C) Ενδεικτικό φως SET

Ανοίγοντας το Cruise Control

Πατήστε τον κύριο διακόπτη (MAIN) του Cruise Control. Η ένδειξη CRUISE και το ενδεικτικό φως cruise control ανάβουν. Η ένδειξη καθορισμένης ταχύτητας εμφανίζει «– – –».

Ορίζοντας την ταχύτητα οδήγησης

1. Επιταχύνετε στην ταχύτητα που θέλετε.
2. Πατήστε τον διακόπτη SET–- και αφήστε τον.
3. Οι ενδείξεις SET και η ένδειξη καθορισμένης ταχύτητας ανάβουν στην οθόνη πληροφοριών του αυτοκινήτου.
4. Πάρτε το πόδι σας από το γκάζι.

Το αυτοκίνητο θα διατηρήσει την καθορισμένη ταχύτητα.

Προσπερνώντας άλλο αυτοκίνητο:

Πατήστε το πεντάλ του γκαζιού για να επιταχύνετε. Αφού αφήσετε το πεντάλ του γκαζιού

το αυτοκίνητο θα επιστρέψει στην προηγουμένως ορισμένη ταχύτητα.

Το αυτοκίνητο μπορεί να μην διατηρήσει την καθορισμένη ταχύτητα όταν ανεβαίνετε ή κατεβαίνετε σε απότομους λόφους. Σε αυτές τις περιπτώσεις οδηγείτε χωρίς το Cruise Control.

Ρυθμίζοντας μία χαμηλότερη ταχύτητα:

Ακολουθήστε μία από τις παρακάτω μεθόδους για να ρυθμίσετε μία χαμηλότερη ταχύτητα.

- Πατήστε ελαφρά το πεντάλ του φρένου. Όταν το αυτοκίνητο φτάσει την ταχύτητα που θέλετε, πατήστε και αφήστε τον διακόπτη SET-.
- Πατήστε και κρατήστε τον διακόπτη SET-. Όταν το αυτοκίνητο φτάσει την ταχύτητα που θέλετε, αφήστε τον διακόπτη SET-.
- Πατήστε γρήγορα και αφήστε τον διακόπτη SET-. Αυτό θα μειώσει την ταχύτητα του αυτοκινήτου κατά περίπου 1 χλμ / ώρα (1 MPH).

Ρυθμίζοντας μία υψηλότερη ταχύτητα:

Ακολουθήστε μία από τις παρακάτω μεθόδους για να ρυθμίσετε μία υψηλότερη ταχύτητα.

- Πατήστε το πεντάλ του γκαζιού. Όταν το αυτοκίνητο φτάσει την ταχύτητα που θέλετε, πατήστε και αφήστε τον διακόπτη SET-.
- Πατήστε και κρατήστε τον διακόπτη RES+. Όταν το αυτοκίνητο φτάσει την ταχύτητα που θέλετε, αφήστε τον διακόπτη RES+.
- Πατήστε γρήγορα και αφήστε τον διακόπτη RES+. Αυτό θα αυξήσει την ταχύτητα του αυτοκινήτου κατά περίπου 1 χλμ / ώρα (1 MPH).

Επαναφέροντας την καθορισμένη ταχύτητα:

Πατήστε και αφήστε τον διακόπτη RES+.

Το αυτοκίνητο θα επαναφέρει την τελευταία ταχύτητα που είχε οριστεί όταν η ταχύτητά του είναι πάνω από τα 40 χλμ / ώρα (25 MPH).

Ακυρώνοντας την ταχύτητα οδήγησης

Ακολουθήστε μία από τις παρακάτω μεθόδους για να ακυρώσετε την ορισμένη ταχύτητα.

- Πατήστε τον διακόπτη CANCEL. Η ένδειξη SET θα σβήσει.
- Πατήστε ελαφρά το πεντάλ του φρένου. Η ένδειξη SET θα σβήσει.
- Πατήστε στον κύριο διακόπτη (MAIN) του Cruise Control. Η ένδειξη SET και το ενδεικτικό φως του cruise control θα σβήσουν.

ΠΕΡΙΟΡΙΣΤΗΣ ΤΑΧΥΤΗΤΑΣ
(όπου υπάρχει)

Ο περιοριστής ταχύτητας σας επιτρέπει να ρυθμίσετε το όριο ταχύτητας του αυτοκινήτου που θέλετε. Όταν ο περιοριστής ταχύτητας είναι ενεργοποιημένος, ο οδηγός μπορεί να φρενάρει και να επιταχύνει αλλά το αυτοκίνητο δεν θα υπερβεί το καθορισμένο όριο.

ΠΡΟΕΙΔΟΠΟΙΗΣΗ

- **Να τηρείτε πάντα τα όρια ταχύτητας. Μην ρυθμίζετε την ταχύτητα πάνω από αυτά.**
- **Να επιβεβαιώνετε πάντα την κατάσταση ρύθμισης του περιοριστή ταχύτητας στην οθόνη πληροφοριών του αυτοκινήτου και το ταμπλό των οργάνων.**

Όταν ο περιοριστής ταχύτητας είναι ανοικτός, το cruise control δεν μπορεί να λειτουργήσει.

ΛΕΙΤΟΥΡΓΙΕΣ ΤΟΥ ΠΕΡΙΟΡΙΣΤΗ ΤΑΧΥΤΗΤΑΣ

Ο περιοριστής ταχύτητας μπορεί να ρυθμιστεί σε μία ταχύτητα ανάμεσα στα 30 και τα 210 χλμ / ώρα ή τα 20 και τα 130 Μίλια την ώρα.
Οι διακόπτες ρύθμισης του περιοριστή ταχύτητας βρίσκονται στο τιμόνι.

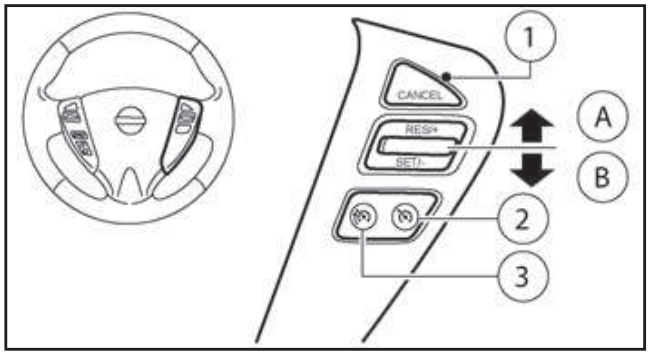

A. Διακόπτης RES/+

B. Διακόπτης SET/-

1. Διακόπτης CANCEL
2. Κύριος διακόπτης Cruise control (MAIN) (για λεπτομέρειες δείτε το “Cruise Control (όπου υπάρχει)» πιο κάτω).
3. Κύριος διακόπτης (MAIN) περιοριστή ταχύτητας

   (Όταν πατηθεί ο διακόπτης, ο περιοριστής ταχύτητας μπαίνει σε λειτουργία αναμονής. Εάν το Cruise Control είναι ανοικτό, το σύστημα θα κλείσει και ο περιοριστής ταχύτητας μπαίνει σε κατάσταση αναμονής).

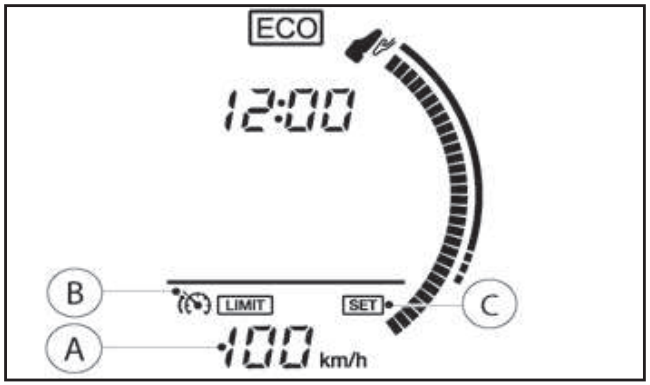

Οθόνη και ενδείξεις περιοριστή ταχύτητας

Η κατάσταση λειτουργίας του περιοριστή ταχύτητας φαίνεται στην οθόνη πληροφοριών του αυτοκινήτου και το ταμπλό των οργάνων.

Οθόνη πληροφοριών αυτοκινήτου:

(A) Ένδειξη καθορισμένης ταχύτητας

Όταν η ταχύτητα του αυτοκινήτου περάσει το καθορισμένο όριο ταχύτητας, η ένδειξη καθορισμένης ταχύτητας αναβοσβήνει και δεν λειτουργεί το πεντάλ του γκαζιού έως ότου η ταχύτητα του αυτοκινήτου μειωθεί κάτω από το καθορισμένο όριο ταχύτητας.

Ταμπλό οργάνων:

(B) Ενδεικτικό φως περιοριστή ταχύτητας

(C) Ενδεικτικό φως SET

Ο περιοριστής ταχύτητας δεν θα φρενάρει αυτόματα το αυτοκίνητο στο καθορισμένο όριο ταχύτητας.

Ανοίγοντας τον περιοριστή ταχύτητας

Πατήστε τον κύριο διακόπτη (MAIN) του περιοριστή ταχύτητας. Το ενδεικτικό φως του περιοριστή ταχύτητας ανάβει. Η ένδειξη καθορισμένης ταχύτητας δείχνει «– – –».

Ρυθμίζοντας το όριο ταχύτητας

1. Πατήστε τον διακόπτη SET/-.
   - Όταν το αυτοκίνητο είναι σταματημένο, η ταχύτητα θα ρυθμιστεί στα 30 χλμ/ώρα ή 20 MPH.
   - Όταν οδηγείτε το όριο ταχύτητας θα ρυθμιστεί στην παρούσα ταχύτητα.
2. Όταν έχει καθοριστεί το όριο ταχύτητας, η ένδειξη SET και οι ενδείξεις καθορισμένης ταχύτητας ανάβουν στην οθόνη πληροφοριών του αυτοκινήτου και το ταμπλό των οργάνων.

Αλλάζοντας το όριο καθορισμένης ταχύτητας:

Χρησιμοποιείστε οποιαδήποτε από τις ακόλουθες λειτουργίες για να αλλάξετε το όριο ταχύτητας.

- Πατήστε και κρατήστε τον διακόπτη RES/+ ή SET/-. Η καθορισμένη ταχύτητα θα αυξηθεί ή θα μειωθεί κατά περίπου 10 χλμ / ώρα ή 10 MPH.
- Πατήστε και μετά αφήστε γρήγορα τον διακόπτη RES/+ ή SET/-. Κάθε φορά που το κάνετε αυτό, το όριο ταχύτητας θα αυξηθεί ή θα μειωθεί κατά περίπου 1 χλμ/ώρα ή 1 MPH.

Επαναφέροντας το καθορισμένο όριο ταχύτητας:

Πατήστε τον διακόπτη RES/+. Η ένδειξη SET και η ένδειξη καθορισμένης ταχύτητας ανάβουν και ο περιοριστής ταχύτητας θα επανέλθει στο τελευταίο καθορισμένο όριο. Εάν το αυτοκίνητο κινείται με ταχύτητα πάνω από το τελευταίο καθορισμένο όριο, η ένδειξη καθορισμένης ταχύτητας θα αναβοσβήσει.

Ακυρώνοντας το όριο ταχύτητας

Για να ακυρώσετε τον περιοριστή ταχύτητας, πατήστε τον διακόπτη CANCEL. Η ένδειξη SET θα σβήσει (η ένδειξη καθορισμένης ταχύτητας θα παραμείνει αναμμένη στην οθόνη).

Εάν το πεντάλ του γκαζιού πατηθεί τελείως (πέρα από το σημείο αντίστασης), ο περιοριστής ταχύτητας αναστέλλεται προσωρινά και

η ταχύτητα του αυτοκινήτου μπορεί να ελεγχθεί πάνω από την καθορισμένη ταχύτητα (Για το μοντέλο CVT: το κιβώτιο ταχυτήτων μπορεί να κατεβάσει σε χαμηλότερη ταχύτητα). Η ένδειξη SET θα παραμείνει αναμμένη ταμπλό των οργάνων (για μοντέλο Τύπος B) ή στην οθόνη πληροφοριών του αυτοκινήτου (για μοντέλο Τύπος C).

Εάν το πεντάλ του γκαζιού επιστρέψει στο σημείο αντίστασης και η ταχύτητα του αυτοκινήτου επιστρέψει στην καθορισμένη ταχύτητα, ο περιοριστής ταχύτητας θα ενεργοποιηθεί και θα περιορίζει την ταχύτητα του αυτοκινήτου.

Όταν γίνει κάποια από τις παρακάτω λειτουργίες, ο περιοριστής ταχύτητας θα ακυρωθεί. Το ενδεικτικό φως του περιοριστή ταχύτητας και η ένδειξη SET θα σβήσουν. Αυτές οι μέθοδοι ακύρωσης θα σβήσουν την μνήμη του καθορισμένου ορίου ταχύτητας.

- Πατήστε τον διακόπτη MAIN του περιοριστή ταχύτητας.
- Πατήστε τον διακόπτη MAIN του Cruise Control

Δυσλειτουργία του περιοριστή ταχύτητας

Εάν ο περιοριστής ταχύτητας δεν λειτουργεί σωστά, η ένδειξη SET στο ταμπλό των οργάνων θα αναβοσβήνει. Σβήστε τον κύριο διακόπτη MAIN του περιοριστή ταχύτητας και ζητήστε τον έλεγχο του συστήματος από εξουσιοδοτημένο συνεργείο NISSAN ή εξειδικευμένο συνεργείο.

⚠ ΠΡΟΕΙΔΟΠΟΙΗΣΗ

- **Το σύστημα ESP έχει σχεδιαστεί ώστε να βοηθά στην βελτίωση της σταθερότητας στην οδήγηση αλλά δεν προλαμβάνει ατυχήματα που οφείλονται σε απότομο χειρισμό του τιμονιού, σε υψηλές ταχύτητες, σε απροσεξία ή σε επικίνδυνες τεχνικές οδήγησης. Μειώστε την ταχύτητα του αυτοκινήτου και προσέχετε ιδιαίτερα όταν οδηγείτε ή στρίβετε σε επιφάνειες που γλιστρούν. Πρέπει να οδηγείτε πάντα με προσοχή.**
- **Εάν τα εξαρτήματα που έχουν σχέση με τον κινητήρα όπως η εξάτμιση δεν είναι του στάνταρ εξοπλισμού, μπορεί να ανάψει το προειδοποιητικό φως ESP .**
- **Μην τροποποιείτε την ανάρτηση του αυτοκινήτου. Εάν τα εξαρτήματα της ανάρτησης όπως αμορτισέρ, ελατήρια, γόνατα, μπάρες σταθεροποίησης και άλλα δεν είναι τα εγκεκριμένα από την Nissan ή είναι εξαιρετικά φθαρμένα, το σύστημα του ESP μπορεί να μην λειτουργήσει κανονικά. Αυτό μπορεί να επηρεάσει σημαντικά την απόδοση του χειρισμού του αυτοκινήτου και να ανάψει το προειδοποιητικό φως ESP .**
- **Εάν τα εξαρτήματα των φρένων όπως τακάκια, δίσκοι και καλύμπρες δεν είναι του στάνταρ εξοπλισμού ή είναι εξαιρετικά φθαρμένα, μπορεί να ανάψει το το προειδοποιητικό φως ESP .**
- **Όταν οδηγείτε σε επιφάνειες με εξαιρετικά μεγάλη κλίση, όπως κλειστές στροφές σε ανηφόρα, το σύστημα ESP μπορεί να μην λειτουργήσει σωστά ή μπορεί να ανάψει το το προειδοποιητικό φως ESP . Μην οδηγείτε σε δρόμους αυτού του τύπου.**
- **Όταν οδηγείτε πάνω σε ασταθείς επιφάνειες όπως ασανσέρ, φέρυ ή ράμπα, το προειδοποιητικό φως ESP μπορεί να ανάψει. Αυτό δεν είναι δυσλειτουργία. Βάλτε πάλι μπροστά τον κινητήρα αφού οδηγήσετε πάνω σε σταθερή επιφάνεια.**
- **Εάν χρησιμοποιείτε λάστιχα ή τροχούς διαφορετικά από αυτά που συνιστώνται, το σύστημα ESP μπορεί να μην λειτουργήσει σωστά ή μπορεί να ανάψει το προειδοποιητικό φως ESP .**
- **Το σύστημα ESP δεν είναι υποκατάστατο των χειμερινών ελαστικών ή των αλυσίδων χιονιού σε ένα δρόμο καλυμμένο με χιόνι.**

Το Ηλεκτρονικό Πρόγραμμα Ευστάθειας (ESP) χρησιμοποιεί διάφορους αισθητήρες για να παρακολουθεί τις κινήσεις του οδηγού και την κίνηση του αυτοκινήτου. Κάτω από συγκεκριμένες συνθήκες οδήγησης, το σύστημα ESP βοηθάει να κάνετε τις ακόλουθες λειτουργίες.

- Ελέγχει τη πίεση των φρένων για να μειώσει την περιστροφή των τροχών στον κινητήριο τροχό που γλιστράει ώστε η ισχύ να μεταφέρεται στον κινητήριο τροχό που δεν γλιστράει στον ίδιο άξονα.
- Ελέγχει την πίεση των φρένων και την ισχύ του κινητήρα για να μειώσει την ολίσθηση

του κινητήριου τροχού βασιζόμενο στην ταχύτητα του αυτοκινήτου (λειτουργία ελέγχου πρόσφυσης).

- Ελέγχει την πίεση των φρένων σε μεμονωμένους τροχούς και την ισχύ του κινητήρα για να βοηθήσει τον οδηγό να διατηρήσει τον έλεγχο του αυτοκινήτου στις ακόλουθες συνθήκες:
  - Όταν το αυτοκίνητο τείνει να μην ακολουθεί την πορεία του τιμονιού αν και εφαρμόζεται αυξημένη δύναμη στο τιμόνι.
  - Όταν το αυτοκίνητο τείνει να σπινάρει λόγω συγκεκριμένων συνθηκών του δρόμου ή της οδήγησης.

Το σύστημα ESP μπορεί να βοηθήσει τον οδηγό να διατηρήσει τον έλεγχο του οχήματος αλλά δεν μπορεί να εμποδίσει την απώλεια του ελέγχου του αυτοκινήτου σε όλες τις συνθήκες οδήγησης.

Όταν το σύστημα ESP λειτουργεί, το προειδοποιητικό φως ESP στο ταμπλό των οργάνων αναβοσβήνει, οπότε σημειώστε τα παρακάτω:

- Ο δρόμος μπορεί να γλιστράει ή το σύστημα μπορεί να ορίζει ότι απαιτείται κάποια ενέργεια για να μπορέσετε να κρατήσετε το όχημα στην πορεία στροφής.
- Μπορεί να νοιώσετε μία δόνηση στο πεντάλ του φρένου και να ακούσετε έναν θόρυβο ή δόνηση από κάτω από το καπό. Αυτό είναι φυσιολογικό και δηλώνει ότι το σύστημα ESP δουλεύει σωστά.
- Ρυθμίστε την ταχύτητά σας και την οδήγησή σας στις συνθήκες του δρόμου.

Εάν παρουσιαστεί δυσλειτουργία στο σύστημα, το ενδεικτικό φως ESP ανάβει στο ταμπλό των οργάνων. Το σύστημα ESP σβήνει αυτόματα.

Ο διακόπτης ESP OFF χρησιμοποιείται για να κλείσει το σύστημα του ESP. Η ένδειξη OFF ανάβει για να δείξει ότι το ESP είναι κλειστό. Όταν χρησιμοποιείται ο διακόπτης ESP για να κλείσετε το σύστημα, αυτό συνεχίζει να λειτουργεί για να αποτρέψει το γλίστρημα του ενός κινητήριου τροχού, μεταφέροντας την ισχύ στον τροχό που δεν γλιστράει. Εάν προκύψει αυτό, αναβοσβήνει το προειδοποιητικό φως ESP . Όλες οι άλλες λειτουργίες του ESP είναι κλειστές και το προειδοποιητικό φως ESP δεν θα αναβοσβήνει. Το σύστημα ESP επανέρχεται αυτόματα στην θέση λειτουργίας όταν ο διακόπτης της μίζας τοποθετηθεί στην θέση OFF και μετά πίσω στην θέση ON.

Δείτε το «Προειδοποιητικό φως ESP» στο κεφάλαιο “2. Όργανα και χειριστήρια».

Ο υπολογιστής έχει μία ενσωματωμένη διαγνωστική λειτουργία που ελέγχει το σύστημα κάθε φορά που βάζετε μπροστά τον κινητήρα και μετακινείτε το όχημα μπροστά ή πίσω με χαμηλή ταχύτητα. Όταν ενεργοποιηθεί η αυτοδιάγνωση, μπορεί να ακούσετε έναν θόρυβο και / ή να νοιώσετε μία δόνηση στο πεντάλ του φρένου. Αυτό είναι φυσιολογικό και δεν υποδεικνύει κάποια δυσλειτουργία.

ΔΙΑΚΟΠΤΗΣ ΚΛΕΙΣΤΟΥ ESP

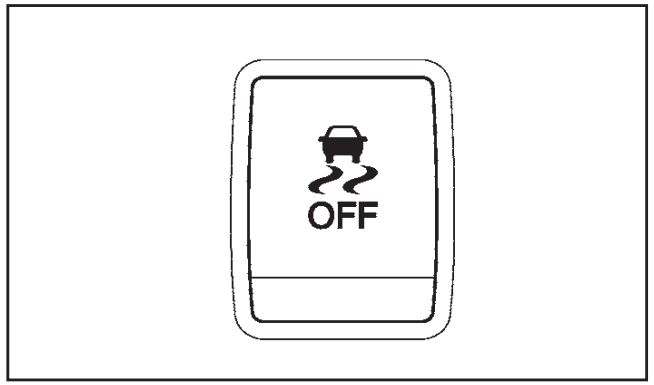

Στις περισσότερες συνθήκες οδήγησης, το αυτοκίνητο θα πρέπει να κινείται με το σύστημα ESP αναμμένο.

Όταν το αυτοκίνητο κολλήσει σε λάσπη ή χιόνι, το σύστημα ESP μειώνει την απόδοση του κινητήρα για να μειώσει την περιστροφή των τροχών. Η ταχύτητα του κινητήρα μειώνεται ακόμη και αν το γκάζι πατηθεί τελείως στο πάτωμα. Εάν χρειάζεστε την μέγιστη ισχύ του κινητήρα για να ξεκολλήσετε το αυτοκίνητο, σβήστε το σύστημα ESP.

Για να ακυρώσετε το Πρόγραμμα Ηλεκτρονικής Ευστάθειας (ESP), πατήστε τον διακόπτη ESP OFF που βρίσκεται στην χαμηλότερη πλευρά του ταμπλό. Θα ανάψει το ενδεικτικό φως OFF.

Πατήστε πάλι τον διακόπτη ESP OFF ή σβήστε και ξαναβάλετε μπροστά τον κινητήρα για να ανοίξετε το σύστημα.

ΣΥΣΤΗΜΑ ΠΡΟΕΙΔΟΠΟΙΗΣΗΣ ΝΕΚΡΟΥ ΣΗΜΕΙΟΥ (BSW) / ΠΡΟΕΙΔΟΠΟΙΗΣΗΣ ΕΚΚΙΝΗΣΗΣ ΛΩΡΙΔΑΣ (LDW)

Όταν οδηγείτε, το σύστημα Προειδοποίησης Νεκρού Σημείου (BSW) βοηθάει στην ειδοποίηση του οδηγού για αυτοκίνητα που βρίσκονται στις διπλανές λωρίδες.

Το σύστημα Προειδοποίησης Εκκίνησης Λωρίδας (LDW) βοηθάει στην ειδοποίηση του οδηγού όταν το αυτοκίνητο πλησιάζει είτε την αριστερή είτε την δεξιά λωρίδα κίνησης.

NSD444

Τα συστήματα BSW/LDW χρησιμοποιούν την μονάδα της κάμερας της άποψης πίσω (a) με αυτόματο πλυστικό και φυσητήρα.

ΠΡΟΕΙΔΟΠΟΙΗΣΗ

- **Το σύστημα BSW δεν υποκαθιστά τον σωστό τρόπο οδήγησης και δεν είναι σχεδιασμένο για να αποτρέπει την επαφή με αυτοκίνητα ή αντικείμενα. Όταν οδηγείτε να χρησιμοποιείτε πάντα τον εξωτερικό και τον εσωτερικό καθρέπτη και να γυρίζετε να κοιτάξετε στην κατεύθυνση που θα κινηθείτε για να βεβαιωθείτε ότι είναι ασφαλές να αλλάξετε λωρίδα. Ποτέ μην βασίζεστε μόνο στο σύστημα BSW.**
- **Το σύστημα LDW είναι μόνο μία μονάδα προειδοποίησης για να πληροφορήσει τον οδηγό ότι κατά λάθος ξεφεύγει από την λωρίδα του. Δεν θα στρίψει το τιμόνι και δεν θα αποτρέψει την απώλεια ελέγχου του αυτοκινήτου. Είναι ευθύνη του οδηγού να μείνει σε επαγρύπνιση, να οδηγεί με ασφάλεια, να διατηρεί το αυτοκίνητο μέσα στην λωρίδα κίνησης και να διατηρεί τον έλεγχο του αυτοκινήτου του πάντα.**
- **Η μονάδα της κάμερας μπορεί να μην λειτουργήσει σωστά κάτω από τις ακόλουθες συνθήκες:**
  - **Όταν ρυμουλκείτε τρέιλερ.**
  - **Όταν ισχυρό φως μπαίνει στον φακό της κάμερας. (Για παράδειγμα, όταν μπαίνει το φως του ήλιου κατευθείαν στον φακό της κάμερας).**
  - **Όταν ο εξωτερικός φωτισμός αλλάζει ξαφνικά. (Για παράδειγμα όταν το αυτοκίνητο μπαίνει ή βγαίνει σε τούνελ ή περνάει κάτω από μία γέφυρα).**
- **Εάν οι φακοί της κάμερας είναι πολύ βρώμικοι, το αυτόματο πλυστικό ίσως δεν μπορέσει να τους καθαρίσει. Αυτό θα μπορούσε να έχει σαν αποτέλεσμα η κάμερα να μην ανιχνεύσει αυτοκίνητα ή διαγράμμιση λωρίδων.**
- **Ο υπερβολικός θόρυβος (για παράδειγμα, ένταση ηχοσυστήματος, ανοικτό παράθυρο αυτοκινήτου) θα παρεμβληθούν στον ήχο του βομβητή και αυτός μπορεί να μην ακουστεί.**

ΛΕΙΤΟΥΡΓΙΑ ΤΟΥ ΣΥΣΤΗΜΑΤΟΣ BSW

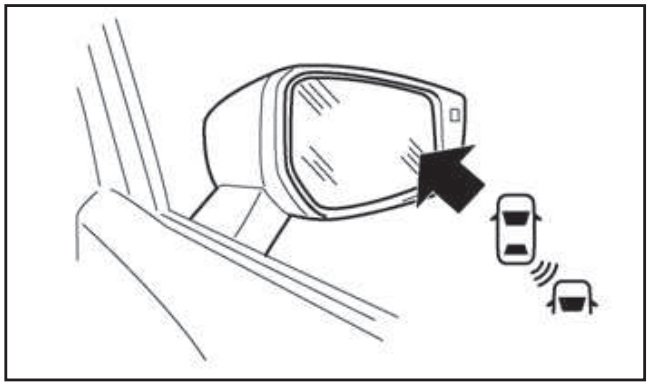

Ενδεικτικό φως Τυφλού Σημείου

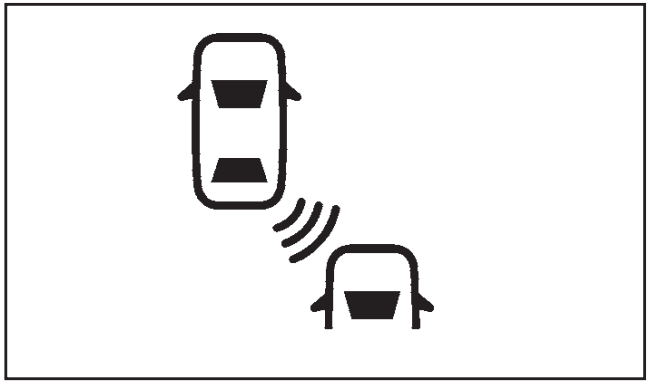

Φως BSW (πορτοκαλί, πράσινο)

Το σύστημα BSW λειτουργεί πάνω από τα περίπου 32 χλμ/ώρα.

Όταν η μονάδα της κάμερας εντοπίσει αυτοκίνητα στην ζώνη ανίχνευσης, θα ανάψει το ενδεικτικό φως Τυφλού Σημείου που βρίσκεται στο πλάι των εξωτερικών καθρεπτών. Εάν τότε ενεργοποιηθεί το φλας, ο βομβητής ηχεί (δύο

φορές) και το ενδεικτικό φως Τυφλού Σημείου αναβοσβήνει έντονο πορτοκαλί για να ειδοποιήσει τον οδηγό για την παρουσία αυτοκινήτου στην διπλανή λωρίδα.

Το ενδεικτικό φως Τυφλού Σημείου συνεχίζει να αναβοσβήνει έως ότου τα εντοπισμένα αυτοκίνητα φύγουν από την ζώνη ανίχνευσης.

Ζώνη ανίχνευσης

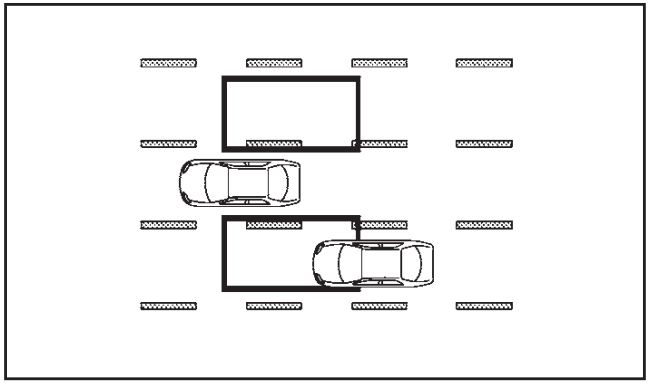

Η μονάδα της κάμερας μπορεί να εντοπίσει αυτοκίνητα και στις δύο πλευρές του αυτοκινήτου σας, όταν τμήμα άλλου αυτοκινήτου είναι μέσα στην ζώνη ανίχνευσης όπως φαίνεται στην εικόνα.

Αυτή η ζώνη ανίχνευσης αρχίζει τυπικά από τον εξωτερικό καθρέπτη του αυτοκινήτου σας και επεκτείνεται περίπου στα 3 μέτρα πίσω από τον πίσω προφυλακτήρα και περίπου 3 μέτρα πλευρικά.

ΣΗΜΕΙΩΣΗ

Το ενδεικτικό φως Τυφλού Σημείου θα ανάψει για λίγα δευτερόλεπτα όταν ο διακόπτης της μίζας τοποθετηθεί στην θέση ON.

Η φωτεινότητα των ενδεικτικών φώτων Τυφλού Σημείου ρυθμίζεται αυτόματα ανάλογα με την φωτεινότητα από το εξωτερικό φως.

Εάν η μονάδα της κάμερας έχει ήδη ανιχνεύσει οχήματα όταν ενεργοποιείται το φλας, ηχεί ένας βομβητής. Εάν ένα αυτοκίνητο μπει μέσα στην ζώνη ανίχνευσης αφού ο οδηγός ενεργοποιήσει το φλας, μόνο το ενδεικτικό φως Τυφλού Σημείου αναβοσβήνει και δεν ηχεί κάποιος βομβητής. («Καταστάσεις οδήγησης του συστήματος BSW” πιο κάτω)

Ανοίγοντας και κλείνοντας το σύστημα BSW

Το σύστημα BSW μπορεί να ανοίξει ή να κλείσει χρησιμοποιώντας το κουμπί ρυθμίσεων στην κεντρική οθόνη.

Σύστημα Ανοικτό:

Θα ανάψει το φως BSW (πράσινο) στο ταμπλό των οργάνων.

Σύστημα Σβηστό:

Θα σβήσει το φως BSW (πράσινο) στο ταμπλό των οργάνων.

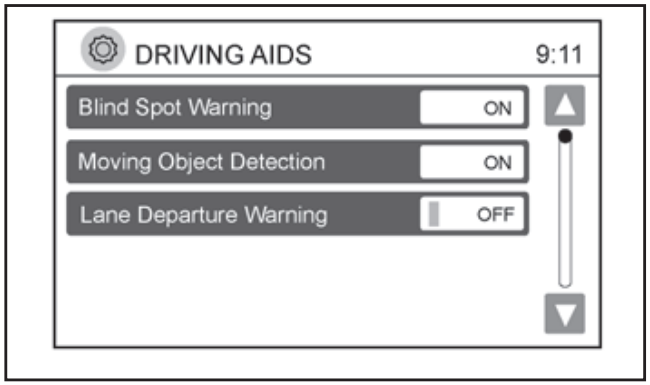

Άνοιγμα και κλείσιμο BSW με την χρήση του Nissan Connect™

Ο διακόπτης του προειδοποιητικού συστήματος χρησιμοποιείται για να ανοίξει και να κλείσει το σύστημα BSW όταν είναι ενεργοποιημένο με την χρήση του Nissan Connect™. Πατήστε το κουμπί <SETUP> στην μονάδα. Επιλέξτε το στοιχείο [Driving Aids]. Επιλέξτε την λειτουργία στο [Blind spot Warning] ακουμπώντας το [ON] ή το [OFF].

ΣΗΜΕΙΩΣΗ

Εάν το σύστημα έχει κλείσει με την χρήση της οθόνης του NISSAN Connect™, δεν θα ενεργοποιηθεί με την χρήση του διακόπτη συστημάτων προειδοποίησης.

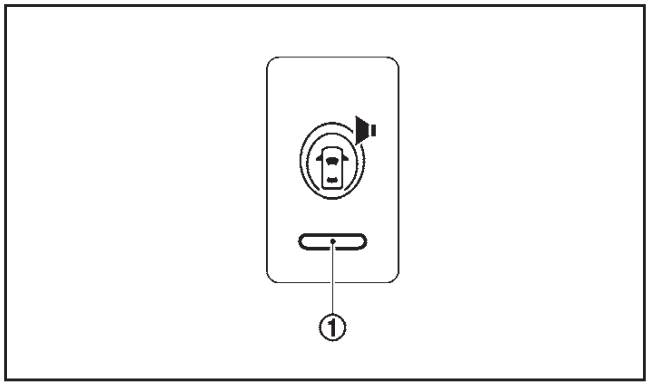

Διακόπτης συστημάτων προειδοποίησης

Ο διακόπτης των συστημάτων προειδοποίησης χρησιμοποιείται για να κλείσετε προσωρινά τα συστήματα προειδοποίησης (συστήματα BSW και LDW), που είναι ενεργοποιημένα με την χρήση του Nissan Connect™.

ΠΡΟΕΙΔΟΠΟΙΗΣΗ

- **Η μονάδα της κάμερας μπορεί να μην έχει την δυνατότητα να ανιχνεύσει όταν είναι παρόντα συγκεκριμένα αντικείμενα όπως:**
  - **Πεζοί, ποδήλατα, ζώα**
  - **Ορισμένοι τύποι μικρών οχημάτων όπως οι μοτοσυκλέτες και τα πολύ κοντά αυτοκίνητα**
  - **Τα αυτοκίνητα που κινούνται αντίθετα**
  - **Ένα όχημα που πλησιάζει πολύ γρήγορα από πίσω (Δείτε το «Καταστάσεις οδήγησης του συστήματος BSW” πιο κάτω)**
  - **Ένα όχημα που το αυτοκίνητό σας προσπερνάει πολύ γρήγορα (Δείτε το «Καταστάσεις οδήγησης του συστήματος BSW” πιο κάτω)**
  - **Ένα όχημα που πλησιάζει ή αλλάζει λωρίδες πολύ γρήγορα δίπλα στο αυτοκίνητό σας.**
- **Η μονάδα της κάμερας μπορεί να μην έχει την δυνατότητα να ανιχνεύσει σωστά όταν το αυτοκίνητό σας κινείται δίπλα στο μεσαίο τμήμα ενός οχήματος με μεγάλο μεταξόνιο (για παράδειγμα, φορτηγό με ρυμουλκώμενο, μισό τρέιλερ, νταλίκα).**
- **Η ζώνη ανίχνευσης της κάμερας είναι σχεδιασμένη με βάση ένα στάνταρ πλάτος λωρίδας. Όταν οδηγείτε σε πιο φαρδιά λωρίδα, η κάμερα μπορεί να μην ανιχνεύσει οχήματα σε μία πλευρική λωρίδα. Όταν οδηγείτε σε στενή λωρίδα, η μονάδα της κάμερας μπορεί να ανιχνεύσει οχήματα που κινούνται δύο λωρίδες μακριά.**
- **Η μονάδα της κάμερας είναι σχεδιασμένη να αγνοεί τα περισσότερα σταθερά αντικείμενα. Ωστόσο μπορεί να ανιχνευτούν σταδιακά αντικείμενα όπως μπαριέρες, τοίχοι και παρκαρισμένα οχήματα. Αυτή είναι φυσιολογική συνθήκη λειτουργίας.**
- **Η μονάδα της κάμερας μπορεί να ανιχνεύσει την εικόνα αυτοκινήτων που αντανακλάται ή αντικείμενα στο πλάι του δρόμου που δεν είναι στην πραγματικότητα μέσα στην ζώνη ανίχνευσης, ειδικά όταν ο δρόμος είναι βρεγμένος.**

ΚΑΤΑΣΤΑΣΕΙΣ ΟΔΗΓΗΣΗΣ ΤΟΥ ΣΥΣΤΗΜΑΤΟΣ BSW

Ένα άλλο όχημα πλησιάζει από πίσω

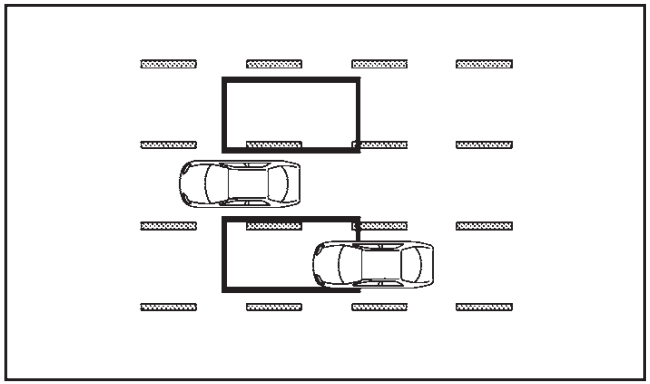

Το ενδεικτικό φως Τυφλού Σημείου ανάβει εάν ένα αυτοκίνητο μπαίνει στην ζώνη ανίχνευσης σε διπλανή λωρίδα πίσω σας.

Ωστόσο, εάν το αυτοκίνητο που σας προσπερνάει ταξιδεύει πολύ πιο γρήγορα από το αυτοκίνητό σας, το ενδεικτικό φως μπορεί να μην ανάψει πριν το εντοπισμένο όχημα βρεθεί δίπλα στο δικό σας όχημα. Να χρησιμοποιείτε πάντα τους πλευρικούς και τον εσωτερικό καθρέπτη και να γυρίζετε να κοιτάτε στην κατεύθυνση που θα κινηθεί το αυτοκίνητό σας για να βεβαιωθείτε ότι είναι ασφαλές να αλλάξετε λωρίδα.

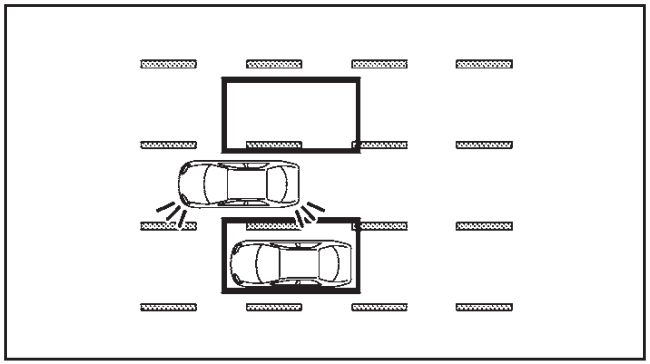

Εάν ο οδηγός ενεργοποιήσει το φλας, τότε θα αναβοσβήσει το ενδεικτικό φως Νεκρού Σημείου και θα ηχήσει δύο φορές ένας βομβητής.

ΣΗΜΕΙΩΣΗ

Εάν ο οδηγός ανάψει το φλας πριν ένα όχημα μπει στην ζώνη ανίχνευσης, το ενδεικτικό φως Τυφλού Σημείου θα αναβοσβήσει αλλά δεν θα ηχήσει βομβητής όταν εντοπιστεί ένα άλλο αυτοκίνητο.

Προσπέραση άλλων αυτοκινήτων

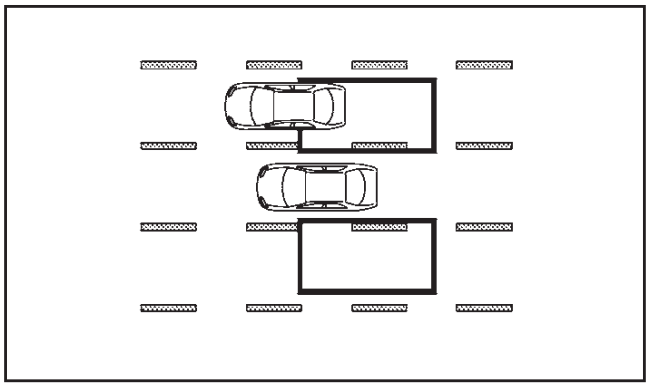

Το ενδεικτικό φως Τυφλού Σημείου ανάβει εάν προσπεράσετε ένα αυτοκίνητο και αυτό μείνει μέσα στην ζώνη ανίχνευσης για περίπου 3 δευτερόλεπτα.

Η μονάδα της κάμερας μπορεί να μην ανιχνεύσει τα οχήματα που κινούνται πιο αργά εάν τα προσπεράσετε γρήγορα.

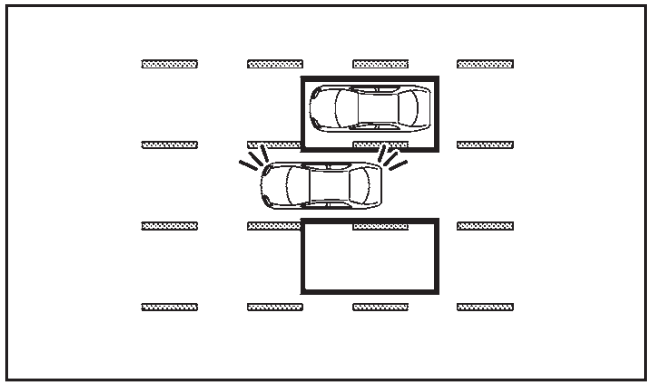

Εάν ο οδηγός ενεργοποιήσει το φλας ενώ ένα άλλο αυτοκίνητο είναι μέσα στην ζώνη ανίχνευσης, το ενδεικτικό φως Τυφλού Σημείου αναβοσβήνει και ένας βομβητής θα ηχήσει δύο φορές.

ΛΕΙΤΟΥΡΓΙΑ ΤΟΥ ΣΥΣΤΗΜΑΤΟΣ LDW

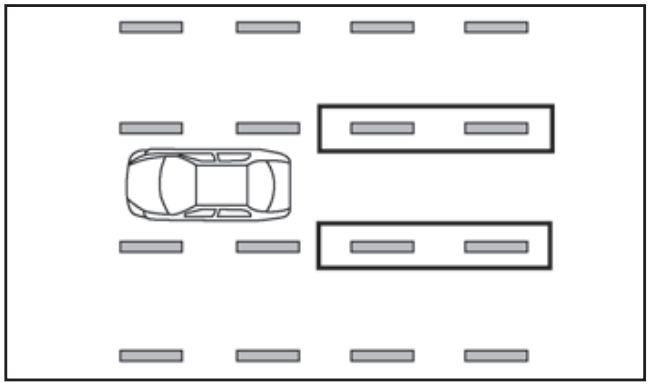

Φως LDW (πορτοκαλί, πράσινο)

Το σύστημα LDW λειτουργεί πάνω από τα περίπου 70 χλμ/ώρα.

Όταν το αυτοκίνητο πλησιάζει είτε την αριστερή είτε την δεξιά λωρίδα πορείας, το σύστημα LDW θα ηχήσει και το φως LDW (πορτοκαλί) θα αναβοσβήσει στο ταμπλό για να προειδοποιήσει τον οδηγό.

Το σύστημα LDW δεν είναι σχεδιασμένο για να

λειτουργήσει στις παρακάτω συνθήκες:

- Όταν έχετε ανάψει το φλας και κινήστε προς την κατεύθυνση της λωρίδας που δείχνει το φλας. (Το σύστημα LDW θα μπει και πάλι σε λειτουργία περίπου 2 δευτερόλεπτα μετά την στιγμή που θα σβήσετε το φλας).
- Όταν η ταχύτητα του αυτοκινήτου είναι κάτω από τα περίπου 70 χλμ/ώρα.

Ανοίγοντας και κλείνοντας το σύστημα LDW

Το σύστημα LDW ανοίγει και κλείνει με την χρήση του μενού ρυθμίσεων στην κεντρική οθόνη.

Σύστημα Ανοικτό:

Το φως LDW (πράσινο) ανάβει στο ταμπλό.

Σύστημα Κλειστό:

Το φως LDW (πράσινο) στο ταμπλό σβήνει.

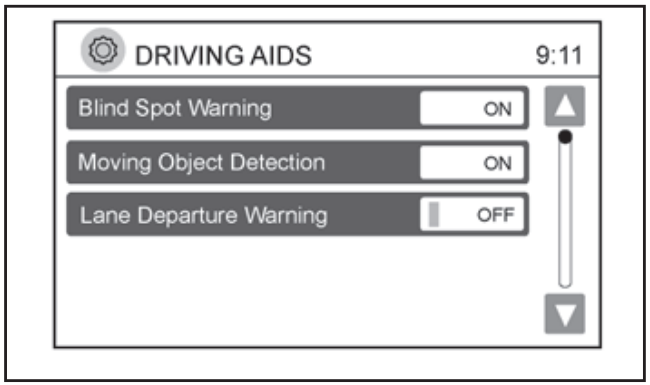

Άνοιγμα και κλείσιμο LDW με την χρήση του Nissan Connect™

Ο διακόπτης του προειδοποιητικού συστήματος χρησιμοποιείται για να ανοίξει και να κλείσει το σύστημα LDW όταν είναι ενεργοποιημένο με την χρήση του Nissan Connect™. Πατήστε το κουμπί <SETUP> στην μονάδα. Επιλέξτε το στοιχείο [Driving Aids]. Επιλέξτε την λειτουργία στο [Lane Departure Warning] ακουμπώντας το [ON] ή το [OFF].

ΣΗΜΕΙΩΣΗ

Εάν το σύστημα LDW έχει κλείσει με την χρήση της οθόνης του NISSAN Connect™, δεν θα ενεργοποιηθεί με την χρήση του διακόπτη συστημάτων προειδοποίησης.

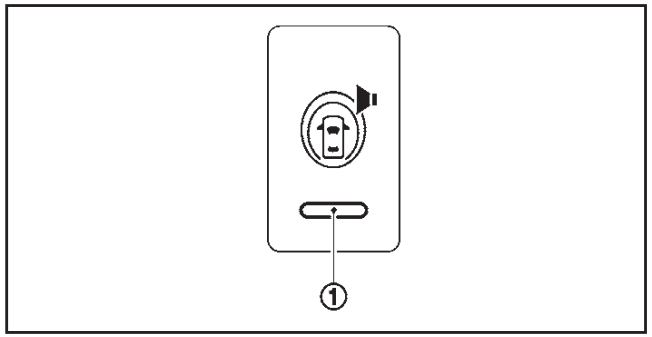

Διακόπτης συστημάτων προειδοποίησης

Ο διακόπτης των συστημάτων προειδοποίησης χρησιμοποιείται για να κλείσετε προσωρινά τα συστήματα προειδοποίησης (συστήματα BSW και LDW), που είναι ενεργοποιημένα με την χρήση του Nissan Connect™.

ΠΡΟΕΙΔΟΠΟΙΗΣΗ

- **Η μονάδα της κάμερας μπορεί να μην έχει την δυνατότητα να ανιχνεύσει σωστά κάτω από τις εξής συνθήκες:**
  - **Σε δρόμους όπου υπάρχουν πολλές παράλληλες γραμμές, όταν οι γραμμές των λωρίδων είναι ξεφτισμένες ή δεν είναι ξεκάθαραες, όταν οι γραμμές των λωρίδων είναι κίτρινες, όταν οι γραμμές των λωρίδων δεν είναι οι κανονικές ή είναι καλυμμένες με νερό, βρωμιά, χιόνι κλπ.**
  - **Σε δρόμους όπου δεν είναι συνεχείς οι γραμμές των λωρίδων αλλά αυτές συνεχίζουν να μπορούν να ανιχνευτούν.**
  - **Σε δρόμους όπου υπάρχουν απότομες καμπύλες.**
  - **Σε δρόμου όπου υπάρχουν αντικείμενα που δημιουργούν έντονη αντίθεση όπως σκιές, χιόνι, νερό, σημάδια τροχών, ραφές ή γραμμές που παραμένουν μετά από έργα στον δρόμο. (Το σύστημα LDW θα μπορούσε να ανιχνεύσει αυτά τα στοιχία ως γραμμές λωρίδων).**
  - **Σε δρόμους όπου οι γραμμές πορείας συμπτύσσονται ή χωρίζουν.**
  - **Όταν η κατεύθυνση κίνησης του οχήματος δεν ευθυγραμμίζεται με τις γραμμές των λωρίδων.**
  - **Όταν η επιφάνεια του δρόμου είναι πολύ σκούρα λόγω αδύνατου φωτισμού ή παρέμβασης από πίσω φως πορείας.**
- **Όταν οδηγείτε σε δρόμο με καμπύλες, η προειδοποίηση μπορεί να καθυστερήσει στο εξωτερικό της καμπύλης.**

ΚΑΤΑΣΤΑΣΗ ΠΡΟΣΩΡΙΝΗΣ ΑΠΕΝΕΡΓΟΠΟΙΗΣΗΣ BSW/LDW

Τα συστήματα BSW/LDW απενεργοποιούνται προσωρινά κάτω από τις ακόλουθες συνθήκες:

- Ανοίξει η πίσω πόρτα
- Οι φακοί της πίσω κάμερας είναι βρώμικοι

Το φως BSW (πράσινο) και/ή το φως LDW (πράσινο) θα αναβοσβήσει.

Όταν διορθωθούν οι παρακάτω συνθήκες, το σύστημα BSW και/ή LDW θα επανέλθουν αυτόματα.

ΑΥΤΟΜΑΤΗ ΑΠΕΝΕΡΓΟΠΟΙΗΣΗ BSW/LDW

Το σύστημα BSW και/ή LDW θα απενεργοποιηθούν αυτόματα όταν βρωμιά, βροχή ή χιόνι συσσωρευτεί στην κάμερα. Το φως BSW (πράσινο) και/ή το φως LDW (πράσινο) θα αναβοσβήσει.

Ενέργεια που πρέπει να κάνετε:

Εάν παρουσιαστεί το μήνυμα, παρκάρετε το αυτοκίνητο σε ασφαλές σημείο και καθαρίστε την κάμερα με ένα μαλακό πανί. Στην συνέχεια σβήστε και βάλτε πάλι μπροστά τον κινητήρα.

ΔΥΣΛΕΙΤΟΥΡΓΙΑ BSW/LDW

Όταν το σύστημα BSW και/ή LDW δεν λειτουργούν σωστά, θα απενεργοποιηθούν αυτόματα και θα ανάψουν το φως BSW (πορτοκαλί) και/ή το φως LDW (πορτοκαλί).

Ενέργεια που πρέπει να κάνετε:

Σταματήστε το αυτοκίνητο σε ασφαλές σημείο σβήστε και βάλτε πάλι μπροστά τον κινητήρα. Εάν το φως BSW (πορτοκαλί) και/ή το φως LDW (πορτοκαλί) συνεχίζει να ανάβει, ζητήστε τον έλεγχο του συστήματος BSW και/ή LDW από εξουσιοδοτημένο συνεργείο Nissan ή εξειδικευμένο συνεργείο.

ΣΥΝΤΗΡΗΣΗ ΤΗΣ ΜΟΝΑΔΑΣ ΤΗΣ ΚΑΜΕΡΑΣ

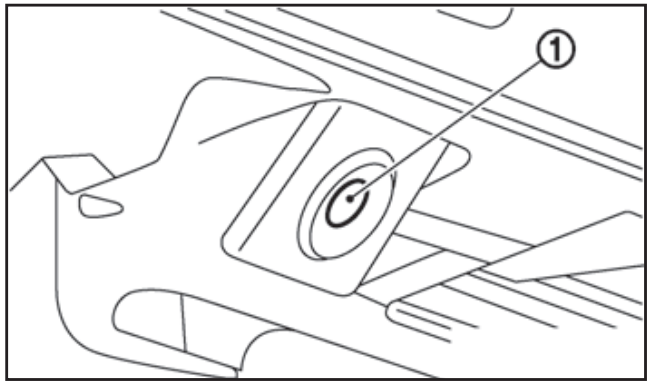

Η μονάδα της πίσω κάμερας (1) για τα συστήματα LDW/BSW βρίσκεται πάνω από την πινακίδα του πίσω αριθμού κυκλοφορίας. Για να διατηρήσετε την σωστή λειτουργία των συστημάτων LDW/BSW και να συνεχιστεί η καλή λειτουργία των συστημάτων, βεβαιωθείτε ότι τηρείτε τα ακόλουθα:

- Κρατάτε πάντα την μονάδα της κάμερας καθαρή. Προσέξτε να μην κάνετε ζημιά στο μπεκ του αυτόματου πλυστικού και φυσητήρα.
- Μην τοποθετείτε αξεσουάρ στην πινακίδα του αριθμού κυκλοφορίας τα οποία αντανακλούν το φως.
- Μην χτυπάτε ή κάνετε ζημιά στις περιοχές γύρω από την μονάδα της κάμερας.

ΠΡΟΕΙΔΟΠΟΙΗΣΗ

- **Μην σταματάτε ή παρκάρετε το αυτοκίνητο πάνω σε εύφλεκτα υλικά όπως ξερό γρασίδι, χαρτιά ή κουρέλια, γιατί μπορεί να πάρουν εύκολα φωτιά.**
- **Οι διαδικασίες για ασφαλές παρκάρισμα απαιτούν να έχετε βάλει το χειρόφρενο και ο επιλογέας ταχυτήτων να είναι στην θέση P (παρκάρισμα) (Xtronic). Εάν δεν ακολουθήσετε αυτές τις συστάσεις, μπορεί το αυτοκίνητο να κινηθεί απροσδόκητα ή να τσουλήσει με αποτέλεσμα την πρόκληση ατυχήματος.**
- **Όταν παρκάρετε το αυτοκίνητο, βεβαιωθείτε ότι ο επιλογέας ταχυτήτων είναι στην θέση P (παρκάρισμα). Ο επιλογέας ταχυτήτων δεν μπορεί να βγει από την θέση P (παρκάρισμα) (Xtronic) χωρίς να πατάτε το πεντάλ του φρένου.**
- **Μην αφήνετε το αυτοκίνητο ανεπιτήρητο με τον κινητήρα να δουλεύει.**
- **Μην αφήνετε παιδιά ή ενήλικες που απαιτούν την βοήθεια άλλων, μόνους τους μέσα στο αυτοκίνητο. Επίσης δεν πρέπει να αφήνετε μόνα τους ζώα μέσα στο αυτοκίνητο. Τις ζεστές, ηλιόλουστες ημέρες, η θερμοκρασία μέσα στο κλειστό αυτοκίνητο γρήγορα ανεβαίνει τόσο ψηλά ώστε να προκαλέσει σοβαρούς και πιθανόν θανάσιμους τραυματισμούς σε ανθρώπους και ζώα.**

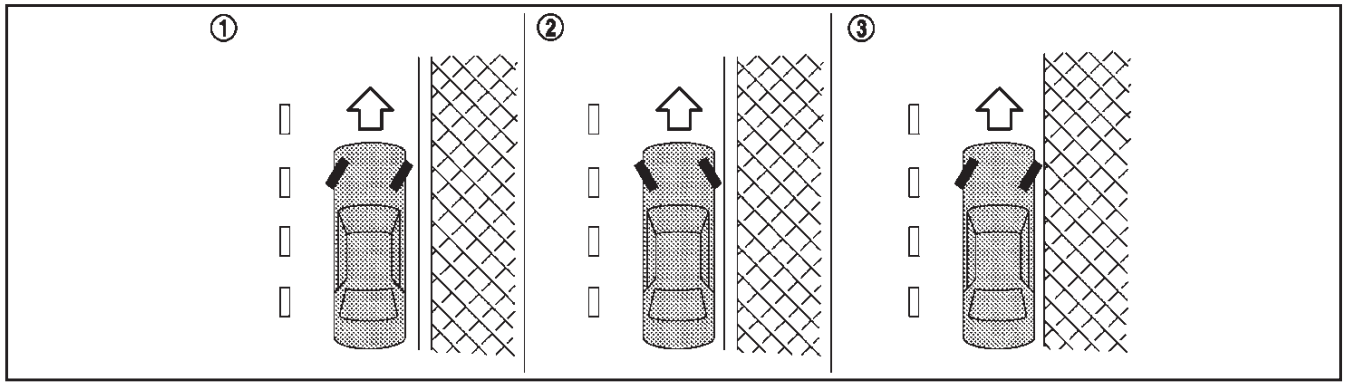

Αριστεροτίμονα μοντέλα (LHD)

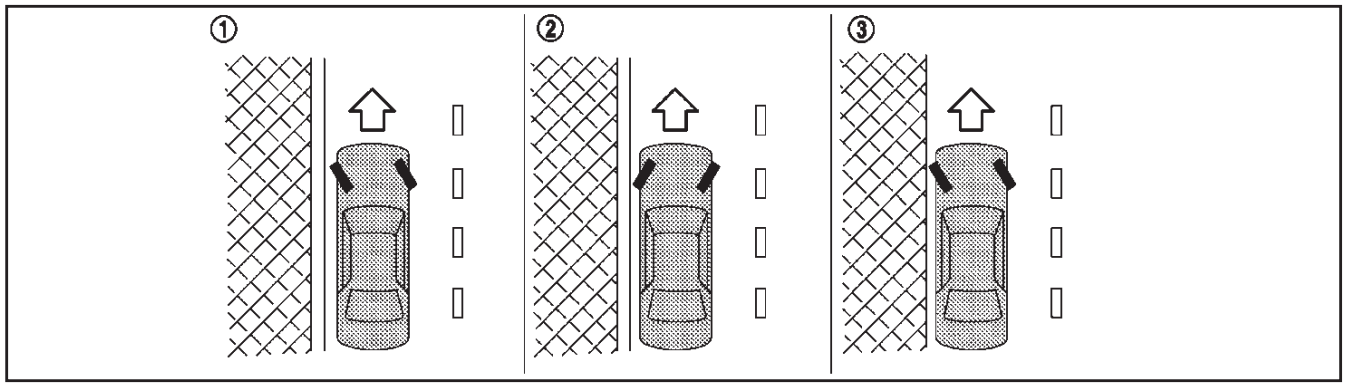

Δεξιοτίμονα μοντέλα (RHD)

1. Βάλτε σταθερά το χειρόφρενο.
2. Μοντέλο Xtronic: Μετακινήστε τον επιλογέα ταχυτήτων στην θέση P (παρκάρισμα). Μοντέλο με μηχανικό σαζμάν: Μετακινήστε το λεβιέ ταχυτήτων στην όπισθεν (R). Όταν παρκάρετε σε ανηφόρα, βάλτε το λεβιέ ταχυτήτων στην 1η.
3. Όταν παρκάρετε σε έδαφος με κλίση, γυρίστε τους τροχούς έτσι ώστε σε περίπτωση που κινηθεί το αυτοκίνητο να μην κυλήσει μέσα στην κίνηση.

ΠΑΡΚΑΡΙΣΜΑ ΣΕ ΚΑΤΗΦΟΡΑ ΜΕ ΠΕΖΟΔΡΟΜΙΟ ①

Γυρίστε τους τροχούς προς το πεζοδρόμιο, αφήστε το αυτοκίνητο να κυλήσει αργά προς τα εμπρός έως ότου ο τροχός που βρίσκεται

κοντά στο πεζοδρόμιο ακουμπήσει σε αυτό και στην συνέχεια βάλτε το χειρόφρενο.

ΠΑΡΚΑΡΙΣΜΑ ΣΕ ΑΝΗΦΟΡΑ ΜΕ ΠΕΖΟΔΡΟΜΙΟ ②

Γυρίστε τους τροχούς στην αντίθετη πλευρά από το πεζοδρόμιο και αφήστε ο αυτοκίνητο να κυλήσει αργά προς τα πίσω έως ότου ο τροχός που βρίσκεται κοντά στο πεζοδρόμιο ακουμπήσει σε αυτό και στην συνέχεια βάλτε το χειρόφρενο.

ΠΑΡΚΑΡΙΣΜΑ ΣΕ ΑΝΗΦΟΡΑ Ή ΚΑΤΗΦΟΡΑ ΧΩΡΙΣ ΠΕΖΟΔΡΟΜΙΟ ③

Γυρίστε τους τροχούς σε αντίθετη πλευρά από τον δρόμο ώστε εάν κινηθεί να πάει μακριά από το κέντρο του δρόμου. Στην συνέχεια βάλτε το χειρόφρενο.

4. Βάλτε τον διακόπτη της μίζας στην θέση OFF.

ΣΗΜΕΙΩΣΗ

Για μοντέλα με Σύστημα Σβησίματος / Εκκίνησης:

Χρησιμοποιήστε αυτό το σύστημα όταν το αυτοκίνητο είναι σταματημένο για μικρή χρονική περίοδο, για παράδειγμα όταν περιμένετε στο φανάρι.

Σβήστε τον κινητήρα με τον διακόπτη της μίζας όταν παρκάρετε κλπ για μεγάλα χρονικά διαστήματα.

Το νέο σας αυτοκίνητο έχει κατά βάση σχεδιαστεί για να μεταφέρει επιβάτες και αποσκευές.

Η ρυμούλκηση προσθέτει επιπλέον φορτία στον κινητήρα του αυτοκινήτου, το σύστημα διαφορικού, το τιμόνι, τα φρένα και τα άλλα συστήματα του αυτοκινήτου σας. Επίσης, η ρυμούλκηση τρέιλερ θα διογκώσει άλλες συνθήκες όπως την ταλάντευση που προκαλείται από τους πλάγιους άνεμους, την άσχημη επιφάνεια του δρόμου ή τα φορτηγά που περνούν.

Το στυλ της οδήγησης σας και η ταχύτητα θα πρέπει να ρυθμιστούν σύμφωνα με τις περιστάσεις. Πριν ρυμουλκήσετε τρέιλερ, αποτανθείτε σε εξουσιοδοτημένο συνεργείο Nissan για επεξήγηση σχετικά με την σωστή χρήση του εξοπλισμού ρυμούλκησης.

Μέγιστη ικανότητα έλξης (ρυμούλκησης)	
Κινητήρας / Σαζμάν	**Ικανότητα (κιλά)**
HR12DE	430
HR12DDE (MT)	260
HR12DDR (Xtronic)*	–*
K9K	450
Μοντέλα με LPG*	–*
* Δεν επιτρέπεται η ρυμούλκηση	

ΠΡΟΦΥΛΑΞΕΙΣ ΛΕΙΤΟΥΡΓΙΑΣ

- Αποφύγετε την ρυμούλκηση τρέιλερ στην διάρκεια της περιόδου στρωσίματος του αυτοκινήτου.
- Πριν οδηγήσετε, βεβαιωθείτε ότι το σύστημα φωτισμού του τρέιλερ λειτουργεί κανονικά.
- Τηρείτε τις νόμιμες μέγιστες ταχύτητες για την λειτουργία του τρέιλερ.

  Μην υπερβαίνετε τα 100 χιλιόμετρα την ώρα
- Αποφύγετε τα απότομα ξεκινήματα, τις απότομες επιταχύνσεις και τα απότομα φρεναρίσματα.
- Αποφύγετε τις απότομες στροφές ή αλλαγές λωρίδας.
- Οδηγείτε πάντα το αυτοκίνητό σας με μία σταθερή ταχύτητα.
- Ακολουθείτε τις οδηγίες του κατασκευαστή του τρέιλερ.
- Διαλέξτε τα κατάλληλα εξαρτήματα ρυμούλκησης (πρόσδεση τρέιλερ, αλυσίδα ασφαλείας, σχάρα κλπ.) για το αυτοκίνητό σας και το τρέιλερ. Τα εξαρτήματα αυτά διατίθενται από Μέλος του Δικτύου Nissan όπου επίσης μπορείτε να πάρετε και πιο λεπτομερείς πληροφορίες για την ρυμούλκηση τρέιλερ.
- Ποτέ μην υπερβαίνετε το μέγιστο επιτρεπτό φορτίο του κοτσαδόρου (βάρος τρέιλερ μαζί με το βάρος του φορτίου του). Για

περισσότερες πληροφορίες ρωτήστε Μέλος τους Δικτύου Nissan.

- Το τρέιλερ θα πρέπει να φορτώνεται με τρόπο ώστε τα βαριά αντικείμενα να είναι τοποθετημένα πάνω από τον άξονα. Δεν θα πρέπει να υπερβαίνετε το μέγιστο επιτρεπόμενο κάθετο βάρος στον κοτσαδόρο.
- Το αυτοκίνητό σας θα πρέπει να συντηρείται πιο συχνά από τα διαστήματα που αναφέρονται στο ξεχωριστό Βιβλίο Συντηρήσεως.
- Η ρυμούλκηση τρέιλερ απαιτεί περισσότερο καύσιμο από ότι οι κανονικές συνθήκες λόγω της αξιοσημείωτης αύξησης στην δύναμη πρόσφυσης και της αντίστασης.

Κατά την διάρκεια της ρυμούλκησης τρέιλερ, παρακολουθείτε τον δείκτη της θερμοκρασίας του ψυκτικού υγρού του κινητήρα για να προλάβετε την υπερθέρμανση.

ΠΙΕΣΗ ΕΛΑΣΤΙΚΩΝ

Όταν ρυμουλκείτε τρέιλερ, τα λάστιχα του αυτοκινήτου θα πρέπει να έχουν την μέγιστη συνιστώμενη πίεση όταν είναι κρύα (COLD) όπως υποδεικνύεται στο πινακιδάκι πιέσεων ελαστικών (το πλήρες φορτίου που φαίνεται στο πινακιδάκι)

Μην ρυμουλκείτε τρέιλερ όταν έχετε βάλει την ρεζέρβα ή ελαστικό συμπαγούς τύπου.

ΑΛΥΣΙΔΕΣ ΑΣΦΑΛΕΙΑΣ

Χρησιμοποιείτε πάντα κατάλληλη αλυσίδα ανάμεσα στο αυτοκίνητο και το τρέιλερ. Η αλυσίδα θα πρέπει να σταυρώνεται και να δένεται στον γάντζο, όχι στον πίσω προφυλακτήρα ή τον άξονα. Βεβαιωθείτε ότι αφήσατε αρκετό τζόγο στην αλυσίδα για να επιτρέπετε την στροφή.

ΦΡΕΝΑ ΤΡΕΙΛΕΡ

Βεβαιωθείτε ότι έχουν τοποθετηθεί τα φρένα του τρέιλερ όπως απαιτείται από τους τοπικούς κανονισμούς. Επίσης ελέγξτε εάν όλος ο άλλος εξοπλισμός του τρέιλερ συμμορφώνεται με τους τοπικούς κανονισμούς.

Όταν παρκάρετε, να στηρίζετε τόσο τους τροχούς του τρέιλερ όσο και του αυτοκινήτου. Βάλτε το χειρόφρενο του τρέιλερ (όπου υπάρχει). Δεν συνιστάται το παρκάρισμα σε απότομες πλαγιές.

Εάν δεν μπορείτε να αποφύγετε το παρκάρισμα σε απότομη πλαγιά, βάλτε τον επιλογέα ταχυτήτων σε κατάλληλη ταχύτητα και γυρίστε τους μπροστινούς τροχούς προς το πεζοδρόμιο.

ΕΝΤΟΠΙΣΜΟΣ ΤΡΕΙΛΕΡ (όπου υπάρχει)

Όταν ρυμουλκείτε τρέιλερ με γνήσιο ηλεκτρικό κιτ κοτσαδόρου της Nissan και χρησιμοποιείτε τον διακόπτη των φλας, το ηλεκτρικό σύστημα του αυτοκινήτου θα εντοπίσει το πρόσθετο ηλεκτρικό φορτίο του φωτισμού του τρέιλερ. Σαν αποτέλεσμα, ανάβει το φλας του τρέιλερ.

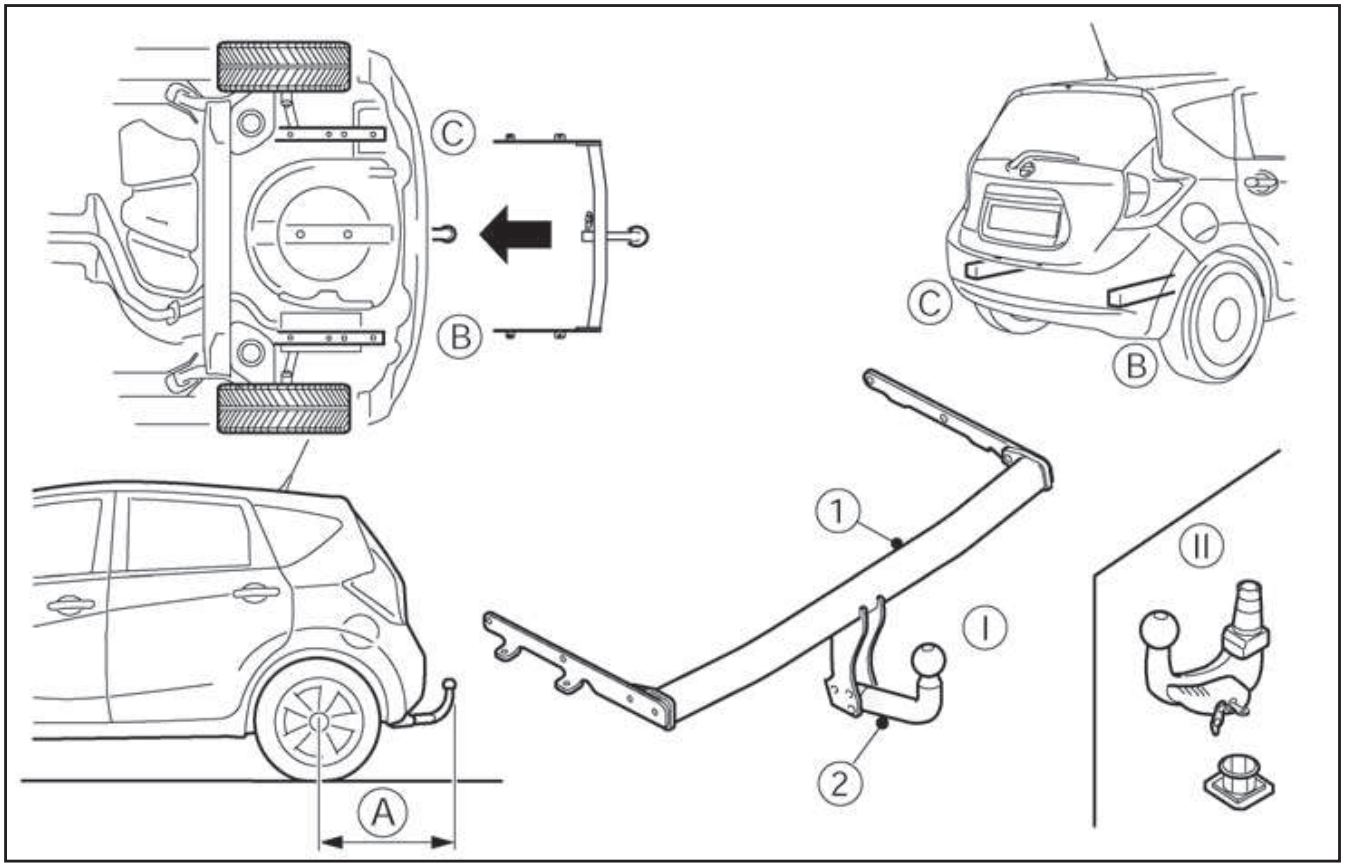

ΤΟΠΟΘΕΤΗΣΗ ΤΟΥ ΚΟΤΣΑΔΟΡΟΥ

Η Nissan συνιστά η τοποθέτηση του κοτσαδόρου να γίνεται υπό τις παρακάτω συνθήκες:

- Μέγιστο επιτρεπόμενο κάθετο βάρος στον κοτσαδόρο :

  490N (50 κιλά, 110 lb)
- Σημείο στήριξης του κοτσαδόρου στο αυτοκίνητο : όπως φαίνεται σαν παράδειγμα στην εικόνα.
- Πίσω πρόβολος του κοτσαδόρου: (A) 717 χιλιοστά

Ακολουθήστε όλες τις οδηγίες του κατασκευαστή του κοτσαδόρου για την τοποθέτηση και την χρήση.

ΣΥΣΤΗΜΑ ΗΛΕΚΤΡΙΚΑ ΥΠΟΒΟΗΘΟΥΜΕΝΟΥ ΤΙΜΟΝΙΟΥ

ΠΡΟΕΙΔΟΠΟΙΗΣΗ

- **Εάν δεν λειτουργεί ο κινητήρας του αυτοκινήτου ή έσβησε ενώ οδηγούσατε, η ηλεκτρική υποβοήθηση στο τιμόνι δεν θα δουλέψει. Το τιμόνι θα είναι πιο σκληρό στον χειρισμό του.**
- **Όταν το προειδοποιητικό φως Ηλεκτρικά Υποβοηθούμενου Τιμονιού ανάψει ενώ οδηγείτε, η ηλεκτρονική υποβοήθηση θα απενεργοποιηθεί. Θα συνεχίσετε να έχετε τον έλεγχο του αυτοκινήτου αλλά το τιμόνι θα είναι πιο δύσκολο στον χειρισμό του.**

Το σύστημα Ηλεκτρικά Υποβοηθούμενου Τιμονιού είναι σχεδιασμένο να παρέχει ηλεκτρική βοήθεια ενώ οδηγείτε για να χειρίζεστε το τιμόνι με μικρή δύναμη.

Όταν λειτουργείτε επαναλαμβανόμενα το τιμόνι ή συνεχόμενα ενώ παρκάρετε ή οδηγείτε με πολύ αργή ταχύτητα, η ηλεκτρική υποβοήθηση στο τιμόνι θα μειωθεί. Αυτό γίνεται για να προληφθεί η υπερθέρμανση του ηλεκτρικά υποβοηθούμενου τιμονιού και να προστατευθεί αυτό από πιθανή ζημιά. Όσο είναι μειωμένη η ηλεκτρική υποβοήθηση το τιμόνι αυτό θα είναι πιο βαρύ. Όταν η θερμοκρασία του συστήματος του ηλεκτρικά υποβοηθούμενου τιμονιού μειωθεί, το επίπεδο της ηλεκτρικής υποβοήθησης θα επιστρέψει στο κανονικό. Αποφύγετε να επαναλαμβάνετε τέτοιες λειτουργίες χειρισμού του τιμονιού που θα μπορούσαν να προκαλέσουν υπερθέρμανση του συστήματος

της ηλεκτρικής υποβοήθησης του τιμονιού.

Όταν γυρίζετε το τιμόνι γρήγορα, μπορεί να ακούσετε ένα ήχο. Ωστόσο αυτό δεν είναι δυσλειτουργία.

Εάν ανάψει το προειδοποιητικό φως του ηλεκτρικά υποβοηθούμενου τιμονιού **PS** ενώ λειτουργεί ο κινητήρας, μπορεί να δηλώνει ότι το ηλεκτρικά υποβοηθούμενο τιμόνι δεν λειτουργεί κανονικά και μπορεί να χρειάζεται συντήρηση. Ζητήστε τον έλεγχο του συστήματος του ηλεκτρικά υποβοηθούμενου τιμονιού από εξουσιοδοτημένο συνεργείο Nissan ή εξειδικευμένο συνεργείο. (Δείτε «Προειδοποιητικό φως ηλεκτρικά υποβοηθούμενου τιμονιού» στο κεφάλαιο «2. Όργανα και χειριστήρια»).

Όταν το προειδοποιητικό φως του συστήματος ηλεκτρικά υποβοηθούμενου τιμονιού ανάβει ενώ λειτουργεί ο κινητήρας, η ηλεκτρική υποβοήθηση στο τιμόνι σας δεν θα λειτουργεί. Θα συνεχίσετε να έχετε τον έλεγχο του αυτοκινήτου. Ωστόσο, θα απαιτείται μεγαλύτερη δύναμη για τον χειρισμό του τιμονιού, ιδιαίτερα στις κλειστές στροφές και στις χαμηλές ταχύτητες.

Το σύστημα των φρένων έχει δύο ξεχωριστά υδραυλικά κυκλώματα. Εάν το ένα κύκλωμα δεν λειτουργεί σωστά, θα συνεχίσετε να έχετε ικανότητα φρεναρίσματος στους δύο τροχούς.

ΠΡΟΦΥΛΑΞΕΙΣ ΓΙΑ ΤΑ ΦΡΕΝΑ

Οδήγηση με σεβρόφρενο:

Το σεβρόφρενο βοηθά στο φρενάρισμα χρησιμοποιώντας υποπίεση από τον κινητήρα. Εάν σβήσει ο κινητήρας μπορείτε ακόμη να σταματήσετε το αυτοκίνητο πατώντας το πεντάλ του φρένου. Στην περίπτωση αυτή όμως, απαιτείται μεγαλύτερη πίεση του ποδιού πάνω στο πεντάλ του φρένου και θα χρειαστεί μεγαλύτερη απόσταση προκειμένου να σταματήσει το αυτοκίνητο.

Εάν ο κινητήρας δεν λειτουργεί ή έχει σβήσει ενώ οδηγείτε, το σεβρόφρενο δεν θα λειτουργεί. Το φρενάρισμα θα είναι πιο δύσκολο.

⚠ ΠΡΟΕΙΔΟΠΟΙΗΣΗ

Μην μανουβράρετε με σβηστό τον κινητήρα.

Μπορεί να νοιώσετε ένα μικρό κλικ και να ακούσετε ένα ήχο όταν το πεντάλ του φρένου πατηθεί τελείως κάτω αργά. Αυτό δεν είναι δυσλειτουργία και δείχνει ότι ο μηχανισμός υποβοήθησης των φρένων λειτουργεί κανονικά.

Χρήση των φρένων

Μην αφήνετε το πόδι σας να ξεκουράζεται πάνω στο πεντάλ του φρένου ενώ οδηγείτε. Κάτι τέτοιο υπερθερμαίνει τα φρένα, φθείρει τα θερμουίτ / τακάκια γρήγορα και αυξάνει την κατανάλωση καυσίμου.

Για να μειώσετε την φθορά των φρένων και να προλάβετε την υπερθέρμανσή τους, μειώστε την ταχύτητα του αυτοκινήτου και βάλτε μικρότερη ταχύτητα πριν κινηθείτε σε κατηφόρα. Η υπερθέρμανση των φρένων μπορεί να μειώσει την απόδοσή τους και να έχει σαν αποτέλεσμα την απώλεια του ελέγχου του αυτοκινήτου.

Όταν οδηγείτε σε επιφάνεια που γλιστράει προσέξτε το φρενάρισμα, την επιτάχυνση και την επιβράδυνση. Το απότομο φρενάρισμα ή η ξαφνική επιτάχυνση μπορεί να προκαλέσουν σπινάρισμα των τροχών και να προκληθεί ατύχημα.

Βρεγμένα φρένα

Όταν το αυτοκίνητο έχει πλυθεί ή έχει περάσει από δρόμο με νερά, είναι φυσικό να έχουν βραχεί τα φρένα. Σαν αποτέλεσμα, η απόσταση φρεναρίσματος του αυτοκινήτου σας μπορεί να είναι μεγαλύτερη και το αυτοκίνητο μπορεί να τραβήξει από την μία πλευρά καθώς θα φρενάρετε.

Για να στεγνώσετε τα φρένα, οδηγήστε το αυτοκίνητο με χαμηλή ταχύτητα ενώ πατάτε ελαφρώς το πεντάλ του φρένου. Με τον τρόπο αυτό τα φρένα θα ζεσταθούν και θα στεγνώσουν. Επαναλάβετε το ίδιο έως ότου τα φρένα

αρχίσουν να λειτουργούν και πάλι κανονικά. Μην οδηγήσετε με υψηλή ταχύτητα προτού λειτουργήσουν κανονικά τα φρένα.

Οδήγηση σε κατήφορο

Το φρενάρισμα του κινητήρα είναι αποτελεσματικό για τον έλεγχο του αυτοκινήτου όταν οδηγείτε σε κατήφορο. Πριν οδηγήσετε στην κατηφόρα, θα πρέπει να επιλέγεται η θέση “L”.

ΥΠΟΒΟΗΘΗΣΗ ΦΡΕΝΩΝ

Όταν η δύναμη που εφαρμόζεται στο πεντάλ του φρένου υπερβαίνει ένα συγκεκριμένο επίπεδο, η υποβοήθηση φρένων θα λειτουργήσει παράγοντας μεγαλύτερη δύναμη φρεναρίσματος από ότι το συμβατικό σεβρόφρενο, ακόμη και με ελαφριά δύναμη στο πεντάλ.

ΠΡΟΕΙΔΟΠΟΙΗΣΗ

Η υποβοήθηση φρένων είναι μόνο μία βοήθεια για να ενισχύσει την λειτουργία του φρεναρίσματος και δεν είναι μονάδα προειδοποίησης ή αποφυγής σύγκρουσης. Είναι ευθύνη του οδηγού να βρίσκεται σε εγρήγορση, να οδηγεί με ασφάλεια και να έχει πάντα τον έλεγχο του αυτοκινήτου.

ΣΥΣΤΗΜΑ ΑΝΤΙ-ΜΠΛΟΚΑΡΙΣΜΑΤΟΣ ΦΡΕΝΩΝ (ABS) (όπου υπάρχει)

ΠΡΟΕΙΔΟΠΟΙΗΣΗ

- **Το σύστημα αντιμπλοκαρίσματος φρένων (ABS), παρά το ότι είναι ένα ιδιαίτερα σύγχρονο και προσεκτικά μελετημένο σύστημα, δεν μπορεί να αποτρέψει ατυχήματα που οφείλονται στην απροσεξία ή σε επικίνδυνες τεχνικές οδήγησης. Μπορεί να βοηθήσει στην διατήρηση του ελέγχου του αυτοκινήτου κατά το φρενάρισμα σε επιφάνειες που γλιστρούν αλλά να θυμάστε ότι οι αποστάσεις φρεναρίσματος πάνω σε επιφάνειες που γλιστρούν θα είναι μεγαλύτερης από ότι στις κανονικές επιφάνειες, ακόμη και με το σύστημα αντιμπλοκαρίσματος. Η τελική ευθύνη για την ασφάλεια του εαυτού του και των άλλων επιβατών βρίσκεται στα χέρια του οδηγού.**
- **Η αποτελεσματικότητα των φρένων μπορεί να επηρεαστεί από τον τύπο των ελαστικών και την κατάστασή τους.**
  - **Όταν αντικαθιστάτε τα ελαστικά, τοποθετείστε ελαστικά που ορίζονται στις προδιαγραφές και στους 4 τροχούς.**
  - **Όταν τοποθετείτε την ρεζέρβα, βεβαιωθείτε ότι είναι του σωστού μεγέθους και τύπου όπως αναφέρονται στο πινακιδάκι των ελαστικών. (Δείτε το «Πινακιδάκι ελαστικών» στο κεφάλαιο «9. Τεχνικές Πληροφορίες»).**
  - **Για περισσότερες λεπτομέρειες, δείτε το «Τροχοί και Λάστιχα» στο κεφάλαιο «8. Συντήρηση και κάντε το μόνος σας».**

Το σύστημα αντιμπλοκαρίσματος φρένων (ABS) ελέγχει τα φρένα σε κάθε τροχό ώστε οι τροχοί να μην κλειδώσουν όταν φρενάρετε απότομα ή όταν φρενάρετε σε επιφάνεια που γλιστρά. Το σύστημα εντοπίζει την αναλογία περιστροφής των τροχών και ελέγχει ηλεκτρονικά την πίεση των υγρών που εφαρμόζεται στα φρένα για να αποτρέψει το κλείδωμα και γλίστρημα του κάθε τροχού. Αποτρέποντας το κλείδωμα των τροχών, το σύστημα βοηθάει τον οδηγό να διατηρήσει τον έλεγχο του τιμονιού και να μειώσει το γλίστρημα ή το σπινάρισμα σε γλιστερές επιφάνειες.

ΧΡΗΣΗ ΤΟΥ ΣΥΣΤΗΜΑΤΟΣ

Πατήστε ο πεντάλ του φρένου και κρατήστε το πατημένο. Πατήστε το πεντάλ του φρένου με σταθερή διαρκή πίεση αλλά μην τρομπάρετε τα φρένα. Το ABS θα λειτουργήσει για να αποτρέψει το κλείδωμα των τροχών. Στρίψτε το αυτοκίνητο για να αποφύγετε τα εμπόδια.

ΠΡΟΕΙΔΟΠΟΙΗΣΗ

Μην τρομπάρετε το πεντάλ του φρένου γιατί μπορεί να αυξηθεί η απόσταση φρεναρίσματος.

ΛΕΙΤΟΥΡΓΙΑ ΑΥΤΟΔΙΑΓΝΩΣΗΣ

Το σύστημα του αντιμπλοκαρίσματος των φρένων (ABS) αποτελείται από ηλεκτρονικούς αισθητήρες, ηλεκτρονικές αντλίες και υδραυλικές βαλβίδες που ελέγχονται από υπολογιστή. Ο υπολογιστής έχει μία ενσωματωμένη

διαγνωστική λειτουργία που ελέγχει το σύστημα κάθε φορά που βάζετε μπροστά το αυτοκίνητο και το κινείτε είτε προς τα εμπρός, είτε με την όπισθεν. Όταν λειτουργεί η αυτοδιάγνωση μπορεί να ακούσετε έναν ήχο και να νοιώσετε έναν κραδασμό στο πεντάλ του φρένου. Αυτό είναι φυσιολογικό και δεν υποδηλώνει βλάβη. Εάν ο υπολογιστής διαγνώσει δυσλειτουργία, κλείνει το σύστημα αντιμπλοκαρίσματος φρένων (ABS) και ανάβει το προειδοποιητικό φως του συστήματος αντιμπλοκαρίσματος φρένων (ABS) στο ταμπλό. Στην περίπτωση αυτή, το σύστημα των φρένων λειτουργεί κανονικά αλλά, χωρίς την υποβοήθηση του συστήματος αντιμπλοκαρίσματος των φρένων.

Εάν ανάψει το προειδοποιητικό φως ABS κατά την διάρκεια της αυτοδιάγνωσης ή ενώ οδηγείτε, θα πρέπει να πάτε το αυτοκίνητο σε εξουσιοδοτημένο συνεργείο Nissan το δυνατό συντομότερο.

ΚΑΝΟΝΙΚΗ ΛΕΙΤΟΥΡΓΙΑ

Το σύστημα αντιμπλοκαρίσματος των φρένων (ABS) δεν θα λειτουργήσει για να ακινητοποιήσει το αυτοκίνητο σε ταχύτητες κάτω από 5 με 10 χιλιόμετρα την ώρα. Οι ταχύτητες μπορεί να ποικίλουν ανάλογα με την κατάσταση του δρόμου.

Όταν το σύστημα αντιμπλοκαρίσματος (ABS) διαγνώσει ότι ένας ή περισσότεροι τροχοί κοντεύουν να κλειδώσουν, ο ενεργοποιητής (κάτω από το καπό) αστραπιαία βάζει και αφήνει υδραυλική πίεση (σαν να τρομπάρονται τα φρένα πολύ γρήγορα). Όταν λειτουργεί ο ενεργοποιητής μπορεί να νοιώσετε έναν κραδασμό στο πεντάλ του φρένου και να ακούσετε ένα θόρυβο ή κραδασμό από τον ενεργοποιητή κάτω από το καπό. Αυτό είναι φυσιολογικό και υποδηλώνει ότι το σύστημα αντιμπλοκαρίσματος των φρένων (ABS) λειτουργεί κανονικά. Ωστόσο, ο κραδασμός μπορεί να δείχνει και ότι οι συνθήκες του δρόμου είναι επικίνδυνες και θα πρέπει να δείξετε ιδιαίτερη προσοχή στην οδήγηση.

ΑΣΦΑΛΕΙΑ ΤΟΥ ΑΥΤΟΚΙΝΗΤΟΥ

Όταν στο αυτοκίνητο δεν υπάρχουν επιβάτες:

- Παίρνετε πάντα το κλειδί μαζί σας, ακόμη και όταν αφήνετε το αυτοκίνητο μέσα στο δικό σας γκαράζ.
- Κλείνετε τελείως όλα τα παράθυρα και κλειδώνετε όλες τις πόρτες.
- Παρκάρετε πάντα το αυτοκίνητό σας σε σημείο που να φαίνεται. Τις νύχτες, παρκάρετε σε καλά φωτιζόμενη περιοχή.
- Εάν έχετε σύστημα ασφαλείας, χρησιμοποιείστε το ακόμη και για μικρά χρονικά διαστήματα.
- Ποτέ μην αφήνετε παιδιά ή ζώα μόνα τους μέσα στο αυτοκίνητο.
- Ποτέ μην αφήνετε αντικείμενα αξίας μέσα στο αυτοκίνητο. Παίρνετέ τα πάντα μαζί σας.
- Ποτέ μην αφήνετε τα έγγραφα του αυτοκινήτου μέσα σε αυτό.
- Ποτέ μην αφήνετε αντικείμενα στην σχάρα οροφής του αυτοκινήτου. Εάν είναι δυνατό, βγάλτε τα από την σχάρα οροφής και κλειδώστε τα μέσα στο αυτοκίνητο.
- Ποτέ μην αφήνετε το δεύτερο κλειδί μέσα στο αυτοκίνητο.

- **Οποιεσδήποτε και αν είναι οι συνθήκες, οδηγείτε προσεκτικά και επιταχύνετε και επιβραδύνετε με προσοχή. Εάν επιταχύνετε πολύ γρήγορα, οι κινητήριοι τροχοί θα σπινάρουν και θα χάσουν ακόμη περισσότερο την πρόσφυσή τους.**
- **Αφήστε μεγαλύτερη απόσταση φρεναρίσματος σε αυτές τις συνθήκες. Το φρενάρισμα θα πρέπει να αρχίζει νωρίτερα από ότι σε στεγνό οδόστρωμα.**
- **Διατηρείτε μεγαλύτερες αποστάσεις στους δρόμους που γλιστρούν.**
- **Ο υγρός πάγος (0ºC και παγωμένη βροχή), το πολύ κρύο χιόνι ή ο πάγος μπορεί να είναι γλιστερά και η οδήγηση πάνω τους πολύ δύσκολη. Το αυτοκίνητο θα έχει πολύ λιγότερη πρόσφυση σε αυτές τις συνθήκες. Αποφύγετε την οδήγηση πάνω σε βρεγμένο πάγο έως ρίξουν αλάτι ή άμμο στον δρόμο.**
- **Προσέχετε για σημεία που γλιστρούν (μαύρος πάγος). Αυτά μπορεί να εμφανιστούν σε σκιερά μέρη ή σε ένα καθαρό δρόμο. Εάν δείτε μπροστά σας ένα σημείο με πάγο, φρενάρετε πριν το φτάσετε. Προσπαθήστε να μην φρενάρετε όταν είστε πάνω στον πάγο και αποφύγετε απότομους χειρισμούς του τιμονιού.**
- **Μην χρησιμοποιείτε το cruise control σε δρόμους που γλιστρούν.**
- **Το χιόνι μπορεί να παγιδεύσει επικίνδυνα καυσαέρια κάτω από το αυτοκίνητό σας. Καθαρίστε το χιόνι από την εξάτμιση και γύρω από το αυτοκίνητό σας.**

ΜΠΑΤΑΡΙΑ

Εάν σε εξαιρετικά κρύες συνθήκες η μπαταρία δεν είναι πλήρως φορτισμένη, μπορεί το υγρό της να παγώσει και να την καταστρέψει. Για να την διατηρήσετε σε καλή κατάσταση πρέπει να την ελέγχετε τακτικά. Για λεπτομέρειες, διαβάστε το «Μπαταρία» στο κεφάλαιο «8. Συντήρηση και κάντε το μόνος σας».

ΨΥΚΤΙΚΟ ΥΓΡΟ ΚΙΝΗΤΗΡΑ

Εάν το αυτοκίνητό σας πρόκειται να μείνει έξω χωρίς αντιψυκτικό, τότε αδειάστε το ψυκτικό υγρό από το σύστημα ψύξης. Ξαναγεμίστε το πριν χρησιμοποιήσετε το αυτοκίνητο. Για περισσότερες πληροφορίες δείτε το «Σύστημα ψύξης μηχανής» στο κεφάλαιο «8. Συντήρηση και κάντε το μόνος σας».

ΕΞΟΠΛΙΣΜΟΣ ΕΛΑΣΤΙΚΩΝ

1. Εάν έχετε ελαστικά χιονιού στους μπροστινούς / τους πίσω τροχούς του αυτοκινήτου σας, θα πρέπει να είναι του ίδιου μεγέθους, ικανότητας φορτίου, κατασκευής και τύπου όπως τα πίσω / μπροστινά ελαστικά.
2. Εάν πρόκειται να οδηγήσετε το αυτοκίνητο σε ακραίες χειμερινές συνθήκες, θα πρέπει να τοποθετήσετε ελαστικά χιονιού και στους τέσσερις τροχούς.
3. Για πρόσθετη πρόσφυση σε παγωμένους δρόμους, μπορεί να χρησιμοποιηθούν ελαστικά με καρφιά. Ωστόσο, ορισμένες χώρες, περιοχές ή πολιτείες απαγορεύουν την χρήση τους. Ελέγξτε τους τοπικούς κανονισμούς πριν τοποθετήσετε ελαστικά με καρφιά.

   Οι ικανότητες φρεναρίσματος και κρατήματος των ελαστικών χιονιού με καρφιά πάνω σε βρεγμένες ή στεγνές επιφάνειες μπορεί να είναι φτωχότερες από αυτές των ελαστικών χιονιού χωρίς καρφιά.
4. Εάν θέλετε μπορείτε να χρησιμοποιήσετε αλυσίδες χιονιού. Όταν τοποθετήσετε αλυσίδες χιονιού, βεβαιωθείτε ότι έχουν το σωστό μέγεθος για τα λάστιχα του αυτοκινήτου σας και έχουν τοποθετηθεί σύμφωνα με τις οδηγίες του κατασκευαστή τους. Χρησιμοποιήστε εντατήρες αλυσίδων όπου συνιστάται από τον κατασκευαστή των αλυσίδων για να διασφαλίσετε την καλή πρόσδεση. Τα χαλαρά άκρα των εντατήρων θα πρέπει να ασφαλίζονται ή να αφαιρούνται για να μην προκαλέσουν ζημιά στα φτερά ή το κάτω μέρος του αυτοκινήτου κατά την ελεύθερη περιστροφή τους. Επιπρόσθετα, θα πρέπει να οδηγείτε με μειωμένη ταχύτητα διαφορετικά μπορεί να προκληθεί ζημιά στο αυτοκίνητο και / ή ο χειρισμός και η απόδοση του αυτοκινήτου σας να επηρεαστούν ανεπανόρθωτα.

ΕΙΔΙΚΟΣ ΕΞΟΠΛΙΣΜΟΣ ΓΙΑ ΤΟΝ ΧΕΙΜΩΝΑ

Σας συνιστούμε να έχετε στο αυτοκίνητό σας τον χειμώνα τα παρακάτω αντικείμενα:

- Μία ξύστρα και μία βούρτσα με πυκνή τρίχα για να απομακρύνετε τον πάγο και το χιόνι από τα παράθυρα.
- Μια στερεή, επίπεδη σανίδα για να την τοποθετήσετε κάτω από τον γρύλο ώστε να έχετε σταθερό στήριγμα του γρύλου.
- Ένα φτυάρι για να βγάλετε το αυτοκίνητο από το χιόνι.

ΧΕΙΡΟΦΡΕΝΟ

Όταν παρκάρετε σε περιοχή που η εξωτερική θερμοκρασία είναι κάτω από τους 0^0C, μην βάλετε το χειρόφρενο καθώς αυτό μπορεί να παγώσει και να παραμείνει στην θέση που είναι δεμένο. Για το ασφαλές παρκάρισμα:

- Βάλτε τον επιλογέα ταχυτήτων στην θέση P (παρκάρισμα) (AT / CVT).
- Βάλτε τον επιλογέα ταχυτήτων στην $1^η$ ή την Νεκρά (N) (μοντέλα με Μηχανικό Σαζμάν).
- Μπλοκάρετε καλά τους τροχούς.

ΠΡΟΣΤΑΣΙΑ ΑΠΟ ΤΗΝ ΔΙΑΒΡΩΣΗ

Τα χημικά αντιπαγωτικά υλικά που χρησιμοποιούνται στους δρόμους είναι διαβρωτικά, επιταχύνουν την σκουριά και καταστρέφουν τα τμήματα κάτω από το σασί όπως, το σύστημα της εξάτμισης, τις σωληνώσεις καυσίμου και φρένων, τα καλώδια των φρένων, το πάτωμα του αυτοκινήτου και τα φτερά.

Τον χειμώνα είναι αναγκαίο να καθαρίζεται τακτικά το κάτω μέρος του αμαξώματος. Για περισσότερες λεπτομέρειες δείτε το «Προστασία από την διάβρωση» στο κεφάλαιο «7. Εμφάνιση και φροντίδα».

Για επιπλέον προστασία από την σκουριά ή την διάτρηση που μπορεί να χρειάζεται σε μερικές περιοχές, συμβουλευθείτε το εξουσιοδοτημένο συνεργείο Nissan.

6 Σε περίπτωση ανάγκης

Διακόπτης Αλάρμ 6-2
Ρεζέρβα (όπου υπάρχει) 6-2
Ρεζέρβα προσωρινού τύπου.....6-2
Σκασμένο ελαστικό.....6-3
Σταμάτημα του αυτοκινήτου.....6-3
Αλλαγή σκασμένου ελαστικού (μοντέλα με ρεζέρβα).....6-3
Σύστημα Παρακολούθησης Πίεσης Ελαστικών (TPMS) (όπου υπάρχει) 6-8
Επισκευή σκασμένου ελαστικού (μοντέλα με κιτ επισκευής σκασμένου ελαστικού) 6-9
Ξεκίνημα με βοηθητική μπαταρία.....6-12
Ξεκίνημα με σπρώξιμο 6-13
Υπερθέρμανση του κινητήρα.....6-14
Ρυμούλκηση του αυτοκινήτου 6-15
Προφυλάξεις ρυμούλκησης.....6-15
Συνιστώμενη ρυμούλκηση από την Nissan 6-15

ΔΙΑΚΟΠΤΗΣ ΑΛΑΡΜ

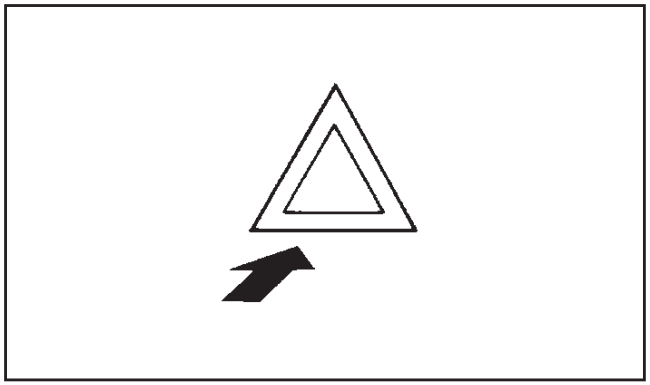

Ο διακόπτης των αλάρμ λειτουργεί ανεξάρτητα από την θέση του διακόπτη της μίζας, εκτός εάν η μπαταρία του αυτοκινήτου είναι άδεια.

Τα αλάρμ χρησιμοποιούνται για να προειδοποιήσουν τους άλλους οδηγούς όταν πρέπει να παρκάρετε ή να σταματήσετε σε περίπτωση ανάγκης.

Όταν πατήσετε τον διακόπτη των αλάρμ, θα αναβοσβήνουν όλα τα φλας. Για να σβήσετε τα αλάρμ, πατήστε πάλι τον διακόπτη των αλάρμ.

ΡΕΖΕΡΒΑ (όπου υπάρχει)

ΡΕΖΕΡΒΑ ΠΡΟΣΩΡΙΝΟΥ ΤΥΠΟΥ

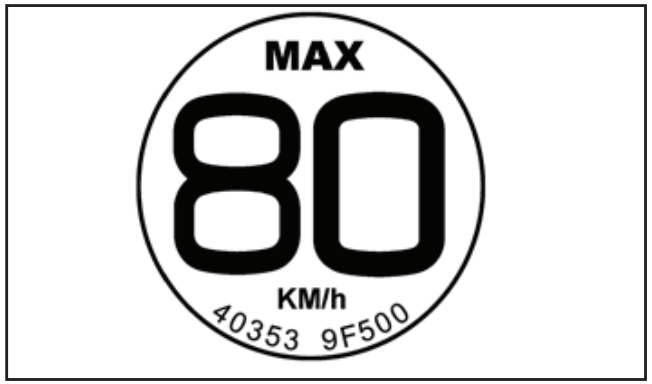

Ετικέτα ρεζέρβας τύπου προσωρινού τύπου

Η ρεζέρβα προσωρινού τύπου είναι σχεδιασμένη για χρήση σε περίπτωση ανάγκης μόνο. Η ρεζέρβα αυτή θα πρέπει να χρησιμοποιείται ΜΟΝΟ για πολύ σύντομα χρονικά διαστήματα και ΠΟΤΕ για μεγάλα ταξίδια ή μεγάλες χρονικές περιόδους.

Ακολουθήστε τις παρακάτω προφυλάξεις εάν πρέπει να χρησιμοποιήσετε ρεζέρβα προσωρινού τύπου, σε διαφορετική περίπτωση το αυτοκίνητό σας μπορεί να πάθει ζημιά ή να εμπλακεί σε ατύχημα.

ΠΡΟΕΙΔΟΠΟΙΗΣΗ

Η συνεχιζόμενη χρήση αυτού του ελαστικού στον δρόμο θα μπορούσε να προκαλέσει ζημιά του ελαστικού, με αποτέλεσμα να χάσετε τον έλεγχο του αυτοκινήτου και πιθανόν να τραυματιστείτε.

ΠΡΟΣΟΧΗ

- **Η ρεζέρβα προσωρινού τύπου θα πρέπει να χρησιμοποιείται μόνο σε περιπτώσεις ανάγκης. Θα πρέπει να αντικαθίσταται με στάνταρ ελαστικό σε πρώτη ευκαιρία.**
- **Σε καμία περίπτωση δεν πρέπει να υπερβείτε τα 80 χιλιόμετρα / ώρα. Η μεγαλύτερη ταχύτητα μπορεί να κάνει ζημιά στο ελαστικό.**
- **Αποφύγετε την οδήγηση πάνω από εμπόδια. Επίσης μην πάτε το αυτοκίνητο σε αυτόματο πλυστικό μηχάνημα.**
- **Αποφύγετε τις απότομες στροφές και τα απότομα φρεναρίσματα.**
- **Μην υπερβαίνεται το μέγιστο φορτίο του αυτοκινήτου ή την ικανότητα μεταφοράς φορτίου που φαίνεται στο πλάι της ρεζέρβας προσωρινής χρήσης.**
- **Μην χρησιμοποιείτε αλυσίδα χιονιού σε αυτό το λάστιχο. Λόγω του μικρότερου μεγέθους του, η αλυσίδα χιονιού δεν θα εφαρμόζει καλά με αποτέλεσμα να προκληθεί ζημιά στο αυτοκίνητο και να χάσετε την αλυσίδα.**
- **Μην χρησιμοποιείτε την ρεζέρβα προσωρινής χρήσης σε οποιοδήποτε άλλο αυτοκίνητο γιατί αυτό το λάστιχο έχει σχεδιαστεί ειδικά για το αυτοκίνητό σας.**
- **Δεν θα πρέπει να οδηγείτε το αυτοκίνητο έχοντας τοποθετήσει περισσότερες από μία ρεζέρβες προσωρινού τύπου στους τροχούς.**

ΣΚΑΣΜΕΝΟ ΕΛΑΣΤΙΚΟ

- **Μην ρυμουλκείτε τρέιλερ.**
- **Όπως και με όλα τα λάστιχα, έτσι και η πίεση του ελαστικού της ρεζέρβας προσωρινού τύπου θα πρέπει να ελέγχεται τακτικά για να βεβαιωθείτε ότι η πίεση διατηρείται.**

  Για λεπτομέρειες σχετικές με την πίεση, δείτε το πινακιδάκι των ελαστικών που βρίσκεται στην κεντρική κολώνα της πλευράς του οδηγού.

Σε περίπτωση σκασμένου ελαστικού, ακολουθείστε τις παρακάτω οδηγίες.

ΣΤΑΜΑΤΗΜΑ ΑΥΤΟΚΙΝΗΤΟΥ

ΠΡΟΕΙΔΟΠΟΙΗΣΗ

- **Βεβαιωθείτε ότι έχετε βάλει το χειρόφρενο.**
- **Για μοντέλα με μηχανικό σαζμάν: Βεβαιωθείτε ότι το λεβιέ ταχυτήτων είναι στην όπισθεν (R).**

  Για μοντέλα με Xtronic: Βεβαιωθείτε ότι ο επιλογέας ταχυτήτων είναι στην θέση P (παρκάρισμα).
- **Ποτέ μην αλλάζετε το λάστιχο όταν το αυτοκίνητο είναι σε έδαφος με κλίση, σε πάγο ή σε γλιστερή επιφάνεια. Είναι επικίνδυνο.**
- **Ποτέ μην αλλάζετε το λάστιχο εάν το αυτοκίνητό σας είναι κοντά στην κυκλοφορία. Περιμένετε για επαγγελματική οδική βοήθεια.**

1. Μετακινείστε το αυτοκίνητο έξω από τον δρόμο, μακριά από την κίνηση.
2. Ανάψτε τα προειδοποιητικά φώτα κινδύνου (αλάρμ).
3. Παρκάρετε σε επίπεδη επιφάνεια.
4. Βάλτε το χειρόφρενο.
5. Για μοντέλα με μηχανικό σαζμάν: Βάλτε τον λεβιέ ταχυτήτων στην όπισθεν (R). Για μοντέλα με Xtronic: Βεβαιωθείτε ότι ο επιλογέας ταχυτήτων είναι στην θέση P (παρκάρισμα).
6. Σβήστε τον κινητήρα.
7. Ανοίξτε το καπό και βάλτε τον τριγωνικό ανακλαστήρα (όπου υπάρχει):
   – Για να προειδοποιήσετε τα άλλα αυτοκίνητα.
   – Για να σας εντοπίσει το προσωπικό των εταιριών οδικής βοήθειας
8. Για λόγους ασφαλείας θα πρέπει όλοι οι επιβάτες να βγουν από το αυτοκίνητο και να σταθούν σε ασφαλές σημείο μακριά από την κυκλοφορία και το αυτοκίνητο.

ΑΛΛΑΓΗ ΣΚΑΣΜΕΝΟΥ ΕΛΑΣΤΙΚΟΥ (Για μοντέλα με ρεζέρβα, όπου υπάρχει)

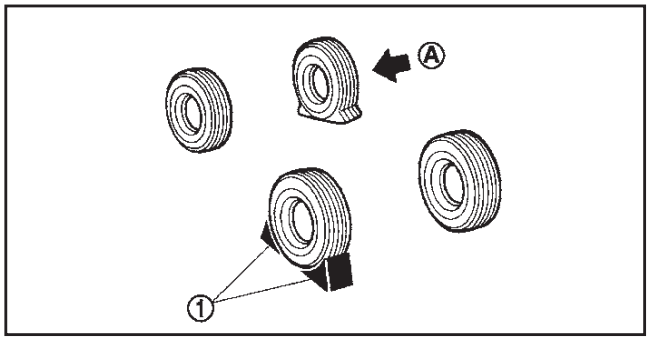

Τακάρισμα των τροχών

ΠΡΟΕΙΔΟΠΟΙΗΣΗ

Βεβαιωθείτε ότι τακάρατε καλά τους τροχούς γιατί το αυτοκίνητο μπορεί κατά λάθος να κινηθεί και να σας τραυματίσει.

Τοποθετήστε κατάλληλους τάκους (1) μπροστά και πίσω από τον τροχό που βρίσκεται δι-

αγωνίως αντίθετα προς τον τροχό με το σκασμένο λάστιχο (A) για να μην κινηθεί το αυτοκίνητο όταν το σηκώσετε με τον γρύλο.

Πάρτε τα εργαλεία και την ρεζέρβα (όπου υπάρχει)

Η ρεζέρβα, ο γρύλος και τα εργαλεία βρίσκονται στον εσωτερικό του χώρου αποσκευών.

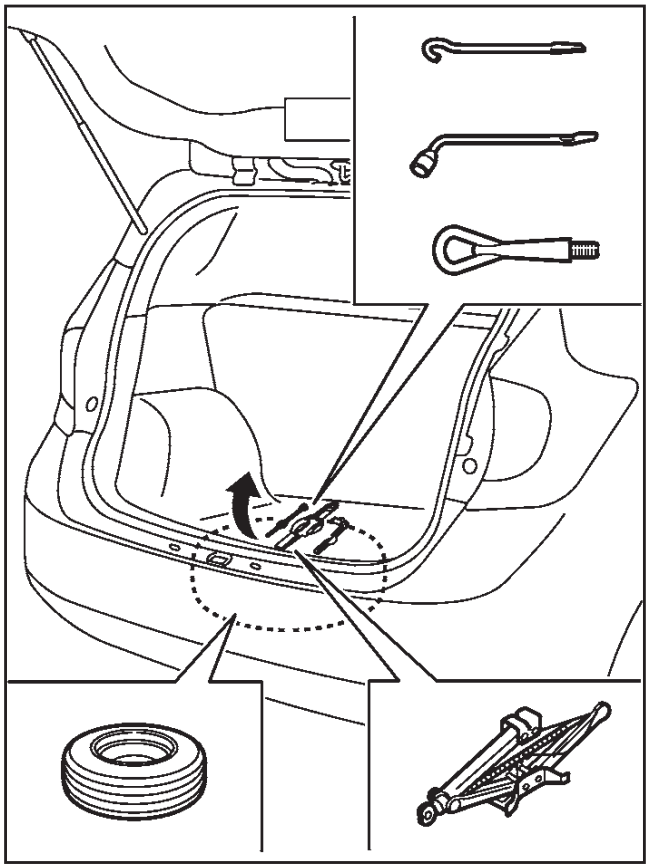

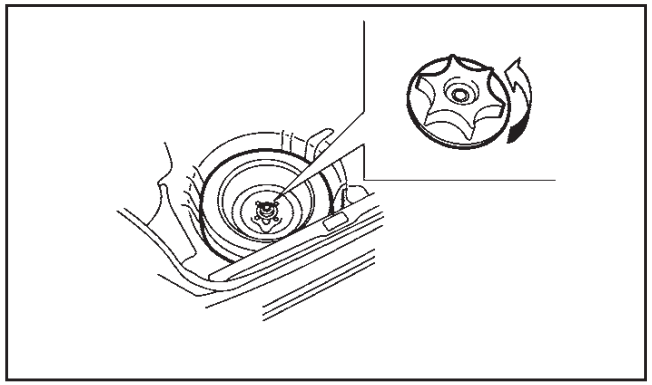

1. Ανοίξτε την πίσω πόρτα.
2. Σηκώστε το κάλυμμα του πατώματος στον χώρο αποσκευών.
3. Βγάλτε την πεταλούδα (1) γυρίζοντάς την αριστερόστροφα.
4. Βγάλτε τον γρύλο, τα απαραίτητα εργαλεία και την ρεζέρβα από τον χώρο αποθήκευσης.

   Εάν υπάρχουν αποστάτες γύρω από την ρεζέρβα στον χώρο αποθήκευσης, βγάλτε τους πριν αφαιρέσετε την ρεζέρβα.

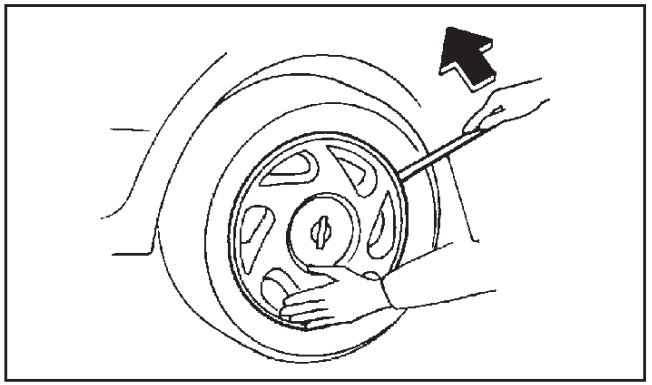

Αφαίρεση του καλύμματος του τροχού (όπου υπάρχει)

ΠΡΟΕΙΔΟΠΟΙΗΣΗ

Προσέχετε όταν αφαιρείτε το κάλυμμα του τροχού καθώς μπορεί αυτό να βγει απότομα.

Βγάλτε το κάλυμμα του τροχού με κατάλληλο εργαλείο όπως φαίνεται στην εικόνα ή αφαιρέστε το προσεκτικά και με τα δύο σας χέρια.

Αφαίρεση του τροχού

ΠΡΟΕΙΔΟΠΟΙΗΣΗ

- **Διαβάστε την ετικέτα του γρύλου πριν τον χρησιμοποιήσετε.**
- **Βεβαιωθείτε ότι έχετε δέσει το χειρόφρενο.**
- **ΠΟΤΕ ΜΗΝ ΜΠΑΙΝΕΤΕ ΚΑΤΩ ΑΠΟ ΤΟ ΑΥΤΟΚΙΝΗΤΟ ΟΤΑΝ ΑΥΤΟ ΣΤΗΡΙΖΕΤΑΙ ΣΤΟΝ ΓΡΥΛΟ.**
- **Ποτέ μην χρησιμοποιείτε γρύλο που δεν σας παρέχεται με το αυτοκίνητό σας.**

- **Χρησιμοποιείστε τον γρύλο που σας δίνεται με το αυτοκίνητό σας. Ο γρύλος είναι σχεδιασμένος μόνο για να σηκώνει το αυτοκίνητό σας σε περίπτωση αλλαγής ελαστικού.**
- **Χρησιμοποιείτε τα σωστά σημεία ανύψωσης. Ποτέ μην τοποθετείτε τον γρύλο σε άλλα σημεία από αυτά που καθορίζονται.**
- **Ποτέ μην σηκώνετε το αυτοκίνητο με τον γρύλο περισσότερο από όσο χρειάζεται.**
- **Ποτέ μην χρησιμοποιείτε τάκους πάνω ή κάτω από τον γρύλο.**
- **Μην βάζετε μπροστά ή δουλεύετε τον κινητήρα όσο το αυτοκίνητο στηρίζεται στον γρύλο. Το αυτοκίνητο μπορεί ξαφνικά να κινηθεί και να προκληθεί ατύχημα.**
- **Μην επιτρέπετε σε επιβάτες να βρίσκονται μέσα στο αυτοκίνητο όσο αυτό στηρίζεται στον γρύλο.**
- **Βεβαιωθείτε ότι έχετε διαβάσει την προειδοποιητική ετικέτα που βρίσκεται πάνω στον γρύλο πριν τον χρησιμοποιήσετε.**
- **Αφαιρέστε όλα τα φορτία πριν σηκώσετε το αυτοκίνητο με τον γρύλο.**

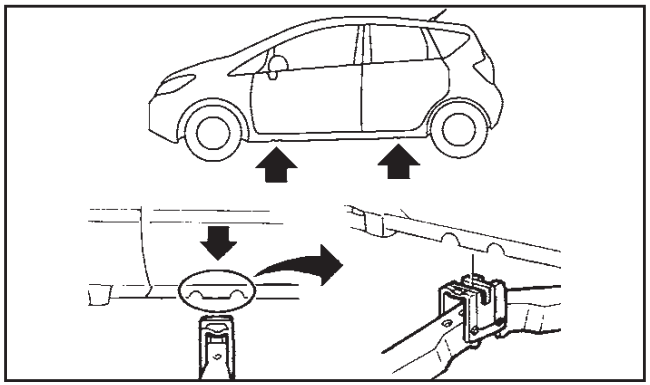

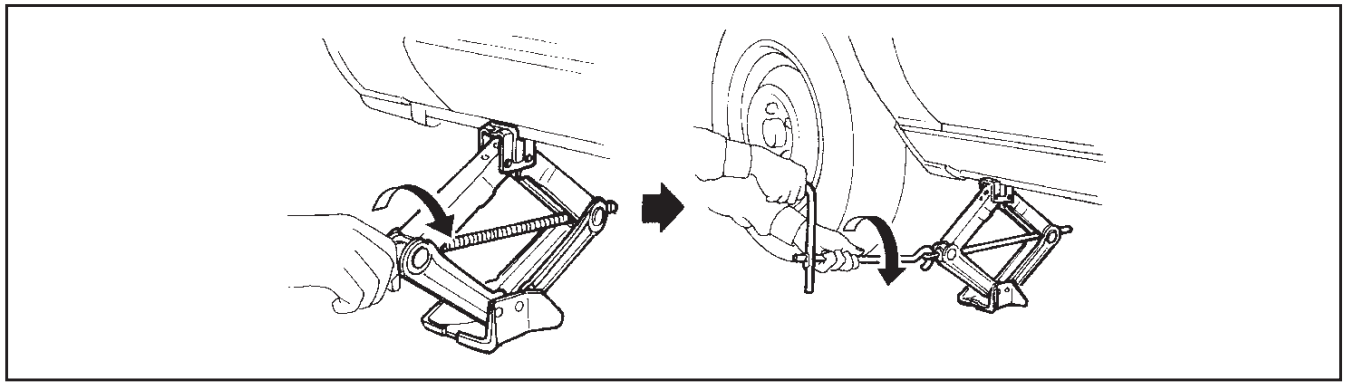

1. Βάλτε τον γρύλο κατευθείαν κάτω από το σημείο στήριξης όπως φαίνεται στην εικόνα ώστε η κορυφή του γρύλου να εφάπτεται με το αυτοκίνητο στο σημείο στήριξης

   ΠΡΟΣΟΧΗ

   Ο γρύλος θα πρέπει να χρησιμοποιείται σε σταθερό επίπεδο έδαφος.
2. Ευθυγραμμίστε την κορυφή του γρύλου ανάμεσα στις δύο εγκοπές που βρίσκονται στο σημείο στήριξης είτε στο μπροστά είτε στο πίσω μέρος.
3. Τοποθετήστε την εγκοπή της κορυφής του γρύλου ανάμεσα στις εγκοπές όπως φαίνεται στην εικόνα.

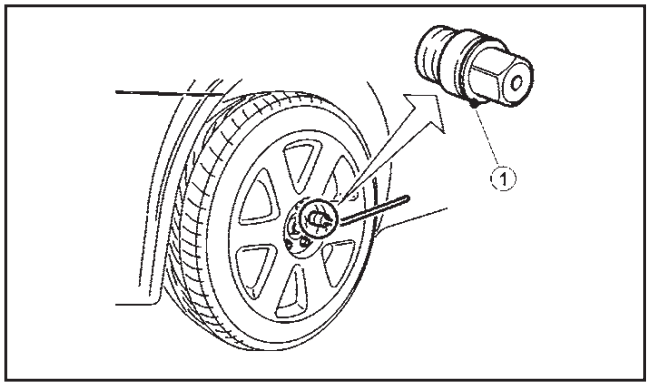

4. Χαλαρώστε κάθε μπουλόνι του τροχού κατά μία ή δύο στροφές γυρίζοντας προς τα αριστερά με το μπουλονόκλειδο.

   Μην αφαιρείτε τα μπουλόνια του τροχού πριν αυτός σηκωθεί από το έδαφος.

   Μοντέλα με μπουλόνια ασφαλείας (όπου υπάρχει):

   Εάν ο τροχός είναι εξοπλισμένος με μπουλόνι ασφαλείας, βάλτε το κλειδί του μπου-

λονιού (1) και χαλαρώστε το, όπως περιγράφεται πιο πριν.

5. Για να σηκώσετε το αυτοκίνητο, κρατήστε καλά και γυρίστε την λαβή προς τα δεξιά, όπως φαίνεται στην εικόνα.
6. Σηκώστε το αυτοκίνητο προσεκτικά έως ότου ο τροχός πάψει να ακουμπά στο έδαφος.
7. Βγάλτε τα μπουλόνια του τροχού και μετά αφαιρέστε τον τροχό με το σκασμένο λάστιχο.

ΠΡΟΣΟΧΗ

Ο τροχός είναι βαρύς. Βεβαιωθείτε ότι τα πόδια σας είναι μακριά από τον τροχό και χρησιμοποιήστε γάντια αν είναι απαραίτητο για να αποφύγετε τραυματισμούς.

Τοποθέτηση της ρεζέρβας

ΠΡΟΕΙΔΟΠΟΙΗΣΗ

- **Η ρεζέρβα προσωρινού τύπου είναι σχεδιασμένη μόνο για χρήση σε περίπτωση ανάγκης.**
- **Ποτέ μην χρησιμοποιείτε μπουλόνια που δεν παρέχονται με το αυτοκίνητό σας. Λάθος μπουλόνια ή μπουλόνια που δεν έχουν σφίξει καλά μπορεί να προκαλέσουν χαλάρωμα ή και βγάλσιμο των τροχών. Αυτό μπορεί να προκαλέσει ατύχημα.**
- **Ποτέ μην χρησιμοποιείτε λάδι ή γράσο στα μπουλόνια των τροχών. Μπορεί να προκαλέσουν χαλάρωση των μπουλονιών.**

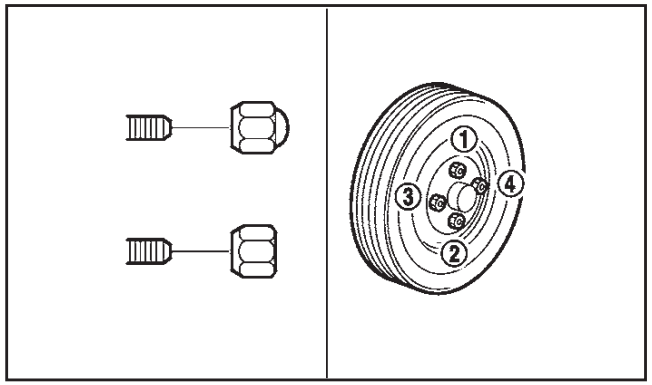

1. Καθαρίστε την λάσπη ή την βρωμιά από την επιφάνεια ανάμεσα στον τροχό και τον αφαλό του τροχού.
2. Τοποθετήστε προσεκτικά τον τροχό και σφίξτε τα μπουλόνια του τροχού με το χέρι. Ελέγξτε ότι όλα τα μπουλόνια έρχονται σε επαφή με την επιφάνεια του τροχού οριζόντια.

   Μοντέλα με μπουλόνια ασφαλείας (όπου υπάρχει):

   Εάν ο τροχός είναι εξοπλισμένος με μπουλόνι ασφαλείας, βάλτε το κλειδί του μπουλονιού (1) και χαλαρώστε το, όπως περιγράφεται πιο πριν.
3. Σφίξτε τα μπουλόνια εναλλάξ και με ίση δύναμη με το μπουλονόκλειδο, στην σειρά που φαίνεται στην εικόνα (1 – 4), έως ότου είναι σφιχτά.
4. Χαμηλώστε αργά το αυτοκίνητο έως ότου ο τροχός ακουμπήσει στο έδαφος.
5. Στην συνέχεια, σφίξτε καλύτερα τα μπουλόνια με το μπουλονόκλειδο στην σειρά που φαίνεται στην εικόνα.
6. Κατεβάστε τελείως κάτω το αυτοκίνητο.
7. Τοποθετήστε το κάλυμμα του τροχού (όπου υπάρχει).

   ΣΗΜΕΙΩΣΗ

   Πριν την τοποθέτηση, ευθυγραμμίστε το λογότυπο NISSAN (κεντρικό κάλυμμα) με τα μπουλόνια που είναι αντίθετα από την τρύπα της βλαβίδας (όπου υπάρχει) για να ευθυγραμμίσετε σωστά το κέντρο.

Όσο το δυνατόν γρηγορότερα, σφίξτε τα μπουλόνια του τροχού με δυναμόκλειδο.

Δύναμη σφιξίματος μπουλονιών τροχού:

108 N.m (11 κιλά ανά μέτρο)

ΠΡΟΕΙΔΟΠΟΙΗΣΗ

Ξανασφίξτε τα μπουλόνια του τροχού αφού το αυτοκίνητο διανύσει 1.000 χιλιόμετρα (ακόμη και στην περίπτωση σκασμένου λάστιχου κλπ).

Τα μπουλόνια θα πρέπει να παραμένουν πάντα σφιγμένα στην καθορισμένη δύναμη. Συνιστάται τα μπουλόνια να σφίγγονται στην προδιαγραφή τους σε κάθε διάστημα λίπανσης.

Να ρυθμίζετε πάντα την πίεση σε αυτή του ΚΡΥΟΥ ελαστικού.

Πίεση ΚΡΥΟΥ ελαστικού είναι αυτή που μετριέται όταν το αυτοκίνητο έχει μείνει παρκαρι-

σμένο για τρεις ώρες ή περισσότερο ή έχει κινηθεί για λιγότερο από 1.6 χλμ.

Η πίεση για τα ΚΡΥΑ ελαστικά φαίνεται στο πινακιδάκι των ελαστικών που είναι τοποθετημένο στην κεντρική κολώνα στην πλευρά του οδηγού.

Αποθήκευση του σκασμένου ελαστικού και των εργαλείων

ΠΡΟΕΙΔΟΠΟΙΗΣΗ

Βεβαιωθείτε ότι έχετε ασφαλίσει καλά την ρεζέρβα και τα εργαλεία μετά από την χρήση τους γιατί μπορεί να προκαλέσουν τραυματισμό σε περίπτωση απότομου φρεναρίσματος ή ατυχήματος.

Αποθηκεύστε με ασφάλεια τον τροχό με το σκασμένο ελαστικό και τα εργαλεία του αυτοκινήτου στον προκαθορισμένο για την φύλαξή τους χώρο στο πορτμπαγκάζ.

Μετά την αντικατάσταση του ελαστικού:

Αποτανθείτε το συντομότερο δυνατό σε εξουσιοδοτημένο συνεργείο Nissan ή εξειδικευμένο συνεργείο για την επισκευή / αντικατάσταση του σκασμένου ελαστικού.

Μπουλόνια ασφαλείας τροχών

(όπου υπάρχει)

Για να αποτραπεί η κλοπή, έχει τοποθετηθεί ειδικό μπουλόνι ασφαλείας τροχών σε κάθε τροχό του αυτοκινήτου, το οποίο μπορεί να βγει μόνο με το ειδικό κλειδί. Το μπουλόνι ασφαλείας τροχού δεν μπορεί να αφαιρεθεί με τα κοινά εργαλεία.

Όταν βγάζετε τους τροχούς, χρησιμοποιήστε το κλειδί των μπουλονιών ασφαλείας που σας δόθηκε με το αυτοκίνητο.

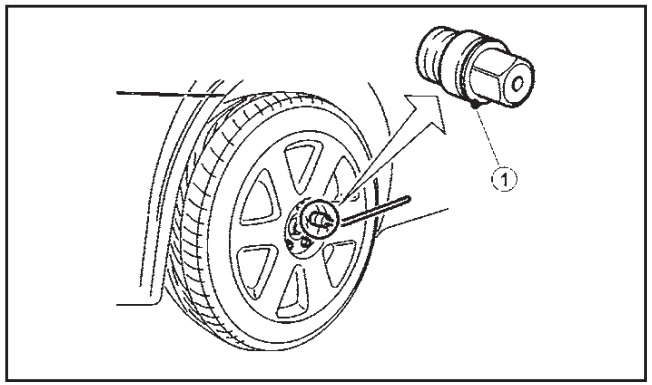

Αφαίρεση των μπουλονιών ασφαλείας των τροχών:

1. Βάλτε το κλειδί του μπουλονιού ασφαλείας (1) στο μπουλόνι ασφαλείας.
2. Για να βγάλετε το μπουλόνι ασφαλείας, γυρίστε το κλειδί του μπουλονιού ασφαλείας αριστερά με την χρήση μπουλονόκλειδου.

ΠΡΟΣΟΧΗ

- **Μην χρησιμοποιείτε ηλεκτρικό εργαλείο για να βγάλετε τα μπουλόνια ασφαλείας των τροχών.**
- **Όταν τοποθετείτε τον τροχό, σφίξτε τα μπουλόνια ασφαλείας των τροχών στα ίδια κιλά όπως και τα κανονικά μπουλόνια των τροχών. Για λεπτομέρειες δείτε το «Τοποθέτηση της ρεζέρβας» πιο πριν.**

ΣΗΜΕΙΩΣΗ

- **Βεβαιωθείτε ότι έχετε το κλειδί του μπουλονιού ασφαλείας μέσα στο αυτοκίνητο. Σε διαφορετική περίπτωση δεν μπορούν να βγουν οι τροχοί και δεν μπορεί να γίνει συντήρηση.**
- **Το μπουλόνι ασφαλείας του τροχού έχει ένα μοναδικό κωδικό. Ένα κλειδί μπουλονιού ασφαλείας με διαφορετικό μοναδικό κωδικό δεν μπορεί να αφαιρέσει το μπουλόνι ασφαλείας του τροχού. Εάν χάσετε το κλειδί του μπουλονιού ασφαλείας του τροχού, αποτανθείτε σε εξουσιοδοτημένο συνεργείο NISSAN για αντίγραφο, έχοντας τον κωδικό του αρχικού κλειδιού μπουλονιού ασφαλείας.**
- **Καταγράψτε τον αριθμό κλειδιού που εμφανίζεται στην κάρτα κωδικού κλειδιού, στην σελίδα με τις «Πληροφορίες Ασφαλείας» στο τέλος αυτού του βιβλίου και κρατήστε την κάρτα σε ασφαλές σημείο, όχι μέσα στο αυτοκίνητο.**
- **Όταν ζητάτε συντήρηση σε εξουσιοδοτημένο συνεργείο Nissan ή εξειδικευμένο συνεργείο, βεβαιωθείτε ότι έχετε το κλειδί του μπουλονιού ασφαλείας μέσα στο αυτοκίνητο. Σε διαφορετική περίπτωση οι τροχοί δεν μπορούν να αφαιρεθούν και δεν μπορεί να γίνει η συντήρηση.**

ΣΥΣΤΗΜΑ ΠΑΡΑΚΟΛΟΥΘΗΣΗΣ ΠΙΕΣΗΣ ΕΛΑΣΤΙΚΟΥ (TPMS) (όπου υπάρχει)

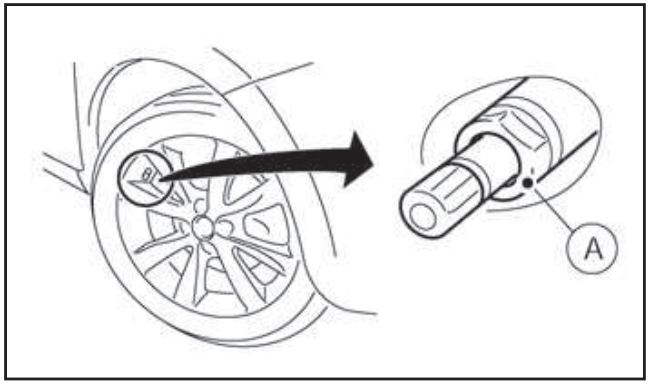

(A) Βαλβίδα ελαστικού με αισθητήρα

ΠΡΟΕΙΔΟΠΟΙΗΣΗ

- **Εάν το ενδεικτικό φως TPMS ανάβει ενώ οδηγείτε:**
  - **αποφύγετε τους απότομους χειρισμούς του τιμονιού**
  - **αποφύγετε το απότομο φρενάρισμα**
  - **μειώστε την ταχύτητα του αυτοκινήτου**
  - **βγείτε από τον δρόμο σε ασφαλές σημείο**
  - **σταματήστε το αυτοκίνητο το δυνατό συντομότερο.**
- **Η οδήγηση με λάστιχα με χαμηλή πίεση μπορεί να δημιουργήσει μόνιμη ζημιά στα λάστιχα και αυξάνει την πιθανότητα σκασίματος ελαστικού. Μπορεί να προκληθεί σοβαρή ζημιά στο αυτοκίνητο που να οδηγήσει σε ατύχημα και σοβαρό τραυματισμό.**
- **Ελέγχετε την πίεση και στα τέσσερα ελαστικά. Ρυθμίζετε την πίεση στην συνιστώμενη πίεση ΚΡΥΩΝ ελαστικών που φαίνεται στο πινακιδάκι των ελαστικών ώστε να σβήσει το ενδεικτικό φως πίεσης ελαστικών. Εάν έχετε σκασμένο λάστιχο, αντικαταστήστε το με την ρεζέρβα το συντομότερο δυνατό. (Δείτε το «Σκασμένο λάστιχο» στο κεφάλαιο «6. Σε περίπτωση ανάγκης» για την αλλαγή του σκασμένου ελαστικού).**
- **Όταν βάλετε την ρεζέρβα ή αλλάξετε τον τροχό, το TPMS δεν θα λειτουργήσει και το ενδεικτικό φως TPMS θα αναβοσβήσει για περίπου 1 λεπτό. Το φως θα παραμείνει αναμμένο μετά το 1 λεπτό. Βεβαιωθείτε ότι ακολουθήσατε όλες τις οδηγίες για την αντικατάσταση του τροχού και την σωστή τοποθέτηση του συστήματος TPMS.**
- **Η αντικατάσταση των ελαστικών με άλλα διαφορετικών προδιαγραφών από αυτά που ορίζει η NISSAN θα μπορούσε να επηρεάσει την σωστή λειτουργία του TPMS.**
- **Μπορείτε να χρησιμοποιήσετε το Γνήσιο NISSAN Στεγανοποιητικό Κιτ Επισκευής Ελαστικού ή ισάξιο την προσωρινή επισκευή του ελαστικού σας. Μην βάζετε οποιοδήποτε άλλο υγρό ελαστικών ή στεγανοποιητικό ελαστικού αεροζόλ μέσα στα ελαστικά καθώς αυτό μπορεί να προκαλέσει δυσλειτουργία στους αισθητήρες πίεσης των ελαστικών.**
- **Η NISSAN συνιστά να χρησιμοποιείτε μόνο το Γνήσιο NISSAN Στεγανοποιητικό Ανάγκης Ελαστικών. Τα άλλα στεγανοποιητικά μπορεί να κάνουν ζημιά στην φλάντζα της βαλβίδας με αποτέλεσμα την απώλεια πίεσης αέρα. Μετά την χρήση στεγανοποιητικού επισκευής ελαστικού επισκεφθείτε ένα εξουσιοδοτημένο συνεργείο Nissan ή εξειδικευμένο συνεργείο το συντομότερο δυνατό (για τα μοντέλα που είναι εξοπλισμένα με κιτ επισκευής ανάγκης ελαστικού).**

ΠΡΟΣΟΧΗ

- **Το TPMS μπορεί να μην λειτουργήσει κανονικά όταν οι τροχοί είναι εξοπλισμένοι με αλυσίδες χιονιού ή οι τροχοί είναι θαμμένοι στο χιόνι.**
- **Μην τοποθετείτε μεταλλικό φιλμ ή άλλα μεταλλικά μέρη (κεραία κλπ) στα παράθυρα. Αυτό μπορεί να προκαλέσει κακή λήψη των σημάτων από τους αισθητήρες πίεσης ελαστικών και το TPMS δεν θα λειτουργεί σωστά.**

  Ορισμένες μονάδες και μεταδότες μπορεί προσωρινά να παρεμβληθούν στην λειτουργία του TPMS και να προκαλέσουν το ενδεικτικό φως του TPMS να ανάψει. Ορισμένα παραδείγματα είναι:
  - **Εγκαταστάσεις ή ηλεκτρικές συσκευές που χρησιμοποιούν παρόμοιες ραδιοσυχνότητες κοντά στο αυτοκίνητο.**

– **Εάν ένας μεταδότης που είναι καθορισμένος σε παρόμοιες συχνότητες χρησιμοποιείται μέσα ή κοντά στο αυτοκίνητο.**
– **Εάν ένας υπολογιστής (ή παρόμοιος εξοπλισμός) ή ένας μετατροπέας DC/AC χρησιμοποιείται μέσα ή κοντά στο αυτοκίνητο.**

- **Όταν φουσκώνετε τα ελαστικά και ελέγχεται την πίεση των ελαστικών ποτέ μην λυγίζετε τις βαλβίδες.**
- **Για την στερέωση των αισθητήρων TPMS στους τροχούς έχουν τοποθετηθεί ειδικές αλουμινένιες βαλβίδες. Ο αισθητήρας TPMS είναι στερεωμένος στους τροχούς με ένα παξιμάδι. Το παξιμάδι χρειάζεται σωστή τοποθέτηση με δύναμη σφυξίματος των 7,5 +/- 0,5 Nm. Εάν ο αισθητήρας TPMS σφιχτεί υπερβαίνοντας το όριο, υπάρχει μία πιθανότητα να πάθει ζημιά η στεφάνη του αισθητήρα. Εάν ο αισθητήρας σφιχτεί κάτω από το όριο, υπάρχει η πιθανότητα να υπάρξει διαρροή αέρα.**
- **Χρησιμοποιήστε γνήσιες Nissan ή ισάξιες τάπες βαβλίδων που συμμορφώνονται με τις προδιαγραφές που έχουν οι τάπες βαλβίδων που είναι τοποθετημένες από το εργοστάσιο.**
- **Μην χρησιμοποιείτε μεταλλικές τάπες βαλβίδων.**
- **Βάλτε σωστά τις τάπες των βαλβίδων. Χωρίς τις τάπες των βαλβίδων μπορεί να πάθουν ζημιά οι βαλβίδες και οι αισθητήρες του συστήματος παρακολούθησης πίεσης ελαστικών.**
- **Μην κάνετε ζημιά στις βαλβίδες και τους αισθητήρες όταν αποθηκεύετε τους τροχούς ή τοποθετείτε διαφορετικά ελαστικά.**
- **Αντικαθιστάτε τον δακτύλιο του αισθητήρα και την φλάντζα κάθε έξι χρόνια (για παράδειγμα στην αλλαγή των ελαστικών). Όταν έχουν αφαιρεθεί οι δακτύλιοι των αισθητήρων και οι φλάντζες δεν μπορούν να χρησιμοποιηθούν πάλι και πρέπει να αντικατασταθούν. Οι αισθητήρες TPMS μπορούν να χρησιμοποιηθούν πάλι.**

Το Σύστημα Παρακολούθησης Πίεσης Ελαστικών (TPMS) παρακολουθεί την πίεση όλων των ελαστικών εκτός της ρεζέρβας. Όταν ανάψει το ενδεικτικό φως TPMS μαζί με το ενδεικτικό φως θέσης ελαστικού TPMS (στους μετρητές των οργάνων), ένα ή περισσότερα ελαστικά έχουν σημαντικά χαμηλότερη πίεση. Εάν το αυτοκίνητο κινείται με χαμηλή πίεση στα ελαστικά, το TPMS θα ενεργοποιηθεί και θα σας προειδοποιήσει με το ενδεικτικό φως TPMS Μαζί με το ενδεικτικό φως θέσης ελαστικού TPMS που παραμένουν αναμμένα. Αυτό το σύστημα θα ενεργοποιηθεί μόνο όταν το αυτοκίνητο κινείται με ταχύτητες πάνω από 25 χλμ/ώρα.

Για περισσότερες πληροφορίες δείτε το «Σύστημα Παρακολούθησης Πίεσς Ελαστικών (TPMS)» στο κεφάλαιο «5. Ξεκίνημα και οδήγηση».

ΕΠΙΣΚΕΥΗ ΣΚΑΣΜΕΝΟΥ ΕΛΑΣΤΙΚΟΥ (για μοντέλα με κιτ επισκευής σκασμένου ελαστικού)

Το κιτ επισκευής σκασμένου ελαστικού παρέχεται μαζί με το αυτοκίνητο αντί για ρεζέρβα. Αυτό το κιτ επισκευής θα πρέπει να χρησιμοποιείται μόνο για την προσωρινή επισκευή ενός μικρού σκασίματος στο ελαστικό. Μετά την χρήση του κιτ επισκευής αποτανθείτε σε εξουσιοδοτημένο συνεργείο Nissan ή εξειδικευμένο συνεργείο το συντομότερο δυνατό για έλεγχο και επισκευή / αντικατάσταση του ελαστικού.

ΠΡΟΣΟΧΗ

Μην χρησιμοποιείτε το κιτ επισκευής σκασμένου ελαστικού κάτω από τις ακόλουθες συνθήκες.

- **Όταν έχει περάσει η ημερομηνία λήξης του στεγανοποιητικού (που εμφανίζεται στην ετικέτα που βρίσκεται στο μπουκάλι).**
- **Όταν το κόψιμο ή το σκάσιμο είναι περίπου 4 χλστ ή μεγαλύτερο.**
- **Όταν έχει πάθει ζημιά το πλαϊνό του ελαστικού.**
- **Όταν το αυτοκίνητο έχει κινηθεί με σημαντική απώλεια αέρα από το ελαστικό.**
- **Όταν το ελαστικό έχει φύγει τελείως από την θέση του στο εσωτερικό ή εξωτερικά στην ζάντα.**
- **Όταν έχει πάθει ζημιά η ζάντα του ελαστικού.**

- **Όταν είναι σκασμένα δύο ή περισσότερα ελαστικά.**

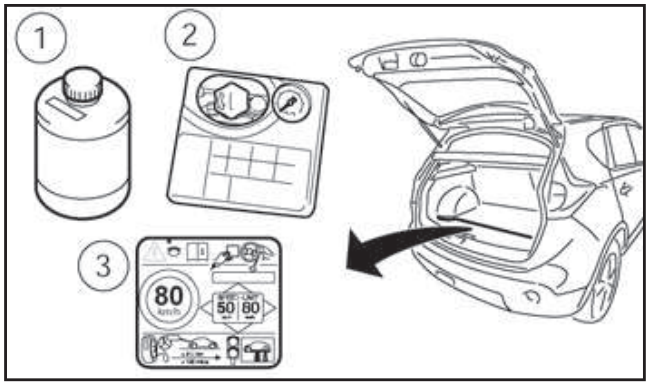

Πρόσβαση στο κιτ επισκευής σκασμένου ελαστικού

Πάρτε το κιτ επισκευής σκασμένου ελαστικού από την θέση αποθήκευσης. Το κιτ επισκευής αποτελείται από τα ακόλουθα στοιχεία:

(1) Μπουκάλι στεγανοποιητικού ελαστικού

(2) Κομπρεσέρ αέρα

(3) Αυτοκόλλητο περιορισμού ταχύτητας

ΣΗΜΕΙΩΣΗ

Στα μοντέλα με κιτ επισκευής σκασμένου ελαστικού δεν υπάρχει από το εργοστάσιο ρεζέρβα, γρύλος και ράβδος. Εάν θέλετε να τα προμηθευτείτε, αποτανθείτε σε εξουσιοδοτημένο συνεργείο Nissan ή εξειδικευμένο συνεργείο.

Πριν χρησιμοποιήσετε το κιτ επισκευής σκασμένου ελαστικού

- Εάν οποιοδήποτε ξένο αντικείμενο (για παράδειγμα, μία βίδα ή ένα καρφί) είναι μέσα στο λάστιχο, **μην το αφαιρέσετε**.
- Ελέγξτε την ημερομηνία λήξης του στεγανοποιητικού (που εμφανίζεται στην ετικέτα που βρίσκεται στο μπουκάλι). Ποτέ μην χρησιμοποιείτε στεγανοποιητικό του οποίου έχει περάσει η ημερομηνία λήξης.

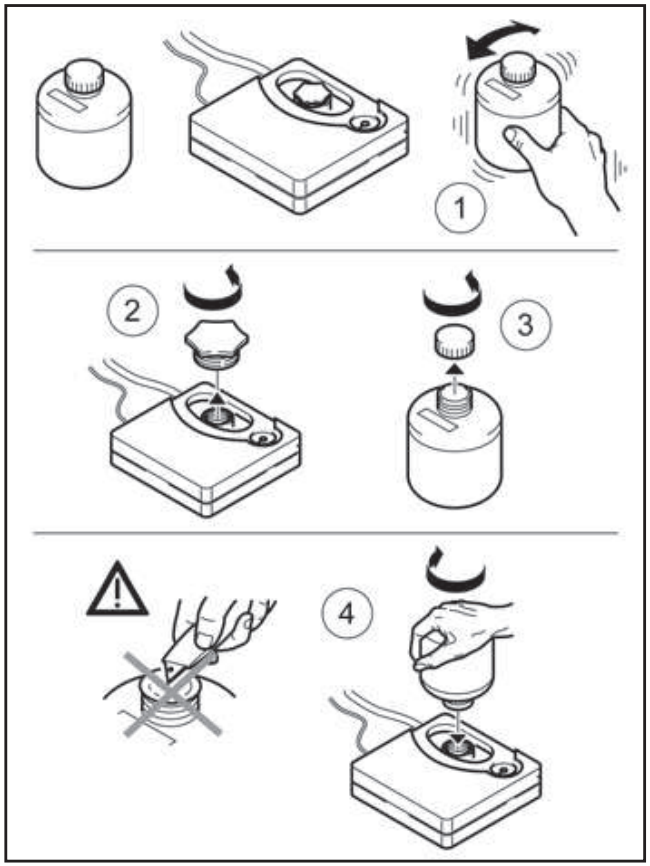

Επισκευή του ελαστικού

1. Κουνήστε καλά το μπουκάλι με το στεγανοποιητικό.
2. Βγάλτε την τάπα του μπουκαλιού (3) και την πορτοκαλί τάπα (2) από το πάνω μέρος του κομπρεσέρ.
3. Βιδώστε το μπουκάλι (4) στο άνοιγμα του

κομπρεσέρ (στο σημείο που ήταν η πορτοκαλί τάπα).

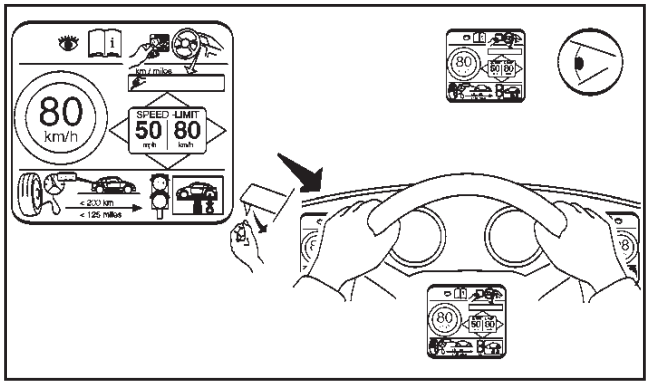

4. Βγάλτε το αυτοκόλλητο περιορισμού ταχύτητας και τοποθετήστε το σε σημείο όπου θα το βλέπει ο οδηγός όσο οδηγεί.

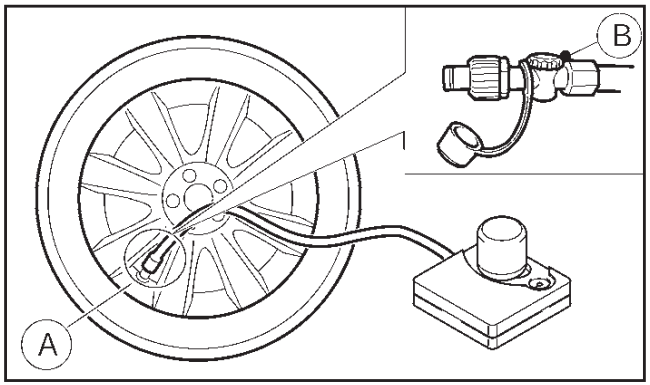

5. Βιδώστε καλά τον σωλήνα αέρα (A) του κομπρεσέρ στην βαλβίδα του ελαστικού. Βεβαιωθείτε ότι ο διακόπτης του κομπρεσέρ αέρα είναι στην θέση OFF (0) και η βαλβίδα απελευθέρωσης πίεσης (B) είναι καλά κλειστή και μετά βάλτε την πρίζα στην ηλεκτρική παροχή του αυτοκινήτου.
6. Βάλτε την πρίζα στην ηλεκτρική παροχή του αυτοκινήτου. Για λεπτομέρειες δείτε το «Ηλεκτρική παροχή» στο κεφάλαιο «2. Όργανα και χειριστήρια».
7. Γυρίστε τον διακόπτη της μίζας στην θέση Acc.
8. Ανοίξτε το κομπρεσέρ και φουσκώστε το λάστιχο έως την πίεση που καθορίζεται στο πινακιδάκι με την πίεση των ελαστικών που είναι στερεωμένο στην κεντρική κολώνα, στην πλευρά του οδηγού.

ΠΡΟΣΟΧΗ

Μην έχετε το κομπρεσέρ σε λειτουργία για περισσότερα από 10 λεπτά.

Εάν η πίεση του ελαστικού δεν αυξάνεται σε μία καθορισμένη πίεση **μέσα σε 10 λεπτά**, το λάστιχο μπορεί να έχει πάθει σοβαρή ζημιά και **να μην μπορεί να επισκευαστεί με αυτό το κιτ επισκευής ελαστικού**. Αποτανθείτε σε εξουσιοδοτημένο συνεργείο Nissan ή εξειδικευμένο συνεργείο.

9. Βγάλτε το κομπρεσέρ αέρα από την βαλβίδα του ελαστικού. Οδηγήστε αμέσως το αυτοκίνητο με ταχύτητα 80 χλμ/ώρα (50 μίλια την ώρα), ή λιγότερο.
10. Μετά από 10 λεπτά ή 10 χλμ οδήγησης ελέγξτε την πίεση του ελαστικού. Η προσωρινή επισκευή έχει ολοκληρωθεί εάν η πίεση του ελαστικού δεν πέφτει.

Εάν η πίεση είναι χαμηλότερη από την καθορισμένη ή κάτω από τα 130 kPa (1,3 bar, 19 psi), **το ελαστικό δεν μπορεί να επισκευαστεί με αυτό το κιτ επισκευής ελαστικού**. Αποτανθείτε σε εξουσιοδοτημένο συνεργείο Nissan ή εξειδικευμένο συνεργείο.

Μετά την επισκευή του ελαστικού

Αποτανθείτε σε εξουσιοδοτημένο συνεργείο Nissan ή εξειδικευμένο συνεργείο για επισκευή / αντικατάσταση του ελαστικού, επισκευή / αντικατάσταση του αισθητήρα TPMS και για ένα νέο μπουκάλι στεγανοποιητικού ελαστικού και σωλήνα, το συντομότερο δυνατό.

ΞΕΚΙΝΗΜΑ ΜΕ ΒΟΗΘΗΤΙΚΗ ΜΠΑΤΑΡΙΑ

ΠΡΟΕΙΔΟΠΟΙΗΣΗ

- **Η λανθασμένη εκκίνηση με βοηθητική μπαταρία μπορεί να προκαλέσει έκρηξη της μπαταρίας με αποτέλεσμα σοβαρό τραυματισμό ή θάνατο. Επίσης μπορεί να προκαλέσει ζημιά στο αυτοκίνητο. Ακολουθείτε πιστά τις οδηγίες αυτού του κεφαλαίου.**
- **Στην μπαταρία είναι πάντα παρόν εκρηκτικό αέριο υδρογόνου. Κρατήστε σπίθες και φλόγες μακριά από την μπαταρία.**
- **Φοράτε πάντα κατάλληλα προστατευτικά γυαλιά και βγάλτε τα δαχτυλίδια, μπρασελέ και οποιοδήποτε άλλο κόσμημα όταν δουλεύετε πάνω ή κοντά στην μπαταρία.**
- **Ποτέ μην γέρνετε πάνω στην μπαταρία όταν ξεκινάτε με βοηθητική μπαταρία.**
- **Ποτέ μην αφήνετε το υγρό της μπαταρίας να έλθει σε επαφή με τα μάτια, το δέρμα, τα ρούχα σας ή της βαμμένες επιφάνειες του αυτοκινήτου. Το υγρό της μπαταρίας είναι διαβρωτικό σουλφορικό οξύ που μπορεί να προκαλέσει σοβαρά εγκαύματα. Εάν το υγρό έλθει σε επαφή με οτιδήποτε, αμέσως ξεπλύνετε την περιοχή επαφής με άφθονο νερό.**
- **Κρατήστε την μπαταρία μακριά από τα παιδιά.**
- **Η βοηθητική μπαταρία θα πρέπει να είναι 12 Volt. Η χρήση ακατάλληλη μπαταρίας θα προκαλέσει ζημιά στο αυτοκίνητό σας.**
- **Ποτέ μην προσπαθήσετε να βάλετε μπροστά με βοηθητική μπαταρία μία παγωμένη μπαταρία. Θα εκραγεί προκαλώντας σοβαρό τραυματισμό.**

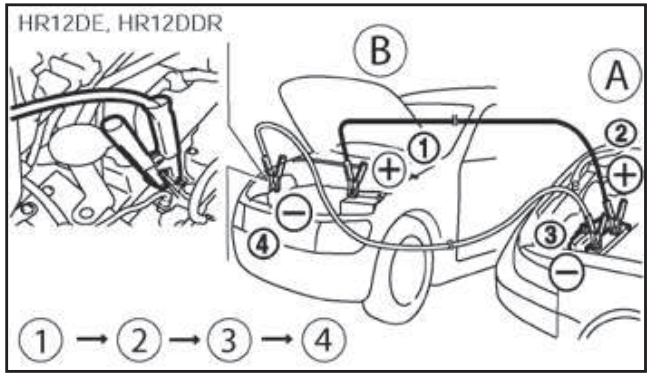

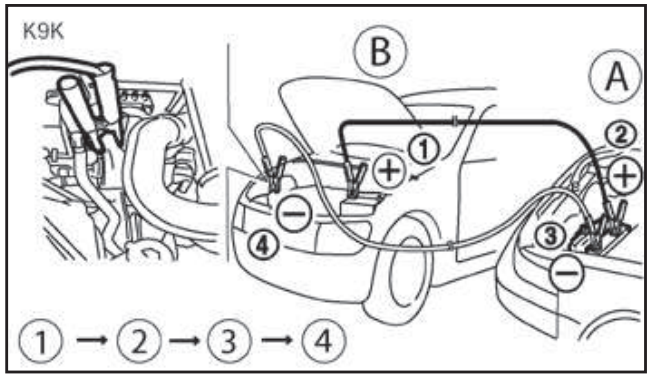

1. Προετοιμάστε το όχημα με την βοηθητική μπαταρία (A) και το όχημα που θα πάρει μπροστά με αυτή (B).

ΠΡΟΣΟΧΗ

- **Μην αφήσετε τα δύο αυτοκίνητα να ακουμπήσουν.**
- **Εάν η μπαταρία του αυτοκινήτου (B) που είναι εξοπλισμένο με Έξυπνο Κλειδί, έχει αδειάσει, ο διακόπτης της μίζας δεν μπορεί να μετακινηθεί από την θέση LOCK και, εάν το τιμόνι έχει κλειδώσει, το τιμόνι δεν μπορεί να μετακινηθεί. Συνδέστε τα βοηθητικά καλώδια στο αυτοκίνητο (A) πριν γυρίσετε τον διακόπτη της μίζας για να ξεκλειδώσει το τιμόνι.**

2. Δέστε το χειρόφρενο.
3. Μοντέλα με μηχανικό σαζμάν: Βάλτε το λεβιέ ταχυτήτων στην Νεκρά.

   Μοντέλα με Xtronic: Βάλτε τον επιλογέα ταχυτήτων στην θέση P (παρκάρισμα).
4. Σβήστε όλες τις ηλεκτρικές συσκευές που δεν είναι απαραίτητες (προβολείς, καλοριφέρ, air conditioner κλπ).
5. Βάλτε τον διακόπτη της μίζας στην θέση LOCK.
6. Ανοίξτε το καπό από τα αυτοκίνητα.
7. Βγάλτε τις τάπες εξαερισμού, όπου υπάρχουν, από την μπαταρία.
8. Καλύψτε την μπαταρία με ένα σταθερό παλιό νοτισμένο πανί για να μειώσετε τον κίνδυνο έκρηξης.
9. Συνδέστε τα βοηθητικά καλώδια στην σειρά που δείχνει η εικόνα (1 – 2 – 3 – 4).

ΠΡΟΣΟΧΗ

- **Συνδέετε πάντα τον θετικό ⊕ με τον θετικό ⊕ πόλο και τον αρνητικό ⊖ πόλο για γείωση (όχι στον αρνητικό της μπαταρίας).**

- **Μία λάθος σύνδεση θα μπορούσε να κάνει ζημιά στο σύστημα φόρτισης.**
- **Βεβαιωθείτε ότι τα βοηθητικά καλώδια δεν ακουμπούν κινούμενα μέρη στον χώρο του κινητήρα.**
- **Βεβαιωθείτε ότι οι δαγκάνες των βοηθητικών καλωδίων δεν ακουμπούν οποιοδήποτε άλλο μέταλλο.**
- **Προσέξτε να μην επιτρέψετε την επαφή ανάμεσα στο καλώδια του θετικού πόλου και το αυτοκίνητο ή του θετικού και του αρνητικού πόλου στην διάρκεια της σύνδεσης ή της αποσύνδεσης.**

10. Βάλτε μπροστά τον κινητήρα του άλλου αυτοκινήτου (A) και αφήστε την να δουλέψει για λίγα λεπτά.
11. Πατήστε το πεντάλ του γκαζιού του άλλου αυτοκινήτου (A) στις περίπου 2.000 στροφές του κινητήρα.
12. Βάλτε μπροστά τον κινητήρα του αυτοκινήτου σας (B) με τον συνηθισμένο τρόπο.

ΠΡΟΣΟΧΗ

- **Ποτέ μην κρατάτε την μίζα για περισσότερα από 10 δευτερόλεπτα. Εάν η κινητήρας δεν πάρει αμέσως μπροστά, βάλτε τον διακόπτη της μίζας στην θέση OFF και περιμένετε για τουλάχιστον 10 δευτερόλεπτα πριν προσπαθήσετε πάλι.**
- **Εάν η μίζα δεν ξεκινάει πατώντας τον διακόπτη της μίζας, πατήστε τον διακόπτη της μίζας στην θέση OFF πριν προσπαθήσετε πάλι.**

13. Αφού βάλετε μπροστά τον κινητήρα σας, αποσυνδέστε προσεκτικά τα βοηθητικά καλώδια σε αντίστοιχη σειρά από αυτή που φαίνεται στην εικόνα (4 – 3 – 2 – 1).
14. Βγάλτε και πετάξτε το πανί που χρησιμοποιήθηκε καθώς μπορεί να έχει διαβρωθεί με οξύ.
15. Τοποθετήστε πάλι τις τάπες εξαερισμού (όπου υπάρχει).
16. Κλείστε το καπό και των δύο αυτοκινήτων.

ΣΗΜΕΙΩΣΗ

Για τα μοντέλα με το Σύστημα Σβησίματος / Εκκίνησης:

- **Χρησιμοποιήστε την ειδική μπαταρία που είναι ενισχυμένη όσον αφορά την ικανότητα φόρτισης – αποφόρτισης και την διάρκεια ζωής. Αποφύγετε την χρήση άλλης μη ειδικής μπαταρίας για το σύστημα Σβησίματος / Εκκίνησης, καθώς αυτό μπορεί να έχει σαν αποτέλεσμα πρόωρη φθορά της μπαταρίας ή δυσλειτουργία του συστήματος Σβησίματος / Εκκίνησης. Για την μπαταρία συνιστάται να χρησιμοποιείτε Γνήσια Ανταλλακτικά Nissan. Για περισσότερες πληροφορίες αποτανθείτε σε εξουσιοδοτημένο συνεργείο Nissan ή εξειδικευμένο συνεργείο.**
- **Μπορεί να πάρει λίγο χρόνο έως ότου το Σύστημα Σβησίματος / Εκκίνησης ενεργοποιηθεί, όταν αντικατασταθεί η μπαταρία ή αποσυνδεθεί ο πόλος της μπαταρίας για μεγάλα χρονικά διαστήματα και μετά συνδεθεί και πάλι.**

Μην προσπαθήσετε να βάλετε μπροστά τον κινητήρα σπρώχνοντας το αυτοκίνητο.

ΠΡΟΣΟΧΗ

- **Τα μοντέλα με αυτόματο κιβώτιο ταχυτήτων Xtronic δεν μπορούν να πάρουν μπροστά με σπρώξιμο. Κάτι τέτοιο θα προκαλέσει ζημιά στο σανζμάν τους.**
- **Τα μοντέλα με τριοδικό καταλύτη δεν πρέπει να πάρουν μπροστά με σπρώξιμο καθώς μπορεί να προκληθεί ζημιά στον τριοδικό καταλύτη.**
- **Ποτέ μην προσπαθήσετε να βάλετε μπροστά το αυτοκίνητο ρυμουλκώντας το. Όταν πάρει μπροστά η κινητήρας, η ώθηση προς τα εμπρός μπορεί να προκαλέσει σύγκρουση του αυτοκινήτου με το όχημα που σας ρυμουλκεί.**

ΥΠΕΡΘΕΡΜΑΝΣΗ ΤΟΥ ΚΙΝΗΤΗΡΑ

ΠΡΟΕΙΔΟΠΟΙΗΣΗ

- **Ποτέ μην συνεχίζετε την οδήγηση του αυτοκινήτου σας εάν αυτό υπερθερμανθεί. Σε διαφορετική περίπτωση μπορεί να πάθει ζημιά η κινητήρας ή το αυτοκίνητο να πάρει φωτιά.**
- **Ποτέ μην ανοίγετε το καπό εάν βγαίνει ατμός.**
- **Ποτέ μην ανοίγετε την τάπα του ψυγείου (όπου υπάρχει) ή την τάπα του ρεζερβουάρ του ψυκτικού υγρού του κινητήρα, όσο ο κινητήρας είναι ζεστός. Εάν το κάνετε, μπορεί να τιναχτεί καυτό νερό με πίεση και να προκαλέσει κάψιμο, έγκαυμα ή σοβαρό τραυματισμό.**
- **Εάν ατμός ή ψυκτικό υγρό βγαίνει από τον κινητήρα, σταθείτε μακριά από το αυτοκίνητο για να μην καείτε.**
- **Το βεντιλατέρ ψύξης του κινητήρα θα πάρει μπροστά όποτε η θερμοκρασία του ψυκτικού υγρού υπερβαίνει τους καθορισμένους βαθμούς.**
- **Προσέξτε να μην αφήσετε τα χέρια σας, τα μαλλιά σας, κοσμήματα ή ρούχα να έρθουν σε επαφή ή να πιαστούν στο βεντιλατέρ ή τους ιμάντες. Το βεντιλατέρ του κινητήρα μπορεί να πάρει μπροστά οποιαδήποτε στιγμή.**

Εάν η κινητήρας του αυτοκινήτου σας υπερθερμανθεί (υποδεικνύεται από το προειδοποιητικό φως υψηλής θερμοκρασίας) ή νοιώθετε απώλεια της ισχύος του κινητήρα, ή ακούσετε έναν ασυνήθιστο θόρυβο κλπ, ακολουθείστε την παρακάτω διαδικασία:

1. Οδηγήστε προσεκτικά και παρκάρετε το αυτοκίνητο στην άκρη του δρόμου και μακριά από την κίνηση.
2. Ανάψτε τα αλάρμ.
3. Βάλτε το χειρόφρενο.
4. Μηχανικό σαζμάν: Βάλτε το λεβιέ ταχυτήτων στην Νεκρά (N).

   Xtronic: Βάλτε τον επιλογέα ταχυτήτων στην θέση P (παρκάρισμα).

   ΜΗΝ ΣΒΗΣΕΤΕ ΤΗΝ ΜΗΧΑΝΗ
5. Ανοίξτε όλα τα παράθυρα.
6. Σβήστε το air-conditioner.
7. Βάλτε το κουμπί ελέγχου θερμοκρασίας στο «μέγιστο ζεστό» και το κουμπί του ανεμιστήρα στην «υψηλή ταχύτητα».
8. Βγείτε από το αυτοκίνητο.
9. Ελέγξτε οπτικά και ακούστε εάν διαφεύγει ατμός ή ψυκτικό από το ψυγείο, πριν ανοίξετε το καπό. Περιμένετε έως ότου δεν μπορείτε να δείτε ή να ακούσετε ατμό ή ψυκτικό υγρό.
10. Ανοίξτε το καπό του κινητήρα.
11. Ελέγξτε οπτικά εάν γυρίζει το βεντιλατέρ.
12. Ελέγξτε οπτικά το ψυγείο και τους σωλήνες του ψυγείου για διαρροή. Εάν το βεντιλατέρ δεν γυρίζει ή δεν υπάρχει διαρροή ψυκτικού υγρού, σβήστε τον κινητήρα.

    ΠΡΟΕΙΔΟΠΟΙΗΣΗ

    Εάν υπάρχει διαρροή ψυκτικού υγρού, ο ιμάντας του βεντιλατέρ λείπει ή είναι χαλαρός ή το βεντιλατέρ δεν λειτουργεί, σβήστε τον κινητήρα.
13. Αφού κρυώσει η κινητήρας, βάλτε την μπροστά και ελέγξτε την στάθμη του ψυκτικού υγρού στο ρεζερβουάρ. **Μην ανοίγετε την τάπα του ψυγείου (όπου υπάρχει) ή την τάπα του ρεζερβουάρ του ψυκτικού υγρού**.
14. Εάν η στάθμη είναι χαμηλή, βγάλτε την τάπα του ρεζερβουάρ του ψυκτικού υγρού και προσθέστε αντιψυκτικό αργά μέσα στο ρεζερβουάρ. Αφού το γεμίσετε έως την στάθμη MAX, τοποθετήστε την τάπα του ρεζερβουάρ.

    ΠΡΟΕΙΔΟΠΟΙΗΣΗ

    Πριν αφαιρέσετε την τάπα του ρεζερβουάρ του ψυκτικού υγρού και προκειμένου να αποφύγετε να καείτε, καλύψτε την τάπα του ρεζερβουάρ με ένα κουρέλι και ξεσφίξτε την στην πρώτη εγκοπή για να αφήσετε να φύγει ο καπνός.
15. Κλείστε το καπό του κινητήρα.

Ζητήστε τον έλεγχο / επισκευή του αυτοκινήτου από εξουσιοδοτημένο συνεργείο Nissan ή εξειδικευμένο συνεργείο.

ΡΥΜΟΥΛΚΗΣΗ ΤΟΥ ΑΥΤΟΚΙΝΗΤΟΥ

Όταν ρυμουλκείτε το αυτοκίνητό σας, θα πρέπει να ακολουθείτε πάντα τους τοπικούς κανονισμούς. Η χρήση ακατάλληλου εξοπλισμού ρυμούλκησης μπορεί να προκαλέσει ζημιά στο αυτοκίνητό σας. Για να είστε σίγουροι για την σωστή ρυμούλκηση και να αποφύγετε οποιαδήποτε ζημιά στο αυτοκίνητό σας, η Nissan συνιστά να χρησιμοποιείτε εξειδικευμένη εταιρία ρυμούλκησης για τον σκοπό αυτό. Σας συνιστούμε να διαβάσετε προσεκτικά και να επισημάνετε σε αυτόν που θα κάνει την ρυμούλκηση τις παρακάτω προφυλάξεις.

ΠΡΟΦΥΛΑΞΕΙΣ ΡΥΜΟΥΛΚΗΣΗΣ

- Πριν ρυμουλκήσετε το αυτοκίνητο, βεβαιωθείτε ότι το σανζμάν, οι άξονες, το σύστημα διεύθυνσης και το διαφορικό είναι σε καλή κατάσταση. Εάν κάποιο από αυτά έχει υποστεί βλάβη, θα πρέπει να χρησιμοποιηθεί καροτσάκι ή το αυτοκίνητο να τοποθετηθεί σε πλατφόρμα.
- Η Nissan συνιστά το αυτοκίνητο να ρυμουλκείτε με τους κινητήριους (μπροστινούς) τροχούς εκτός εδάφους.
- Πριν την ρυμούλκηση να τοποθετείτε πάντα αλυσίδες ασφαλείας.

ΣΥΝΙΣΤΩΜΕΝΗ ΡΥΜΟΥΛΚΗΣΗ ΑΠΟ ΤΗ NISSAN

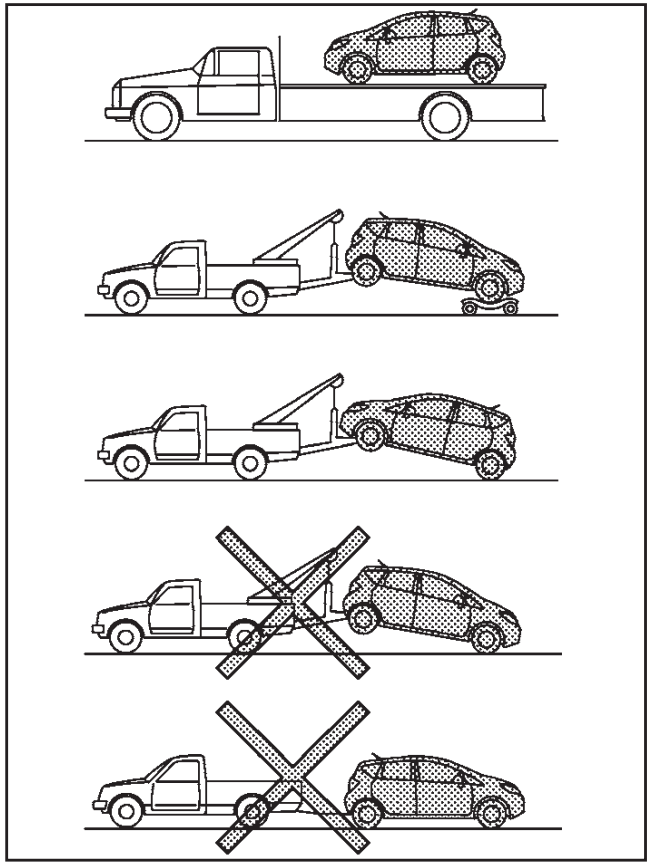

Η Nissan συνιστά να χρησιμοποιούνται καροτσάκια ρυμούλκησης κάτω από τους μπροστινούς τροχούς όταν ρυμουλκείτε το αυτοκίνητό σας ή, το αυτοκίνητο να τοποθετείται σε πλατφόρμα, όπως φαίνεται στην εικόνα.

Μπροστινοί τροχοί στο έδαφος:

ΠΡΟΣΟΧΗ

Ποτέ μην ρυμουλκείτε μοντέλο Xtronic με τους μπροστινούς τροχούς στο έδαφος. Εάν το κάνετε θα προκληθεί σοβαρή και ακριβή ζημιά στο σύστημα μετάδοσης.

Πίσω τροχοί στο έδαφος:

1. Βάλτε τον διακόπτη της μίζας στην θέση OFF.
2. Ασφαλίστε το τιμόνι σε ευθεία θέση με σκοινί ή παρόμοιο μέσο.
3. Μηχανικό σαζμάν: Βάλτε το λεβιέ ταχυτήτων στην Νεκρά (N).

   Xtronic: Βάλτε τον επιλογέα ταχυτήτων στην θέση P (παρκάρισμα).
4. Λύστε το χειρόφρενο.
5. Όποτε ρυμουλκείτε να βάζετε αλυσίδες ασφαλείας.

Όλοι οι τροχοί (και οι 4) στο έδαφος:

Η Nissan συνιστά να τοποθετείτε το αυτοκίνητο σε φορτηγό με πλατφόρμα όπως φαίνεται στην εικόνα.

ΠΡΟΣΟΧΗ

Ποτέ μην ρυμουλκείτε μοντέλο Xtronic και με τους τέσσερις τροχούς στο έδαφος. Εάν το κάνετε θα προκληθεί σοβαρή και ακριβή ζημιά στο σύστημα μετάδοσης.

Απελευθέρωση του παγιδευμένου αυτοκινήτου

ΠΡΟΕΙΔΟΠΟΙΗΣΗ

- **Κατά την διάρκεια αυτής της επιχείρησης, μην αφήνετε κανέναν να στέκετε κοντά στο καλώδιο ρυμούλκησης.**
- **Ποτέ μην περιστρέφετε τους τροχούς με μεγάλη ταχύτητα. Μπορεί να σκάσουν και να προκαλέσουν τραυματισμό. Επίσης, τμήματα του αυτοκινήτου μπορεί να υπερθερμανθούν και να πάθουν ζημιά.**
- **Μην τραβάτε το αυτοκίνητο χρησιμοποιώντας τον πίσω γάντζο. Ο πίσω γάντζος δεν είναι σχεδιασμένος για να τραβηχτεί το αυτοκίνητο σε περίπτωση που αυτό παγιδευτεί.**

Σε περίπτωση που τα λάστιχα του αυτοκινήτου σας παγιδευτούν σε άμμο, χιόνι ή λάσπη και το αυτοκίνητο δεν μπορεί να ελευθερωθεί εάν δεν το τραβήξετε, χρησιμοποιήστε τον γάντζο ρυμούλκησης.

- Χρησιμοποιείστε μόνο τους γάντζους ρυμούλκησης και κανένα άλλο μέρος του αυτοκινήτου γιατί θα προκληθεί ζημιά στο αμάξωμα του αυτοκινήτου.
- Χρησιμοποιείστε τους γάντζους ρυμούλκησης μόνο για να απελευθερώσετε το αυτοκίνητο. Ποτέ μην ρυμουλκείτε το αυτοκίνητο χρησιμοποιώντας μόνο τους γάντζους ρυμούλκησης.
- Όταν ο γάντζος ρυμούλκησης χρησιμοποιείται για την απελευθέρωση του κολλημένου οχήματος, βρίσκεται κάτω από τρομερή δύναμη. Τραβάτε το καλώδιο πάντοτε σε ευθεία από το εμπρός ή το πίσω μέρος του αυτοκινήτου. Ποτέ μην τραβάτε από τον γάντζο σε οποιαδήποτε πλευρική γωνία.

Μπροστά:

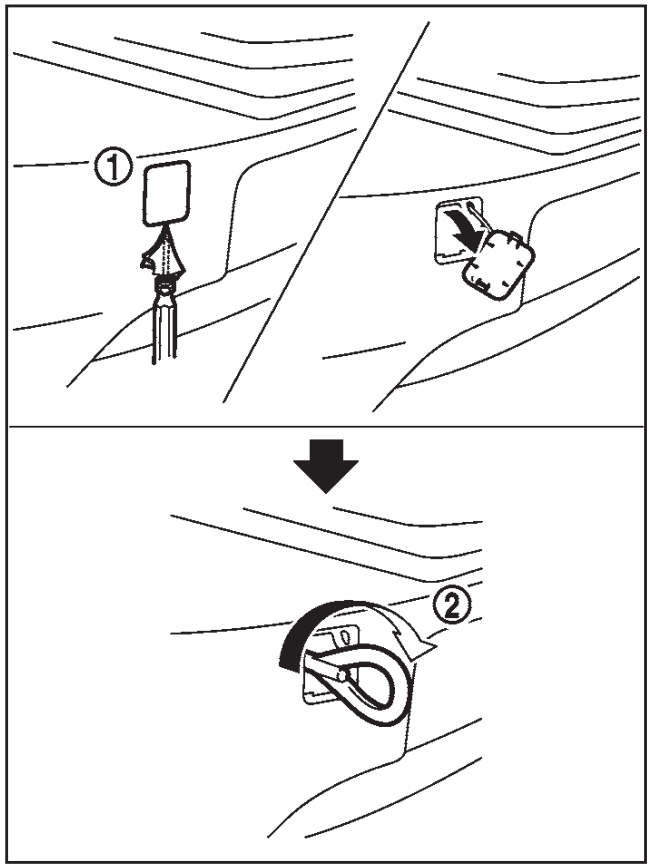

Μπροστά

1. Αφαιρέστε το κάλυμμα του γάντζου ρυμούλκησης από τον μπροστινό προφυλακτήρα χρησιμοποιώντας κατάλληλο εργαλείο.
2. Τοποθετήστε καλά τον γάντζο ρυμούλκησης, όπως φαίνεται στην εικόνα. (Ο γάντζος βρίσκεται μαζί με τα εργαλεία του γρύλου)

   Βεβαιωθείτε ότι μετά την χρήση έχετε βάλει τον γάντζο ρυμούλκησης πίσω στην θέση του.

Πίσω:

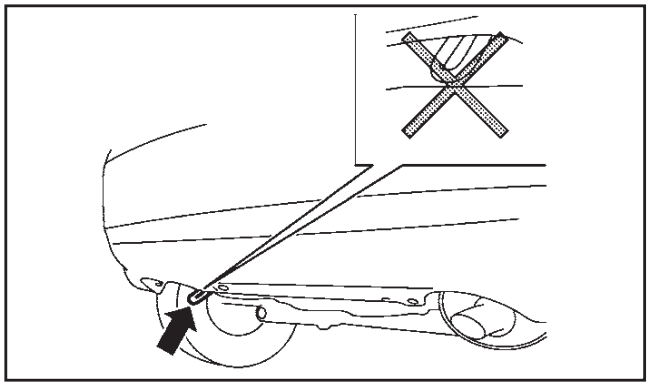

Πίσω

Μην χρησιμοποιείτε τον γάντζο για να τραβήξετε το αυτοκίνητο.

7 Εμφάνιση και φροντίδα

Εξωτερικό καθάρισμα 7-2
Πλύσιμο 7-2
Αφαίρεση λεκέδων 7-2
Κέρωμα 7-2
Καθαρισμός τζαμιών 7-3
Καθαρισμός της πλευρικής και της πίσω κάμερας (όπου υπάρχει) 7-3
Κάτω από το αμάξωμα 7-3
Τροχοί 7-3
Καθάρισμα των ζαντών αλουμινίου 7-3
Μέρη χρωμίου 7-4
Εσωτερικό καθάρισμα 7-4
Αποσμητικά χώρου 7-4
Πατάκια 7-4
Τζάμια 7-5
Ζώνες ασφαλείας 7-5
Προστασία κατά της διάβρωσης 7-6
Οι πιο συνηθισμένοι παράγοντες που συμβάλουν στην διάβρωση του αυτοκινήτου 7-6
Περιβαλλοντικοί παράγοντες που επηρεάζουν το ποσοστό της διάβρωσης. 7-6
Για να προστατέψετε το αυτοκίνητό σας από την διάβρωση 7-6

ΕΞΩΤΕΡΙΚΟ ΚΑΘΑΡΙΣΜΑ

Για να διατηρήσετε την εμφάνιση του αυτοκινήτου σας, είναι σημαντικό να το φροντίζετε σωστά.

Όταν αυτό είναι δυνατό, παρκάρετε το αυτοκίνητό σας μέσα σε γκαράζ ή σε καλυμμένο χώρο για να μειώσετε τις πιθανότητες να γίνει ζημιά στο χρώμα του αυτοκινήτου σας.

Όταν είναι απαραίτητο να παρκάρετε έξω, αφήστε το αυτοκίνητο σε σκιερό μέρος ή προστατέψτε το με κουκούλα. **Προσέξτε να μην γραντζουνίσετε το αυτοκίνητο όταν βάζετε ή βγάζετε την κουκούλα.**

ΠΛΥΣΙΜΟ

Στις ακόλουθες περιπτώσεις σας παρακαλούμε να πλένετε το αυτοκίνητό σας όσο το δυνατό συντομότερα για να προστατέψετε την επιφάνεια του χρώματος.

- Μετά από βροχή για να προλάβετε πιθανή ζημιά από χημική βροχή.
- Μετά την οδήγηση σε παραθαλάσσιες περιοχές.
- Μετά από την επαφή του χρώματος του αυτοκινήτου με κάπνα, περιττώματα πουλιών, χυμούς δέντρων, ρινίσματα σιδήρου ή ζωύφια.
- ΄Όταν σκόνη ή λάσπη έχουν κατακαθίσει στην επιφάνεια.

1. Πλύνετε το αυτοκίνητο για να απομακρύνετε την βρωμιά, χρησιμοποιώντας ένα υγρό σφουγγάρι και άφθονο νερό.
2. Καθαρίστε το αυτοκίνητο προσεκτικά χρησιμοποιώντας μαλακό σαπούνι ή απορρυπαντικό (ειδικό σαπούνι αυτοκινήτου ή απορρυπαντικό πιάτων γενικής χρήσης), αναμεμειγμένο με καθαρό, χλιαρό (ποτέ ζεστό) νερό.

ΠΡΟΣΟΧΗ

- **Μην χρησιμοποιείτε δυνατό σαπούνι καθαρισμού, χημικά απολυμαντικά, βενζίνη ή διαλυτικά.**
- **Τα καθαριστικά υγρά μπορεί να είναι επικίνδυνα για την υγεία σας εάν τα καταπιείτε. Θα πρέπει να φυλάσσονται σε δοχεία με ειδική ένδειξη, μακριά από τα παιδιά.**
- **Όταν πλένετε το αυτοκίνητο ή κάνετε κάποια εργασία σε αυτό, μπορεί να έλθετε σε επαφή με κάποια τμήματα του αυτοκινήτου που δεν θα αγγίζατε κάτω από κανονικές συνθήκες. Για τον λόγο αυτό προσέχετε να μην κοπείτε ή τραυματιστείτε.**

3. Ξεπλύνετε το αυτοκίνητο προσεκτικά με άφθονο καθαρό νερό.
4. Για να στεγνώσετε το αυτοκίνητο και να αποφύγετε τους λεκέδες του νερού μπορείτε να χρησιμοποιήσετε ένα κομμάτι πανί σαμουά.

Όταν πλένετε το αυτοκίνητο, προσέξτε τα ακόλουθα:

- Οι εσωτερικές φλάντζες, οι ραφές και οι τα σημεία που διπλώνουν στις πόρτες, οι μεντεσέδες και το καπό είναι ιδιαίτερα ευαίσθητα στις συνέπειες του αλατιού του δρόμου. Για τον λόγο αυτό οι περιοχές αυτές θα πρέπει να καθαρίζονται τακτικά.
- Βεβαιωθείτε ότι οι τρύπες αποστράγγισης στο κάτω μέρος των πορτών δεν είναι βουλωμένες.
- Ψεκάστε νερό κάτω από το αμάξωμα και στις ροές των τροχών για να διαλύσετε την βρωμιά και να ξεπλύνετε το αλάτι του δρόμου.

ΑΦΑΙΡΕΣΗ ΛΕΚΕΔΩΝ

Αφαιρέστε από την επιφάνεια του χρώματος την πίσσα και τις κηλίδες λαδιού, την βιομηχανική σκόνη, τα έντομα και τους χυμούς των δένδρων όσο το δυνατόν πιο γρήγορα για να αποφύγετε την μόνιμη ζημιά ή το λέκιασμα. Υπάρχουν στην διάθεσή σας ειδικά καθαριστικά, τόσο στον αντιπρόσωπο της NISSAN όσο και στα καταστήματα πώλησης αξεσουάρ αυτοκινήτων.

ΚΕΡΩΜΑ

Το συχνό κέρωμα προστατεύει την επιφάνεια του χρώματος του αυτοκινήτου και το βοηθά να διατηρήσει την εμφάνιση του καινούργιου. Μετά το κέρωμα, σας συνιστούμε να γυαλίσετε το αυτοκίνητο για να αφαιρέσετε τα κατάλοιπα και να αποφύγετε την «πολυκαιρισμένη» όψη.

Το εξουσιοδοτημένο συνεργείο της NISSAN ή εξειδικευμένο συνεργείο, μπορεί να σας βοηθήσει στην επιλογή του σωστού προϊόντος.

ΠΡΟΣΟΧΗ

- **Κερώστε το αυτοκίνητο μόνο μετά από πολύ καλό πλύσιμο.**
- **Ακολουθείστε τις οδηγίες που δίνονται με το κερί.**
- **Μην χρησιμοποιείτε γυαλιστικό που περιέχει διαλυτικά, χημικές ενώσεις ή καθαριστικά που μπορεί να βλάψουν την επιφάνεια του χρώματος.**

Το γυάλισμα με μηχάνημα ή με σκληρό υλικό πάνω στο χρώμα θα έχει σαν αποτέλεσμα το θάμπωμα του φινιρίσματος ή θα αφήσει χαρακιές.

ΚΑΘΑΡΙΣΜΟΣ ΤΖΑΜΙΩΝ

Χρησιμοποιείστε καθαριστικό τζαμιών για να αφαιρέσετε το φιλμ του καπνού και της σκόνης από τις επιφάνειες των τζαμιών. Είναι φυσιολογικό για το τζάμι να σκεπάζεται με ένα φιλμ σκόνη μετά το παρκάρισμα του αυτοκινήτου στον ήλιο. Το καθαριστικό τζαμιών και ένα μαλακό πανί θα αφαιρέσουν εύκολα αυτό το φιλμ.

ΚΑΘΑΡΙΣΜΟΣ ΤΗΣ ΠΛΕΥΡΙΚΗΣ ΚΑΙ ΤΗΣ ΠΙΣΩ ΚΑΜΕΡΑΣ (όπου υπάρχει)

Καθαρίζετε τακτικά το διαφανές κάλυμμα της κάμερας. Εάν κολλήσουν στο κάλυμμα βρωμιά, βροχή ή χιόνι, η οθόνη μπορεί να μην εμφανίζει τα αντικείμενα καθαρά.

ΠΡΟΣΟΧΗ

- **Μην χρησιμοποιείτε αλκοόλ, βενζίνη ή διαλυτικό για να καθαρίσετε το διαφανές κάλυμμα της κάμερας. Αυτό θα προκαλέσει αποχρωματισμό. Για να καθαρίσετε το κάλυμμα, χρησιμοποιήστε πρώτα ένα πανί ποτισμένο σε διάλυμα μαλακού καθαριστικού και μετά σκουπίστε με ένα στεγνό πανί.**
- **Μην χρησιμοποιείτε κερί αμαξώματος στο διαφανές κάλυμμα της κάμερας.**
- **Όταν πλένετε το αυτοκίνητο με νερό με υψηλή πίεση, βεβαιωθείτε να μην το ψεκάζετε γύρω από το διαφανές κάλυμμα της κάμερας. Σε διαφορετική περίπτωση μπορεί να μπει νερό στην κάμερα προκαλώντας συγκέντρωση νερού στους φακούς και δυσλειτουργία ή ηλεκτροπληξία.**

ΚΑΤΩ ΑΠΟ ΤΟ ΑΜΑΞΩΜΑ

Τα τμήματα του αυτοκινήτου που βρίσκονται κάτω από το αμάξωμα θα πρέπει να καθαρίζονται τακτικά στις περιοχές που χρησιμοποιείται αλάτι στον δρόμο. Με τον τρόπο αυτό δεν θα κατακαθίσει η βρωμιά και το αλάτι που προκαλούν διάβρωση στο κάτω μέρος του αμαξώματος και την ανάρτηση. Πριν τον χειμώνα και ξανά την άνοιξη, η κάτω μόνωση του αυτοκινήτου θα πρέπει να ελέγχεται και αν χρειάζεται να ξαναπερνιέται.

ΤΡΟΧΟΙ

- Πλύνετε τους τροχούς όταν πλένετε το αυτοκίνητο για να διατηρήσετε την εμφάνισή τους.
- Καθαρίστε το εσωτερικό μέρος των τροχών όταν αλλάζετε λάστιχο ή πλένετε το κάτω μέρος του αυτοκινήτου.
- Μην χρησιμοποιείτε διαβρωτικά καθαριστικά όταν πλένετε τους τροχούς.
- Ελέγχετε τα χείλη των ζαντών των τροχών συχνά για λυγίσματα ή διάβρωση. Αυτό μπορεί να προκαλέσει απώλεια της πίεσης ή ζημιά στον κολιέ της βάσης του ελαστικού.
- Η Nissan συνιστά οι τροχοί να κερώνονται για να προστατεύονται από το αλάτι του δρόμου στις περιοχές που αυτό χρησιμοποιείται τον χειμώνα.

ΚΑΘΑΡΙΣΜΑ ΤΩΝ ΖΑΝΤΩΝ ΑΛΟΥΜΙΝΙΟΥ

Πλένετε τους τροχούς τακτικά με ένα σφουγγάρι βρεγμένο με διάλυμα μαλακού σαπουνιού, ιδιαίτερα τον χειμώνα όταν στην περιοχή σας χρησιμοποιείται αλάτι στους δρόμους. Το αλάτι μπορεί να αποχρωματίσει τις ζάντες εάν δεν ξεπλένεται τακτικά.

ΠΡΟΣΟΧΗ

Ακολουθείστε τις οδηγίες όπως περιγράφονται πιο κάτω προκειμένου να αποφύγετε τους λεκέδες ή το ξεθώριασμα των τροχών:

- **Μην χρησιμοποιείτε καθαριστικό που περιέχει ισχυρά συστατικά ή οξύ ή αλκαλικά για να καθαρίσετε τους τροχούς.**
- **Μην βάζετε καθαριστικό στους τροχούς**

όταν αυτοί είναι ζεστοί. Η θερμοκρασία των τροχών θα πρέπει να είναι ίδια με την θερμοκρασία περιβάλλοντος.

- **Ξεπλύνετε τον τροχό για να αφαιρέσετε τελείως το καθαριστικό μέσα σε 15 λεπτά από την στιγμή που βάλατε το καθαριστικό.**

ΜΕΡΗ ΧΡΩΜΙΟΥ

Διατηρείτε τα μέρη με χρώμιο σε καλή κατάσταση, καθαρίζοντάς τα τακτικά με ειδική αλοιφή για τα χρώμια.

Κατά διαστήματα αφαιρείτε την σκόνη από την εσωτερική ταπετσαρία και τα καθίσματα, χρησιμοποιώντας μία ηλεκτρική σκούπα ή μαλακιά βούρτσα. Σκουπίστε τις επιφάνειες από βινύλιο και δέρμα με ένα καθαρό, μαλακό πανί, βουτηγμένο σε διάλυμα μαλακού σαπουνιού και στην συνέχεια σκουπίστε τις με ένα μαλακό καθαρό πανί.

Απαιτείτε συχνή φροντίδα και καθαρισμός για να διατηρήσετε την εμφάνιση του δέρματος.

Πριν χρησιμοποιήσετε οποιοδήποτε υφασμάτινο προστατευτικό διαβάστε τις συστάσεις του κατασκευαστή. Μερικά υφασμάτινα προστατευτικά περιέχουν χημικά που μπορεί να καταστρέψουν την εμφάνιση της ταπετσαρίας.

Χρησιμοποιήστε ένα μαλακό πανί βρεγμένο με νερό για να καθαρίσετε τα καλύμματα των φακών των δεικτών και των μετρητών.

ΠΡΟΣΟΧΗ

- **Ποτέ μην χρησιμοποιείτε βενζίνη, διαλυτικό ή οποιοδήποτε άλλο διαλυτικό.**
- **Μικρά κομμάτια βρωμιάς μπορεί να είναι τραχιά και να προκαλέσουν ζημιά στα δερμάτινα καθίσματα. Για τον λόγο αυτό θα πρέπει να αφαιρούνται κατάλληλα. ΜΗΝ ΧΡΗΣΙΜΟΠΟΙΕΙΤΕ άγριο σαπούνι, κερί αυτοκινήτου, γυαλιστικά, λάδια και καθαριστικά υγρά, διαλυτικά ή καθαριστικά με βάση την αμμωνία καθώς μπορεί να προκαλέσουν ζημιά στην φυσική υφή του δέρματος.**
- **Ποτέ μην χρησιμοποιείτε υφασμάτινα καλύμματα εκτός εάν συνιστάται από τον κατασκευαστή.**
- **Μην χρησιμοποιείτε καθαριστικά για τζάμια ή πλαστικά πάνω στα καλύμματα των μετρητών και των δεικτών γιατί μπορεί να προκαλέσουν ζημιά στους φακούς τους.**

ΑΠΟΣΜΗΤΙΚΑ ΧΩΡΟΥ

Τα περισσότερα αποσμητικά χώρου, χρησιμοποιούν ένα διαλυτικό που θα μπορούσε να επηρεάσει το εσωτερικό του αυτοκινήτου. Εάν χρησιμοποιείτε αποσμητικό χώρου, λάβετε τις παρακάτω προφυλάξεις:

- Τα κρεμαστά αποσμητικά μπορούν να προκαλέσουν μόνιμο αποχρωματισμό όταν έλθουν σε επαφή με τις εσωτερικές επιφάνειες του αυτοκινήτου. Τοποθετήστε το αποσμητικό σε χώρο που μπορεί να κρέμεται ελεύθερο και δεν έρχεται σε επαφή με εσωτερικές επιφάνειες.
- Τα υγρά αποσμητικά συνήθως προσαρτώνται στους αεραγωγούς. Τα προϊόντα αυτά μπορούν να προκαλέσουν άμεση ζημιά και αποχρωματισμό όταν χυθούν σε εσωτερικές επιφάνειες.

Διαβάστε προσεκτικά και ακολουθήστε τις οδηγίες του κατασκευαστή πριν χρησιμοποιήσετε αποσμητικά χώρου.

ΠΑΤΑΚΙΑ

Η χρήση των γνήσιων ταπέτων δαπέδου της

NISSAN μπορεί να μεγαλώσει την διάρκεια ζωής της μοκέτας του αυτοκινήτου και να κάνει ευκολότερο το καθάρισμα του εσωτερικού του αυτοκινήτου. Ανεξαρτήτων από το τι ταπέτα χρησιμοποιείτε, βεβαιωθείτε ότι ταιριάζουν στο αυτοκίνητο και δεν μπλέκονται στα πεντάλ. Τα ταπέτα θα πρέπει να συντηρούνται με τακτικό πλύσιμο και να αντικαθίστανται εάν φθαρούν υπερβολικά.

Βοήθεια για να τοποθετηθούν τα πατάκια (πλευρά οδηγού)

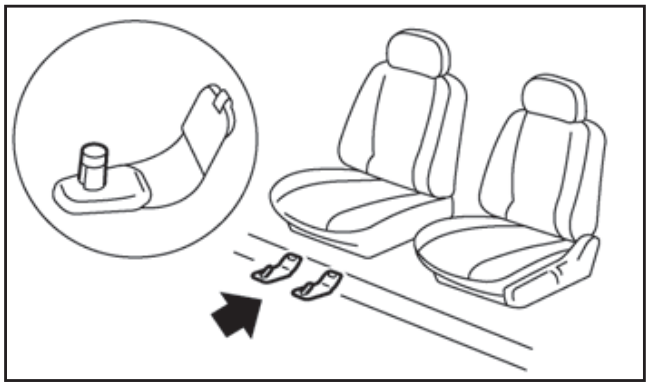

Αυτό το αυτοκίνητο έχει ένα μπρακέτα για τα μπροστινά πατάκια ώστε να βοηθάει στην τοποθέτηση για τα μπροστινά πατάκια. Τα πατάκια της Nissan έχουν σχεδιαστεί ειδικά για το μοντέλο αυτοκινήτου σας. Το πατάκι του οδηγού έχει μία ενσωματωμένη τρύπα.

Τοποθετήστε το πατάκι βάζοντας τον γάντζο του μπρακέτου μέσα από την τρύπα στο πατάκι ενώ κεντράρετε το πατάκι στην περιοχή των ποδιών.

Κατά καιρούς ελέγχετε εάν τα πατάκια είναι σωστά τοποθετημένα.

ΚΑΘΑΡΙΣΜΟΣ ΤΖΑΜΙΩΝ

Χρησιμοποιείστε καθαριστικό τζαμιών για να αφαιρέσετε το φιλμ του καπνού και της σκόνης από τις επιφάνειες των τζαμιών. Είναι φυσιολογικό για το τζάμι να σκεπάζεται με ένα φιλμ σκόνη μετά το παρκάρισμα του αυτοκινήτου στον ήλιο. Το καθαριστικό τζαμιών και ένα μαλακό πανί θα αφαιρέσουν εύκολα αυτό το φιλμ.

ΠΡΟΣΟΧΗ

Όταν καθαρίζετε το εσωτερικό του τζαμιού μην χρησιμοποιείτε αιχμηρά εργαλεία, διαβρωτικά καθαριστικά ή απολυμαντικά με βάση την χλωρίνη. Μπορεί να προκαλέσουν ζημιά στις ηλεκτρικές ενώσεις ή στις αντιστάσεις του θερμαινόμενου πίσω παρμπρίζ.

ΖΩΝΕΣ ΑΣΦΑΛΕΙΑΣ

ΠΡΟΕΙΔΟΠΟΙΗΣΗ

- **Μην αφήνετε τις βρεγμένες ζώνες να διπλώσουν στο καρούλι.**
- **Ποτέ μην χρησιμοποιείτε χρώματα, καυστικά ή χημικά διαλυτικά γιατί φθείρουν τους ιμάντες των ζωνών**

Μπορείτε να πλύνετε τις ζώνες ασφαλείας σκουπίζοντάς τις με ένα σφουγγάρι βρεγμένο με διάλυμα μαλακού σαπουνιού.

Αφήστε τις ζώνες να στεγνώσουν τελείως στην σκιά πριν τις χρησιμοποιήσετε. (Δείτε το «Ζώνες ασφαλείας» στο κεφάλαιο «1. Ασφάλεια – καθίσματα, ζώνες ασφαλείας και πρόσθετο σύστημα συγκράτησης»).

ΠΡΟΣΤΑΣΙΑ ΚΑΤΑ ΤΗΣ ΔΙΑΒΡΩΣΗΣ

ΟΙ ΠΙΟ ΣΥΝΗΘΙΣΜΕΝΟΙ ΠΑΡΑΓΟΝΤΕΣ ΠΟΥ ΣΥΜΒΑΛΛΟΥΝ ΣΤΗΝ ΔΙΑΒΡΩΣΗ ΤΟΥ ΑΥΤΟΚΙΝΗΤΟΥ

- Συνδυασμός υγρασίας που συγκρατεί την βρωμιά και κατάλοιπα στα μεταλλικά τμήματα του αμαξώματος, τις ενώσεις και τις άλλες περιοχές.
- Ζημιά στο χρώμα και τα άλλα προστατευτικά στρώματα που προέρχεται από γρατσουνιές, κτυπήματα από πετραδάκια ή μικροατυχήματα.

ΠΕΡΙΒΑΛΛΟΝΤΙΚΟΙ ΠΑΡΑΓΟΝΤΕΣ ΠΟΥ ΕΠΗΡΕΑΖΟΥΝ ΤΟΝ ΒΑΘΜΟ ΤΗΣ ΔΙΑΒΡΩΣΗΣ

Υγρασία:

Η συσσώρευση άμμου, βρωμιάς και νερού στο κάτω μέρος του αμαξώματος του αυτοκινήτου μπορεί να επιταχύνει την σκουριά. Τα βρεγμένα ταπέτα δαπέδου δεν θα στεγνώσουν τελείως μέσα στο αυτοκίνητο και θα πρέπει να αφαιρούνται για να στεγνώσουν καλά για να αποφύγετε την διάβρωση του δαπέδου του αυτοκινήτου.

Ατμοσφαιρική υγρασία:

Η διάβρωση επιταχύνεται σε περιοχές με υψηλή ατμοσφαιρική υγρασία, ιδιαίτερα στις περιοχές εκείνες που η θερμοκρασία είναι υψηλή, υπάρχει ατμοσφαιρική ρύπανση και χρησιμοποιείται αλάτι στον δρόμο.

Θερμοκρασία:

Η αύξηση της θερμοκρασίας επιταχύνει τον βαθμό διάβρωσης των τμημάτων του αυτοκινήτου που δεν εξαερίζονται καλά

Ατμοσφαιρική ρύπανση:

Η βιομηχανική ρύπανση, η παρουσία αλατιού στην ατμόσφαιρα των παραθαλάσσιων περιοχών ή η χρήση αλατιού στον δρόμο επιταχύνουν την διαδικασία διάβρωσης. Επίσης, το αλάτι που χρησιμοποιείται στον δρόμο επιταχύνει το ξεθώριασμα των βαμμένων επιφανειών του αυτοκινήτου.

ΓΙΑ ΝΑ ΠΡΟΣΤΑΤΕΨΕΤΕ ΤΟ ΑΥΤΟΚΙΝΗΤΟ ΣΑΣ ΑΠΟ ΤΗΝ ΔΙΑΒΡΩΣΗ

- Πρέπει να πλένετε και να κερώνετε το αυτοκίνητό σας τακτικά για να το κρατάτε καθαρό.
- Ελέγχετε συχνά την επιφάνεια του χρώματος και αν διαπιστώσετε την ύπαρξη μικροζημιών, επισκευάστε τις όσο το δυνατόν συντομότερα.
- Κρατήστε τις τρύπες αποστράγγισης στο κάτω μέρος των πορτών και της πόρτας του πορτμπαγκάζ ανοιχτές για να αποφύγετε την συσσώρευση νερού.
- Ελέγχεται το κάτω μέρος του αμαξώματος για τυχόν συσσώρευση άμμου, βρωμιάς ή αλατιού. Εάν διαπιστώσετε συσσώρευση των πιο πάνω, πλύνετε με νερό όσο το δυνατόν συντομότερα.

ΠΡΟΣΟΧΗ

- **ΠΟΤΕ μην αφαιρείτε την βρωμιά, την άμμο ή άλλα κατάλοιπα από τον χώρο των επιβατών πλένοντάς τα με πολύ νερό. Αφαιρέστε την βρωμιά με ηλεκτρική σκούπα ή βούρτσα.**
- **Ποτέ μην αφήνετε νερό ή άλλα υγρά να έρθουν σε επαφή με τα ηλεκτρονικά εξαρτήματα στο εσωτερικό του αυτοκινήτου.**

Τα χημικά που χρησιμοποιούνται για το ξεπάγωμα των δρόμων είναι εξαιρετικά διαβρωτικά. Επιταχύνουν την διάβρωση από σκουριά και την φθορά των εξαρτημάτων του κάτω μέρους του αμαξώματος όπως είναι το σύστημα της εξάτμισης, οι σωληνώσεις του καυσίμου και των φρένων, τα καλώδια των φρένων, το δάπεδο του αυτοκινήτου και τα φτερά.

Το χειμώνα θα πρέπει κατά περιόδους να πλένετε το κάτω μέρος του αυτοκινήτου.

Για περισσότερες πληροφορίες σχετικά με την προστασία από την σκουριά και την διάβρωση η οποία απαιτείται σε μερικές περιοχές, συμβουλευθείτε το εξουσιοδοτημένο συνεργείο της NISSAN ή εξειδικευμένο συνεργείο.

8 Συντήρηση και Κάντε το μόνος σας

Απαιτήσεις συντήρησης....8-2
Προγραμματισμένη συντήρηση....8-2
Γενική συντήρηση....8-2
Που να πάτε για την συντήρηση....8-2
Γενική συντήρηση....8-2
Επεξήγηση των σημείων της γενικής συντήρησης....8-2
Προφυλάξεις για την συντήρηση....8-4
Σημεία Ελέγχου στον χώρο του κινητήρα....8-5
Σύστημα ψύξης κινητήρα....8-6
Έλεγχος της στάθμης του ψυκτικού υγρού του κινητήρα....8-6
Αλλαγή του ψυκτικού υγρού του κινητήρα....8-7
Λάδι κινητήρα....8-7
Έλεγχος της στάθμης του λαδιού του κινητήρα....8-7
Αλλαγή του λαδιού και του φίλτρου λαδιού του κινητήρα....8-8
Προστασία του περιβάλλοντος....8-11
Φίλτρο καυσίμου (μοντέλα με κινητήρα πετρελαίου)....8-12
Ιμάντες....8-12
Μπουζί (μοντέλα με κινητήρα βενζίνης)....8-13
Μπουζί με ακίδα Ιριδίου....8-13
Φρένα....8-14
Έλεγχος χειρόφρενου....8-14
Έλεγχος ποδόφρενου....8-14
Σεβρόφρενο....8-15
Υγρό φρένων....8-15
Υγρό συμπλέκτη (μηχανικό σαζμάν)....8-16
Υγρό Σαζμάν Xtronic (CVT)....8-17
Φίλτρο αέρα....8-17
Λεπίδες υαλοκαθαριστήρων....8-19
Υαλοκαθαριστήρες μπροστινού παρμπρίζ....8-19
Αντικατάσταση λεπίδας υαλοκαθαριστήρα πίσω παρμπρίζ....8-20
Υγρό πλυστικού παρμπρίζ....8-21
Μπαταρία....8-21
Μπαταρία αυτοκινήτου....8-21
Μπαταρία Έξυπνου Κλειδιού....8-22
Ασφάλειες....8-23
Χώρος κινητήρα....8-23
Χώρος επιβατών....8-24
Φώτα....8-25
Προβολείς....8-25
Εξωτερικά φώτα....8-26
Εσωτερικά φώτα....8-26
Θέσεις φώτων....8-27
Τροχοί και λάστιχα....8-29
Πίεση αέρα ελαστικών....8-29
Τύποι ελαστικών....8-29
Αλυσίδες χιονιού....8-30
Περιστροφή ελαστικών....8-31
Φθορά και ζημιά ελαστικών....8-31
Ηλικία ελαστικών....8-31
Αλλαγή τροχών και ελαστικών....8-31
Ζυγοστάθμιση....8-32
Ρεζέρβα (όπου υπάρχει)....8-32

ΑΠΑΙΤΗΣΕΙΣ ΣΥΝΤΗΡΗΣΗΣ

Ορισμένες καθημερινές εργασίες συντήρησης είναι απαραίτητες για να διατηρήσουν το αυτοκίνητό σας σε καλή μηχανική κατάσταση καθώς και για τις χαμηλές εκπομπές ρύπων και την καλή απόδοση του κινητήρα.

Είναι υποχρέωση του ιδιοκτήτη να κάνει τις προβλεπόμενες εργασίες συντήρησης όπως και τους καθορισμένους ελέγχους.

Ο ιδιοκτήτης είναι εκείνος που γνωρίζει εάν το αυτοκίνητό του συντηρείται κανονικά. Είστε ένας ζωτικός σύνδεσμος την αλυσίδα συντήρησης.

ΠΡΟΓΡΑΜΜΑΤΙΣΜΕΝΗ ΣΥΝΤΗΡΗΣΗ

Για την διευκόλυνσή σας, τα σημεία που απαιτούν προγραμματισμένη συντήρηση περιγράφονται και αναφέρονται στο ξεχωριστό βιβλίο συντήρησης. Θα πρέπει να ανατρέχετε σε αυτό το βιβλίο για να βεβαιωθείτε ότι η απαραίτητη συντήρηση γίνεται στο αυτοκίνητό σας στα τακτά διαστήματα.

ΓΕΝΙΚΗ ΣΥΝΤΗΡΗΣΗ

Η γενική συντήρηση συμπεριλαμβάνει τα σημεία εκείνα που πρέπει να ελέγχονται κατά την διάρκεια της καθημερινής χρήσης του αυτοκινήτου και ο έλεγχός τους θεωρείται αυτονόητος για να συνεχίζει το αυτοκίνητό σας να λειτουργεί σωστά. Είναι δική σας ευθύνη να ακολουθείτε τις διαδικασίες αυτές τακτικά όπως προαναφέρεται.

Για να κάνετε τους ελέγχους της γενικής συντήρησης απαιτούνται ελάχιστες τεχνικές ικανότητες και μόνο εργαλεία γενικής χρήσης για το αυτοκίνητο.

Οι έλεγχοι αυτοί μπορούν να γίνουν από εσάς, έναν ειδικευμένο τεχνίτη ή εάν το προτιμάτε από το εξουσιοδοτημένο συνεργείο NISSAN ή εξειδικευμένο συνεργείο.

ΠΟΥ ΝΑ ΠΑΤΕ ΓΙΑ ΤΗΝ ΣΥΝΤΗΡΗΣΗ

Σε περίπτωση που το αυτοκίνητό σας χρειάζεται συντήρηση ή δεν λειτουργεί κανονικά, πρέπει να ελέγχεται, συντηρείται και ρυθμίζεται από εξουσιοδοτημένο συνεργείο NISSAN ή εξειδικευμένο συνεργείο.

ΓΕΝΙΚΗ ΣΥΝΤΗΡΗΣΗ

Κατά την διάρκεια της καθημερινής χρήσης του αυτοκινήτου σας, θα πρέπει να κάνετε τακτικά τις σχετικές συντηρήσεις όπως περιγράφονται στο κεφάλαιο αυτό. Εάν διακρίνετε κάποιον ασυνήθιστο θόρυβο ή τράνταγμα ή κάποια μυρωδιά, ελέγξτε αμέσως για να εξακριβώσετε την αιτία που τα προκάλεσε ή απευθυνθείτε στο εξουσιοδοτημένο συνεργείο NISSAN όπου θα γίνουν οι σωστοί έλεγχοι. Επιπλέον, θα πρέπει να ενημερώσετε το εξουσιοδοτημένο συνεργείο NISSAN εάν νομίζετε ότι είναι αναγκαίο να γίνουν κάποιες εργασίες επισκευής.

ΣΗΜΕΙΩΣΗ

Για τα μοντέλα με κινητήρα πετρελαίου: Το διάστημα συντήρησης για την αλλαγή λαδιού κινητήρα θα μειωθεί πιο γρήγορα σε συγκεκριμένους τύπους οδήγησης, ιδιαίτερα με χαμηλές ταχύτητες και σε αστικές περιοχές.

Όταν κάνετε κάποιον έλεγχο στο αυτοκίνητό σας ακολουθείτε πιστά τις οδηγίες και τις προφυλάξεις που δίνονται παρακάτω στο κεφάλαιο αυτό.

ΕΠΕΞΗΓΗΣΗ ΤΩΝ ΣΗΜΕΙΩΝ ΤΗΣ ΓΕΝΙΚΗΣ ΣΥΝΤΗΡΗΣΗΣ

Παρακάτω σε αυτό το κεφάλαιο δίνονται συμπληρωματικές πληροφορίες για τα θέματα που αναφέρονται με αστερίσκο («*»).

Τα παρακάτω μέρη του αυτοκινήτου θα πρέπει να επιθεωρούνται κατά καιρούς, εκτός εάν καθορίζεται διαφορετικά.

Στο εξωτερικό του αυτοκινήτου

Πόρτες και καπό κινητήρα:

Ελέγξτε εάν λειτουργούν σωστά οι πόρτες, το άνοιγμα του καπό και της πίσω πόρτας. Ακόμη, εάν οι κλειδαριές ασφαλίζουν σωστά. Εάν χρειάζεται λαδώστε τις. Επίσης, βεβαιωθείτε ότι όταν ανοίγει η πρώτη κλειδαριά, η δεύτερη εμποδίζει το καπό να ανοίξει.

Όταν οδηγείτε σε περιοχή που υπάρχει αλάτι ή άλλο υλικό που προκαλεί σκουριά, ελέγξτε για συχνότερη λίπανση.

Φώτα*:

Καθαρίζετε του προβολείς τακτικά. Βεβαιωθείτε ότι οι προβολείς, τα φλας, τα φώτα πορείας και όλες οι λάμπες έχουν τοποθετηθεί σωστά και λειτουργούν κανονικά. Ελέγξτε επίσης την ρύθμιση των φώτων.

Ελαστικά*:

Ελέγχετε την πίεση του αέρα με δείκτη τακτικά και πάντα πριν από ταξίδια μεγάλης απόστασης. Ρυθμίστε την πίεση σε όλα τα ελαστικά, συμπεριλαμβανομένης της ρεζέρβας, στην καθορισμένη πίεση.

Περιστροφή των ελαστικών*:

Τα ελαστικά θα πρέπει να περιστρέφονται κάθε 10.000 χιλιόμετρα (6.000 μίλια).

Ωστόσο ο κατάλληλος χρόνος για την περιστροφή των ελαστικών μπορεί να ποικίλλει ανάλογα με τον τρόπο της οδήγησης και τις συνθήκες στους δρόμους που οδηγείται το αυτοκίνητο.

Μεταδότες συστήματος Παρακολούθησης Πίεσης Ελαστικών (TPMS) (όπου υπάρχει):

Αντικαταστήστε την στεγανοποίηση του μεταδότη του TPMS, την βαλβίδα και την τάπα όταν αλλάζετε ελαστικά λόγω φθοράς ή ηλικίας.

Ευθυγράμμιση και ζυγοστάθμιση:

Εάν το αυτοκίνητο τραβάει προς οποιαδήποτε πλευρά, σε ευθύ ομαλό δρόμο, ή εάν διαπιστώσετε ανομοιόμορφη και αφύσικη φθορά των ελαστικό, μπορεί να υπάρχει ανάγκη για ευθυγράμμιση.

Εάν το τιμόνι ή το κάθισμα έχει δονήσεις σε φυσιολογικές ταχύτητες στον αυτοκινητόδρομο, μπορεί να χρειάζεται ζυγοστάθμιση.

Παρμπρίζ:

Καθαρίζετε το παρμπρίζ τακτικά. Ελέγχετε το παρμπρίζ τουλάχιστον κάθε έξι μήνες για φθορές ή άλλη ζημιά. Εάν χρειάζεται, επισκευάστε το παρμπρίζ σε ειδικό κατάστημα επισκευής.

Λεπίδες καθαριστήρων*:

Εάν δεν λειτουργούν σωστά, ελέγξτε για τυχόν σπασίματα και φθορές.

Στο εσωτερικό του αυτοκινήτου

Τα παρακάτω μέρη του αυτοκινήτου πρέπει να ελέγχονται συχνότερα, κάθε φορά που κάνετε συντήρηση ή καθαρίζετε το αυτοκίνητο.

Πεντάλ γκαζιού:

Ελέγξτε την ομαλή λειτουργία του πεντάλ και βεβαιωθείτε ότι δεν μαγκώνει ή δεν απαιτεί υπερβολική πίεση. Κρατήστε τα πατάκια μακριά από το πεντάλ.

Πεντάλ φρένου*:

Ελέγξτε την ομαλή λειτουργία του πεντάλ και βεβαιωθείτε ότι έχει την κατάλληλη απόσταση από κάτω του όταν το πατάτε τελείως. Ελέγξτε την λειτουργία του σεβρόφρενου. Κρατήστε τα πατάκια μακριά από το πεντάλ.

Χειρόφρενο*:

Ελέγχετε τακτικά την λειτουργία του χειρόφρενου. Ελέγχετε ότι ο μοχλός του χειρόφρενου έχει την κατάλληλη διαδρομή. Επίσης βεβαιωθείτε ότι το αυτοκίνητο συγκρατείται καλά σε ένα έδαφος με αρκετά απότομη κλίση, όταν έχει εφαρμοστεί μόνο το χειρόφρενο.

Ζώνες ασφαλείας:

Ελέγξτε όλα τα εξαρτήματα των ζωνών ασφαλείας (π.χ. πόρπες, ρυθμιστές, καρούλι μαζέματος) για την κανονική και σωστή λειτουργία καθώς και την ασφαλή τοποθέτησή τους. Ελέγχετε τον ιμάντα της ζώνης για κοψίματα, φθορές και ξεφτίσματα.

Βολάν τιμονιού:

Ελέγξτε για τυχόν αλλαγές στην συμπεριφορά του τιμονιού όπως μεγαλύτερος τζόγος, σκληρό τιμόνι, παράξενοι θόρυβοι κλπ.

Προειδοποιητικά φώτα και βομβητές:

Βεβαιωθείτε ότι όλα τα προειδοποιητικά φώτα και οι βομβητές λειτουργούν κανονικά.

Αντιθαμβωτικό παρμπρίζ:

Ελέγξτε εάν ο αέρας βγαίνει από τις εξόδους σωστά όταν λειτουργείτε το καλοριφέρ ή το air conditioner.

Καθαριστήρας και πλυστικό παρμπρίζ*:

Ελέγξτε ότι οι καθαριστήρες και το πλυστικό λειτουργούν κανονικά και οι καθαριστήρες δεν κολλάνε.

Κάτω από το καπό και κάτω από το αυτοκίνητο

Τα παρακάτω μέρη του αυτοκινήτου πρέπει να ελέγχονται περιοδικά, κάθε φορά που αλλάζετε λάδι κινητήρα ή βάζετε καύσιμα.

Μπαταρία*:

Ελέγξτε την στάθμη του υγρού σε κάθε κελί. Θα πρέπει να είναι ανάμεσα στην UPPER (επάνω) και LOWER (κάτω) στάθμη. Τα αυτοκίνητα που λειτουργούν σε υψηλές θερμοκρασίες ή κάτω από δύσκολες συνθήκες οδήγησης χρειάζονται έλεγχο της στάθμης του υγρού συχνά.

Η μπαταρία τύπου «χωρίς συντήρηση» θα πρέπει να ελέγχεται από εξουσιοδοτημένο συνεργείο Nissan ή εξειδικευμένο συνεργείο.

Στάθμη υγρών φρένων και συμπλέκτη*:

Για τα μοντέλα με μηχανικό σαζμάν: Βεβαιωθείτε ότι η στάθμη των υγρών των φρένων και του συμπλέκτη βρίσκεται μεταξύ των θέσεων «MAX» και «MIN» στο ρεζερβουάρ.

Για τα μοντέλα με CVT: Βεβαιωθείτε ότι η στάθμη των υγρών των φρένων βρίσκεται μεταξύ των θέσεων «MAX» και «MIN» στο ρεζερβουάρ.

Στάθμη ψυκτικού υγρού κινητήρα*:

Ελέγξτε την στάθμη του ψυκτικού υγρού του κινητήρα, όταν το ψυκτικό υγρό είναι κρύο. Βεβαιωθείτε ότι η στάθμη του υγρού είναι ανάμεσα στις γραμμές «MIN» και «MAX» στο ρεζερβουάρ.

Ιμάντες κινητήρα*:

Βεβαιωθείτε ότι οι ιμάντες δεν είναι ξεροί, φθαρμένοι, ραγισμένοι ή λιπαροί.

Στάθμη λαδιού κινητήρα*:

Αφού παρκάρετε το αυτοκίνητο σε επίπεδο έδαφος και σβήσετε τον κινητήρα, ελέγξτε την στάθμη του λαδιού στην βυθομετρική ράβδο.

Διαρροές υγρών:

Ελέγξτε κάτω από το αυτοκίνητο για διαρροές καυσίμου, λαδιού, νερού ή άλλου υγρού, αφού το αυτοκίνητο έχει μείνει παρκαρισμένο για λίγο. Είναι φυσιολογικό να στάζει νερό από το air conditioner μετά την χρήση του. Εάν παρατηρήσετε οποιαδήποτε διαρροή ή είναι φανερά αέρια καυσίμου, ελέγξτε για την αιτία και διορθώστε την αμέσως.

Υγρό πλυστικού καθαριστήρων*:

Ελέγξτε εάν υπάρχει αρκετό υγρό μέσα στο ρεζερβουάρ.

ΠΡΟΦΥΛΑΞΕΙΣ ΣΥΝΤΗΡΗΣΗΣ

Όταν κάνετε οποιονδήποτε έλεγχο ή εργασία συντήρησης στο αυτοκίνητό σας, θα πρέπει να προσέχετε ώστε να αποφύγετε τον κατά λάθος σοβαρό τραυματισμό σας ή την πρόκληση ζημιάς στο αυτοκίνητο. Οι παρακάτω είναι γενικές προφυλάξεις οι οποίες θα πρέπει να ακολουθούνται με προσοχή.

- **Παρκάρετε το αυτοκίνητο σε επίπεδο έδαφος, βάλτε το χειρόφρενο και τακάρετε τους τροχούς για να μην μπορεί να κινηθεί το αυτοκίνητο. Βάλτε το μοχλό ταχυτήτων στην θέση N (νεκρά) (μοντέλο με μηχανικό σαζμάν) ή την θέση P (παρκάρισμα) στα μοντέλα με CVT.**
- **Βεβαιωθείτε ότι ο διακόπτης του κινητήρα είναι στην θέση OFF ή LOCK όταν κάνετε οποιαδήποτε αντικατάσταση ή επισκευή. Όταν ο διακόπτης της μίζας είναι στην θέση ON ή Acc, το βεντιλατέρ μπορεί να αρχίσει να λειτουργεί ξαφνικά, ακόμη και όταν δεν λειτουργεί ο κινητήρας. Για να αποφύγετε τραυματισμό να αποσυνδέετε πάντα τον αρνητικό πόλο της μπαταρίας πριν δουλέψετε κοντά στον κινητήρα.**
- **Μην δουλεύετε κάτω από το καπό όταν ο κινητήρας είναι ζεστός. Σβήστε τον κινητήρα και περιμένετε έως ότου κρυώσει.**
- **Εάν πρέπει να δουλέψετε όσο λειτουργεί ο κινητήρας, κρατήστε τα χέρια σας, τα ρούχα σας, τα μαλλιά σας και τα εργαλεία μακριά από τα βεντιλατέρ που κινούνται, τους ιμάντες και τα άλλα κινούμενα μέρη.**
- **Συνιστάται να βγάζετε την γραβάτα σας και τα κοσμήματά σας όπως δαχτυλίδια, ρολόγια κλπ. πριν δουλέψετε στο αυτοκίνητο.**

- **Εάν πρέπει να βάλετε μπροστά τον κινητήρα σε κλειστό χώρο όπως γκαράζ, βεβαιωθείτε ότι υπάρχει αρκετός εξαερισμός για τα καυσαέρια της εξάτμισης.**
- **ΠΟΤΕ ΜΗΝ ΜΠΑΙΝΕΤΕ ΚΑΤΩ ΑΠΟ ΤΟ ΑΥΤΟΚΙΝΗΤΟ ΟΤΑΝ ΑΥΤΟ ΣΤΗΡΙΖΕΤΑΙ ΜΟΝΟ ΣΤΟΝ ΓΡΥΛΟ.**
- **Κρατήστε τα εύφλεκτα υλικά, τις φλόγες και τους σπινθήρες μακριά από το καύσιμο και την μπαταρία.**
- **Ποτέ μην συνδέετε ή αποσυνδέετε είτε την μπαταρία ή οποιοδήποτε άλλο ηλεκτρονικό εξάρτημα όταν ο διακόπτης του κινητήρα είναι ανοικτός (θέση ON).**
- **Στα βενζινοκίνητα μοντέλα με πολυκάναλο σύστημα έγχυσης (MFI), το φίλτρο καυσίμου ή οι σωληνώσεις καυσίμου, θα πρέπει να συντηρούνται από εξουσιοδοτημένο συνεργείο της Nissan καθώς οι σωληνώσεις είναι υπό υψηλή πίεσης ακόμη και όταν ο κινητήρας είναι σβηστός.**
- **Το αυτοκίνητό σας είναι εξοπλισμένο με αυτόματο βεντιλατέρ. Μπορεί αυτό να ξεκινήσει να δουλεύει οποιαδήποτε στιγμή χωρίς προειδοποίηση, ακόμη και εάν ο διακόπτης της μίζας είναι στην θέση OFF και ο κινητήρας δεν λειτουργεί. Για να αποφύγετε τραυματισμό, να αποσυνδέετε πάντα τον αρνητικό πόλο της μπαταρίας πριν δουλέψετε κοντά στο βεντιλατέρ.**
- **Φοράτε πάντα προστατευτικά ματιών όταν δουλεύετε πάνω στο αυτοκίνητό σας.**
- **Ποτέ μην αφήνετε τα φις των καλωδιώσεων του κινητήρα ή του κιβωτίου ταχυτήτων αποσυνδεμένα όταν ο διακόπτης του κινητήρα είναι στην θέση ON.**
- **Αποφύγετε την απευθείας επαφή με το χρησιμοποιημένο λάδι και αντιψυκτικό του κινητήρα. Τα λάθος πεταμένα λάδια κινητήρα και / ή άλλα υγρά του αυτοκινήτου μπορεί να βλάψουν το περιβάλλον. Πρέπει πάντα να ακολουθείτε τους τοπικούς κανονισμούς για την διάθεση των υγρών του αυτοκινήτου.**

NISSAN Blue Citizenship

Τα λάθος πεταμένα λάδια κινητήρα και / ή άλλα υγρά του αυτοκινήτου μπορεί να μολύνουν το περιβάλλον. Πρέπει πάντα να ακολουθείτε τους τοπικούς κανονισμούς για την διάθεση των υγρών του αυτοκινήτου.

Το κεφάλαιο αυτό σας δίνει οδηγίες που αφορούν τις εργασίες εκείνες που είναι εύκολο για έναν ιδιοκτήτη να κάνει.

Θα πρέπει να γνωρίζετε ότι η ελλιπής ή λανθασμένη συντήρηση μπορεί να έχει σαν αποτέλεσμα δυσκολίες στην λειτουργία του αυτοκινήτου ή υπερβολική εκπομπή καυσαερίων και μπορεί να επηρεάσει την κάλυψή σας από την εγγύηση. **Εάν έχετε οποιαδήποτε αμφιβολία σχετικά με κάποια εργασία συντήρησης, αποτανθείτε στο εξουσιοδοτημένο συνεργείο NISSAN ή σε εξειδικευμένο συνεργείο**.

ΣΗΜΕΙΑ ΕΛΕΓΧΟΥ ΣΤΟΝ ΧΩΡΟ ΤΟΥ ΚΙΝΗΤΗΡΑ

Για μία ανασκόπηση του χώρου του κινητήρα, δείτε το «Χώρος κινητήρα» στο κεφάλαιο «0. Πίνακας περιεχομένων με εικόνες».

ΠΡΟΕΙΔΟΠΟΙΗΣΗ

- **Ποτέ μην αφαιρείτε την τάπα του ψυγείου όταν ο κινητήρας είναι ζεστός. Το ζεστό υπό υψηλή πίεση ψυκτικό υγρό που θα διαφύγει από το ψυγείο μπορεί να προκαλέσει σοβαρά εγκαύματα. Περιμένετε έως ότου κρυώσουν ο κινητήρας και το ψυγείο. Δείτε τις προφυλάξεις στο «Υπερθέρμανση του κινητήρα» του κεφαλαίου «5. Σε περίπτωση ανάγκης».**
- **Το ψυκτικό υγρό είναι δηλητηριώδες και θα πρέπει να φυλάσσεται σε ειδικά δοχεία με ειδική ετικέτα, μακριά από παιδιά.**

Το σύστημα ψύξης του κινητήρα έχει γεμιστεί από το εργοστάσιο με υψηλής ποιότητας και μακράς διαρκείας μείγμα ψυκτικού κατάλληλο για όλο τον χρόνο. Το υψηλής ποιότητας ψυκτικό κινητήρα περιέχει τα κατάλληλα διαλύματα που είναι αποτελεσματικά κατά σκουριάς και αντιψυκτικά. Για τον λόγο αυτό δεν χρειάζεται να χρησιμοποιήσετε άλλα πρόσθετα στο σύστημα ψύξεως.

ΠΡΟΣΟΧΗ

- **Όταν προσθέτετε ή αντικαθιστάτε το ψυκτικό υγρό θα πρέπει να χρησιμοποιείτε το γνήσιο αντιψυκτικό της NISSAN ή ισάξιο σε ποιότητα.**
- **Η χρήση άλλου τύπου αντιψυκτικών κινητήρα μπορεί να κάνει ζημιά στο σύστημα ψύξης του κινητήρα.**
- **Ποτέ μην χρησιμοποιείε πρόσθετα στο σύστημα ψύξης, όπως για παράδειγμα στεγανοποιητικό ψυγείου. Τα πρόσθετα μπορεί να βουλώσουν το σύστημα ψύξης και να προκαλέσουν ζημιά στον κινητήρα, το σαζμάν και / ή στο σύστημα ψύξης.**
- **Το ψυγείο είναι εξοπλισμένο με τάπα πιέσεως. Για να αποφύγετε ζημιά στον κινητήρα, χρησιμοποιήστε γνήσια τάπα ψυγείου NISSAN ή ισάξια όταν απαιτείται αντικατάσταση.**
- **Όταν προσθέτετε ή αντικαθιστάτε το ψυκτικό υγρό θα πρέπει να χρησιμοποιείτε το γνήσιο αντιψυκτικό της NISSAN ή ισάξιο σε ποιότητα και στην κατάλληλη αναλογία μίξης. Παραδείγματα για την αναλογία μίξης φαίνονται στον ακόλουθο πίνακα:**

Εξωτερική θερμοκρασία κάτω από (^{0}C)	Αντιψυκτικό κινητήρα (συμπυκνωμένο)	Απιονισμένο ή απεσταγμένο νερό
-15	30%	70%
-35	50%	50%

Η χρήση άλλων τύπων ψυκτικού υγρού μπορεί να προκαλέσουν ζημιά στο σύστημα ψύξεως του αυτοκινήτου σας.

ΕΛΕΓΧΟΣ ΤΗΣ ΣΤΑΘΜΗΣ ΤΟΥ ΨΥΚΤΙΚΟΥ ΥΓΡΟΥ ΤΟΥ ΚΙΝΗΤΗΡΑ

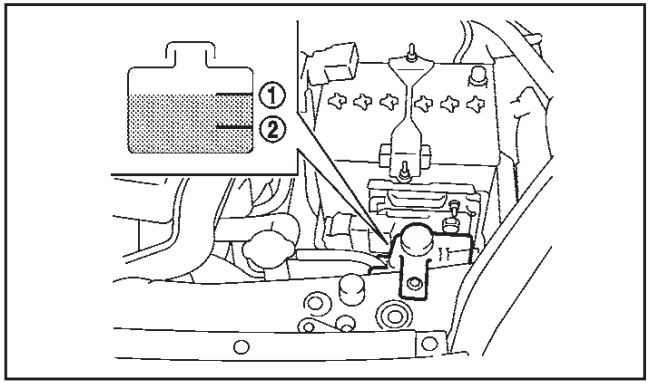

Κινητήρας βενζίνης HR12DE

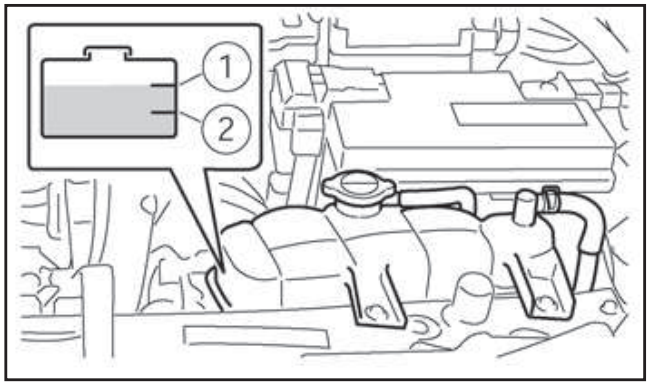

Κινητήρας πετρελαίου K9K

Ελέγξτε την στάθμη του ψυκτικού υγρού στο ρεζερβουάρ όταν ο κινητήρας είναι κρύα. Εάν η στάθμη του ψυκτικού υγρού είναι κάτω από την ένδειξη MIN (2) (ελάχιστο), προσθέστε ψυκτικό υγρό έως την ένδειξη MAX (1) (μέγιστο).

Στους κινητήρες βενζίνης: Εάν το ρεζερβουάρ είναι άδειο, ελέγξτε την στάθμη του ψυκτικού

υγρού στο ψυγείο, **όταν ο κινητήρας είναι κρύος**. Εάν δεν υπάρχει αρκετό ψυκτικό υγρό στο ψυγείο, γεμίστε το με γνήσιο αντιψυκτικό NISSAN ή ισάξιο έως το στόμιο και προσθέστε αντιψυκτικό και στο ρεζερβουάρ έως την ένδειξη MAX (1).

Εάν το σύστημα ψύξεως απαιτεί συχνά αντιψυκτικό, ζητήστε από το εξουσιοδοτημένο συνεργείο NISSAN ή εξειδικευμένο συνεργείο να το ελέγξει.

ΑΛΛΑΓΗ ΤΟΥ ΨΥΚΤΙΚΟΥ ΥΓΡΟΥ ΤΟΥ ΚΙΝΗΤΗΡΑ

Όταν απαιτείται αντικατάσταση, η Nissan συνιστά να απευθύνεστε σε εξουσιοδοτημένο συνεργείο Nissan ή εξειδικευμένο συνεργείο.

Οι σοβαρές επισκευές στο σύστημα ψύξης θα πρέπει να γίνονται από εξουσιοδοτημένο συνεργείο Nissan ή εξειδικευμένο συνεργείο. Οι διαδικασίες συντήρησης μπορούν να βρεθούν στο κατάλληλο Service Manual της Nissan.

Όταν απαιτείται έλεγχος ή αντικατάσταση, η Nissan συνιστά να απευθύνεστε σε εξουσιοδοτημένο συνεργείο Nissan ή εξειδικευμένο συνεργείο. Η λάθος συντήρηση μπορεί να έχει σαν αποτέλεσμα μειωμένη απόδοση του καλοριφέρ και υπερθέρμανση του κινητήρα.

ΠΡΟΕΙΔΟΠΟΙΗΣΗ

- **Για να αποφύγετε τον κίνδυνο εγκαυμάτων, ποτέ μην αλλάζετε το ψυκτικό υγρό όταν ο κινητήρας είναι ζεστός.**
- **Ποτέ μην αφαιρείτε την τάπα του ψυγείου (όπου υπάρχει) ή του ρεζερβουάρ ψυκτικού όταν ο κινητήρας είναι ζεστός. Μπορεί το υγρό που βρίσκεται υπό υψηλή πίεση να εκτοξευτεί από το ψυγείο και να σας προκαλέσει σοβαρά εγκαύματα.**
- **Αποφύγετε την απευθείας επαφή του δέρματος με το χρησιμοποιημένο αντιψυκτικό. Εάν γίνει επαφή με το δέρμα, πλύνετε καλά χρησιμοποιώντας σαπούνι ή απορρυπαντικό χεριών το συντομότερο δυνατόν.**
- **Κρατήστε το ψυκτικό υγρό μακριά από παιδιά ή κατοικίδια.**

NISSAN Blue Citizenship

Το ψυκτικό υγρό θα πρέπει να πετιέται κατάλληλα. Ελέγξτε τους τοπικούς κανονισμούς.

ΕΛΕΓΧΟΣ ΤΗΣ ΣΤΑΘΜΗΣ ΤΟΥ ΛΑΔΙΟΥ ΤΟΥ ΚΙΝΗΤΗΡΑ

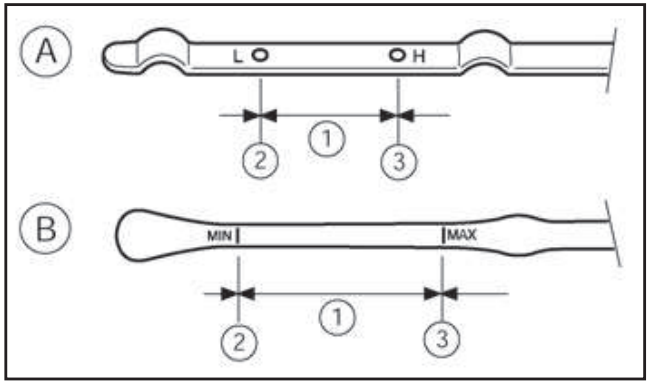

(A) Κινητήρας βενζίνης HR12DE ή HR12DDR

(B) Κινητήρας πετρελαίου K9K

1. Παρκάρετε το αυτοκίνητο σε επίπεδη επιφάνεια και βάλτε το χειρόφρενο.
2. Βάλτε τον κινητήρα να δουλέψει. Εάν είναι κρύος, αφήστε τον κινητήρα να δουλέψει στο ρελαντί έως ότου φτάσει την κανονική θερμοκρασία λειτουργίας (περίπου 5 λεπτά).
3. Σβήστε τον κινητήρα.
4. Περιμένετε για τουλάχιστον 10 λεπτά έως ότου το λάδι επιστρέψει στο κάρτερ.
5. Βγάλτε την βυθομετρική ράβδο και σκουπίστε την.

   Μοντέλα με κινητήρα πετρελαίου K9K: η βυθομετρική ράβδος λαδιού κινητήρα είναι προσαρτημένη στην τάπα γεμίσματος λαδι-

ού του κινητήρα. Βγάλτε την τάπα γεμίσματος λαδιού του κινητήρα και σκουπίστε την με καθαρό πανί.

6. Βάλτε την βυθομετρική ράβδο πάλι στην θέση της, τελείως μέσα.

   Μοντέλα με κινητήρα πετρελαίου K9K: τοποθετήστε την τάπα γεμίσματος λαδιού κινητήρα.

7. Βγάλτε την βυθομετρική ράβδο ξανά και ελέγξτε την στάθμη του λαδιού. Θα πρέπει να είναι ανάμεσα στην κανονική περιοχή (1).
8. Εάν η στάθμη του λαδιού είναι κάτω από την ένδειξη (2), βγάλτε την τάπα γεμίσματος λαδιού και προσθέστε το συνιστώμενο λάδι από το άνοιγμα. Μην γεμίζετε πολύ (3).
9. Ελέγξτε πάλι την στάθμη του λαδιού με την βυθομετρική ράβδο.

Είναι φυσιολογικό να προσθέτετε ορισμένη ποσότητα λαδιού ανάμεσα στα διαστήματα συντήρησης ή στην διάρκεια της περιόδου στρωσίματος του αυτοκινήτου, ανάλογα με την σκληρότητα των συνθηκών οδήγησης

ΠΡΟΣΟΧΗ

Η στάθμη του λαδιού του κινητήρα θα πρέπει να ελέγχεται τακτικά. Η λειτουργία του κινητήρα με ανεπαρκή ποσότητα λαδιού μπορεί να του προκαλέσει ζημιά η οποία δεν καλύπτεται από την εγγύηση.

ΑΛΛΑΓΗ ΤΟΥ ΛΑΔΙΟΥ ΚΑΙ ΤΟΥ ΦΙΛΤΡΟΥ ΛΑΔΙΟΥ ΤΟΥ ΚΙΝΗΤΗΡΑ

⚠ ΠΡΟΕΙΔΟΠΟΙΗΣΗ

- **Το χρησιμοποιημένο λάδι θα πρέπει να απορρίπτεται κατάλληλα. Ποτέ μην χύνετε το χρησιμοποιημένο λάδι στο έδαφος, σε κανάλια, ποτάμια κλπ. Θα πρέπει να το πετάτε σε ειδικά για αυτόν τον σκοπό βαρέλια. Συνιστούμε να να κάνετε τις αλλαγές λαδιών σε εξουσιοδοτημένο συνεργείο NISSAN ή εξειδικευμένο συνεργείο.**
- **Επειδή το λάδι κινητήρα είναι ζεστό, προσέχετε να μην καείτε.**
- **Η παρατεταμένη και επαναλαμβανόμενη επαφή με τα χρησιμοποιημένα λάδια κινητήρα, μπορεί να προκαλέσει καρκίνο του δέρματος.**
- **Προσπαθήστε να αποφύγετε την επαφή των χρησιμοποιημένων λαδιών με το δέρμα. Μετά την επαφή με το δέρμα, πλύνετε προσεκτικά με σαπούνι ή απορρυπαντικό χεριών όσο το δυνατόν συντομότερα.**
- **Κρατήστε τα χρησιμοποιημένα λάδια σε δοχεία με ένδειξη και μακριά από τα παιδιά.**

ΠΡΟΣΟΧΗ

Τα χρησιμοποιημένα λάδια θα πρέπει να διατίθενται κατάλληλα. Ελέγξτε τους τοπικούς κανονισμούς.

Αντικατάσταση λαδιού κινητήρα

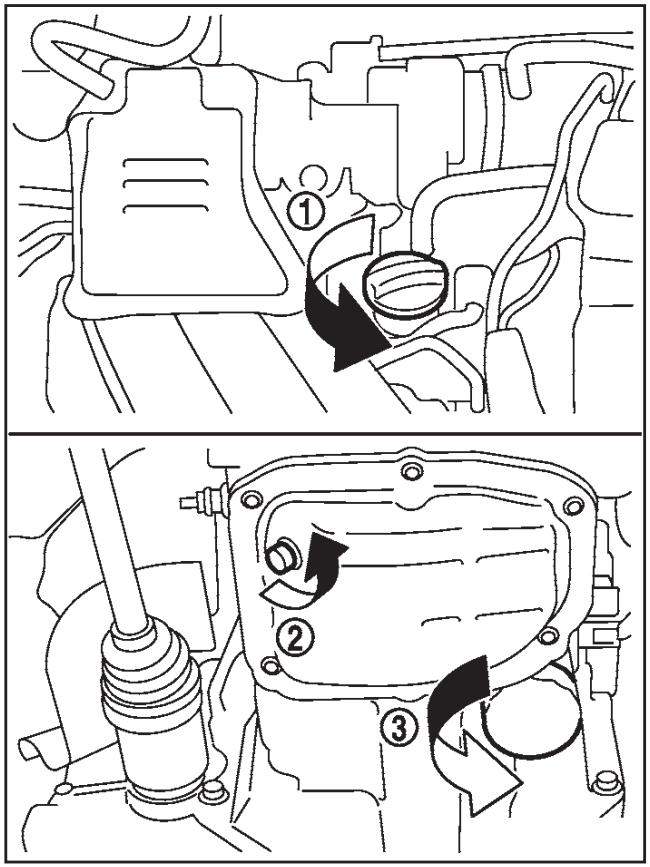

Κινητήρας βενζίνης HR12DE

(1) Τάπα λαδιού κινητήρα

(2) Τάπα αποστράγγισης λαδιού

(3) Φίλτρο λαδιού

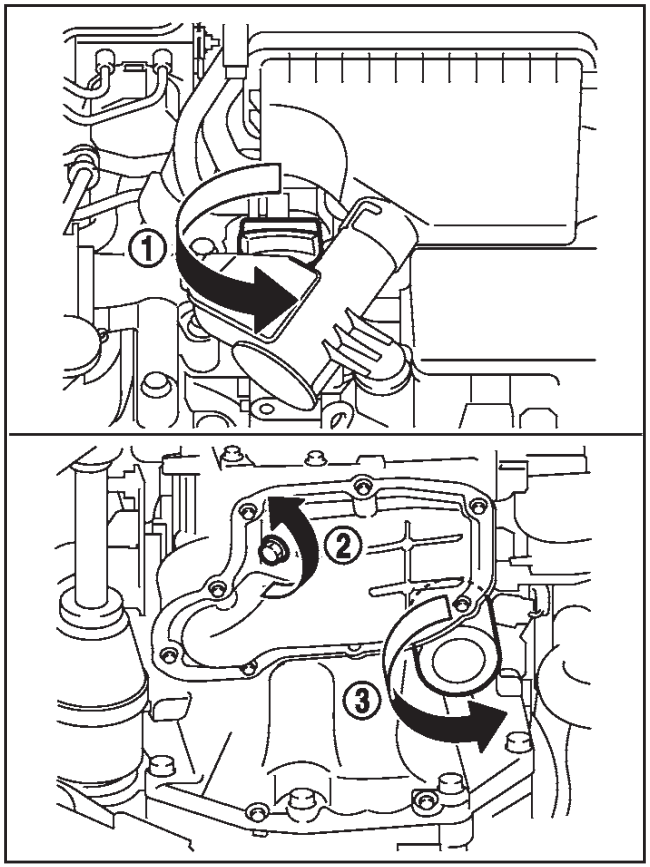

Κινητήρας βενζίνης HR12DDR

(1) Τάπα λαδιού κινητήρα

(2) Τάπα αποστράγγισης λαδιού

(3) Φίλτρο λαδιού

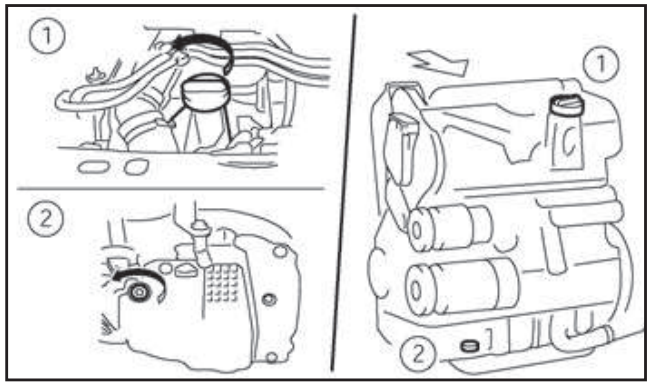

Κινητήρας πετρελαίου K9K

(1) Τάπα λαδιού κινητήρα

(2) Τάπα αποστράγγισης λαδιού

1. Παρκάρετε το αυτοκίνητο σε επίπεδο έδαφος και βάλτε το χειρόφρενο.
2. Βάλτε τον κινητήρα μπροστά. Εάν είναι κρύος, αφήστε τον να δουλέψει έως ότου φτάσει την κανονική θερμοκρασία λειτουργίας (περίπου 5 λεπτά).
3. Σβήστε τον κινητήρα.
4. Περιμένετε για τουλάχιστον 10 λεπτά ώστε να επιστρέψει το λάδι στο κάρτερ.
5. Ανοίξτε το καπό του κινητήρα. Για λεπτομέρειες δείτε το «Καπό» στο κεφάλαιο «3. Έλεγχοι και ρυθμίσεις πριν την οδήγηση».
6. Βγάλτε την τάπα γεμίσματος λαδιού.
7. Σηκώστε και στηρίξτε το αυτοκίνητο, χρησιμοποιώντας κατάλληλο γρύλο εδάφους και σταντ ασφαλείας για τον γρύλο.

   Τοποθετήστε τα σταντ ασφαλείας κάτω από τα σημεία ανύψωσης του αυτοκινήτου.

   Για λεπτομέρειες δείτε το «Σκασμένο ελαστικό» στο κεφάλαιο «6. Σε περίπτωση ανάγκης».
8. Τοποθετήστε ένα μεγάλο ειδικό δοχείο στραγγίσματος κάτω από την τάπα αποστράγγισης.
9. Βγάλτε την τάπα αποστράγγισης με ένα κλειδί και στραγγίστε το λάδι τελείως.

   Εάν πρέπει να αλλαχτεί και το φίλτρο του λαδιού, βγάλτε το και αντικαταστήστε το τώρα. Δείτε το «Αλλαγή του φίλτρου λαδιού κινητήρα» πιο κάτω.
10. Καθαρίστε και τοποθετήστε ξανά την τάπα αποστράγγισης και μία καινούργια ροδέλα. Σφίξτε την τάπα αποστράγγισης με ένα κλειδί. **Μην χρησιμοποιείτε υπερβολική δύναμη.**

    Δύναμη σφιξίματος τάπας αποστράγγισης:
    HR12DE, HR12DDR:

    34.3 N.m (3.5 kg-m, 25 ft-lb)
    K9K:
    20 N.m (2.1 kg-m, 15 ft-lb)
11. Γεμίστε ξανά τον κινητήρα με το συνιστώμενο λάδι. Για περισσότερες πληροφορίες σχετικά με την ποσότητα λαδιού, δείτε το κεφάλαιο «9. Τεχνικές πληροφορίες».
12. Ελέγξτε την στάθμη του λαδιού με την βυθομετρική ράβδο. Εάν είναι απαραίτητο, προσθέστε λάδι κινητήρα.

13. Τοποθετήστε καλά την τάπα γεμίσματος λαδιού.
14. Βάλτε μπροστά τον κινητήρα.
15. Ελέγξτε για διαρροές γύρω από την τάπα αποστράγγισης. Διορθώστε εάν χρειάζεται.
16. Σβήστε τον κινητήρα και περιμένετε για αρκετά λεπτά.
17. Ελέγξτε την στάθμη του λαδιού πάλι με την βυθομετρική ράβδο. Εάν είναι απαραίτητο προσθέστε λάδι κινητήρα.
18. Χαμηλώστε το αυτοκίνητο προσεκτικά στο έδαφος.
19. Κλείστε το καπό.

Αντικατάσταση του φίλτρου λαδιού κινητήρα

ΠΡΟΕΙΔΟΠΟΙΗΣΗ

- **Η Nissan συνιστά η αντικατάσταση του φίλτρου λαδιού του κινητήρα να γίνεται από εξουσιοδοτημένο συνεργείο Nissan ή εξειδικευμένο συνεργείο.**

NISSAN Blue Citizenship

- **Το χρησιμοποιημένο φίλτρο λαδιού θα πρέπει να απορρίπτεται σε σημείο που να διαθέτει κατάλληλη εγκατάσταση για τον σκοπό αυτό.**

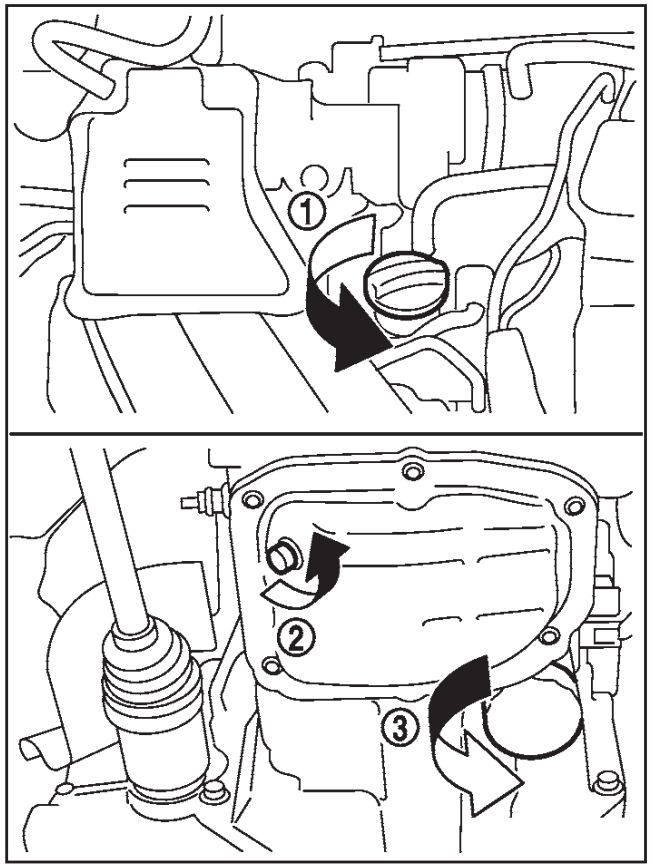

Κινητήρας βενζίνης HR12DE

(1) Τάπα λαδιού κινητήρα
(2) Τάπα αποστράγγισης λαδιού
(3) Φίλτρο λαδιού

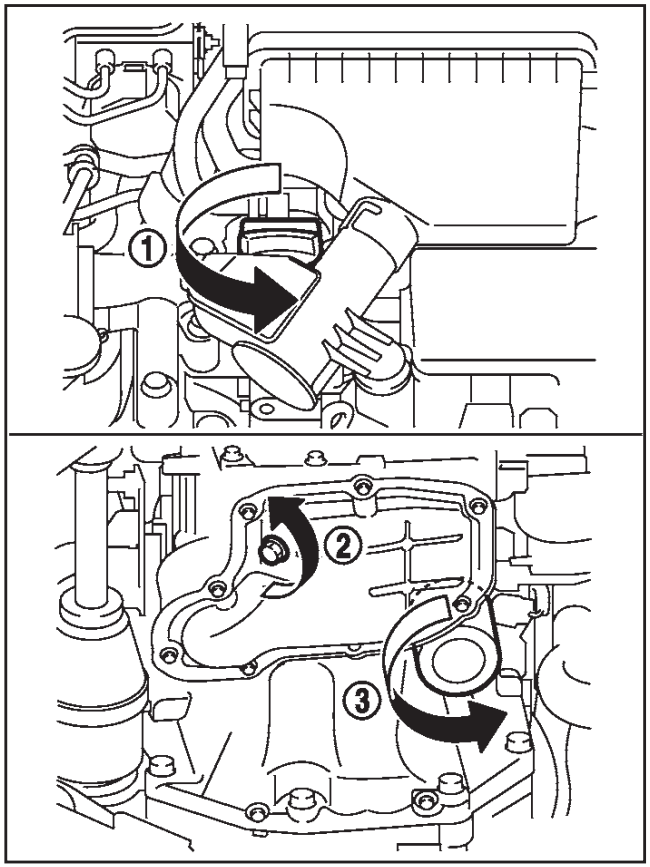

Κινητήρας βενζίνης HR12DDR

(1) Τάπα λαδιού κινητήρα
(2) Τάπα αποστράγγισης λαδιού
(3) Φίλτρο λαδιού

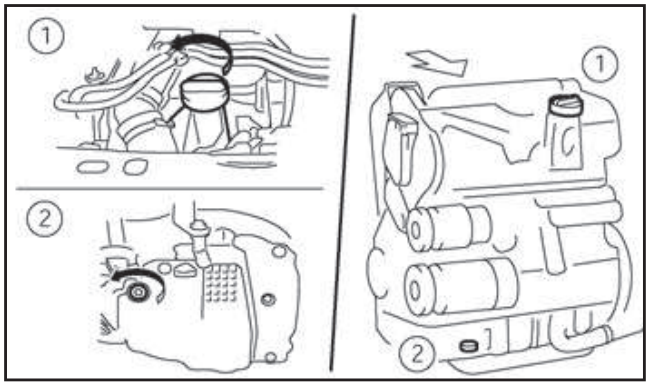

Κινητήρας πετρελαίου K9K

(1) Τάπα λαδιού κινητήρα

(2) Τάπα αποστράγγισης λαδιού

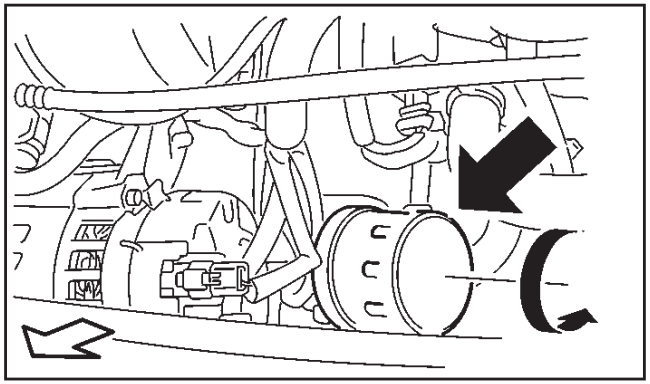

Κινητήρας K9K – Φίλτρο λαδιού

Αφαίρεση:

1. Στραγγίξετε το λάδι του κινητήρα. Για λεπτομέρειες δείτε το «Αντικατάσταση του λαδιού του κινητήρα» πιο πριν.
2. Χαλαρώστε το φίλτρο λαδιού με ένα κλειδί φίλτρου λαδιού.

   Ανάλογα με τον τύπο του κινητήρα, μπορεί να απαιτείται ειδικό κλειδί **τύπου τάπας** για το φίλτρο λαδιού κινητήρα. Αποτανθείτε σε εξουσιοδοτημένο συνεργείο Nissan ή εξειδικευμένο συνεργείο για πληροφορίες.
3. Βγάλτε το φίλτρο λαδιού.
4. Καθαρίστε την επιφάνεια τοποθέτησης του φίλτρου λαδιού με ένα καθαρό πανί. Βεβαιωθείτε ότι αφαιρέσατε την παλιά φλάντζα που απομένει πάνω στην επιφάνεια στερέωσης.

   ΠΡΟΣΟΧΗ

   Εάν χυθεί λάδι πάνω στον κινητήρα ή το αυτοκίνητο, σκουπίστε το προσεκτικά να καθαρίσει.

Τοποθέτηση:

1. Καθαρίστε και τοποθετήστε πάλι την τάπα αποστράγγισης μαζί με καινούργια φλάντζα. Για λεπτομέρειες για την δύναμη σφιξίματος, δείτε το «Αντικατάσταση του λαδιού του κινητήρα» πιο πριν.
2. Καλύψτε την λαστιχένια φλάντζα του καινούργιου φίλτρου του κινητήρα με καθαρό λάδι κινητήρα.
3. Τοποθετήστε το φίλτρο λαδιού του κινητήρα και βιδώστε το με το χέρι έως ότου νοιώσετε ελαφριά αντίσταση, στην συνέχεια σφίξτε ακόμη κατά 2/3 της στροφής.

   Δύναμη σφιξίματος φίλτρου λαδιού κινητήρα:
   HR12DE, HR12DDR:
   17.7 N.m (1.8 kg-m, 13 ft-lb)
   K9K:
   14 N.m (1.4 kg-m, 10 ft-lb)
4. Προσθέστε λάδι κινητήρα και ελέγξτε την στάθμη του λαδιού με την βυθομετρική ράβδο λαδιού κινητήρα. Για λεπτομέρειες δείτε το «Έλεγχος του λαδιού του κινητήρα» πιο πριν και το «Συνιστώμενα καύσιμα / λιπαντικά και περιεκτικότητες» στο κεφάλαιο «9. Τεχνικές πληροφορίες».
5. Τοποθετήστε την τάπα λαδιού του κινητήρα.
6. Βάλτε μπροστά τον κινητήρα.
7. Αφού ο κινητήρας έχει ζεσταθεί, βεβαιωθείτε ότι δεν υπάρχουν διαρροές γύρω από το φίλτρο του λαδιού του κινητήρα και από την τάπα αποστράγγισης. Διορθώστε εάν χρειάζεται.
8. Σβήστε τον κινητήρα και περιμένετε για αρκετά λεπτά. Ελέγξτε την στάθμη του λαδιού και προσθέστε λάδι κινητήρα, εάν χρειάζεται.
9. Τοποθετήστε το κάτω κάλυμμα του χώρου του κινητήρα.
10. Χαμηλώστε το αυτοκίνητο προσεκτικά στο έδαφος.
11. Κλείστε το καπό.

ΠΡΟΣΤΑΣΙΑ ΤΟΥ ΠΕΡΙΒΑΛΛΟΝΤΟΣ

Είναι παράνομο να μολύνετε υπονόμους, πηγές νερού και το έδαφος. Χρησιμοποιήστε εξουσιοδοτημένες εγκαταστάσεις συλλογής αποβλήτων, συμπεριλαμβανομένων των δημό-

σιων εγκαταστάσεων και των συνεργείων που έχουν εγκατάσταση για την απόρριψη χρησιμοποιημένου λαδιού και χρησιμοποιημένων φίλτρων λαδιού. Εάν έχετε αμφιβολία επικοινωνήστε με τις τοπικές αρχές για να σας συμβουλέψουν για την απόρριψη.

Οι κανονισμοί για την ρύπανση του περιβάλλοντος θα ποικίλουν από χώρα σε χώρα.

ΦΙΛΤΡΟ ΚΑΥΣΙΜΟΥ (Μοντέλα με κινητήρα πετρελαίου)

Στραγγίξετε το νερό από το φίλτρο καυσίμου, σύμφωνα με τα διαστήματα συντήρησης που φαίνονται στο ξεχωριστό Βιβλίο Εγγύησης και Αρχείο Συντήρησης.

Επισκεφθείτε εξουσιοδοτημένο συνεργείο Nissan ή εξειδικευμένο συνεργείο:

- Για να στραγγίξετε το νερό.
- Όταν το προειδοποιητικό φως νερού στο φίλτρο καυσίμου ανάβει ή αναβοσβήνει ακανόνιστα.
- Όταν είναι απαραίτητο να αλλάξετε το φίλτρο καυσίμου.
- Για να αφαιρέσετε τον αέρα από το σύστημα καυσίμου όταν γεμίσατε ένα τελείως άδειο ρεζερβουάρ καυσίμου.

ΙΜΑΝΤΕΣ

ΠΡΟΕΙΔΟΠΟΙΗΣΗ

Βεβαιωθείτε ότι ο διακόπτης του κινητήρα είναι στην θέση LOCK.

Ελέγξτε οπτικά τον κάθε ιμάντα για ενδείξεις ασυνήθιστης φθοράς, κοψίματα, ξηρότητα ή χαλαρότητα. Ελέγχετε τακτικά την κατάσταση του ιμάντα και την τάση του. Εάν ο ιμάντας είναι σε κακή κατάσταση ή χαλαρός ζητήστε από το εξουσιοδοτημένο συνεργείο της NISSAN να τον αντικαταστήσει ή να τον ρυθμίσει.

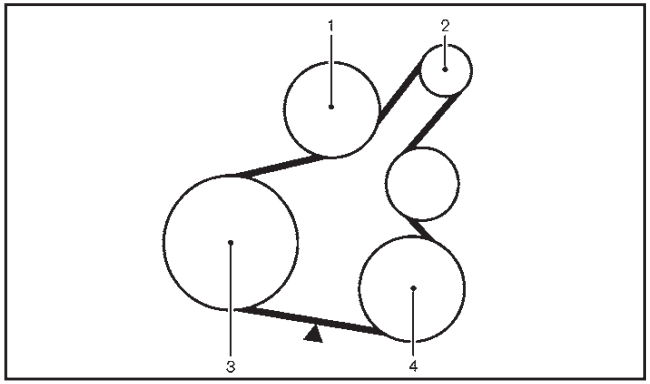

Κινητήρας HR12DE

1. Αντλία νερού
2. Δυναμό
3. Τροχαλία στροφάλου
4. Κομπρεσέρ air conditioner (με κομπρεσέρ αέρα)
   Τροχαλία εντατήρα (χωρίς κομπρεσέρ αέρα)

▼: Σημείο ελέγχου τάσης

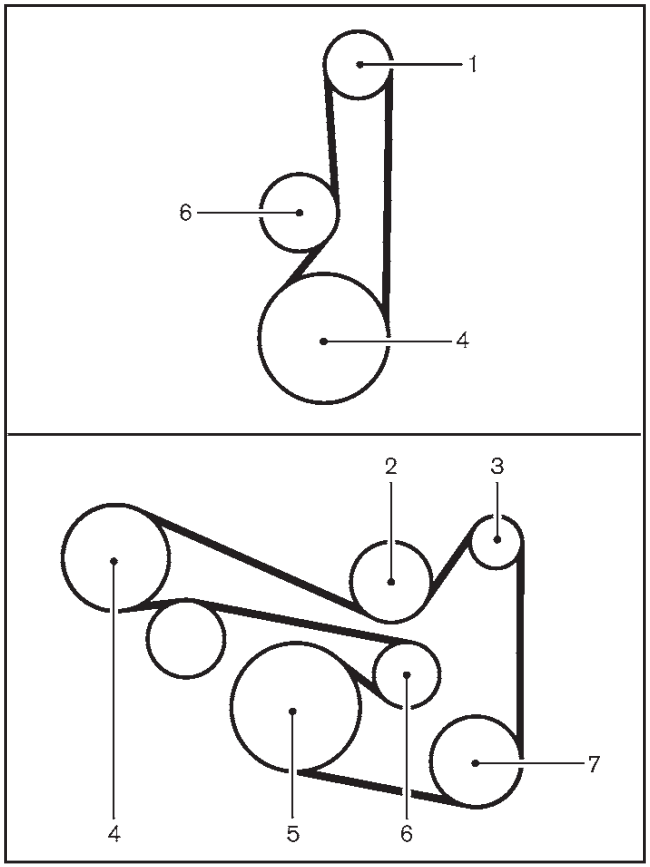

Κινητήρας HR12DDR

1. Υπερσυμπιεστής
2. Αντλία νερού
3. Δυναμό
4. Ηλεκτρομαγνητικός συμπλέκτης
5. Τροχαλία στροφάλου
6. Αυτόματος εντατήρας Ιμάντα
7. Κομπρεσέρ air conditioner

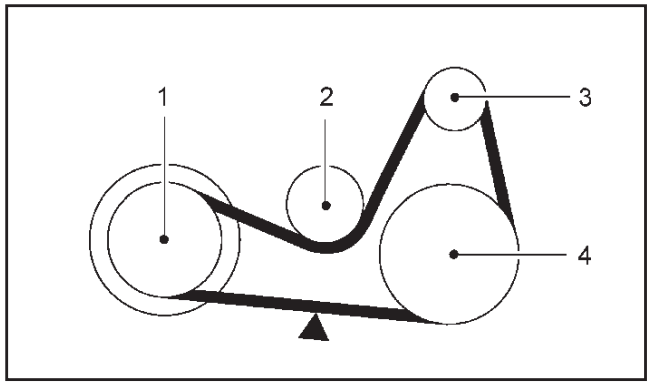

Κινητήρας K9K

1. Τροχαλία στροφάλου
2. Αυτόματος εντατήρας Ιμάντα
3. Δυναμό
4. Κομπρεσέρ air conditioner

▼: Σημείο ελέγχου τάσης

ΜΠΟΥΖΙ (Κινητήρας βενζίνης)

ΠΡΟΕΙΔΟΠΟΙΗΣΗ

Βεβαιωθείτε ότι ο κινητήρας είναι σβηστός, ο διακόπτης του κινητήρα είναι στην θέση OFF και το χειρόφρενο έχει δέσει καλά.

Αντικαταστήστε τα μπουζί σύμφωνα με το πρόγραμμα συντήρησης που σας δίνεται στο ξεχωριστό Βιβλίο Εγγύησης και Αρχείο Συντήρησης.

Εάν χρειάζεται αντικατάσταση αποτανθείτε στο εξουσιοδοτημένο συνεργείο NISSAN ή σε εξειδικευμένο συνεργείο.

ΜΠΟΥΖΙ ΜΕ ΑΚΙΔΑ ΙΡΙΔΙΟΥ (όπου υπάρχει)

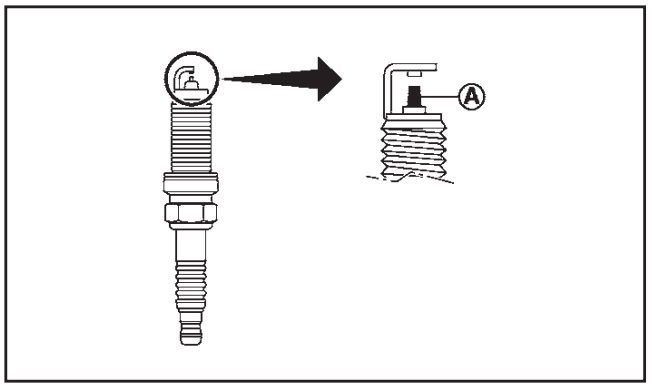

Τα μπουζί με ακίδα ιριδίου (A) δεν χρειάζονται αντικατάσταση τόσο τακτικά όσο τα συμβατικά μπουζί. Αυτά τα μπουζί είναι σχεδιασμένα να διαρκούν πολύ περισσότερο από τα μπουζί συμβατικού τύπου.

ΠΡΟΣΟΧΗ

- **Μην χρησιμοποιείτε πάλι τα μπουζί με ακί-**

δα ιριδίου καθαρίζοντάς τα ή ρυθμίζοντας το διάκενο.

- **Αντικαθιστάτε πάντα τα μπουζί με τα συνιστώμενα μπουζί με ακίδα ιριδίου.**

ΕΛΕΓΧΟΣ ΤΟΥ ΧΕΙΡΟΦΡΕΝΟΥ

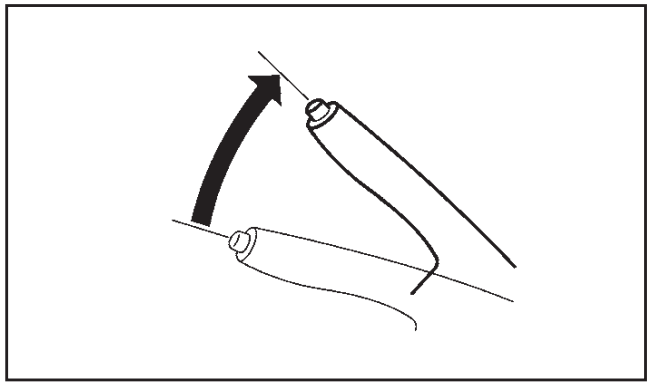

Από την θέση απελευθέρωσης, τραβήξτε τον μοχλό του χειρόφρενου επάνω αργά και σταθερά. Εάν ο αριθμός των κλικ είναι εκτός της κλίμακας που αναφέρεται, αποτανθείτε στο εξουσιοδοτημένο συνεργείο NISSAN για έλεγχο.

11 έως 12 κλικ – Δύναμη έλξης 196N (20 κιλά)

ΕΛΕΓΧΟΣ ΤΟΥ ΠΕΝΤΑΛ ΤΟΥ ΦΡΕΝΟΥ

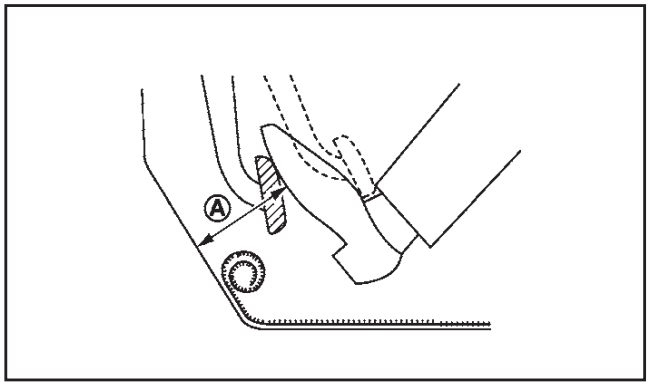

ΠΡΟΕΙΔΟΠΟΙΗΣΗ

Αποτανθείτε σε εξουσιοδοτημένο συνεργείο Nissan ή εξειδικευμένο συνεργείο για έλεγχο του συστήματος των φρένων εάν το ύψος του πεντάλ του φρένου δεν επανέρχεται στο κανονικό.

Με τον κινητήρα να λειτουργεί, ελέγξτε την απόσταση (A) ανάμεσα στην επάνω επιφάνεια του πεντάλ και την επάνω επιφάνεια του καλύμματος της τρύπας του τιμονιού. Εάν είναι εκτός της κλίμακας που αναφέρεται, αποτανθείτε σε εξουσιοδοτημένο συνεργείο Nissan ή εξειδικευμένο συνεργείο.

(A): Δύναμη πίεσης 490 N (50 κιλά) 80 χιλιοστά ή περισσότερο

Αυτορυθμιζόμενα φρένα

Το αυτοκίνητό σας είναι εξοπλισμένο με αυτορυθμιζόμενα φρένα. Τα δισκόφρενα αυτορυθ-

μίζονται κάθε φορά που πατάτε το πεντάλ του φρένου.

Προειδοποίηση φθοράς στα τακάκια

Τα τακάκια των δίσκων στο αυτοκίνητό σας έχουν ηχητικές ενδείξεις φθοράς. Όταν το τακάκι απαιτεί αντικατάσταση, θα κάνει ένα ισχυρό οξύ θόρυβο όταν το αυτοκίνητο είναι σε κίνηση. Ο θόρυβος αυτός αρχικά θα ακουστεί μόνο όταν πατάτε το πεντάλ του φρένου. Μετά από περαιτέρω φθορά θα ακουστεί ανεξάρτητα από το αν πατάτε το πεντάλ του φρένου. Ζητήστε τον έλεγχο των φρένων αμέσως μόλις ακουστεί ο ήχος της προειδοποίησης φθοράς.

Σε ορισμένες συνθήκες οδήγησης ή κλιματικές συνθήκες, μπορεί περιστασιακά να ακουστούν διάφοροι θόρυβοι από τα φρένα. Ο περιστασιακός θόρυβος των φρένων στην διάρκεια ελαφρών έως μέτριων φρεναρισμάτων είναι φυσιολογικός και δεν επηρεάζει την λειτουργία ή την απόδοση του συστήματος των φρένων.

Τα πίσω ταμπούρα των φρένων δεν έχουν ηχητικές ενδείξεις φθοράς. Εάν ακούσετε ποτέ ένα ασυνήθιστα δυνατό θόρυβο από τα πίσω ταμπούρα των φρένων, ζητήστε τον έλεγχο του συστήματος το συντομότερο δυνατό από εξουσιοδοτημένο συνεργείο Nissan ή εξειδικευμένο συνεργείο.

Θα πρέπει να ακολουθείτε τα κατάλληλα διαστήματα ελέγχου των φρένων. Για περισσότερες λεπτομέρειες δείτε το ξεχωριστό Βιβλίο Συντήρησης.

ΣΕΒΡΟΦΡΕΝΟ

Ελέγξτε την λειτουργία του σεβρόφρενου ως ακολούθως:

1. Με σβηστή τον κινητήρα, πατήστε και αφήστε το πεντάλ του φρένου αρκετές φορές. Όταν η κίνηση του πεντάλ του φρένου (διαδρομή) παραμένει η ίδια από την μία εφαρμογή του πεντάλ στην άλλη, συνεχίστε στο επόμενο βήμα.
2. Ενώ πατάτε το πεντάλ του φρένου, βάλτε μπροστά τον κινητήρα. Το ύψος του πεντάλ θα πρέπει να πέσει λίγο.
3. Με το πεντάλ του φρένου πατημένο, σβήστε τον κινητήρα. Κρατήστε το πεντάλ πατημένο για περίπου 30 δευτερόλεπτα. Το ύψος του πεντάλ δεν θα πρέπει να αλλάξει.
4. Αφήστε τον κινητήρα να λειτουργήσει για 1 λεπτό χωρίς να πατάτε το πεντάλ του φρένου και στην συνέχεια σβήστε την. Πατήστε το πεντάλ του φρένου αρκετές φορές. Η απόσταση της διαδρομής του πεντάλ θα μειωθεί σταδιακά με κάθε πάτημα καθώς το κενό ελευθερώνεται από το σεβρόφρενο.

Εάν τα φρένα δεν λειτουργούν σωστά, ζητήστε τον έλεγχο των φρένων από το εξουσιοδοτημένο συνεργείο Nissan.

⚠ ΠΡΟΕΙΔΟΠΟΙΗΣΗ

- **Χρησιμοποιείτε μόνο καινούργιο υγρό από σφραγισμένο δοχείο. Το παλιό, χαμηλής ποιότητας ή νοθευμένο υγρό μπορεί να προκαλέσει ζημιά στο σύστημα των φρένων. Η χρήση ακατάλληλων υγρών μπορεί να προκαλέσει ζημιά στο σύστημα των φρένων και να επηρεάσει την ικανότητα φρεναρίσματος του αυτοκινήτου.**
- **Καθαρίστε την τάπα γεμίσματος πριν την βγάλετε.**
- **Το υγρό των φρένων είναι δηλητηριώδες και θα πρέπει να φυλάσσεται προσεκτικά, σε ειδικά δοχεία με ετικέτα, μακριά από τα παιδιά.**

ΠΡΟΣΟΧΗ

Μην χύνετε το υγρό των φρένων πάνω σε βαμμένες επιφάνειες γιατί θα προκληθεί ζημιά στο χρώμα. Εάν χυθεί υγρό φρένων, πλύνετε το με νερό.

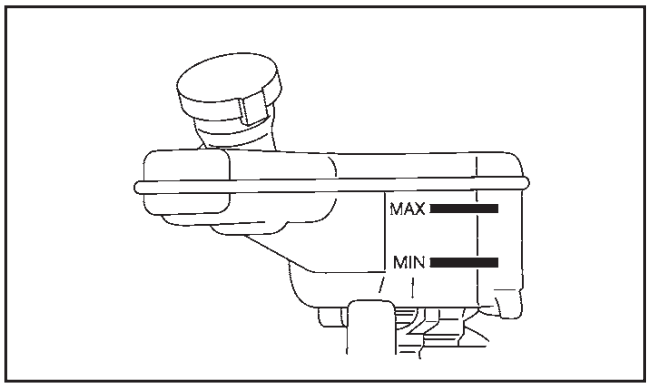

ΥΓΡΟ ΣΥΜΠΛΕΚΤΗ (Μηχανικό Σαζμάν)

Ελέγξτε την στάθμη του υγρού στο ρεζερβουάρ. Εάν το υγρό είναι ανάμεσα στην ένδειξη MIN (ελάχιστο) και MAX (μέγιστο) ανάβει το προειδοποιητικό φως φρένων. Προσθέστε υγρό φρένων έως την γραμμή MAX (μέγιστο). Δείτε το κεφάλαιο «9. Τεχνικές πληροφορίες», την παράγραφο «Ποσότητες, συνιστώμενα λάδια και καύσιμα» για τον συνιστώμενο τύπο υγρών φρένων.

Εάν χρειάζεται να συμπληρώνετε συχνά υγρό φρένων, το σύστημα θα πρέπει να ελεγχθεί επισταμένα από εξουσιοδοτημένο συνεργείο Nissan.

ΠΡΟΕΙΔΟΠΟΙΗΣΗ

- **Χρησιμοποιείτε μόνο καινούργιο υγρό από σφραγισμένο δοχείο. Το παλιό, χαμηλής ποιότητας ή νοθευμένο υγρό μπορεί να προκαλέσει ζημιά στο σύστημα του συμπλέκτη.**
- **Καθαρίστε την τάπα γεμίσματος πριν την βγάλετε.**
- **Το υγρό του συμπλέκτη είναι δηλητηριώδες και θα πρέπει να φυλάσσεται προσεκτικά, σε ειδικά δοχεία με ετικέτα, μακριά από τα παιδιά.**

ΠΡΟΣΟΧΗ

Μην χύνετε το υγρό του συμπλέκτη πάνω σε βαμμένες επιφάνειες γιατί θα προκληθεί ζημιά στο χρώμα. Εάν χυθεί υγρό συμπλέκτη, πλύνετε το με νερό αμέσως.

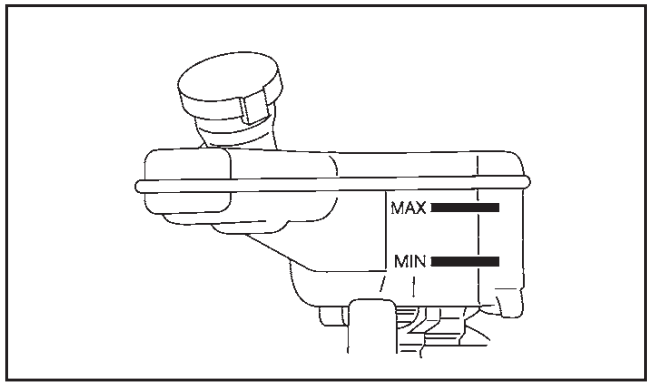

Ελέγξτε την στάθμη του υγρού στο ρεζερβουάρ. Εάν το υγρό είναι κάτω από την ένδειξη MIN (ελάχιστο) προσθέστε υγρό έως την ένδειξη MAX (μέγιστο). Δείτε το κεφάλαιο «9. Τεχνικές πληροφορίες», την παράγραφο «Ποσότητες, συνιστώμενα λάδια και καύσιμα» για τον συνιστώμενο τύπο υγρών.

Εάν χρειάζεται να συμπληρώνετε συχνά υγρό, το σύστημα θα πρέπει να ελεγχθεί επισταμένα από εξουσιοδοτημένο συνεργείο Nissan.

ΥΓΡΟ ΣΑΖΜΑΝ XTRONIC (CVT)

Σας συνιστούμε όταν απαιτείται έλεγχος ή αντικατάσταση να απευθύνεστε σε εξουσιοδοτημένο συνεργείο Nissan ή εξειδικευμένο συνεργείο.

ΠΡΟΣΟΧΗ

- **Χρησιμοποιείτε μόνο Γνήσιο NISSAN CVT Fluid NS-3. Μην το αναμιγνύετε με άλλα υγρά.**
- **Η χρήση άλλου υγρού σαζμάν εκτός από το NISSAN CVT Fluid NS-3 θα κάνει ζημιά στο CVT η οποία δεν καλύπτεται από την εγγύηση.**

ΦΙΛΤΡΟ ΑΕΡΑ

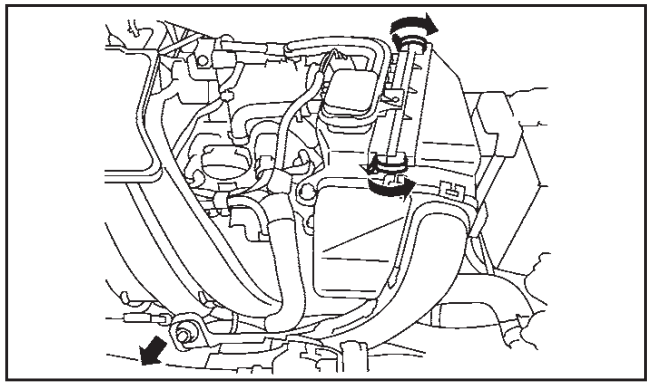

Κινητήρας βενζίνης HR12DE

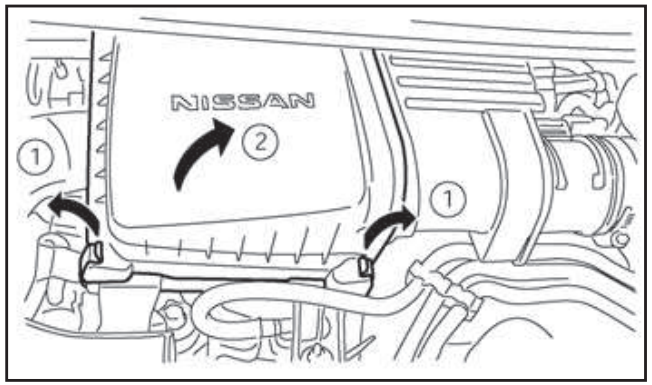

Κινητήρας πετρελαίου K9K

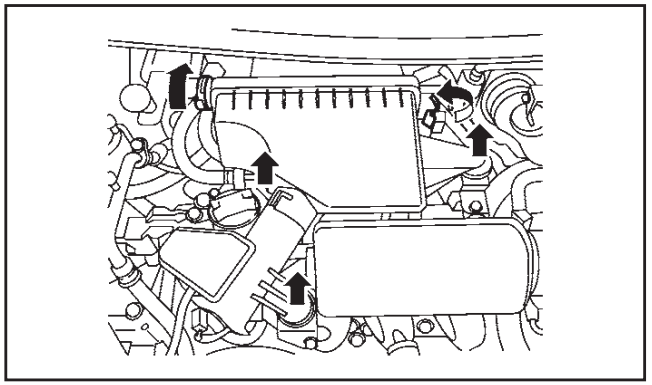

Κινητήρας βενζίνης HR12DDR

ΠΡΟΕΙΔΟΠΟΙΗΣΗ

Εάν δουλεύετε τον κινητήρα έχοντας βγάλει το φίλτρο αέρα μπορεί να προκαλέσετε εγκαύματα στον εαυτό σας και τους άλλους. Το φίλτρο αέρα δεν καθαρίζει μόνο τον αέρα αλλά, χρησιμεύει και σαν σύστημα συγκράτησης της φλόγας στην περίπτωση που ο κινητήρας κάνει σκάσιμο στην εισαγωγή. Σε περίπτωση που το αφαιρέσετε και ο κινητήρας κάνει σκασίματα στην εισαγωγή, τότε υπάρχει η πιθανότητα φωτιάς, με αποτέλεσμα να καείτε. Ποτέ μην οδηγείτε το αυτοκίνητο έχοντας βγάλει το φίλτρο αέρα. Προσέχετε όταν δουλεύετε στο αυτοκίνητο με το φίλτρο αέρα βγαλμένο.

Για να βγάλτε το φίλτρο, απελευθερώστε τις ασφάλειες και τραβήξτε την μονάδα προς τα επάνω.

Το φίλτρο υγρού χάρτου δεν μπορεί να καθαριστεί και να χρησιμοποιηθεί ξανά.

ΛΕΠΙΔΕΣ ΥΑΛΟΚΑΘΑΡΙΣΤΗΡΩΝ

Το φίλτρο ξηρού χάρτου μπορεί να καθαριστεί και να ξαναχρησιμοποιηθεί.

Αντικαταστήστε το φίλτρο αέρα σύμφωνα με το πρόγραμμα συντήρησης που σας δίνεται στο ξεχωριστό Βιβλίο Συντήρησης.

ΛΕΠΙΔΕΣ ΥΑΛΟΚΑΘΑΡΙΣΤΗΡΩΝ ΜΠΡΟΣΤΙΝΟΥ ΠΑΡΜΠΡΙΖ

Καθάρισμα

Εάν το παρμπρίζ σας δεν είναι καθαρό μετά την χρήση του πλυστικού ή η λεπίδα του υαλοκαθαριστήρα κάνει θόρυβο όταν λειτουργεί, μπορεί να υπάρχει κερί ή άλλο υλικό στο λάστιχο του υαλοκαθαριστήρα ή το παρμπρίζ.

Καθαρίστε το εξωτερικό μέρος του παρμπρίζ με ένα διάλυμα απορρυπαντικού ή με μαλακό απολυμαντικό. Το παρμπρίζ είναι καθαρό όταν δεν σχηματίζονται μικρές φυσαλίδες καθώς το ξεβγάζετε με νερό.

Καθαρίστε τις λεπίδες χρησιμοποιώντας ένα πανί βουτηγμένο σε διάλυμα νερού ή καθαριστικού με βάση το αλκοόλ. Εάν το παρμπρίζ σας εξακολουθεί να μην καθαρίζει καλά και μετά τον καθαρισμό των λεπίδων, τότε πρέπει να τις αντικαταστήσετε.

Εάν κερώσετε το καπό του αυτοκινήτου, προσέξτε να μην μπει κερί στα στόμια των ψεκαστήρων νερού. Μπορεί να προκληθεί κακή λειτουργία του πλυστικού. Εάν τα μπεκ βουλώσουν αποτανθείτε σε εξουσιοδοτημένο συνεργείο Nissan ή εξειδικευμένο συνεργείο.

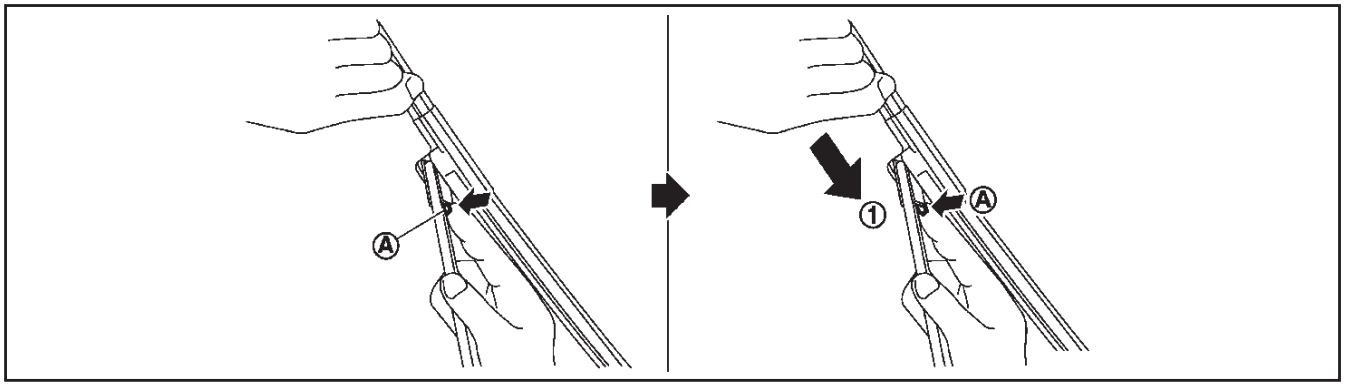

Αντικατάσταση

1. Τραβήξτε επάνω το μπράτσο του υαλοκαθαριστήρα, μακριά από το παρμπρίζ.
2. Πιέστε και κρατήστε την ασφάλεια (A) και μετά κινήστε την λεπίδα προς τα κάτω (1) για να την βγάλετε.
3. Βγάλτε την λεπίδα.
4. Τοποθετήστε την καινούργια λεπίδα στο μπράτσο έως ότου ασφαλίσει στην θέση του.

ΠΡΟΣΟΧΗ

- **Μετά την αντικατάσταση, επαναφέρετε την λεπίδα του υαλοκαθαριστήρα στην θέση της. Σε διαφορετική περίπτωση, το μπράτσο του υαλοκαθαριστήρα μπορεί να πάθει ζημιά ή να γρατζουνίσει την βαμμένη επιφάνεια του καπό όταν ανοίξετε το καπό.**
- **Οι φθαρμένες λεπίδες υαλοκαθαριστήρα μπορεί να κάνουν ζημιά στο παρμπρίζ και να εμποδίζουν την ορατότητα του οδηγού.**

ΑΝΤΙΚΑΤΑΣΤΑΣΗ ΛΕΠΙΔΑΣ ΥΑΛΟΚΑΘΑΡΙΣΤΗΡΑ ΠΙΣΩ ΠΑΡΜΠΡΙΖ

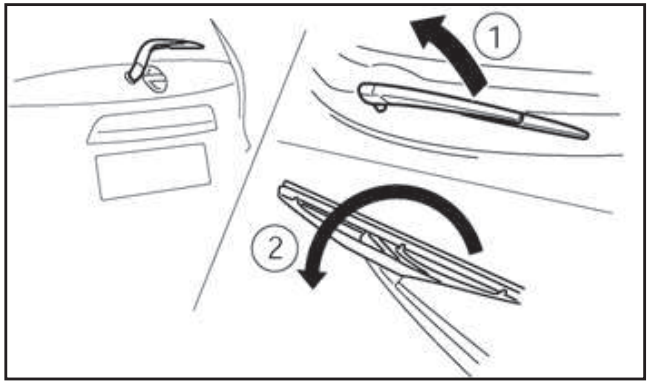

1. Σηκώστε το μπράτσο του υαλοκαθαριστήρα.
2. Κρατώντας το μπράτσο, περιστρέψτε προσεκτικά την λεπίδα του καθαριστήρα προς τα αριστερά, έως ότου απασφαλίσει.
3. Τοποθετήστε την νέα λεπίδα υαλοκαθαριστήρα στον μπράτσο και στρίψτε το να πάει στην θέση του.
4. Επαναφέρετε το μπράτσο του καθαριστήρα στην αρχική του θέση.

ΥΓΡΟ ΠΛΥΣΤΙΚΟΥ ΠΑΡΜΠΡΙΖ

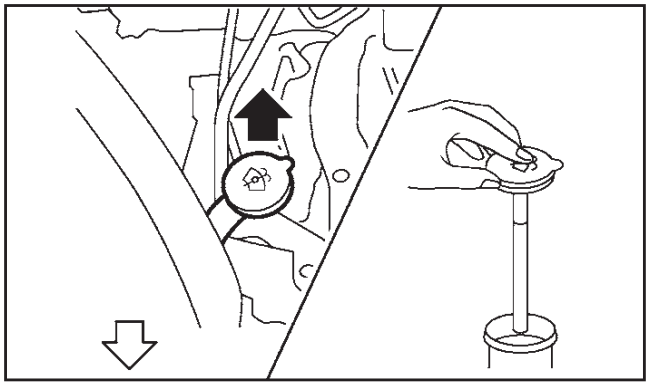

ΠΡΟΕΙΔΟΠΟΙΗΣΗ

Το αντιψυκτικό του πλυστικού του παρμπρίζ είναι δηλητηριώδης. Για τον λόγο αυτό θα πρέπει να φυλάσσεται προσεκτικά σε ειδικά δοχεία με ετικέτα, μακριά από τα παιδιά.

Για να ελέγξετε την στάθμη του υγρού, χρησιμοποιήστε το δάχτυλό σας για να ταπώσετε την κεντρική τρύπα της μονάδας της τάπας / σωλήνα και μετά βγάλτε το από το ρεζερβουάρ.

Εάν δεν υπάρχει υγρό στον σωλήνα, τότε θα πρέπει να προσθέσετε.

Για καλύτερο καθάρισμα προσθέστε διάλυμα απορρυπαντικού στο νερό. Τον χειμώνα προσθέστε ειδικό αντιψυκτικό για πλυστικό παρμπρίζ. Για την αναλογία του μείγματος, ακολουθήστε τις οδηγίες του κατασκευαστή του αντιψυκτικού.

ΠΡΟΣΟΧΗ

- **Μην αντικαθιστάτε το αντιψυκτικό του κινητήρα με διάλυμα πλυστικού παρμπρίζ. Αυτό μπορεί να έχει σαν αποτέλεσμα ζημιά στο χρώμα.**
- **Να χρησιμοποιείτε πάντα το υγρό πλυστικού παρμπρίζ που συνιστάται από τη Nissan.**

Προειδοποιητικά σύμβολα μπαταρίας			⚠ ΠΡΟΕΙΔΟΠΟΙΗΣΗ
1		Όχι κάπνισμα Όχι γυμνές φλόγες Όχι σπινθήρες	Ποτέ μην καπνίζετε γύρω από την μπαταρία. Ποτέ μην εκθέτετε την μπαταρία σε γυμνές φλόγες ή ηλεκτρικούς σπινθήρες.
2		Καλύψτε τα μάτια σας	Χειριστείτε την μπαταρία με προσοχή. Να φοράτε πάντα προστατευτικά γυαλιά για τα μάτια σας για την περίπτωση έκρηξης ή οξέως μπαταρίας.
3		Μακριά από παιδιά	Ποτέ μην αφήνετε παιδιά να πιάνουν την μπαταρία. Κρατήστε την μπαταρία μακριά από τα παιδιά.
4		Οξύ μπαταρίας	Μην αφήνετε το υγρό της μπαταρίας να έλθει σε επαφή με το δέρμα, τα μάτια, τα υφάσματα ή βαμμένες επιφάνειες. Μόλις πιάσετε την μπαταρία ή το κάλυμμά της, πλύνετε αμέσως προσεκτικά τα χέρια σας. Εάν το υγρό της μπαταρίας μπει στα μάτια σας, το δέρμα σας ή τα ρούχα σας, πλύνετε με άφθονο νερό αμέσως για τουλάχιστον 15 λεπτά και αναζητήστε ιατρική βοήθεια. Το υγρό της μπαταρίας είναι οξύ. Εάν το υγρό της μπαταρίας μπει στα μάτια σας ή στο δέρμα σας μπορεί να προκαλέσει απώλεια όρασης ή εγκαύματα.
5		Δείτε τις οδηγίες λειτουργίας	Πριν πιάσετε την μπαταρία, διαβάστε αυτή την οδηγία προσεκτικά για να βεβαιωθείτε για τον σωστό και ασφαλή χειρισμό.
6		Εκρηκτικό αέριο	Το αέριο Υδρογόνο το οποίο παράγεται από το υγρό της μπαταρίας είναι εκρηκτικό.

ΜΠΑΤΑΡΙΑ ΤΟΥ ΑΥΤΟΚΙΝΗΤΟΥ

⚠ **ΠΡΟΕΙΔΟΠΟΙΗΣΗ**

Μην βάζετε σε λειτουργία το αυτοκίνητο εάν η στάθμη των υγρών της μπαταρίας είναι χαμηλή. Η χαμηλή στάθμη των υγρών της μπαταρίας μπορεί να προκαλέσει μεγαλύτερο φορτίο στην μπαταρία που μπορεί να οδηγήσει σε αύξηση της θερμοκρασία της, μείωση της διάρκειάς της και σε μερικές περιπτώσεις να οδηγήσει σε έκρηξη.

Μπαταρία (Τύπος Α)

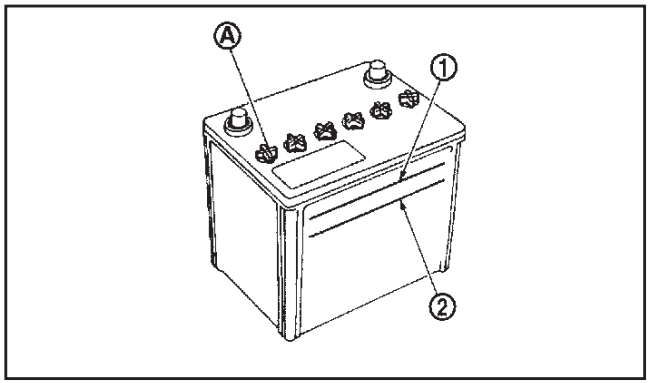

Ελέγξτε την στάθμη του υγρού σε κάθε κελί. Η στάθμη του υγρού θα πρέπει να είναι ανάμεσα στις γραμμές τις μέγιστης στάθμης (1) και τις ελάχιστης στάθμης (2).

Εάν είναι απαραίτητο να προσθέσετε υγρό, προσθέστε μόνο απιονισμένο / απεσταγμένο νερό για να φέρετε την στάθμη στην ένδειξη σε κάθε κελί. **Μην γεμίζετε παραπάνω.**

1. Βγάλτε τις τάπες των κελιών (A) με κατάλληλο εργαλείο.

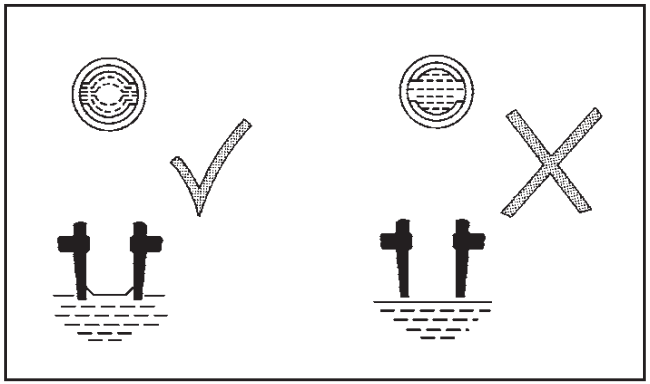

2. Προσθέστε απιονισμένο / απεσταγμένο νερό έως την γραμμή μέγιστης στάθμης (1).

   Εάν το πλαϊνό μέρος της μπαταρίας δεν είναι καθαρό, ελέγξτε την στάθμη του ηλεκτρολύτη κοιτάζοντας κατευθείαν πάνω από το κελί, όπως φαίνεται στην εικόνα.

3. Σφίξτε τις τάπες των κελιών.

ΠΡΟΣΟΧΗ

Μην γεμίζετε πολύ τα κελιά της μπαταρίας. Ο υπερβολικός ηλεκτρολύτης μπορεί να χυθεί έξω από την μπαταρία κατά την φόρτιση και να προκαλέσει ζημιά στο χρώμα.

- Τα αυτοκίνητα που λειτουργούν σε υψηλές θερμοκρασίες ή κάτω από δύσκολες συνθήκες απαιτούν συχνούς ελέγχους της στάθμης του υγρού της μπαταρίας.
- Κρατήστε την επιφάνεια της μπαταρίας καθαρή και στεγνή. Καθαρίστε την μπαταρία με ένα διάλυμα μαγειρικής σόδας και νερού.
- Βεβαιωθείτε ότι οι συνδέσεις των πόλων είναι καθαρές και καλά στερεωμένες.
- Εάν το αυτοκίνητο δεν θα χρησιμοποιηθεί για περισσότερες από 30 ημέρες, αποσυνδέστε τον αρνητικό (-) πόλο του καλωδίου της μπαταρίας για να αποφύγετε το άδειασμα της μπαταρίας.

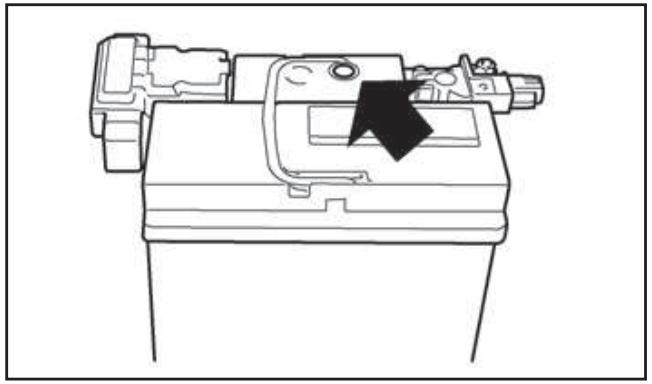

Μπαταρία χωρίς συντήρηση (Τύπος B)

Για μπαταρία χωρίς συντήρηση, δεν απαιτείται έλεγχος της στάθμης των υγρών. Ωστόσο, η Nissan συνιστά να ελέγχετε κατά περιόδους οπτικά την κατάσταση του πράσινου δείκτη. Εάν δεν είναι ορατός, αντικαταστήστε την μπαταρία το συντομότερο δυνατό.

Ξεκίνημα με βοηθητική μπαταρία

Εάν είναι απαραίτητο το ξεκίνημα με βοηθητική μπαταρία, δείτε το «Ξεκίνημα με βοηθητική μπαταρία» στο κεφάλαιο «6. Σε περίπτωση ανάγκης». Εάν το αυτοκίνητο δεν ξεκινά με βοηθητική μπαταρία ή η μπαταρία δεν φορτίζει, η μπαταρία μπορεί να χρειάζεται αντικατάσταση. Αποτανθείτε σε εξουσιοδοτημένο συνεργείο Nissan για την αντικατάσταση της μπαταρίας.

ΜΠΑΤΑΡΙΑ ΕΞΥΠΝΟΥ ΚΛΕΙΔΙΟΥ

Αντικατάσταση μπαταρίας

ΠΡΟΣΟΧΗ

- **Προσέχετε μην καταπιεί κάποιο παιδί την μπαταρία ή τα αφαιρούμενα μέρη.**
- **Μία λάθος πεταμένη μπαταρία μπορεί να βλάψει το περιβάλλον. Επιβεβαιώνετε πάντα τους τοπικούς κανονισμούς για την απόρριψη της μπαταρίας.**
- **Όταν αλλάζετε μπαταρίες, μην αφήνετε σκόνη ή λάδι να μπαίνουν μέσα στα εξαρτήματα.**
- **Υπάρχει κίνδυνος έκρηξης εάν η μπαταρία λιθίου δεν έχει τοποθετηθεί σωστά. Αντικαθιστάται μόνο με τον ίδιο ή ισάξιο τύπο.**

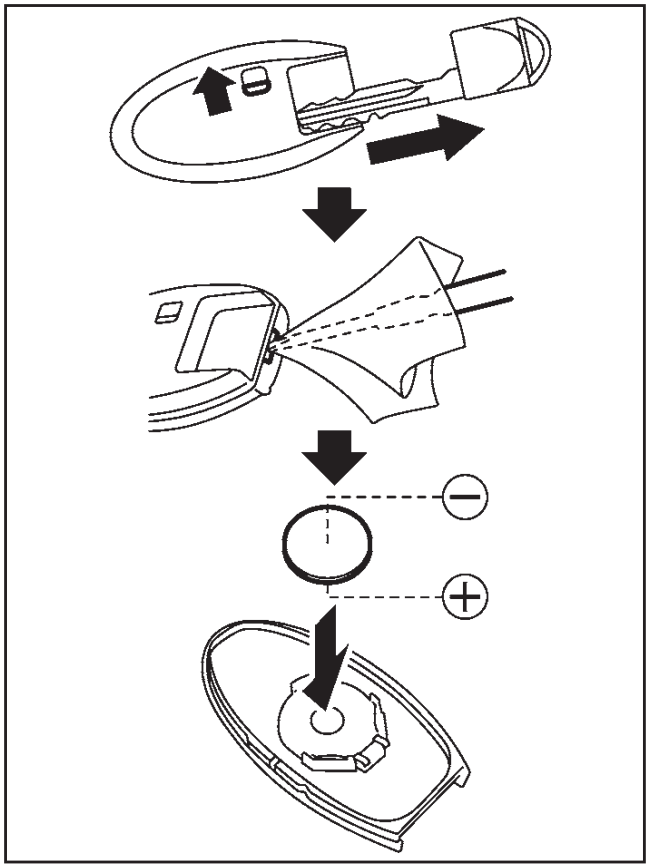

Για να αντικαταστήσετε την μπαταρία:

1. Απελευθερώστε το κουμπί ασφάλισης στο πίσω μέρος του Έξυπνου Κλειδιού και βγάλτε το μηχανικό κλειδί.
2. Βάλτε ένα μικρό κατσαβίδι στην εγκοπή στην γωνία (B) και γυρίστε το για να ξεχωρίσετε το πάνω από το κάτω μέρος. Χρησιμοποιήστε ένα πανί για να προστατεύσετε την θήκη.
3. Αντικαταστήστε την μπαταρία με καινούργια.
   - Συνιστώμενη μπαταρία: CR2025 ή ισάξια
   - Μην ακουμπάτε το εσωτερικό κύκλωμα και τους ηλεκτρικούς πόλους καθώς μπορεί να προκληθεί δυσλειτουργία.
   - Βεβαιωθείτε ότι η πλευρά (+) βλέπει το κάτω μέρος της θήκης.

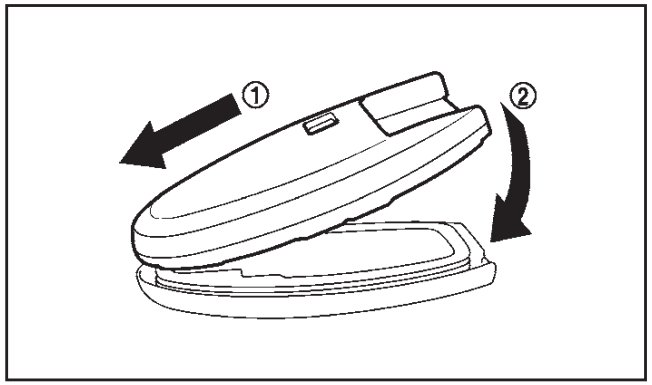

4. Ευθυγραμμίστε τις εγκοπές του επάνω και του κάτω μέρους και πιέστε τα μαζί για να κλείσουν καλά.
5. Πατήστε τα κουμπιά για να δείτε αν λειτουργούν.

Εάν χρειάζεστε βοήθεια με την αντικατάσταση, αποτανθείτε σε εξουσιοδοτημένο συνεργείο Nissan ή εξειδικευμένο συνεργείο.

ΧΩΡΟΣ ΚΙΝΗΤΗΡΑ

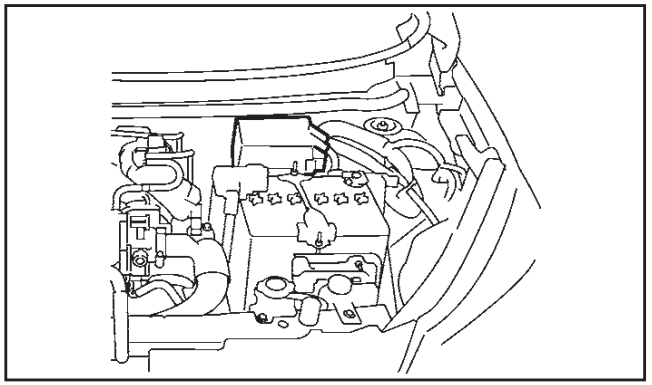

Για τον έλεγχο και / ή την αντικατάσταση, αποτανθείτε σε εξουσιοδοτημένο συνεργείο Nissan ή εξειδικευμένο συνεργείο.

Ασφαλειοκαλώδια

Εάν οποιοσδήποτε ηλεκτρικός εξοπλισμός δεν λειτουργεί και οι ασφάλειες είναι σε καλή κατάσταση, ελέγξτε τα ασφαλειοκαλώδια. Εάν οποιοδήποτε από αυτά τα ασφαλειοκαλώδια είναι λιωμένο, αντικαταστήστε το μόνο με γνήσιο ανταλλακτικό Nissan.

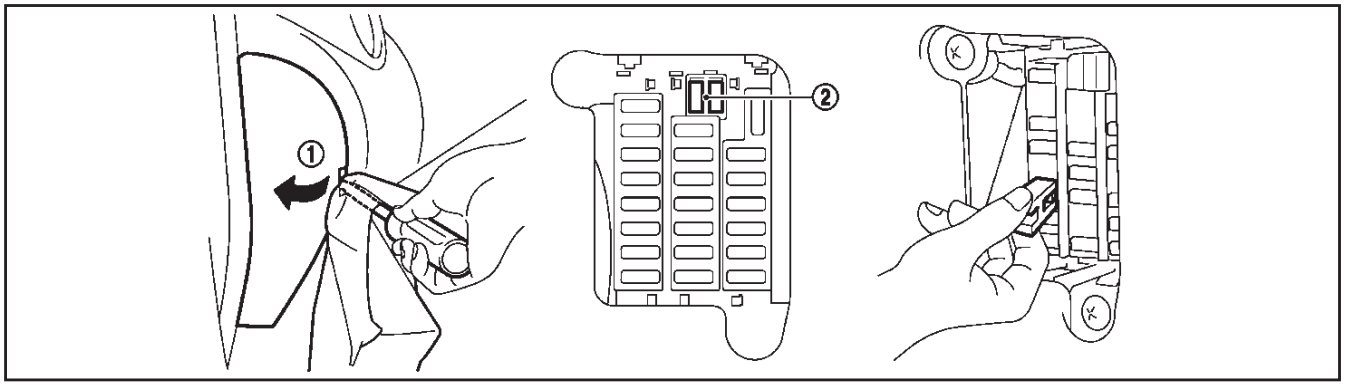

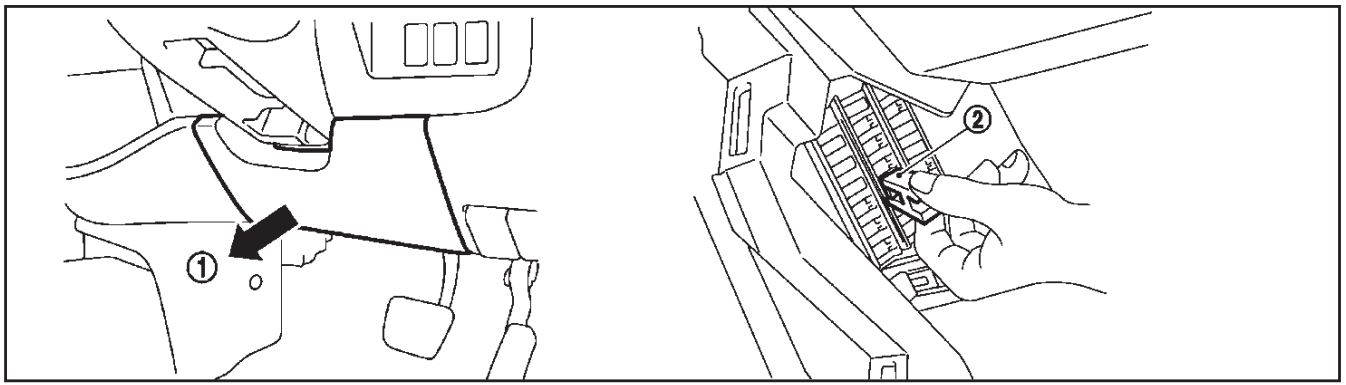

ΧΩΡΟΣ ΕΠΙΒΑΤΩΝ

ΠΡΟΣΟΧΗ

Ποτέ μην χρησιμοποιείτε ασφάλεια περισσοτέρων αμπέρ από αυτά που αναφέρονται στο κάλυμμα της ασφαλειοθήκης. Μπορεί να πάθει ζημιά το ηλεκτρικό σύστημα ή να προκληθεί φωτιά.

Εάν κάποιο ηλεκτρικό εξάρτημα δεν λειτουργεί, ελέγξτε για καμένη ασφάλεια.

1. Βεβαιωθείτε ότι ο διακόπτης του κινητήρα είναι στην θέση OFF.
2. Βεβαιωθείτε ότι ο διακόπτης των προβολέων είναι στην θέση OFF.
3. Βγάλτε το κάλυμμα της ασφαλειοθήκης (1) με κατάλληλο εργαλείο.
4. Εντοπίστε την ασφάλεια που χρειάζεται αντικατάσταση.
5. Βγάλτε την ασφάλεια με τον εξωλκέα (2).

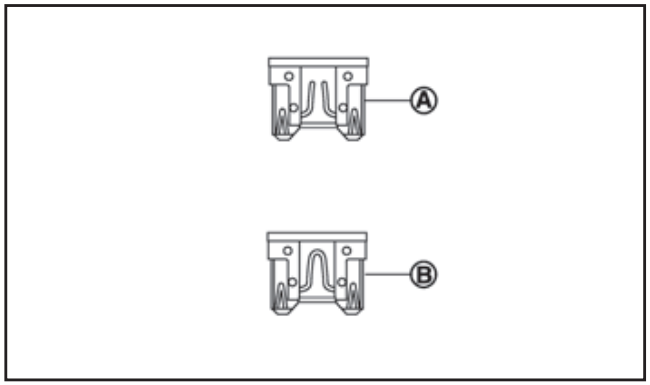

6. Εάν η ασφάλεια είναι καμένη (A), αντικαταστήστε την με καινούργια (B).

Εάν καεί και η καινούργια ασφάλεια, ζητήστε από εξουσιοδοτημένο συνεργείο Nissan ή εξειδικευμένο συνεργείο να ελέγξει και εάν χρειάζεται να επισκευάσει το ηλεκτρικό σύστημα.

Διακόπτης παρατεταμένης αποθήκευσης
(όπου υπάρχει)

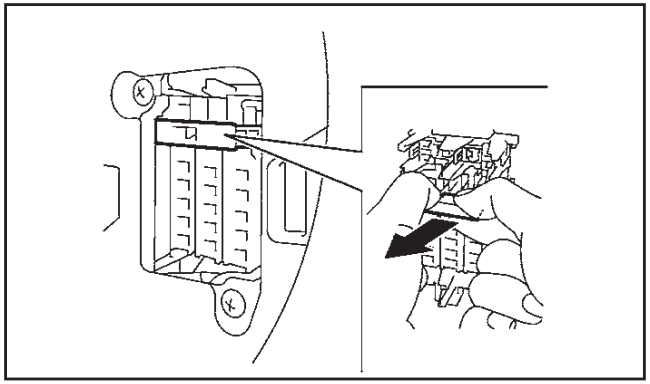

Εάν οποιοσδήποτε ηλεκτρικό εξοπλισμός δεν λειτουργεί, αφαιρέστε τον διακόπτη παρατεταμένης αποθήκευσης και ελέγξτε για ανοικτή ασφάλεια.

ΣΗΜΕΙΩΣΗ

Ο διακόπτης παρατεταμένης αποθήκευσης χρησιμοποιείται για αποθήκευση για μεγάλο χρονικό διάστημα. Εάν ο διακόπτης παρατεταμένης αποθήκευσης είναι σπασμένος, δεν είναι απαραίτητο να τον αντικαταστήσετε. Βγάλτε την ασφάλεια από τον διακόπτη και μετά αντικαταστήστε μόνο την ασφάλεια στην ασφαλειοθήκη.

Πώς να βγάλετε τον διακόπτη παρατεταμένης αποθήκευσης:

1. Για να βγάλετε τον διακόπτη παρατεταμένης αποθήκευσης, βεβαιωθείτε ότι ο διακόπτης της μίζας είναι στην θέση OFF ή LOCK.
2. Βεβαιωθείτε ότι ο διακόπτης των προβολέων είναι στην θέση OFF.
3. Βγάλτε το κάλυμμα της ασφαλειοθήκης.
4. Πιάστε τον διακόπτη και τραβήξτε τον στην κατεύθυνση που δείχνει η εικόνα.

ΠΡΟΒΟΛΕΙΣ

Όταν βρέχει ή πλένετε το αυτοκίνητο μπορεί να εμφανιστεί προσωρινά ομίχλη στο εσωτερικό των κρυστάλλων του προβολέα. Η διαφορά θερμοκρασίας ανάμεσα στο εσωτερικό και το εξωτερικό των φακών προκαλεί την ομίχλη. Αυτό δεν είναι δυσλειτουργία. Εάν βλέπετε μεγάλες σταγόνες νερού να συγκεντρώνονται μέσα στους φακούς, αποτανθείτε στο εξουσιοδοτημένο συνεργείο Nissan.

Αντικατάσταση της λάμπας αλογόνου του προβολέα

Ο προβολέας είναι τύπου ημιστεγανού φανού που χρησιμοποιεί λάμπα αλογόνου η οποία αντικαθίσταται. Η λάμπα μπορεί να αλλαχθεί από το εσωτερικό του χώρου του κινητήρα χωρίς να χρειάζεται να βγει ο προβολέας.

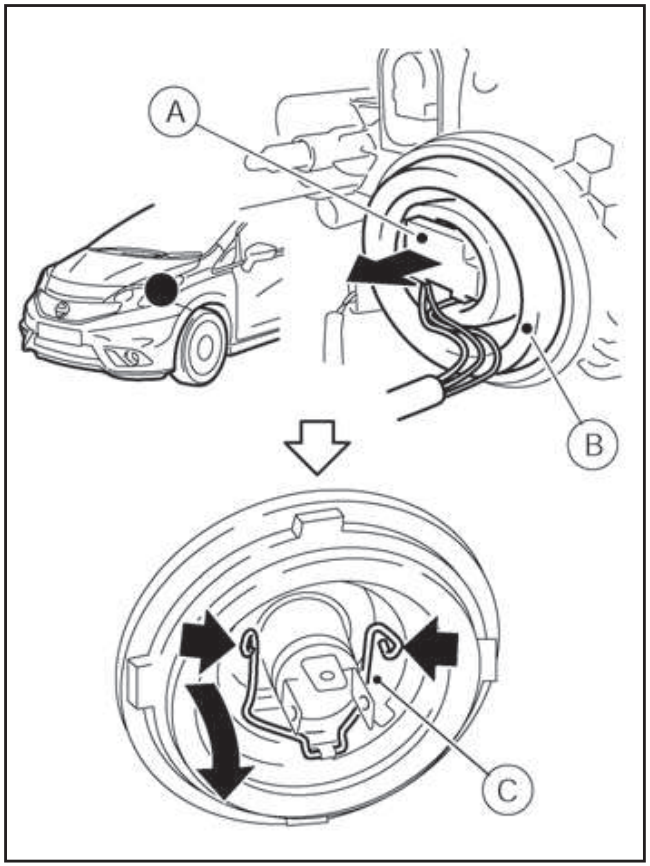

1. Αποσυνδέστε τον αρνητικό πόλο της μπαταρίας.
2. Βγάλτε το φις της λάμπας (A) από το πίσω μέρος της λάμπας.
3. Τραβήξτε το λαστιχένιο κάλυμμα (B).
4. Πιέστε και γυρίστε το κλιπ συγκράτησης (C) για να χαλαρώσει.
5. Βγάλτε την λάμπα. Μην κουνάτε ή περιστρέφετε την λάμπα όταν την βγάζετε.
6. Τοποθετήστε την καινούργια λάμπα, ακολουθώντας την αντίστροφη διαδικασία.

Μετά την αντικατάσταση της λάμπας δεν είναι απαραίτητο να κάνετε ρύθμιση των φώτων. Εάν χρειαστεί να γίνει, αποτανθείτε στο εξουσιοδοτημένο συνεργείο NISSAN.

ΠΡΟΣΟΧΗ

- **Η λάμπα αλογόνου περιέχει αέριο αλογόνου σε υψηλή πίεση. Η λάμπα μπορεί να σπάσει εάν πέσει κάτω ή το γυαλί της γρατσουνιστεί.**
- **Όταν πιάνετε την λάμπα, μην αγγίζετε το γυάλινο μέρος της.**
- **Χρησιμοποιείστε λάμπα των ίδιων προδιαγραφών και WATT με αυτήν που υπήρχε στο αυτοκίνητο:**

  Λάμπα μεγάλης σκάλας: 60W (H4)
  Λάμπα μεσαίας σκάλας: 55W (H4)
- **Μην αφήνετε την λάμπα έξω από τον προβολέα για πολύ καιρό γιατί η σκόνη, η υγρασία και ο καπνός μπορεί να μπουν στο εσωτερικό του προβολέα και να επηρεάσουν την απόδοση του φωτισμού του.**

ΕΞΩΤΕΡΙΚΑ ΦΩΤΑ

Είδος	Τύπος	Watt
Προβολέας	H4	60/55
(Μεσαία ή μεγάλη σκάλα)		
Μπροστινό φλας	PY21W	21
Πλευρικό φως πορείας	WY5W	5
Εμπρός φως ομίχλης*, *1	H8	35
Σύστημα φωτισμού ημέρας*,*1		13
Πλευρικό φλας (Τύπος A)	W5W	5
Πλευρικό φλας (Τύπος B)*, *1	LED	-
Συνδυασμός πίσω φώτων		
Φλας	P21W	21
Στοπ*	LED	-
Πορείας	W5W	5
Όπισθεν	P21W	21
Φως ομίχλης*1	P21W	21
Τρίτο φως στοπ*	LED	-
Φως πινακίδας κυκλοφορίας	W5W	5

*: Εάν απαιτείτε αντικατάσταση, αποτανθείτε σε εξουσιοδοτημένο συνεργείο Nissan ή εξειδικευμένο συνεργείο

*:1 Όπου υπάρχει

ΕΣΩΤΕΡΙΚΑ ΦΩΤΑ

Είδος	Τύπος	Watt
Φως χάρτη	W5W	5
Φως χώρου επιβατών	W5W	5

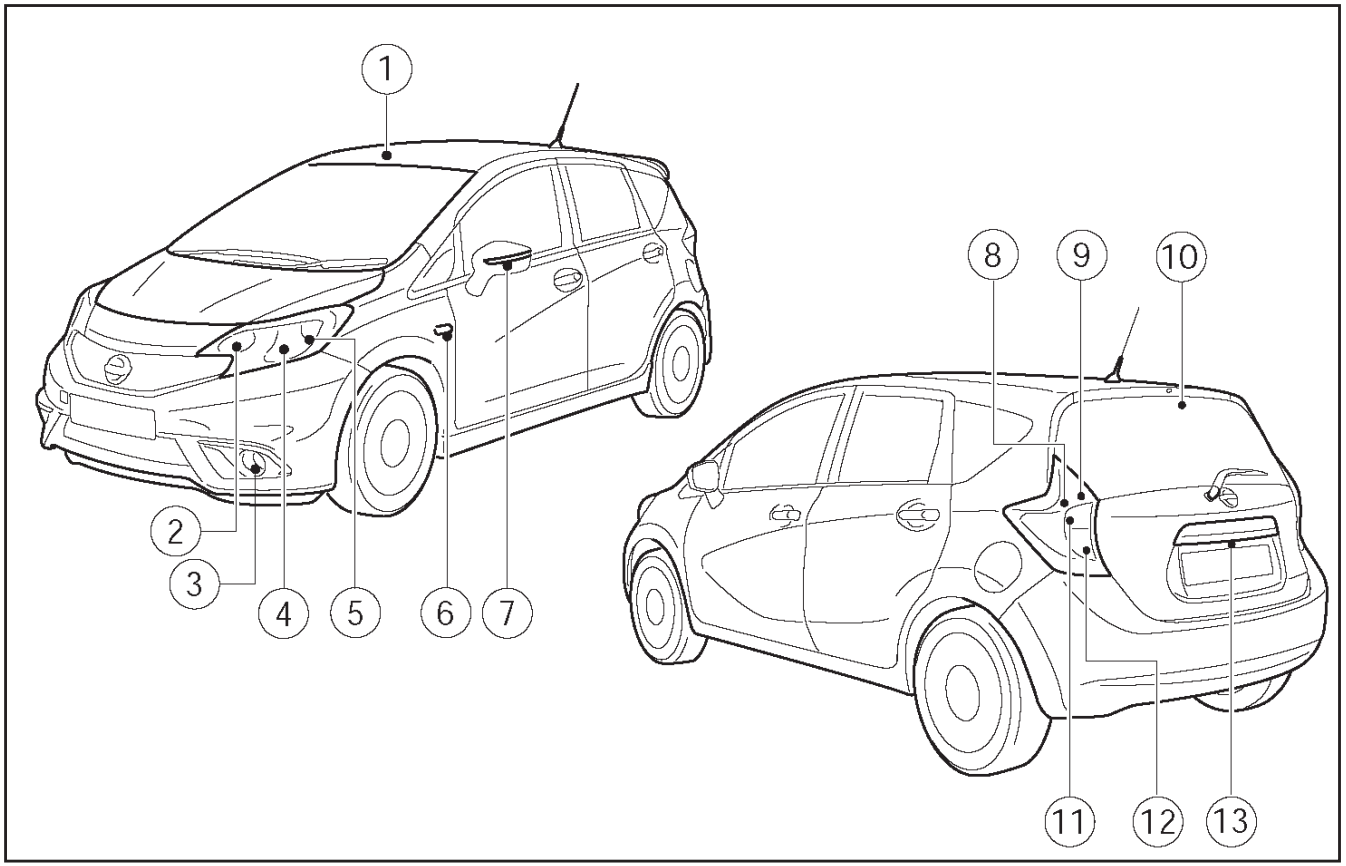

ΘΕΣΕΙΣ ΦΩΤΩΝ

1. Εσωτερικό φως
2. Μπροστινό πλευρικό φλας
3. Μπροστινό φως ομίχλης** / Φως ημέρας**
4. Προβολέας
5. Εμπρός πλευρικό φως πορείας
6. Πλευρικό φλας (τύπος A)**
7. Πλευρικό φλας (τύπος B)**
8. Πίσω φως πορείας
9. Φως στοπ
10. Τρίτο φως στοπ
11. Πίσω φλας
12. Φως όπισθεν ή φως ομίχλης*
13. Φως πινακίδας κυκλοφορίας

*: στην αριστερή ή δεξιά πλευρά του συνδυασμού πίσω φώτων, ανάλογα με το μοντέλο

**: όπου υπάρχει

Διαδικασίες αντικατάστασης

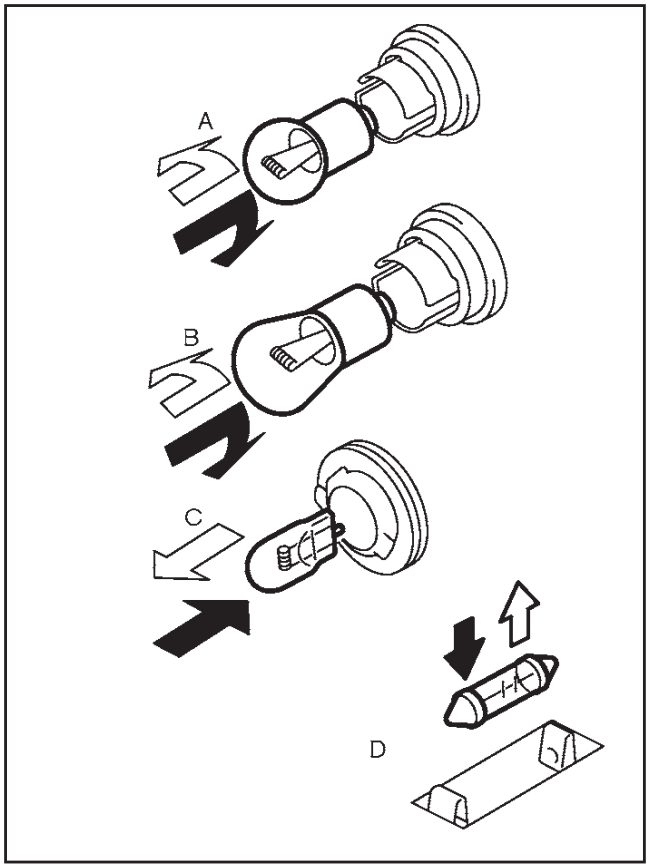

⇨ : ΒΓΑΛΤΕ

➡ : ΤΟΠΟΘΕΤΗΣΤΕ

Όλες οι άλλες λάμπες είναι τύπου A, B, C ή D. Όταν αντικαθιστάτε κάποια λάμπα, πρέπει πρώτα να αφαιρείτε τον φακό και/ή το κάλυμμα.

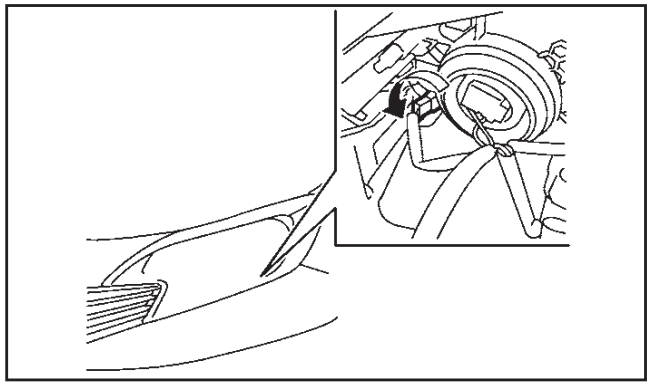

Εμπρός πλευρικό φως πορείας

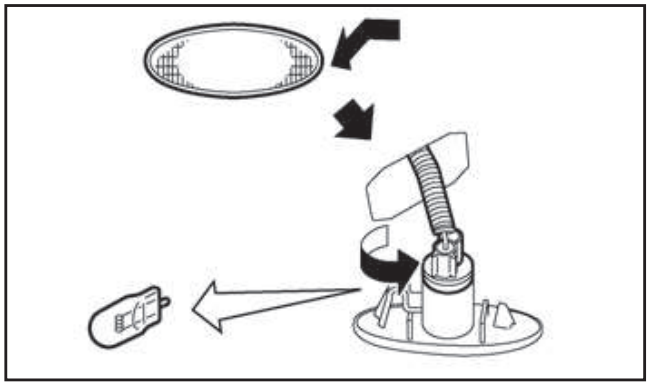

Πλευρικό φλας

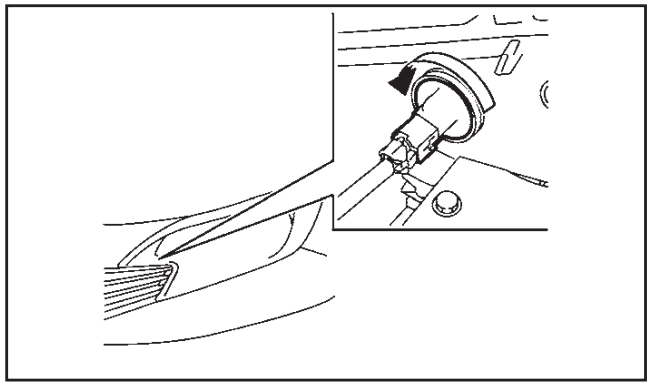

Μπροστινό φλας

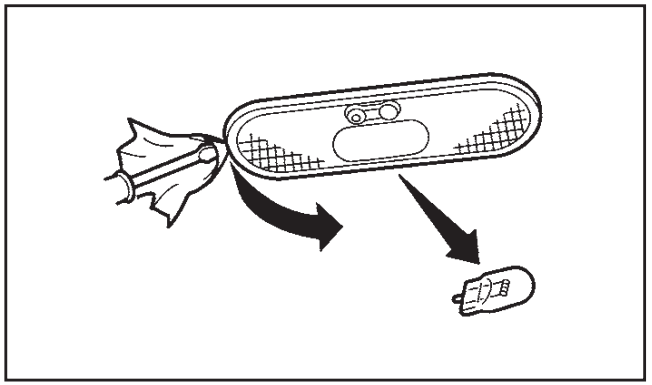

Εσωτερικό φως

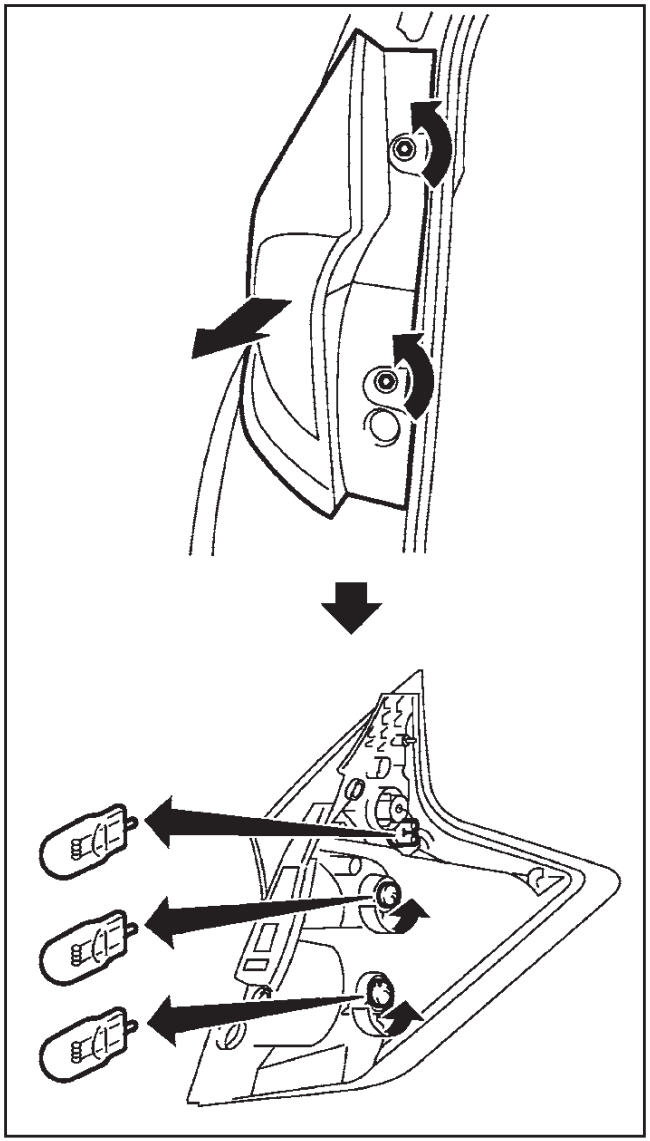

Συνδυασμός πίσω φώτων

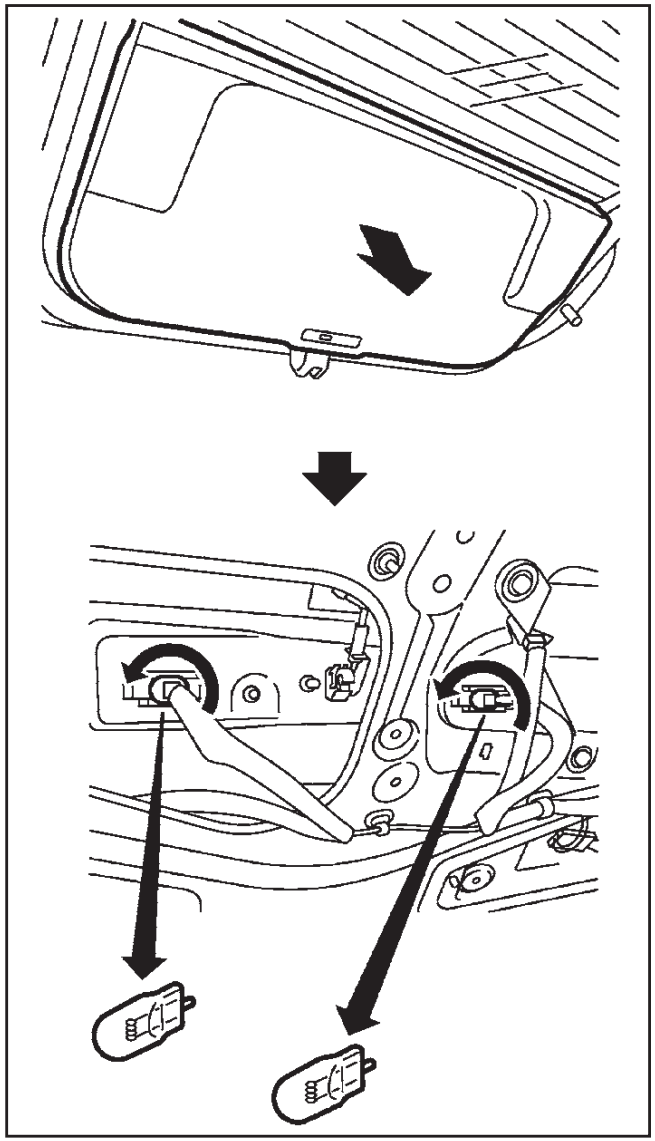

Φως πινακίδας αριθμού κυκλοφορίας

8-29

Εάν έχετε κάποιο σκασμένο λάστιχο, δείτε το κεφάλαιο «6. Σε περίπτωση ανάγκης».

ΠΙΕΣΗ ΑΕΡΑ ΕΛΑΣΤΙΚΩΝ

Ελέγχετε κατά περιόδους την πίεση όλων των ελαστικών συμπεριλαμβανομένης της ρεζέρβας. Η λάθος πίεση των ελαστικών μπορεί να επηρεάσει την διάρκεια ζωής τους και το κράτημα του αυτοκινήτου. Ο έλεγχος της πίεσης των ελαστικών θα πρέπει να γίνεται όταν αυτά είναι ΚΡΥΑ (COLD). Τα λάστιχα θεωρούνται ΚΡΥΑ όταν το αυτοκίνητο έχει μείνει παρκαρισμένο για τρεις ή περισσότερες ώρες, ή έχει διανύσει λιγότερο από 1,6 χιλιόμετρο. Η σωστή πίεση των ΚΡΥΩΝ ελαστικών αναγράφεται στο πινακιδάκι των ελαστικών. (Για την θέση που έχει το πινακιδάκι των ελαστικών δείτε το «Πληροφορίες του αυτοκινήτου» στο κεφάλαιο «9. Τεχνικές πληροφορίες»).

Η ανεπαρκής πίεση αέρα μπορεί να οδηγήσει σε υπερθέρμανση των ελαστικών και σαν επακόλουθο σε εσωτερική ζημιά σε αυτά. Σε υψηλές ταχύτητες αυτό μπορεί να έχει σαν αποτέλεσμα την αποκόλληση του πέλματος καθώς ακόμη και σκάσιμο του ελαστικού.

ΤΥΠΟΙ ΕΛΑΣΤΙΚΩΝ

ΠΡΟΣΟΧΗ

Όταν αλλάζετε ή αντικαθιστάτε τα ελαστικά, βεβαιωθείτε ότι και τα τέσσερα ελαστικά είναι του ίδιου τύπου (π.χ. καλοκαιρινά, χιονιού κλπ.) και δομής. Για περισσότερες πληροφορίες σχετικά με τον τύπο, το μέγεθος, τον

δείκτη ταχύτητας και την διαθεσιμότητα των ελαστικών, αποτανθείτε στο εξουσιοδοτημένο συνεργείο Nissan.

Τα νέα ελαστικά μπορεί να έχουν χαμηλότερο δείκτη ταχύτητας από ότι αυτά που τοποθετεί το εργοστάσιο και μπορεί να μην ταιριάζουν με την οριακή μέγιστη ταχύτητα του αυτοκινήτου. Ποτέ μην υπερβαίνετε την μέγιστη ταχύτητα του ελαστικού.

Ελαστικά όλων των εποχών

Η Nissan τοποθετεί ελαστικά αυτού του τύπου για μερικά από τα μοντέλα της για να έχουν καλή απόδοση όλο τον χρόνο, συμπεριλαμβανομένης της οδήγησης σε δρόμους με χιόνι ή πάγο. Τα λάστιχα αυτά μπορούν να αναγνωριστούν από το μαρκάρισμα στα πλευρά τους «ALL SEASON» ή «M&S». Τα ελαστικά χιονιού όμως έχουν καλύτερο κράτημα σε χιονισμένο δρόμο από ότι τα λάστιχα όλων των εποχών και μπορεί να είναι πιο κατάλληλα σε ορισμένες περιοχές.

Καλοκαιρινά ελαστικά

Η Nissan τοποθετεί ελαστικά αυτού του τύπου για μερικά από τα μοντέλα της για να έχουν καλή απόδοση σε στεγνούς δρόμους. Η απόδοση των καλοκαιρινών ελαστικών μειώνεται σημαντικά στο χιόνι και τον πάγο. Τα καλοκαιρινά ελαστικά δεν έχουν την ένδειξη κλίμακας πρόσφυσης M&S στα τοιχώματά τους.

Εάν το αυτοκίνητό σας θα λειτουργήσει σε συνθήκες χιονιού ή πάγου, η Nissan συνιστά χρήση ελαστικών χιονιού ή ελαστικών όλων των εποχών και στους τέσσερις τροχούς.

Ελαστικά χιονιού

Εάν απαιτείται η τοποθέτηση ελαστικών χιονιού στο αυτοκίνητό σας, θα πρέπει να διαλέξετε ελαστικά του ίδιου μεγέθους και δείκτη φορτίου όπως αυτά που αρχικά είχε το αυτοκίνητο διαφορετικά μπορεί να επηρεαστεί αρνητικά η οδήγηση και ο χειρισμός του αυτοκινήτου σας.

Σε γενικές γραμμές, τα ελαστικά χιονιού έχουν χαμηλότερο δείκτη ταχύτητας από τα ελαστικά που τοποθετεί το εργοστάσιο και μπορεί να μην ταιριάζουν με την οριακή μέγιστη ταχύτητα του αυτοκινήτου. Ποτέ μην υπερβαίνεται την μέγιστη ταχύτητα των ελαστικών. Εάν τοποθετήσετε ελαστικά χιονιού, θα πρέπει να είναι του ίδιου μεγέθους, μάρκας, κατασκευής και πέλματος και στους τέσσερις τροχούς.

Μπορούν να χρησιμοποιηθούν ελαστικά με καρφιά για οδήγηση σε παγωμένους δρόμους ώστε να έχετε πρόσθετη πρόσφυση όμως, σε μερικές περιοχές απαγορεύεται η χρήση τους. Πριν τοποθετήσετε ελαστικά με καρφιά, ελέγξτε εάν επιτρέπεται η χρήση τους. Η ικανότητα φρεναρίσματος και η πρόσφυση των ελαστικών με καρφιά για πάγο μπορεί να είναι φτωχότερη σε στεγνές ή βρεγμένες επιφάνειες από ότι των υπολοίπων ελαστικών.

ΑΛΥΣΙΔΕΣ ΧΙΟΝΙΟΥ

Η χρήση αλυσίδων απαγορεύεται σε ορισμένες χώρες. Ελέγξτε τους τοπικούς κανονισμούς πριν τις τοποθετήσετε. Όταν τοποθετείτε αλυσίδες ελαστικών, βεβαιωθείτε ότι έχουν το κατάλληλο μέγεθος για τα ελαστικά του αυτοκινήτου σας και έχουν τοποθετηθεί σύμφωνα με τις οδηγίες του κατασκευαστή τους.

Χρησιμοποιήστε ιμάντες για το τέντωμά τους όταν αυτό συνιστάται από τον κατασκευαστή τους για να τοποθετηθούν σφικτά. Τα χαλαρά άκρα των αλυσίδων χιονιού θα πρέπει να ασφαλίζονται ή να αφαιρούνται για να μην προκαλέσουν ζημιά στα φτερά ή το κάτω μέρος του αμαξώματος του αυτοκινήτου. Επίσης, θα πρέπει να οδηγείτε με μειωμένη ταχύτητα διαφορετικά μπορεί να προκληθεί ζημιά στο αυτοκίνητο και να επηρεαστεί ανεπανόρθωτα ο χειρισμός του και η απόδοσή του.

Οι αλυσίδες χιονιού θα πρέπει να τοποθετούνται μόνο στους μπροστινούς τροχούς και όχι στους πίσω τροχούς. Ποτέ μην τοποθετείτε αλυσίδες σε ρεζέρβα προσωρινού τύπου (ΜΟΝΟ ΓΙΑ ΠΡΟΣΩΡΙΝΗ ΧΡΗΣΗ).

Μην οδηγείτε με τις αλυσίδες χιονιού σε άσφαλτο χωρίς χιόνι γιατί θα προκληθεί ζημιά σε διάφορους μηχανισμούς του αυτοκινήτου λόγω της παραπάνω πίεσης.

ΠΕΡΙΣΤΡΟΦΗ ΤΩΝ ΕΛΑΣΤΙΚΩΝ

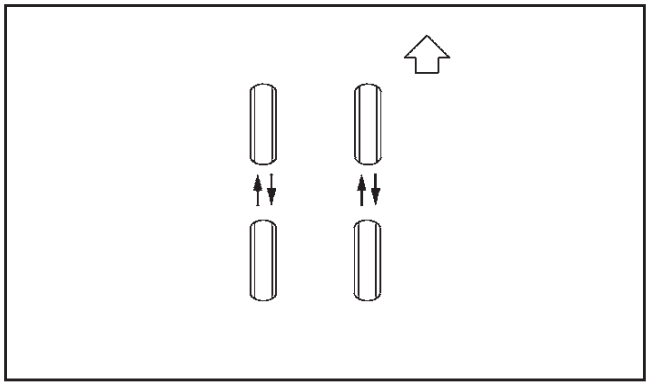

Η NISSAN σας συνιστά να περιστρέφετε τα ελαστικά κάθε 10.000 χιλιόμετρα (6.000 μίλια). Ωστόσο, ο χρόνος για την περιστροφή των ελαστικών μπορεί να ποικίλει σύμφωνα με τις συνήθειές σας για την οδήγηση και τις συνθήκες στην επιφάνεια του δρόμου. Για την αντικατάσταση των ελαστικών δείτε το «Σκασμένο ελαστικό» στο κεφάλαιο «6. Σε περίπτωση ανάγκης».

ΠΡΟΕΙΔΟΠΟΙΗΣΗ

- **Μετά την περιστροφή των ελαστικών, ελέγξτε την πίεσή τους.**
- **Ξανασφίξτε τα μπουλόνια των τροχών όταν το αυτοκίνητο διανύσει 1.000 χιλιόμετρα (ακόμη και στις περιπτώσεις σκασμένου ελαστικού κλπ).**
- **Μην συμπεριλαμβάνετε την προσωρινή ρεζέρβα τύπου T στην περιστροφή των ελαστικών.**
- **Λανθασμένη επιλογή τύπου ελαστικών, λανθασμένη αντικατάσταση, ανεπαρκής φροντίδα και συντήρηση των ελαστικών μπορεί να οδηγήσουν σε σοβαρό ατύχημα και τραυματισμό. Εάν έχετε οποιαδήποτε αμφιβολία, αποτανθείτε στο εξουσιοδοτημένο συνεργείο NISSAN ή στον κατασκευαστή των ελαστικών.**

ΦΘΟΡΑ ΚΑΙ ΖΗΜΙΑ ΕΛΑΣΤΙΚΩΝ

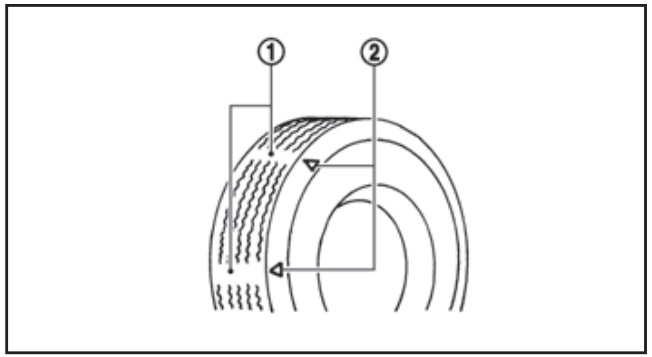

(1) : Δείκτης φθοράς

(2) : Θέση δείκτη φθοράς

Τα λάστιχα θα πρέπει να ελέγχονται περιοδικά για τυχόν φθορές, σκασίματα, εξογκώματα ή διάφορα αντικείμενα που μπορεί να έχουν κολλήσει στα πέλματα. Εάν βρείτε σκασίματα, εξογκώματα ή ρωγμές στο λάστιχο, θα πρέπει να το αντικαταστήσετε αμέσως.

Τα λάστιχά που τοποθετούνται από το εργοστάσιο έχουν ενσωματωμένο δείκτη φθοράς (1). Όταν ο δείκτης φθοράς αρχίσει να είναι ορατός θα πρέπει να αντικατασταθεί το λάστιχο.

Η λάθος συντήρηση της ρεζέρβας μπορεί να οδηγήσει σε σοβαρό τραυματισμό. Εάν είναι απαραίτητο να αντικαταστήσετε την ρεζέρβα, αποτανθείτε σε εξουσιοδοτημένο συνεργείο Nissan.

ΗΛΙΚΙΑ ΕΛΑΣΤΙΚΩΝ

Θα πρέπει να λαμβάνετε υπόψη σας την ηλικία των ελαστικών. Ποτέ μην χρησιμοποιείτε ελαστικό ηλικίας πάνω από έξι χρόνων ανεξάρτητα από το εάν είναι χρησιμοποιημένο ή όχι.

Τα ελαστικά φθείρονται με τον χρόνο όπως φθείρονται και με την χρήση του αυτοκινήτου. Για τον λόγο αυτό θα πρέπει τα ελαστικά σας να ελέγχονται και να ζυγοσταθμίζονται τακτικά από συνεργείο ή, εάν το προτιμάτε, από εξουσιοδοτημένο συνεργείο Nissan.

ΑΝΤΙΚΑΤΑΣΤΑΣΗ ΕΛΑΣΤΙΚΩΝ ΚΑΙ ΤΡΟΧΩΝ

ΠΡΟΕΙΔΟΠΟΙΗΣΗ

Μην χρησιμοποιείτε στραβωμένο λάστιχο, ακόμη και εάν έχει επισκευαστεί, γιατί μπορεί να παρουσιάζει εσωτερικό πρόβλημα και να χαλάσει χωρίς προειδοποίηση.

Όταν αντικαθιστάτε κάποιο ελαστικό, χρησιμοποιείστε πάντοτε ένα άλλο ίδιου μεγέθους και ίδιας ικανότητας φορτίου. Οι συνιστώμενοι τύποι και μεγέθη φαίνονται στο «Τροχοί και ελαστικά» στο κεφάλαιο «9. Τεχνικές πληροφορίες». Η χρήση διαφορετικού τύπου ελαστικών ή η χρήση τεσσάρων διαφορετικών μεταξύ τους

ελαστικών μπορεί να επηρεάσει την οδήγηση, το φρενάρισμα, τον χειρισμό, την απόσταση από το έδαφος, την απόσταση ελαστικού - αμαξώματος, την χρήση των αλυσίδων χιονιού, την ένδειξη του χιλιομετρητή την ρύθμιση των φώτων και το ύψος του προφυλακτήρα. Μερικά από τα παραπάνω μπορεί να οδηγήσουν σε ατύχημα και σοβαρό τραυματισμό.

Εάν για οποιονδήποτε λόγω αλλάξετε τους τροχούς, χρησιμοποιήστε τροχούς που έχουν το ίδιο offset (παράκεντρο). Τροχοί με διαφορετικό offset μπορούν να προκαλέσουν πρόωρη φθορά των ελαστικών, μείωση των χαρακτηριστικών της ικανότητας χειρισμού του αυτοκινήτου ή / και μη συμβατότητα με τα δισκόφρενα / ταμπούρα. Τέτοιου είδους μη συμβατότητα μπορεί να μειώσει την ικανότητα φρεναρίσματος και να προκαλέσει πρόωρη φθορά στα τακάκια / θερμουίτ.

ΖΥΓΟΣΤΑΘΜΙΣΗ ΤΡΟΧΩΝ

Οι αζυγοστάθμιστοι τροχοί μπορεί να επηρεάσουν την συμπεριφορά του αυτοκινήτου και την ζωή των ελαστικών. Ακόμη και έπειτα από κανονική χρήση, οι τροχοί μπορεί να χάσουν το ζύγισμά τους γι'αυτό θα πρέπει να ζυγοσταθμίζονται όποτε χρειάζεται.

ΡΕΖΕΡΒΑ (όπου υπάρχει)

Ρεζέρβα προσωρινού τύπου (Τύπου Τ)

Ακολουθήστε τις παρακάτω προειδοποιήσεις εάν πρέπει να χρησιμοποιήσετε την ρεζέρβα προσωρινού τύπου. Σε διαφορετική περίπτωση το αυτοκίνητό σας μπορεί να πάθει ζημιά ή να εμπλακεί σε ατύχημα.

ΠΡΟΣΟΧΗ

- **Η ρεζέρβα προσωρινού τύπου θα πρέπει να χρησιμοποιείται μόνο σε περίπτωση ανάγκης. Θα πρέπει σε πρώτη ευκαιρία να αντικαθίσταται από στάνταρ ελαστικό.**
- **Να οδηγείτε προσεκτικά όταν έχετε τοποθετήσει την ρεζέρβα προσωρινού τύπου.**
- **Αποφύγετε τις απότομες στροφές και τα απότομα φρεναρίσματα όταν οδηγείτε.**
- **Ελέγχετε περιοδικά την πίεση του αέρα στην ρεζέρβα και διατηρείτε την πάντα στα 420kPa (4.2 bar, 44 psi).**
- **Μην οδηγείτε το αυτοκίνητό σας πιο γρήγορα από 80 χλμ/ώρα.**
- **Μην χρησιμοποιείτε αλυσίδες χιονιού στην ρεζέρβα προσωρινού τύπου. Οι αλυσίδες χιονιού δεν θα ταιριάζουν σωστά στην ρεζέρβα προσωρινού τύπου και μπορεί να προκληθεί ζημιά στο αυτοκίνητο.**
- **Όταν οδηγείτε σε δρόμους καλυμμένους με χιόνι ή πάγο, η ρεζέρβα προσωρινού τύπου θα πρέπει να χρησιμοποιείται στον πίσω τροχό και το κανονικό ελαστικό στους μπροστινούς (κινητήριους) τροχούς. Χρησιμοποιήστε αλυσίδες χιονιού μόνο στους δύο μπροστινούς, κανονικούς, τροχούς.**
- **Η ρεζέρβα προσωρινού τύπου φθείρεται πιο γρήγορα από το κανονικό ελαστικό. Αντικαταστήστε την ρεζέρβα προσωρινού τύπου αμέσως μόλις εμφανιστεί ο δείκτης φθοράς.**
- **Επειδή η ρεζέρβα προσωρινού τύπου είναι μικρότερη από το κανονικό ελαστικό, μειώνεται η απόσταση από το έδαφος. Για να αποφύγετε ζημιά στο αυτοκίνητο, μην οδηγείτε πάνω από εμπόδια. Επίσης μην οδηγείτε το αυτοκίνητο μέσα από αυτόματο πλυστικό αυτοκινήτου καθώς μπορεί να μαγκώσει.**
- **Μην χρησιμοποιείτε την ρεζέρβα προσωρινού τύπου του αυτοκινήτου σας σε άλλα αυτοκίνητα.**
- **Μην χρησιμοποιείτε ταυτόχρονα περισσότερες από μία ρεζέρβες προσωρινού τύπου.**

9 Τεχνικές πληροφορίες

Περιεκτικότητες και συνιστώμενα υγρά / λιπαντικά 9-2
Σύσταση για τα καύσιμα 9-4
Συνιστώμενη ρευστότητα SAE 9-4
Αντιψυκτικό και λιπαντικό του air conditioner 9-4
Κινητήρας 9-5
Τροχοί και λάστιχα 9-6
Διαστάσεις 9-6
Όταν ταξιδεύετε ή μεταφέρετε την ταξινόμηση του αυτοκινήτου σε άλλη χώρα 9-7
Αναγνώριση του αυτοκινήτου 9-7
Πινακιδάκι αναγνώρισης αυτοκινήτου 9-7
Αριθμός πλαισίου του αυτοκινήτου (αριθμός σασί) 9-7
Αριθμός κινητήρα 9-7
Πινακιδάκι ελαστικών 9-8
Πινακιδάκι προδιαγραφών του air conditioner 9-8
Αριθμός έγκρισης ραδιοσυχνοτήτων και πληροφορίες 9-8
Αντικλεπτικό σύστημα NISSAN (NATS), Έξυπνο κλειδί ή τηλεχειριστήριο 9-8
Δέκτης TPMS 9-9
Πομπός TPMS 9-10

ΠΕΡΙΕΚΤΙΚΟΤΗΤΕΣ ΚΑΙ ΣΥΝΙΣΤΩΜΕΝΑ ΥΓΡΑ / ΛΙΠΑΝΤΙΚΑ

Οι ποσότητες που ακολουθούν είναι κατά προσέγγιση. Οι πραγματικές ποσότητες γεμίσματος μπορεί να διαφέρουν λίγο. Όταν γεμίζετε, ακολουθήστε την διαδικασία που σας δίνεται στο κεφάλαιο «8. Συντήρηση και Κάντε το μόνος σας» για να προσδιορίσετε την σωστή ποσότητα γεμίσματος.

	Ποσότητα σε λίτρα (κατά προσέγγιση)		**Συνιστώμενα υγρά & λιπαντικά**
Καύσιμο	41		Δείτε τις συστάσεις για τα καύσιμα
Λάδι κινητήρα			Οι κατά προσέγγιση περιεκτικότητες που αναφέρονται είναι για γέμισμα από την αρχή κατά την αλλαγή του λαδιού του κινητήρα. Για περισσότερες πληροφορίες δείτε το «Λάδι κινητήρα» στο κεφάλαιο «8. Συντήρηση και κάντε το μόνος σας». Κινητήρας Βενζίνης HR12DE – Γνήσιο λάδι κινητήρα 0W20 – API grade SN – ILSAC grade GF-5 Κινητήρας βενζίνης HR12DDR – Γνήσιο λάδι κινητήρα Nissan 5W30 – API SL, SM ή SN – ILSAC grade GF-4 ή GF-5 – ACEA A5/B5 Κινητήρας Πετρελαίου K9K – Γνήσιο λάδι κινητήρα Nissan 5W30 DPF – ACEA C4 Για λεπτομέρειες δείτε το «Συνιστώμενη ρευστότητα SAE»
Με φίλτρο λαδιού	HR12DE	3.4	
	HR12DDR	3.9	
	K9K	4.8	
Χωρίς φίλτρο λαδιού	HR12DE	3.2	
	HR12DDR	3.7	
	K9K	4.7	
Σύστημα ψύξης (με το ρεζερβουάρ ικανότητας 0,7L)	HR12DE	5.7	Για να αποφύγετε την πιθανή διάβρωση του αλουμινίου μέσα στο σύστημα ψύξης του κινητήρα που μπορεί να προκληθεί από την χρήση μη γνήσιου ψυκτικού υγρού μηχανής, θα πρέπει να χρησιμοποιείτε μόνο γνήσιο ψυκτικό μηχανής της NISSAN. **Σημειώστε ότι οποιαδήποτε επισκευή περιστατικών που αφορούν το σύστημα ψύξης του αυτοκινήτου μπορεί να μην καλυφθούν στην εγγύηση όταν το ψυκτικό υγρό που χρησιμοποιείτε δεν είναι γνήσιο NISSAN, ακόμη και εάν το αυτοκίνητο είναι μέσα στην εγγύηση.**
	HR12DDR MT	5.8	
	HR12DDR CVT	6.3	
	K9K	6.4	

Υγρό Xtronic CVT	–	**Χρησιμοποιείστε μόνο γνήσιο υγρό NISSAN CVT Fluid NS-3. Η χρήση διαφορετικού από το NISSAN CVT Fluid NS-3 υγρού CVT θα προκαλέσει ζημιά που δεν καλύπτεται από την εγγύηση.**
Βαλβολίνη διαφορικού	HR12DE ή HR12DDR 2.7L	Βαλβολίνη NISSAN MT-XZ Gear Oil για επιβατικά αυτοκίνητα 75W-80 ή ισάξια. **Εάν η βαλβολίνη NISSAN MT-XZ Gear Oil για επιβατικά αυτοκίνητα δεν είναι διαθέσιμη, μπορεί να χρησιμοποιηθεί προσωρινά API GL-4, Viscosity SAE 75W-80. Ωστόσο θα πρέπει να αλλαχθεί με NISSAN MT-XZ Gear Oil για επιβατικά αυτοκίνητα το συντομότερο.**
	K9K 2.3L	
Υγρά φρένων	–	Γνήσιο υγρό φρένων Nissan ή ισάξιο DOT3 ή DOT4. Γεμίστε στην κατάλληλη στάθμη σύμφωνα με τις οδηγίες στο κεφάλαιο «8. Συντήρηση και κάντε το μόνος σας». Ποτέ μην ανακατεύετε διαφορετικούς τύπους υγρών (DOT3 και DOT4).
Γράσο πολλαπλής χρήσης		NLGI No. 2 (με βάση το λίθιο)
Φρέον air-conditioning		HFO-1234yf (R1234yf)
Λιπαντικά συστήματος air-conditioning		Λάδι A/C Nissan YR20 (POE) ή ακριβώς ισάξιο

ΣΥΣΤΑΣΗ ΓΙΑ ΤΑ ΚΑΥΣΙΜΑ

Μοντέλα με κινητήρα βενζίνης

ΠΡΟΣΟΧΗ

Μην χρησιμοποιείτε βενζίνη με μόλυβδο. Η χρήση βενζίνης με μόλυβδο μπορεί να καταστρέψει τον καταλυτικό μετατροπέα.

Χρησιμοποιήστε Αμόλυβδη Βενζίνη τουλάχιστον 95 οκτανίων (RON).

Μοντέλα με κινητήρα πετρελαίου

Θα πρέπει να χρησιμοποιείται πετρέλαιο πάνω από 50 σετάνια και με λιγότερο από 10ppm θειάφι (EN590).

Εάν διατίθενται δύο τύποι πετρελαίου, χρησιμοποιήστε τον καλοκαιρινό ή χειμερινό τύπο σύμφωνα με τις παρακάτω συνθήκες θερμοκρασίας.

- Πάνω από -7^{0}C... Πετρέλαιο Καλοκαιρινού τύπου.
- Κάτω από -7^{0}C... Πετρέλαιο Χειμερινού τύπου

Εάν έχετε αμφιβολία παρακαλούμε συμβουλευθείτε το εξουσιοδοτημένο συνεργείο Nissan ή εξειδικευμένο συνεργείο.

ΠΡΟΣΟΧΗ

- **Μην χρησιμοποιείτε πετρέλαιο θέρμανσης, βενζίνη ή άλλα εναλλακτικά καύσιμα στον κινητήρα πετρελαίου. Αυτό μπορεί να προκαλέσει σοβαρή ζημιά στον κινητήρα.**
- **Μην προσθέτετε βενζίνη ή άλλα εναλλακτικά καύσιμα στο πετρέλαιο κίνησης.**
- **Μην χρησιμοποιείτε πετρέλαιο καλοκαιρινού τύπου σε θερμοκρασίες κάτω από τους -7^{0}C. Οι κρύες θερμοκρασίες θα προκαλέσουν τον σχηματισμό κεριού στο καύσιμο. Σαν αποτέλεσμα μπορεί να εμποδιστεί η ομαλή λειτουργία του κινητήρα.**

ΣΥΝΙΣΤΩΜΕΝΗ ΡΕΥΣΤΟΤΗΤΑ SAE

Λάδι κινητήρα Βενζίνης

Εκτιμώμενη κλίμακα εξωτερικής θερμοκρασίας ανάμεσα σε δύο αλλαγές λαδιού

ΛΑΔΙ ΚΙΝΗΤΗΡΑ ΒΕΝΖΙΝΗΣ

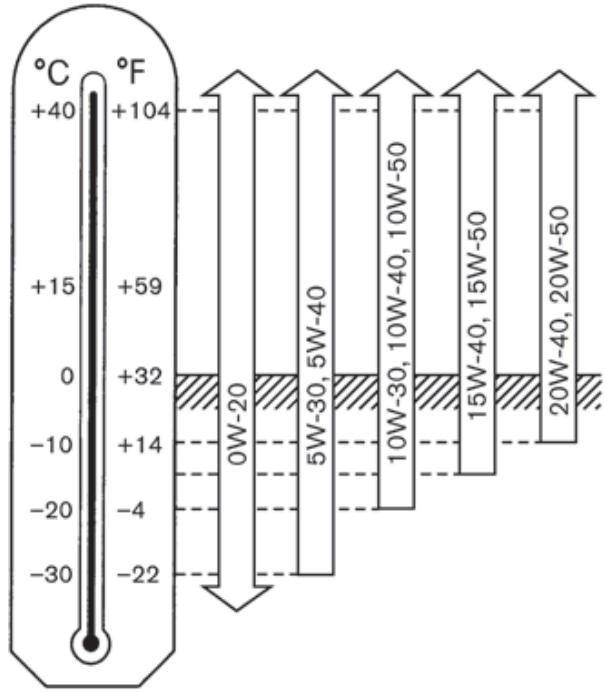

Προτιμάται το 0W-20.

Εάν δεν διατίθεται 0W-20, επιλέξτε την ρευστότητα που είναι κατάλληλη για την κλίμακα της εξωτερικής θερμοκρασίας από τον πίνακα.

Λάδι κινητήρα Πετρελαίου

Εκτιμώμενη κλίμακα εξωτερικής θερμοκρασίας ανάμεσα σε δύο αλλαγές λαδιού

ΛΑΔΙ ΚΙΝΗΤΗΡΑ ΠΕΤΡΕΛΑΙΟΥ

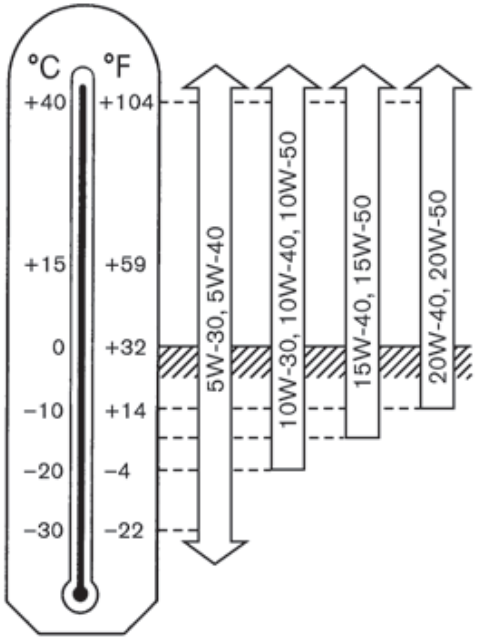

Προτιμάται το 5W-30.

Εάν δεν διατίθεται 0W-20, επιλέξτε την ρευστότητα που είναι κατάλληλη για την κλίμακα

της εξωτερικής θερμοκρασίας από τον πίνακα.

ΑΝΤΙΨΥΚΤΙΚΟ ΚΑΙ ΛΙΠΑΝΤΙΚΟ ΤΟΥ AIR CONDITIONER

Το σύστημα του air-conditioner του αυτοκινήτου σας θα πρέπει να γεμίζεται με φρέον R1234yf και λιπαντικό NISSAN A/C System Oil ή ακριβώς ισάξιο. Η χρήση οποιουδήποτε άλλου φρέοντος ή λιπαντικών θα προκαλέσει σοβαρή ζημιά και μπορεί να χρειαστεί να αλλάξετε το σύστημα του air-conditioner του αυτοκινήτου σας.

Blue Citizenship

Η απελευθέρωση του φρέοντος στην ατμόσφαιρα απαγορεύεται σε πολλές χώρες. Το νέο φρέον R1234yf του αυτοκινήτου σας δεν βλάπτει το στρώμα του όζοντος της ατμόσφαιρας. Όμως μπορεί να συμβάλει κατά ένα μικρό μέρος στην θερμότητα της γης. Η Nissan συνιστά την συλλογή και ανακύκλωση του φρέοντος. Όταν θέλετε να συντηρήσετε το air-conditioner του αυτοκινήτου σας, αποτανθείτε σε εξουσιοδοτημένο συνεργείο Nissan.

Μοντέλο	**HR12DE**	**HR12DDR**	**K9K**
Τύπος	Βενζίνη, 4χρονη, DOHC	Βενζίνη, 4χρονη, DOHC	Πετρέλαιο, 4χρονη
Διάταξη κυλίνδρων	3κύλινδρη, σε σειρά	3κύλινδρη, σε σειρά	4κύλινδρη, σε σειρά
Διάμετρος X διαδρομή χλστ.	78.0 X 83.6	78.0 X 83.6	76.0 X 80.5
Κυβισμός κυβ. εκ.	1.198	1.198	1.461
Στροφές ρελαντί στην θέση N rpm	750 +/- 50	780 +/- 50	850 +/- 50
Χρονισμός (BTDC)	9^0 +/- 2^0	11^0 +/- 2^0	—
Μπουζί Στάνταρ	DILKAR6A11	DILKAR7E11HS	—
Διάκενο μπουζί χλστ.	1.1	1.1	—
Λειτουργία εκκεντροφόρου	Καδένα χρονισμού	Καδένα χρονισμού	Ιμάντας χρονισμού

ΤΡΟΧΟΙ ΚΑΙ ΛΑΣΤΙΧΑ

	Στάνταρ	Ρεζέρβα
Μέγεθος ελαστικού	185/65R15 88H	T125/70D15*
	195/55R16 87V	

		Μέγεθος	Offset mm (in)
Ζάντα τροχού	Ατσαλένια	15x5-1/2JJ	40 (1.57)
	Αλουμινίου	15x5-1/2J	40 (1.57)
		16x6J	45 (1.77)
Ρεζέρβα	Ατσαλένια	15x4T*	40 (1.57)

*: Μόνο για προσωρινή χρήση – (όπου υπάρχει)

ΔΙΑΣΤΑΣΕΙΣ

χιλιοστά

Ολικό μήκος	4.100
Ολικό πλάτος	1.695
Ολικό ύψος	1.525
Εμπρός μετατρόχιο	1.480* 1.470**
Πίσω μετατρόχιο	1.485* 1.475**
Μεταξόνιο	2.600

* : με ελαστικό μεγέθους 185/65R15

**: με ελαστικό μεγέθους 195/55R16

ΟΤΑΝ ΤΑΞΙΔΕΥΕΤΕ Ή ΜΕΤΑΦΕΡΕΤΕ ΤΗΝ ΤΑΞΙΝΟΜΗΣΗ ΤΟΥ ΑΥΤΟΚΙΝΗΤΟΥ ΣΕ ΑΛΛΗ ΧΩΡΑ

Όταν σχεδιάζετε να ταξιδέψετε σε άλλη χώρα θα πρέπει πρώτα να ρωτήσετε εάν το καύσιμο που διατίθεται εκεί κάνει για την μηχανή του αυτοκινήτου σας. Η χρήση καυσίμου χαμηλού σε οκτάνια μπορεί να προκαλέσει ζημιά στην μηχανή του αυτοκινήτου σας. Για τον λόγο αυτό αποφεύγετε να πηγαίνετε το αυτοκίνητό σας σε περιοχές όπου δεν διατίθεται το κατάλληλο καύσιμο.

Όταν θέλετε να βγάλετε πινακίδες κυκλοφορίας σε άλλη χώρα ελέγξτε με τις αρμόδιες αρχές εάν το αυτοκίνητο πληρεί τις προδιαγραφές της χώρας αυτής καθώς είναι πιθανό να μην μπορεί να ταξινομηθεί. Σε ορισμένες περιπτώσεις το αυτοκίνητο δεν πληρεί τις νομικές απαιτήσεις και σε άλλες, χρειάζεται να γίνουν μετατροπές για να μπορεί να τις πληρεί.

Οι νόμοι και οι κανονισμοί για το σύστημα καυσαερίων και τα στάνταρτ ασφαλείας ποικίλουν ανάλογα με την χώρα και μπορεί για τον λόγο αυτό να διαφέρουν οι προδιαγραφές.

Όταν πρόκειται να πάτε το αυτοκίνητο σε άλλη χώρα από την χώρα αγοράς του, οι μετατροπές, η μεταφορά, η ταξινόμηση και όποια άλλα έξοδα τυχόν προκύψουν είναι ευθύνη του ιδιοκτήτη του. Η Nissan δεν φέρει καμία ευθύνη για οποιοδήποτε σχετικό πρόβλημα τυχόν προκύψει.

ΑΝΑΓΝΩΡΙΣΗ ΤΟΥ ΑΥΤΟΚΙΝΗΤΟΥ

ΠΙΝΑΚΙΔΑΚΙ ΑΝΑΓΝΩΡΙΣΗΣ ΑΥΤΟΚΙΝΗΤΟΥ

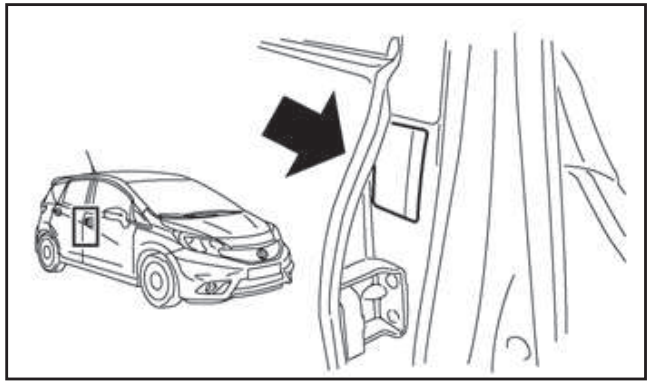

Το πινακιδάκι βρίσκεται στο σημείο που δείχνει η εικόνα.

ΑΡΙΘΜΟΣ ΠΛΑΙΣΙΟΥ ΑΥΤΟΚΙΝΗΤΟΥ (ΑΡΙΘΜΟΣ ΣΑΣΙ)

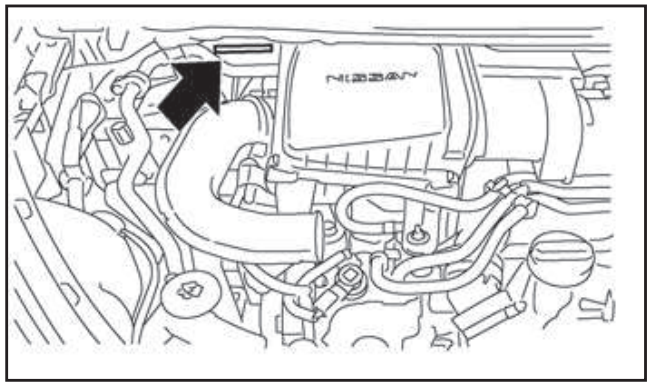

Ο αριθμός πλαισίου είναι χτυπημένος στο σημείο που δείχνει η εικόνα.

ΣΗΜΕΙΩΣΗ

Απαγορεύεται να καλύπτετε, βάφετε, συγκολλάτε, κόβετε, τρυπάτε, παραποιείτε ή αφαιρείτε το πινακιδάκι με τον αριθμό πλαισίου του αυτοκινήτου.

ΑΡΙΘΜΟΣ ΚΙΝΗΤΗΡΑ

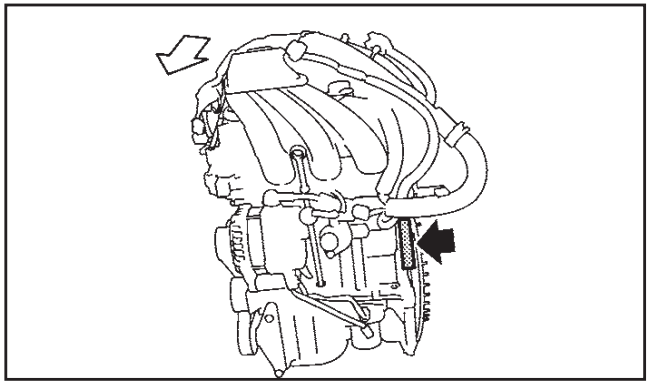

Κινητήρας HR12DE

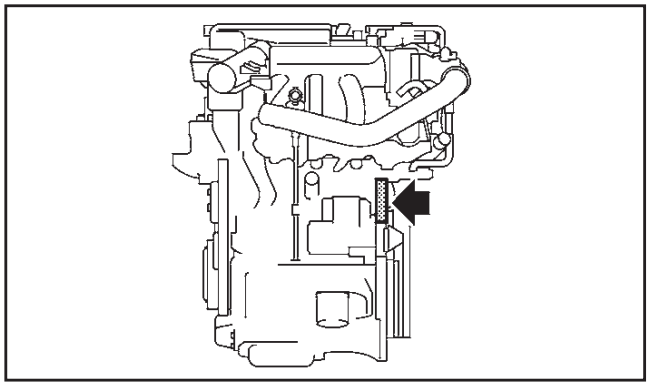

Κινητήρας HR12DDR

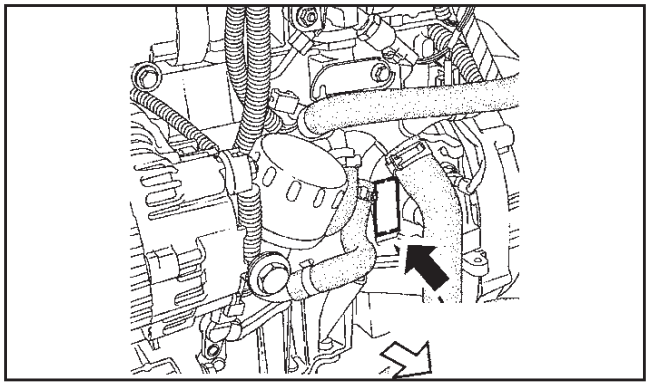

Κινητήρας K9K

ΠΙΝΑΚΙΔΑΚΙ ΕΛΑΣΤΙΚΩΝ

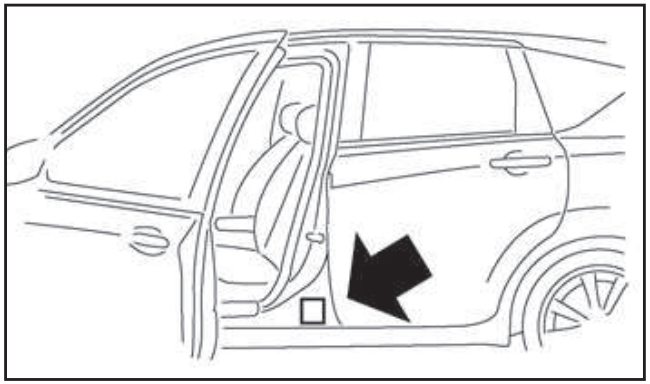

Η πίεση των ΚΡΥΩΝ ελαστικών φαίνεται στο πινακιδάκι των ελαστικών που βρίσκεται στερεωμένο στην μεσαία κολώνα στην πλευρά του οδηγού.

ΠΙΝΑΚΙΔΑΚΙ ΠΡΟΔΙΑΓΡΑΦΩΝ ΤΟΥ AIR CONDITIONER

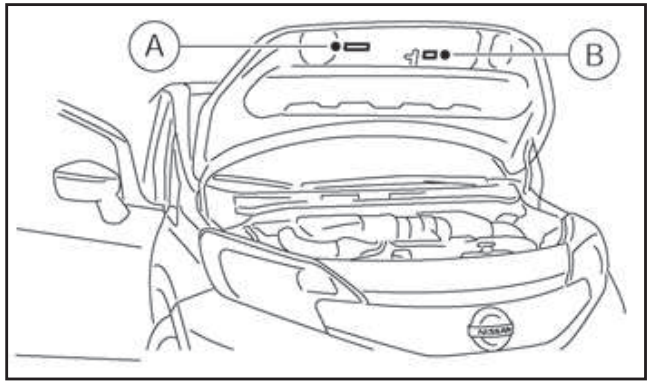

(A) Πινακιδάκι λίπανσης του συστήματος του Air Conditioner

(B) Πινακιδάκι υγρών φρένων

ΑΡΙΘΜΟΣ ΕΓΚΡΙΣΗΣ ΡΑΔΙΟΣΥΧΝΟΤΗΤΩΝ ΚΑΙ ΠΛΗΡΟΦΟΡΙΕΣ

ΑΝΤΙΚΛΕΠΤΙΚΟ ΣΥΣΤΗΜΑ NISSAN (NATS), ΕΞΥΠΝΟ ΚΛΕΙΔΙ Ή ΤΗΛΕΧΕΙΡΙΣΤΗΡΙΟ

Σύστημα Εισόδου Χωρίς Κλειδί
(όπου υπάρχει)

Με το παρόν, η ALPS ELECTRIC Co., LTD. δηλώνει ότι ο Μεταδότης χωρίς Κλειδί, μοντέλο TWB1G766 συμμορφώνεται με τις αυτονόητες απαιτήσεις και τις άλλες σχετικές προϋποθέσεις της Οδηγίες 1999/5/EC.

ΠΡΟΣΟΧΗ

- **Να μην εκθέτεται σε υπερβολική ζέστη, όπως στον ήλιο, σε φωτιά ή παρόμοια.**
- **Κίνδυνος έκρηξης εάν η μπαταρία δεν αντικατασταθεί σωστά. Αντικαταστήστε μόνο με τον ίδιο ή παρόμοιο τύπο.**

Σύστημα Έξυπνου Κλειδιού (όπου υπάρχει)

Με το παρόν, η ALPS ELECTRIC Co., LTD. δηλώνει ότι αυτά τα συστήματα Παθητικής Εισόδου (μονάδα χειρός), μοντέλο TWB1G662, το σύστημα Παθητικής Εισόδου (Μεταδότης), μοντέλο TWC1G135 και η μονάδα κεραίας του IMMOBILISER, μοντέλο TWK1A002 συμμορφώνονται με τις αυτονόητες απαιτήσεις και τις άλλες σχετικές προϋποθέσεις της Οδηγίες 1999/5/EC.

ΠΡΟΣΟΧΗ

- **Να μην εκθέτεται σε υπερβολική ζέστη, όπως στον ήλιο, σε φωτιά ή παρόμοια.**
- **Κίνδυνος έκρηξης εάν η μπαταρία δεν αντικατασταθεί σωστά. Αντικαταστήστε μόνο με τον ίδιο ή παρόμοιο τύπο.**

Αντικλεπτικό Σύστημα Nissan NATS

Με το παρόν, η CalsonicKansei Corp. δηλώνει ότι αυτή η μονάδα κεραίας immobilizer μοντέλο MW1014 συμμορφώνεται με τις αυτονόητες απαιτήσεις και τις άλλες σχετικές προϋποθέσεις της Οδηγίας 1999/5/EC.

ΔΕΚΤΗΣ (TPMS)

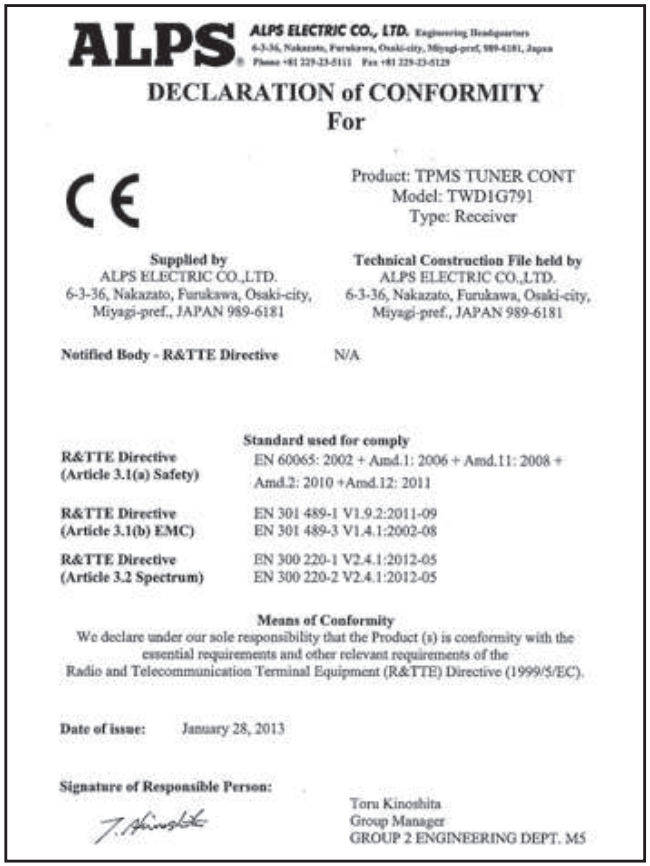

ALPS ALPS ELECTRIC CO., LTD. Engineering Headquarters
6-3-36, Nakazato, Furukawa, Osaki-city, Miyagi-pref, 989-6181, Japan
Phone +81 229-23-5111 Fax +81 229-23-5129

DECLARATION of CONFORMITY
For

CE

Product: TPMS TUNER CONT
Model: TWD1G791
Type: Receiver

Supplied by
ALPS ELECTRIC CO.,LTD.
6-3-36, Nakazato, Furukawa, Osaki-city,
Miyagi-pref., JAPAN 989-6181

Technical Construction File held by
ALPS ELECTRIC CO.,LTD.
6-3-36, Nakazato, Furukawa, Osaki-city,
Miyagi-pref., JAPAN 989-6181

Notified Body - R&TTE Directive N/A

	Standard used for comply
R&TTE Directive (Article 3.1(a) Safety)	EN 60065: 2002 + Amd.1: 2006 + Amd.11: 2008 + Amd.2: 2010 +Amd.12: 2011
R&TTE Directive (Article 3.1(b) EMC)	EN 301 489-1 V1.9.2:2011-09 EN 301 489-3 V1.4.1:2002-08
R&TTE Directive (Article 3.2 Spectrum)	EN 300 220-1 V2.4.1:2012-05 EN 300 220-2 V2.4.1:2012-05

Means of Conformity
We declare under our sole responsibility that the Product (s) is conformity with the essential requirements and other relevant requirements of the Radio and Telecommunication Terminal Equipment (R&TTE) Directive (1999/5/EC).

Date of issue: January 28, 2013

Signature of Responsible Person:

Toru Kinoshita
Group Manager
GROUP 2 ENGINEERING DEPT. M5

Με το παρόν η ALPS ELECTRONIC CO., LTD δηλώνει ότι αυτό το TWD1G791 συμμορφώνεται με τις αυτονόητες απαιτήσεις και τις άλλες σχετικές προϋποθέσεις της Οδηγίας 1999/5/EC.

ΠΟΜΠΟΣ (TPMS)

Με το παρόν η Continental Automotive GmbH, δηλώνει ότι αυτό το S180052048/S180052050 συμμορφώνεται με τις αυτονόητες απαιτήσεις και τις άλλες σχετικές προϋποθέσεις της Οδηγίας 1999/5/EC.

Continental

Interior

Continental Automotive GmbH – Postfach 10 09 49 – 93009 Regensburg

Body & Security
Josef Lohr
I SS PG3 CFRF WM
Phone +49 (941) 790-8942
Fax +49 (941) 79009-8942
josef.lohr@continental-corporation.com

Date: July 31, 2012
Your message dated:
Our Reference: TG1C Nissan CMF1
Your reference:

Declaration of Conformity

We, the undersigned, declare that

The tire pressure monitoring sensor S180052048 uses the same

- schematic,
- assembly
- and PCB

as the tire pressure monitoring sensor S180052050.

They only differ in:

- Protocol

The modification is necessary to adapt several carlines.

This modification does not influence the RF characteristics of the system.

Yours truly,

Continental Automotive GmbH
Regensburg, 31.07.2012

Andreas Wolf
Executive Vice President
Body & Security

Norbert Müller
Director Product Group 1
Body & Security

Continental Automotive GmbH – Postfach 10 09 49 – 93009 Regensburg

Josef Lohr
I SS PG3 CFRF WM
Phone +49 (941) 790-8942
Fax +49 (941) 790-998942
josef.lohr@continental-corporation.com

Date: April 16, 2012
Your message dated:
Our Reference: TG1C Volvo
Your reference:

Declaration of Conformity in accordance with Directive 1999/5/EC (R&TTE Directive)

Manufacturer: Continental Automotive GmbH
Address: Siemensstrasse 12
D-93055 Regensburg
Germany

Product type designation: S180052050

Intended use: Tire Pressure Monitoring Sensor

The product mentioned above complies with the essential requirements and other relevant provisions of Directive 1999/5/EC, when used for its intended purpose:

Health and safety pursuant to Art. 3(1)(a): *Applied standard(s):* EN 60 950-1:2006 + A11:2009 + A1:2010 + A12:2011, EN 62 479:2010

Electromagnetic compatibility pursuant to Art. 3(1)(b): *Applied standard(s):* EN 301 489-1 V1.8.1 (2008-04), EN 301 489-3 V1.4.1 (2002-08)

Efficient use of spectrum pursuant to Art. 3(2): *Applied standard(s):* EN 300 220-1 V2.3.1 (2010-02), EN 300 220-2 V2.3.1 (2010-02)

The following marking applies to the above mentioned product: CE

Continental Automotive GmbH
Regensburg, 2012-04-16

Andreas Wolf
Executive Vice President
Body &Security

Norbert Müller
Director Product Group 1
Body & Security

10 Ευρετήριο

Α - Β - Γ - Δ

Air conditioner ρυθμιζόμενο με το χέρι 4-20
Άδεια μπαταρία Έξυπνου Κλειδιού 5-14
Αεραγωγοί 4-19
Ακτίνα λειτουργίας 3-10
Αλλαγή σκασμένου ελαστικού (μοντέλα με ρεζέρβα) 6-3
Αλλαγή του λαδιού και του φίλτρου λαδιού του κινητήρα....8-8
Αλλαγή του ψυκτικού υγρού του κινητήρα 8-7
Αλλαγή τροχών και ελαστικών....8-31
Αλυσίδες ασφαλείας 5-37
Αλυσίδες χιονιού 8-30
Αναγνώριση του αυτοκινήτου 9-7
Ανίχνευση κινούμενου αντικειμένου (MOD) 4-17
Ανίχνευση τρέιλερ (όπου υπάρχει) 5-37
Άνοιγμα για το πορτάκι του ρεζερβουάρ....3-23
Άνοιγμα καπό....3-20
Άνοιγμα της πίσω πόρτας 3-22
Αντιθαμβωτικό εξωτερικού καθρέπτη (όπου υπάρχει) 2-29
Αντικατάσταση λεπίδας υαλοκαθαριστήρα πίσω παρμπρίζ....8-20
Αντικλεπτικό Σύστημα Nissan (NATS) (όπου υπάρχει)....3-19
Αντικλεπτικό σύστημα NISSAN (NATS), Έξυπνο κλειδί ή τηλεχειριστήριο....9-8
Αντικλεπτικό σύστημα 4-32
Αντιψυκτικό και λιπαντικό του air conditioner 9-4
Απαιτήσεις συντήρησης....8-2
Αποθήκευση....2-33
Αποσμητικά χώρου 7-4
Αριθμός έγκρισης ραδιοσυχνοτήτων και πληροφορίες 9-8
Αριθμός κινητήρα 9-7
Αριθμός πλαισίου του αυτοκινήτου (αριθμός σασί) 9-7
Αριστεροτίμονο μοντέλο 0-6
Αριστεροτίμονο μοντέλο 0-8
Ασφάλεια του αυτοκινήτου 5-41
Ασφάλεια των παιδιών....1-11
Ασφάλειες....8-23
Αυτόματη απενεργοποίηση BSW/LDW....5-34
Αυτόματο air conditioner 4-23
Αφαίρεση λεκέδων 7-2
Αφαίρεση 1-7
Βομβητές 2-21
Γάντζοι αποσκευών 2-36
Γενική συντήρηση....8-2
Γενική συντήρηση....8-2
Για να προστατέψετε το αυτοκίνητό σας από την διάβρωση 7-6
Γραμμές καθοδήγησης 4-5
Γυναίκες σε κατάσταση εγκυμοσύνης....1-11
Δείκτης καυσίμου 2-5
Δέκτης TPMS....9-9
Δεξιοτίμονο μοντέλο 0-7
Δεξιοτίμονο μοντέλο 0-9
Δευτερεύουσα ασφάλεια κλειδώματος / ξεκλειδώματος πίσω πόρτας 3-22
Διαδικασία επισκευής και αντικατάστασης....1-36
Διακόπτες στο τιμόνι για τον έλεγχο του ηχοσυστήματος (όπου υπάρχει) 4-45
Διακόπτες στο τιμόνι για τον έλεγχο του τηλεφώνου 4-45
Διακόπτης Αλάρμ 6-2
Διακόπτης αντιθαμβωτικού....2-28
Διακόπτης κλεισίματος (OFF) Συστήματος Σβησίματος / Εκκίνησης....5-23
Διακόπτης κλειστού ESP....5-28
Διακόπτης μίζας (μοντέλα χωρίς σύστημα Έξυπνου Κλειδιού) 5-10
Διακόπτης προβολέων και φλας....2-22
Διακόπτης προβολέων 2-22

Διακόπτης υαλοκαθαριστήρα και πλυστικού πίσω παρμπρίζ 2-28
Διακόπτης υαλοκαθαριστήρα και πλυστικού παρπρίζ....2-26
Διακόπτης υαλοκαθαριστήρα και πλυστικού 2-26
Διακόπτης φλας 2-24
Διακόπτης φώτων ομίχλης....2-25
Διαστάσεις 9-6
Διαφορά ανάμεσα στις εκτιμώμενες και τις πραγματικές αποστάσεις 4-15
Διαφορά ανάμεσα στις προβλεπόμενες και τις πραγματικές αποστάσεις 4-8
Δυσλειτουργία BSW/LDW 5-34

Ε - Ζ - Η - Θ - Ι

Ειδικός εξοπλισμός για τον χειμώνα 5-43
Έλεγχος ηχοσυστήματος 4-45
Έλεγχος λαμπών 2-11
Έλεγχος ποδόφρενου....8-14
Έλεγχος της στάθμης του λαδιού του κινητήρα 8-7
Έλεγχος της στάθμης του ψυκτικού υγρού του κινητήρα....8-6
Έλεγχος φωτεινότητας....2-5
Έλεγχος χειρόφρενου 8-14
Ενδεικτικά φώτα 2-17
Ένδειξη θέσης επιλογέα (Μηχανικό σαζμάν – όπου υπάρχει)...2-5
Ένδειξη θέσης Σαζμάν Xtronic (CVT) (όπου υπάρχει)....2-5
Ενσωμάτωση κινητού τηλεφώνου (Ραδιόφωνο FM-AM με CD Player) 4-46
Εντοπισμός Κινούμενου Αντικειμένου (MOD) 4-10
Εξοπλισμός ελαστικών....5-42
Έξυπνο Κλειδί....3-2
Εξωτερικά φώτα 8-26
Εξωτερικό καθάρισμα 7-2
Εξωτερικό του αυτοκινήτου μπροστά 0-3
Εξωτερικό του αυτοκινήτου πίσω....0-4
Εξωτερικοί καθρέπτες....3-24
Επαναφορά TPMS 5-9
Επεξήγηση των σημείων της γενικής συντήρησης....8-2
Επισκευή σκασμένου ελαστικού (μοντέλα με κιτ επισκευής σκασμένου ελαστικού) 6-9
Εσωτερικά φώτα....2-38
Εσωτερικά φώτα....8-26
Εσωτερικό καθάρισμα....7-4
Εσωτερικός καθρέπτης....3-24
Ζυγοστάθμιση....8-32
Ζώνες ασφαλείας τύπου τριών σημείων 1-12
Ζώνες ασφαλείας 1-9
Ζώνες ασφαλείας 7-5
Ηλεκτρικά παράθυρα (όπου υπάρχει) 2-29
Ηλεκτρική παροχή 2-32
Ηλεκτρονικό Πρόγραμμα Ευστάθειας (ESP) (όπου υπάρχει)..5-27
Ηλικία ελαστικών 8-31
Ηχοσύστημα (όπου υπάρχει) 4-25
Θερμοκρασία εξωτερικού αέρα....2-6
Θέσεις κλειδιού 5-11
Θέσεις κουμπιού μίζας....5-12
Θέσεις ποτηριών 2-33
Θέσεις φώτων....8-27
Θέση μαλακών μπουκαλιών 2-33
Θέση Οδήγησης 0-6
Θήκη καρτών 2-33
Ιμάντες 8-12

Κ - Λ

Cruise Control (όπου υπάρχει)....5-23
Καθάρισμα των ζαντών αλουμινίου 7-3
Καθαρισμός τζαμιών 7-3

Καθαρισμός της πλευρικής και της πίσω κάμερας (όπου υπάρχει) 7-3
Καθίσματα....1-2
Καθίσματα, Ζώνες ασφαλείας και Πρόσθετο Σύστημα Συγκράτησης (SRS) 0-2
Καθρέπτες 3-24
Καθρέπτης σκιαδίου (όπου υπάρχει) 3-25
Καλοριφέρ και air conditioner 4-19
Κάλυμμα χώρου αποσκευών....2-36
Κάμερα Οπισθοπορείας (όπου υπάρχει)....4-14
Κανονική λειτουργία....5-41
Καπό 3-20
Καταστάσεις οδήγησης του συστήματος BSW 5-31
Κατάσταση προσωρινής απενεργοποίησης BSW/LDW....5-34
Κάτω από το αμάξωμα 7-3
Καυσαέρια της εξάτμισης (Μονοξείδιο του άνθρακα)....5-3
Κεντρικοί και πλευρικοί αεραγωγοί 4-19
Κεραία....4-30
Κέρωμα 7-2
Κινητήρας 9-5
Κλειδαριά τιμονιού 5-11
Κλειδαριά τιμονιού 5-13
Κλειδαριές πορτών....3-4
Κλειδί Αντικλεπτικού Συστήματος Nissan (NATS*)....3-2
Κλειδιά 3-2
Κλείδωμα ή ξεκλείδωμα με την εσωτερική ασφάλεια....3-5
Κλείδωμα ή ξεκλείδωμα με το κλειδί....3-4
Κλείδωμα ή ξεκλείδωμα με τον διακόπτη ηλεκτρικής κλειδαριάς πόρτας 3-6
Κλείσιμο καπό....3-21
Κλείσιμο της πίσω πόρτας 3-22
Κόρνα....2-29
Κουμπί μίζας 5-12
Κουμπί ρύθμισης (SETUP) 4-35
Κουτί στο πάνω μέρος του ταμπλό 2-33
Κύρια λειτουργία του ηχοσυστήματος....4-33
Λάδι κινητήρα 8-7
Λειτουργία AUX 4-40
Λειτουργία Bluetooth® κινητού τηλεφώνου 4-46
Λειτουργία Bluetooth® 4-41
Λειτουργία CD Player....4-36
Λειτουργία αυτοδιάγνωσης....5-40
Λειτουργία ραδιοφώνου....4-33
Λειτουργία σκιαδίου 2-37
Λειτουργία του συστήματος BSW 5-29
Λειτουργία του συστήματος LDW 5-32
Λειτουργία των αλαρμ και του εξωτερικού βομβητή....3-16
Λειτουργία....4-5
Λειτουργία....5-8
Λειτουργίες του Cruise Control....5-24
Λειτουργίες του περιοριστή ταχύτητας 5-25
Λεπίδες υαλοκαθαριστήρων 8-19

M - N - Ξ

Μέρη χρωμίου 7-4
Μετρητές ECO....2-7
Μετρητές και δείκτες 0-10
Μετρητές και δείκτες 2-2
Μη ρυθμιζόμενα προσκέφαλα καθισμάτων....1-7
Μηχανικό κιβώτιο ταχυτήτων....5-10
Μηχανισμός αυτόματης απελευθέρωσης κλειδαριάς πόρτας...3-6
Μοντέλο με κινητήρα HR12DDR....0-12
Μοντέλο με κινητήρα HR12DE 0-11
Μοντέλο με κινητήρα πετρελαίου K9K....0-13
Μπαταρία αυτοκινήτου....8-21
Μπαταρία Έξυπνου Κλειδιού....8-22

Μπαταρία 5-42
Μπαταρία 8-21
Μπουζί (μοντέλα με κινητήρα βενζίνης) 8-13
Μπουζί με ακίδα Ιριδίου 8-13
Μπροστινά καθίσματα 1-2
Μπροστινά φώτα ομίχλης (όπου υπάρχει) 2-25
NISSAN Connect TM (όπου υπάρχει) 4-45
Ντουλαπάκι 2-33
Ξεκίνημα με βοηθητική μπαταρία 6-12
Ξεκίνημα με κρύο κινητήρα.....5-10
Ξεκίνημα με σπρώξιμο 6-13
Ξεκίνημα του κινητήρα 5-14

Ο - Π

Οδήγηση με μηχανικό κιβώτιο ταχυτήτων 5-15
Οδήγηση με Σαζμάν Xtronic (CVT) 5-16
Οδήγηση σε βρεγμένο δρόμο 5-10
Οδήγηση σε κρύο καιρό 5-42
Οδήγηση τον χειμώνα 5-10
Οδήγηση του αυτοκινήτου.....5-15
Οδηγός αντιμετώπισης προβλημάτων 3-14
Οθόνη Περιμετρικής Ορατότητας (όπου υπάρχει).....4-2
Οι πιο συνηθισμένοι παράγοντες που συμβάλουν
στην διάβρωση του αυτοκινήτου 7-6
Όταν ταξιδεύετε ή μεταφέρετε την ταξινόμηση του
αυτοκινήτου σε άλλη χώρα 9-7
Παιδικά καθίσματα Universal για το κάθισμα του
συνοδηγού και τα πίσω καθίσματα.....1-17
Παιδικά καθίσματα 1-16
Παιδική ασφάλεια πίσω πόρτας.....3-6
Πανοραμική γυάλινη οροφή (όπου υπάρχει) 2-37
Παράθυρα.....2-29
Παρκάρισμα.....5-35
Πατάκια 7-4
Περιβαλλοντικοί παράγοντες που επηρεάζουν
το ποσοστό της διάβρωσης. 7-6
Περιεκτικότητες και συνιστώμενα υγρά / λιπαντικά 9-2
Περιοριστής ταχύτητας (όπου υπάρχει) 5-25
Περιστροφή ελαστικών 8-31
Πίεση αέρα ελαστικών 8-29
Πίεση ελαστικών.....5-37
Πινακιδάκι αναγνώρισης αυτοκινήτου.....9-7
Πινακιδάκι ελαστικών 9-8
Πινακιδάκι προδιαγραφών του air conditioner 9-8
Πίσω καθίσματα.....1-4
Πίσω πόρτα.....3-21
Πίσω φώς ομίχλης 2-25
Πληροφορίες συντήρησης μοντέλων βενζίνης.....2-6
Πληροφορίες συντήρησης μοντέλων πετρελαίου 2-6
Πλύσιμο.....7-2
Πομπός TPMS.....9-10
Πορτάκι ρεζερβουάρ καυσίμου 3-23
Που να πάτε για την συντήρηση.....8-2
Πρακτικές συμβουλές (για το αυτόματο air conditioner) 4-20
Πρακτικές Συμβουλές 4-13
Πρακτικές Συμβουλές 4-18
Πριν βάλετε μπροστά τον κινητήρα.....5-3
Προβολείς.....8-25
Πρόγραμμα «στρωσίματος».....5-3
Προγραμματισμένη συντήρηση.....8-2
Προειδοποιητικά / ενδεικτικά φώτα και βομβητές.....2-10
Προειδοποιητικά φώτα.....2-11
Προειδοποιητικές και ηχητικές υπενθυμίσεις 3-13
Πρόσθετα συστήματα αερόσακου 1-33
Πρόσθετο σύστημα συγκράτησης (σύστημα αερόσακου).....1-29
Προσκέφαλα καθισμάτων 1-6

Προστασία από την διάβρωση.....5-43
Προστασία κατά της διάβρωσης.....7-6
Προστασία του περιβάλλοντος.....8-11
Προφυλάξεις ασφαλείας.....4-2
Προφυλάξεις για τα φρένα.....5-39
Προφυλάξεις για την λειτουργία του ηχοσυστήματος.....4-25
Προφυλάξεις για την λειτουργία του κουμπιού της μίζας.....5-12
Προφυλάξεις για την συντήρηση.....8-4
Προφυλάξεις για την χρήση των ζωνών ασφαλείας.....1-9
Προφυλάξεις για την χρήση των παιδικών καθισμάτων.....1-16
Προφυλάξεις για το Cruise Control.....5-23
Προφυλάξεις για το πρόσθετο σύστημα συγκράτησης.....1-29
Προφυλάξεις κατά το ξεκίνημα και την οδήγηση.....5-3
Προφυλάξεις λειτουργίας.....5-36
Προφυλάξεις ρυμούλκησης.....6-15
Πώς να διαβάσετε τις γραμμές που εμφανίζονται.....4-14
Πώς να ρυθμίσετε την άποψη της οθόνης.....4-12

Ρ - Σ - Τ

Ραδιόφωνο FM AM με CD Player (– όπου υπάρχει).....4-31
Ρεζέρβα (όπου υπάρχει).....6-2
Ρεζέρβα (όπου υπάρχει).....8-32
Ρεζέρβα προσωρινού τύπου.....6-2
Ρολόι.....2-31
Ρυθμιζόμενα προσκέφαλα καθισμάτων.....1-7
Ρυθμίσεις Οθόνης Περιμετρικής Ορατότητας.....4-12
Ρύθμιση δέσμης προβολέων.....2-23
Ρύθμιση της ώρας.....2-32
Ρύθμιση.....1-8
Ρυμούλκηση του αυτοκινήτου.....6-15
Ρυμούλκηση τρέιλερ (όπου υπάρχει).....5-36
Σαζμάν Xtronic (CVT).....5-11
Σεβρόφρενο.....8-15
Σημεία Ελέγχου στον χώρο του κινητήρα.....8-5
Σκασμένο ελαστικό.....6-3
Σκιάδια.....2-37
Σταμάτημα του αυτοκινήτου.....6-3
Στερέωση του παιδικού καθίσματος.....1-23
Στροφόμετρο.....2-2
Συνιστώμενη ρευστότητα SAE.....9-4
Συνιστώμενη ρυμούλκηση από την Nissan.....6-15
Συντήρηση της μονάδας της κάμερας.....5-34
Συντήρηση του air conditioner.....4-24
Συντήρηση των ζωνών ασφαλείας.....1-15
Σύσταση για τα καύσιμα.....9-4
Σύστημα “Karakuri” (εύκαμπτου ταμπλό) (όπου υπάρχει).....2-34
Σύστημα Super Lock (όπου υπάρχει).....3-4
Σύστημα αντιμπλοκαρίσματος φρένων (ABS).....5-40
Σύστημα ασφαλείας.....3-18
Σύστημα αυτόματου σκουπίσματος με αισθητήρα βροχής (όπου υπάρχει).....2-27
Σύστημα εισόδου χωρίς κλειδί (όπου υπάρχει).....3-7
Σύστημα εξοικονόμησης μπαταρίας.....2-23
Σύστημα Έξυπνου Κλειδιού (όπου υπάρχει).....3-8
Σύστημα Έξυπνου Κλειδιού.....5-12
Σύστημα ηλεκτρικά υποβοηθούμενου τιμονιού.....5-38
Σύστημα λειτουργίας ECO (όπου υπάρχει).....5-20
Σύστημα οικονομίας μπαταρίας.....3-12
Σύστημα παιδικού καθίσματος ISOFIX.....1-22
Σύστημα Παρακολούθησης Πίεσης Ελαστικών (TPMS) (όπου υπάρχει).....6-8
Σύστημα Παρακολούθησης Πίεσης Ελαστικών (TPMS).....5-5
Σύστημα προειδοποίησης κλοπής (όπου υπάρχει).....3-18
Σύστημα Προειδοποίησης Νεκρού Σημείου (BSW) / Προειδοποίησης Εκκίνησης Λωρίδας (LDW).....5-29
Σύστημα προεντατήρα ζώνης ασφαλείας.....1-35

Σύστημα Σβησίματος / Εκκίνησης (όπου υπάρχει) 5-21
Σύστημα φρένων 5-39
Σύστημα ψύξης κινητήρα.....8-6
Σχάρα οροφής.....2-36
Ταμπλό οργάνων 0-8
Τάπα γεμίσματος καυσίμου 3-23
Ταχύμετρο 2-2
Τζάμια 7-5
Τηλέφωνο αυτοκινήτου ή CB (όπου υπάρχει).....4-50
Τιμόνι 3-24
Τοποθέτηση παιδικού καθίσματος με την χρήση της
ζώνης ασφαλείας.....1-26
Τοποθέτηση του κοτσαδόρου.....5-38
Τοποθέτηση του παιδικού καθίσματος με την χρήση
του ISOFIX 1-23
Τοποθέτηση 1-7
Τραυματίες 1-11
Τριοδικός καταλύτης.....5-4
Τροχοί και λάστιχα 8-29
Τροχοί και λάστιχα 9-6
Τροχοί 7-3
Τσέπες καθισμάτων (όπου υπάρχει).....2-34
Τύποι ελαστικών 8-29

Υ - Φ - Χ - Ψ - Ω

Υαλοκαθαριστήρες μπροστινού παρμπρίζ.....8-19
Υγρό πλυστικού παρμπρίζ.....8-21
Υγρό Σαζμάν Xtronic (CVT) 8-17
Υγρό συμπλέκτη (μηχανικό σαζμάν).....8-16
Υγρό φρένων 8-15
Υπερθέρμανση του κινητήρα.....6-14
Υποβοήθηση φρένων (όπου υπάρχει) 5-40
Υποδοχή Εξωτερικών Πηγών Ήχου (AUX/USB)
(όπου υπάρχει) 4-30
Υπολογιστής ταξιδιού και ρολόι (όπου υπάρχει) 2-3
Φθορά και ζημιά ελαστικών.....8-31
Φίλτρο αέρα.....8-17
Φίλτρο καυσίμου (μοντέλα με κινητήρα πετρελαίου) 8-12
Φόρτωση αποσκευών.....5-10
Φρένα τρέιλερ 5-37
Φρένα.....8-14
Φροντίδα στην οδήγηση 5-10
Φως καμπίνας 2-38
Φώτα 8-25
Hands free έλεγχος κινητού τηλεφώνου 4-47
Χειροκίνητα παράθυρα (όπου υπάρχει) 2-29
Χειρόφρενο.....3-26
Χειρόφρενο.....5-43
Χιλιομετρητής / Διπλός χιλιομετρητής ταξιδιού 2-2
Χρήση του συστήματος εισόδου χωρίς κλειδί.....3-15
Χρήση του συστήματος εισόδου χωρίς κλειδί.....3-7
Χρήση του συστήματος Έξυπνου Κλειδιού 3-10
Χρήση του συστήματος.....5-40
Χώρος επιβατών 0-5
Χώρος επιβατών 8-24
Χώρος κινητήρα.....0-11
Χώρος κινητήρα.....8-23
Ψυκτικό υγρό κινητήρα.....5-42

ΠΛΗΡΟΦΟΡΙΕΣ ΠΡΑΤΗΡΙΟΥ ΚΑΥΣΙΜΩΝ

ΣΥΣΤΑΣΗ ΓΙΑ ΤΑ ΚΑΥΣΙΜΑ

Μοντέλα με κινητήρα βενζίνης

ΠΡΟΣΟΧΗ

Μην χρησιμοποιείτε βενζίνη με μόλυβδο. Η χρήση βενζίνης με μόλυβδο μπορεί να καταστρέψει τον καταλυτικό μετατροπέα.

Χρησιμοποιήστε Αμόλυβδη Βενζίνη τουλάχιστον 95 οκτανίων (RON).

Μοντέλα με κινητήρα πετρελαίου

Θα πρέπει να χρησιμοποιείται πετρέλαιο πάνω από 50 σετάνια και με λιγότερο από 10ppm θειάφι (EN590).

Εάν διατίθενται δύο τύποι πετρελαίου, χρησιμοποιήστε τον καλοκαιρινό ή χειμερινό τύπο σύμφωνα με τις παρακάτω συνθήκες θερμοκρασίας.

- Πάνω από -70C... Πετρέλαιο Καλοκαιρινού τύπου.
- Κάτω από -70C... Πετρέλαιο Χειμερινού τύπου

Εάν έχετε αμφιβολία παρακαλούμε συμβουλευθείτε το εξουσιοδοτημένο συνεργείο Nissan ή εξειδικευμένο συνεργείο.

ΠΡΟΣΟΧΗ

- **Μην χρησιμοποιείτε πετρέλαιο θέρμανσης, βενζίνη ή άλλα εναλλακτικά καύσιμα στον κινητήρα πετρελαίου. Αυτό μπορεί να προκαλέσει σοβαρή ζημιά στον κινητήρα.**
- **Μην προσθέτετε βενζίνη ή άλλα εναλλακτικά καύσιμα στο πετρέλαιο κίνησης.**
- **Μην χρησιμοποιείτε πετρέλαιο καλοκαιρινού τύπου σε θερμοκρασίες κάτω από τους -7°C. Οι κρύες θερμοκρασίες θα προκαλέσουν τον σχηματισμό κεριού στο καύσιμο. Σαν αποτέλεσμα μπορεί να εμποδιστεί η ομαλή λειτουργία του κινητήρα.**

ΣΥΝΙΣΤΩΜΕΝΟ ΛΑΔΙ ΚΙΝΗΤΗΡΑ

Δείτε το «Περιεκτικότητες και συστάσεις για τα καύσιμα και τα λιπαντικά» στο κεφάλαιο «9. Τεχνικές πληροφορίες».

Κινητήρας Βενζίνης

- HR12DE
  - Γνήσιο λάδι κινητήρα NISSAN 0W20
  - API grade SN
  - ILSAC grade GF-5
- HR12DDR
  - Γνήσιο λάδι κινητήρα NISSAN 5W30
  - API grade SL, SM ή SN
  - ILSAC grade GF-4 ή GF-5
  - ACEA A5/B5

Κινητήρας Πετρελαίου

- Γνήσιο λάδι κινητήρα Nissan 5W30 DPF
- ACEA C4

ΠΙΕΣΗ ΚΡΥΩΝ ΕΛΑΣΤΙΚΩΝ

Δείτε το πινακιδάκι που είναι στερεωμένο στην μεσαία κολώνα στην πλευρά του οδηγού.

ΠΕΡΙΒΑΛΛΟΝ (Ανακύκλωση Αυτοκινήτων)

Η ΔΕΣΜΕΥΣΗ ΤΗΣ NISSAN ΓΙΑ ΤΟ ΠΕΡΙΒΑΛΛΟΝ

NISSAN BLUE CITIZENSHIP

Σήμερα, οι προσπάθειές μας αποδίδουν και υπερκαλύπτουμε την υποχρέωσή μας για την προστασία και την διατήρηση του περιβάλλοντος. Μέσα στην εταιρία μας, προβάλλουμε τα υψηλότερα επίπεδα πρακτικών σε κάθε τομέα και σε κάθε περιοχή λειτουργιών.

ΣΥΜΜΟΡΦΩΣΗ ΣΕ ΚΑΘΕ ΒΗΜΑ

Η Nissan εστιάζει ώστε να διαβεβαιώσει ότι τα εξαρτήματα των οχημάτων τέλους ζωής χρησιμοποιούνται και πάλι, ανακυκλώνονται ή ανακτώνται σαν θερμική ενέργεια και εγγυάται ότι συμμορφώνεται με την νομοθεσία της Ευρωπαϊκής Ένωσης (Οδηγία για τα Οχήματα Τέλους Ζωής).

ΚΑΤΑΣΚΕΥΑΖΟΥΜΕ ΤΑ ΑΥΤΟΚΙΝΗΤΑ ΜΑΣ ΕΧΟΝΤΑΣ ΣΤΟ ΜΥΑΛΟ ΜΑΣ ΤΗΝ ΑΝΑΚΥΚΛΩΣΗ

Καθημερινά δίνεται έμφαση στην μείωση των στερεών απορριμμάτων, την μείωση των εκπομπών καυσαερίων, την συντήρηση των φυσικών πηγών ενέργειας και την ανάληψη δραστηριοτήτων ανακύκλωσης, τόσο στον κατασκευαστικό μας τομέα όσο και στις πωλήσεις μας, τις λειτουργίες συντήρησης και την διάθεση των οχημάτων τέλους ζωής.

Φάση σχεδιασμού

Για να μειώσουμε το αντίκτυπο στο περιβάλλον, εξελίξαμε το Nissan αυτοκίνητό σας ώστε να είναι πάνω από 95% ανακτήσιμο. Σημαδεύουμε τα εξαρτήματα ώστε να διευκολύνουμε την αποσυναρμολόγηση και την ανακύκλωση και να μειώσουμε τα επικίνδυνα συστατικά. Εκτιμούμε με προσοχή και ελέγχουμε τα συστατικά που ενδιαφέρουν. Έχουμε ήδη μειώσει στο ελάχιστο το κάδμιο, τον υδράργυρο και τον μόλυβδο στο Nissan αυτοκίνητό σας. Η Nissan περιλαμβάνει ανακυκλωμένα υλικά στο αυτοκίνητο σας και αναζητεί ευκαιρίες να αυξήσει το ποσοστό των ανακυκλωμένων υλικών που χρησιμοποιεί.

Φάση κατασκευής

Τα εργοστάσια της Nissan με έδρα το Ηνωμένο Βασίλειο και την Ισπανία έχουν ήδη επιτύχει ένα ποσοστό ανακύκλωσης πάνω από 90% και αναζητούν τρόπους για περαιτέρω βελτιώσεις. Το εργοστάσιο του Ηνωμένου Βασιλείου τοποθέτησε 10 ανεμογεννήτριες για να μειώσει τις εκπομπές του διοξειδίου του άνθρακα στα εργοστάσιο ισχύος για περισσότερους από 3.000 τόνους το έτος. Από το τέλος Μαρτίου του 2007, η NMISA (Ισπανία) χρησιμοποιεί σύστημα με ηλιακούς θερμοσυσσωρευτές για να εξοικονομήσει ενέργεια. Αυτό το σύστημα παράγει το 33% της ενέργειας που καταναλώνεται στις δεξαμενές κατά την βαφή του αυτοκινήτου σας.

Φάση παραγωγής και διανομής

Χρησιμοποιώντας τις πηγές αποτελεσματικά για να μειωθεί η ποσότητα αποβλήτων που δημιουργείται στην διάρκεια των σταδίων παραγωγής και διανομής, η Nissan προάγει ενέργειες βασισμένες στην Μείωση, Επαναχρησιμοποίηση και Ανακύκλωση υλικών, όποτε αυτό είναι δυνατόν. Το NISSAN GREEN PROGRAM 2010 (NGP2010) αποτελεί το μεσοπρόθεσμο περιβαλλοντικό μας πλάνο ενεργειών που προσδιορίζει τους στόχους μας για επίτευξη ποσοστού 100% ανακύκλωσης των εργασιών στην Ιαπωνία και παγκοσμίως.

Φάση χρήσης και συντήρησης

Οι εκθέσεις Nissan είναι το παράθυρο της Nissan σε εσάς, τους πελάτες μας. Προκειμένου να ανταποκριθούν στις προσδοκίες σας, παρέχουν όχι μόνο υπηρεσίες υψηλής ποιότητας αλλά έχουν και υπεύθυνη αντιμετώπιση σε θέματα περιβάλλοντος. Η Nissan προβάλει τις ενέργειες των Μελών του Εξουσιοδοτημένου Δικτύου της για την ανακύκλωση των απορριμμάτων που παράγονται σαν αποτέλεσμα των λειτουργιών συντήρησης.

Φάση απόρριψης

Ανακυκλώστε το όχημά σας τέλους ζωής ή τα εξαρτήματά του. Όταν το παλιό σας Nissan φτάσει στο τέλος της ζωής του και δεν είναι πλέον κατάλληλο για καθημερινή χρήση, έχει ακόμη αξία. Να έχετε σωστή περιβαλλοντική συνείδηση και να φέρετε το παλιό σας Nissan στα σημεία συλλογής της περιοχής σας για να ανακυκλωθεί. Μπορείτε να βοηθήσετε ώστε να αποφύγουμε την απόρριψη των υλικών εκείνων που βλάπτουν το περιβάλλον. Τα σημεία συλλογής εγγυώνται ότι δεν θα υπάρξει κόστος για εσάς για την διαχείριση του οχήματος τέλους ζωής. Για περισσότερες πληροφορίες σχετικά με το πώς και που μπορείτε να διαθέσετε το αυτοκίνητό σας, αποτανθείτε σε Μέλος του Δικτύου Nissan ή επισκεφθείτε το www.edoe.gr.

ΠΡΟΣΤΑΤΕΨΤΕ ΤΟ ΠΕΡΙΒΑΛΛΟΝ ΟΤΑΝ ΟΔΗΓΕΙΤΕ

Η συμπεριφορά σας κατά την οδήγηση έχει μεγάλο αντίκτυπο στην επίτευξη οικονομίας καυσίμου και το περιβάλλον. Ακολουθήστε τις παρακάτω συμβουλές για καλύτερη αποτελεσματικότητα καυσίμου, συνήθειες κατά την οδήγηση και για να είστε φιλικός προς το περιβάλλον μειώνοντας τις εκπομπές καυσαερίων.

Οδήγηση με εξοικονόμηση καυσίμου

Εκτιμώντας σωστά τις συνθήκες κίνησης και ενεργώντας ανάλογα, θα μειώσετε την κατανάλωση καυσίμου, συντελώντας στην προστασία του φυσικού περιβάλλοντος.

Πάρτε το πόδι σας από το πεντάλ του γκαζιού όταν πλησιάζετε στα φανάρια και αποφύγετε το φρενάρισμα της τελευταίας στιγμής όταν το φανάρι γίνεται κόκκινο.

Αποφύγετε τις επιταχύνσεις, το να πατάτε

απότομα το γκάζι και τα απότομα φρεναρίσματα. Ο χρόνος που πιθανόν κερδίσετε δεν αντισταθμίζει την μόλυνση του περιβάλλοντος. Προσπαθήστε να διατηρήσετε την ταχύτητά σας όταν ανεβαίνετε σε ένα βουνό, καθώς θα μειωθεί η κατανάλωση καυσίμου και η μόλυνση. Διατηρείτε απλώς την ίδια ταχύτητα ή επιτρέψτε στο αυτοκίνητο να επιβραδύνει λίγο όταν το επιτρέπει η κίνηση.

Κλείνετε τα παράθυρα όταν οδηγείτε

Οδηγώντας με το παράθυρο ανοικτό με ταχύτητα 100 χιλιομέτρων την ώρα, αυξάνεται την κατανάλωση καυσίμου έως και 4%.

Οδηγώντας με το παράθυρο κλειστό, έχετε άνεση στο ταξίδι σας και έχετε καλύτερη οικονομία καυσίμου.

Χρησιμοποιείτε την σχάρα οροφής μόνο όταν χρειάζεται

Μην οδηγείτε έχοντας άδεια σχάρα οροφής, σχάρα για σκι κλπ. Φυλάξτε το σύστημα φόρτωσης οροφής για όταν θα το χρησιμοποιήσετε είτε μέσα στο αυτοκίνητο ή στην αποθήκη σας. Τοποθετείτε το σύστημα μεταφοράς οροφής μόνο όταν πραγματικά το χρειάζεστε. Θα μειώσετε σημαντικά την αεροδυναμική αντίσταση.

Βελτιώστε την χρήση του air conditioner

Το σύστημα του air conditioner έχει θετική επίδραση στην οδήγησή σας και την διατήρηση της επαγρύπνισή σας. Ωστόσο, η χρήση του συστήματος του air conditioner θα αυξήσει σημαντικά την κατανάλωση καυσίμου στο ανοικτό περιβάλλον. Βελτιώστε την χρήση του air conditioner χρησιμοποιώντας όσο ποιο πολύ γίνεται τους αεραγωγούς.

Στο έδαφος με κλίση χρησιμοποιείτε το χειρόφρενο

Όταν συγκρατείτε το αυτοκίνητο σε έδαφος με κλίση, να χρησιμοποιείτε το χειρόφρενο. Αποφύγετε την χρήση του συμπλέκτη (μηχανικό σαζμάν) ή του γκαζιού (CVT) για να κρατήσετε το αυτοκίνητο καθώς αυτό οδηγεί σε περιττή κατανάλωση καυσίμου και φθορά.

Διατηρείτε ασφαλή απόσταση

Εκτιμήστε τις συνθήκες της κίνησης για ομαλότερη οδήγηση και για να διασφαλίσετε την άνεση και την ασφάλεια κατά την διαδρομή σας. Οδηγείτε διατηρώντας ασφαλή απόσταση από τα άλλα αυτοκίνητα, όταν έχει πυκνή κίνηση. Αυτό θα σας βοηθήσει να μειώσετε την κατανάλωση καυσίμου καθώς δεν θα πατάτε συνέχεια το φρένο.

Ελέγχετε την πίεση των ελαστικών σας

Η χαμηλή πίεση των ελαστικών αυξάνει την κατανάλωση καυσίμου, όπως και η χρήση ελαστικών που δεν συνιστώνται. Διορθώνοντας την πίεση των ελαστικών θα μεγιστοποιηθεί η πρόσφυση του αυτοκινήτου σας και θα βελτιωθεί η κατανάλωση καυσίμου.

Κάνετε τακτικές συντηρήσεις στο αυτοκίνητό σας

Η τακτική συντήρηση σας επιτρέπει να διατηρείτε το αυτοκίνητό σας στην καλύτερη κατάσταση και με την καλύτερη οικονομία καυσίμου. Για να διασφαλίσετε ότι το αυτοκίνητό σας διατηρείται κατά τα αρχικά πρότυπα, συντηρείτε το αυτοκίνητό σας σε εξουσιοδοτημένο συνεργείο Nissan ή εξειδικευμένο συνεργείο.

ΕΤΙΚΕΤΑ ΑΕΡΟΣΑΚΟΥ
(όπου υπάρχει)

NEVER use a rearward facing child restraint on a seat protected by an ACTIVE AIRBAG in front of it, DEATH or SERIOUS INJURY to the CHILD can occur.

NE JAMAIS utiliser un dispositif de retenue pour enfant de type dos à la route sur un siège protégé par un AIRBAG ACTIVÉ placé devant lui. Cela peut entrainer la MORT de l'ENFANT ou des BLESSURES GRAVES.

Installieren Sie niemals ein entgegen der Fahrtrichtung angeordnetes Kinderrückhaltesystem auf einem Sitz mit aktiviertem Frontairbag. Es könnte zum Tod oder schweren Verletzungen des Kindes führen.

No instalar nunca los sistemas de retención para niños (sillitas de niño) de espaldas al sentido de la marcha en el asiento del pasajero protegido por un AIRBAG frontal ACTIVO. Esto puede provocar la MUERTE del niño o DAÑARLE SERIAMENTE.

«NON INSTALLARE MAI un seggiolino per bambini rivolto con verso opposto al senso di marcia su un sedile protetto da un AIRBAG frontale ATTIVO. In caso di incidente questo potrebbe risultare molto pericoloso per l'incolumità del bambino.»

Plaats nooit een kinderzitje achterstevoren op de passagiersstoel voorin als de airbags van de voorpassagier niet zijn uitgeschakeld. Dit kan ernstige of zelfs dodelijke verwondingen van het kind veroorzaken.

NUNCA utilize um sistema de retenção de criança virado para a traseira num banco protegido por um AIRBAG ACTIVO à sua frente, porque pode ocorrer MORTE ou FERIMENTOS GRAVES na CRIANÇA.

W żadnym przypadku NIE NALEŻY stosować fotelików dla dzieci skierowanych twarzą do tyłu przed siedzeniami chronionymi AKTYWNĄ PODUSZKĄ POWIETRZNĄ. Może to doprowadzić do POWAŻNYCH OBRAŻEŃ lub nawet ŚMIERCI DZIECKA.

NIKDY nepoužívejte dětskou sedačku směřující dozadu na sedadle s AKTIVNÍM čelním AIRBAGEM, mohlo by dojít k USMRCENÍ nebo VÁŽNÉMU ZRANĚNÍ DÍTĚTE.

Önünde AKTİF BİR HAVA YASTIĞI ile korununan bir koltuğa hiç bir zaman yüzü geriye bakan bir çocuk koltuğu KOYMAYIN, bu ÇOCUĞUN ÖLÜMÜNE veya CİDDİ ŞEKİLDE YARALANMASINA neden olabilir.

Nu folosiţi NICIODATĂ un scaun pentru copil cu spatele la direcţia de deplasare pe un scaun protejat de un AIRBAG ACTIV amplasat în faţa sa, deoarece există riscul de DECES sau RĂNIRE GRAVĂ a copilului.

SOHA ne használjon hátrafelé néző gyermekülést olyan ülésen, amelyet elölről AKTÍV LÉGZSÁK véd, mert az a GYERMEK HALÁLÁT vagy SÚLYOS SÉRÜLÉSÉT okozhatja.

"ΑΠΑΓΟΡΕΥΕΤΑΙ η τοποθέτηση παιδικού καθίσματος, με την πλάτη προς το εμπρόσθιο μέρος του αυτοκινήτου, στο κάθισμα του συνοδηγού, επειδή μπροστά του υπάρχει ΕΝΕΡΓΟΣ ΜΕΤΩΠΙΚΟΣ ΑΕΡΟΣΑΚΟΣ. Μπορεί να επέλθει, ΘΑΝΑΤΟΣ ή ΣΟΒΑΡΟΣ ΤΡΑΥΜΑΤΙΣΜΟΣ του ΠΑΙΔΙΟΥ".

Använd ALDRIG en bakåtvänd barnstol på ett säte som skyddas av en AKTIVERAD AIRBAG framför det; LIVSFARA eller risk för ALLVARLIGA SKADOR.

ÄLÄ KOSKAAN käytä kasvot taaksepäin suunnattua lastenistuinta istuimella, jossa on KÄYTÖSSÄ OLEVA TURVATYYNY. Seurauksena voi olla KUOLEMA tai LAPSEN VAKAVA LOUKKAANTUMINEN.

Brug ALDRIG et bagudvendt barnesæde på et sæde, der er beskyttet af en AKTIV AIRBAG foran det. Det kan resultere i DØD eller ALVORLIG PERSONSKADE på BARNET.

NEMOJTE upotrebljavati sjedalicu za djecu okrenutu prema natrag na sjedalu ispred kojega se nalazi zaštićeni AKTIVNI ZRAČNI JASTUK, može doći do SMRTONOSNIH ili OZBILJNIH OZLJEDA za DIJETE.

NIKOLI ne namestite otroškega sedeža, obrnjenega v nasprotni smeri smeri vožnje, v primeru VKLOPLJENE varnostne blazine. To lahko povzroči OTROKOVO SMRT ali HUDE TELESNE POŠKODBE.

Никогда не устанавливайте обращенное назад детское удерживающее сиденье на переднем пассажирском сиденье при неотключенной подушке безопасности. Это может привести к смерти ребенка или к тяжелым повреждениям.

NIKDY nepoužívajte detskú sedačku smerujúcu dozadu na sedadle s AKTÍVNYM čelným AIRBAGOM, mohlo by prísť k USMRTENIU alebo VÁŽNEMU ZRANENIU DIEŤAŤA.

NEIEVIETOJIET ar skatu pretēji braukšanas virzienam vērstu bērnu sēdeklīti šajā sēdeklī, ja tā priekšā uzstādītais GAISA SPILVENS ir AKTIVIZĒTS, – tas BĒRNAM var radīt NOPIETNAS TRAUMAS vai pat izraisīt BĒRNA NĀVI.

ÄRGE kasutage seljaga sõidusuunas laste turvatooli istmel, mille ees on AKTIIVNE TURVAPADI. LAPS võib saada TÕSISE KEHAVIGASTUSE või HUKKUDA.

NIEKADA nevežkite vaikų prie automobilio sėdynės atvirkščiai judėjimo krypčiai pritvirtintoje specialioje kėdutėje, jeigu ši sėdynė apsaugota VEIKIANČIA SAUGOS PAGALVE, nes VAIKUI kyla MIRTINAS ar SUNKAUS SUŽEIDIMO pavojus.

Ніколи не встановлюйте дитяче крісло спинкою вперед на сидінні, передня ПОДУШКА БЕЗПЕКИ якого не заблокована. Ризик ЗАГИБЕЛІ або ТЯЖКИХ ТРАВМ дитини.

„Никога на използвайте детско столче за автомобил, монтирано с гръб към движението, на седалка оборудвана с предпазна въздушна възглавница пред нея. Съществува риск за живота или сериозно нараняване на детето!"

يحذر نهائيًا تثبيت مقعد الطفل بشكل عكسي على القعد المحمي بوسادة هوائية نشطة أمام مقعد الطفل، فمن الممكن أن يتسبب ذلك في وفاة الطفل أو إصابته بجروح خطيرة

NUNCA utilize uma cadeirinha protetora para crianças voltada para a traseira em um assento que seja protegido por um AIRBAG ATIVO na frente do assento. Podem ocorrer MORTE ou FERIMENTOS GRAVES para a CRIANÇA.

هرگز از کمربند کودک رو به پشت در روبروی صندلی حفاظت شده توسط ACTIVE AIRBAG (کیسه هوای فعال) استفاده نکنید. این کار ممکن است باعث مرگ یا جراحت شدید در کودک شود.

절대로 능동형 에어백이 전면에 설치된 좌석에 후향식 어린이 보호시트를 사용하지 마십시오. 어린이에게 심각한 상해를 입히거나 사망에 이르게 할 수 있습니다.

前部に作動可能なエアバッグが装着されているシートに、後ろ向きのチャイルドシートを絶対に使用しないでください。お子様に死や大けがを招く恐れがあります。

禁止在座椅前部安全气囊激活的情况下，在该座椅上使用后向儿童安全座椅，可能造成儿童严重受伤甚至死亡。

ΠΛΗΡΟΦΟΡΙΕΣ ΑΣΦΑΛΕΙΑΣ

Σαν ιδιοκτήτη αυτού του αυτοκινήτου, σας έχει δοθεί ένας αριθμός σημαντικών κωδικών που μπορεί να χρειαστείτε σε περίπτωση που θα ζητήσετε δεύτερο κλειδί ή επισκευή του ηχοσυστήματός σας.

Παρακαλούμε να συμπληρώσετε τις αντίστοιχες περιοχές ή να κολλήσετε σε αυτές τα αυτοκόλλητα (εάν υπάρχουν). Βγάλτε την σελίδα αυτή από το Βιβλίο Οδηγιών Χρήσης και φυλάξτε την σε ασφαλές σημείο, **όχι μέσα στο αυτοκίνητο.**

Σας παρακαλούμε, εάν μεταπωλήσετε το αυτοκίνητό σας, να δώσετε την σελίδα αυτή στον αγοραστή.

ΠΛΗΡΟΦΟΡΙΕΣ ΑΣΦΑΛΕΙΑΣ

Κωδικός ασφαλείας ηχοσυστήματος (όπου υπάρχει)

Κωδικός κλειδιού

Κωδικός κλειδιού ασφαλείας τροχών (όπου υπάρχει)

Βγάλτε την σελίδα αυτή από το Βιβλίο Οδηγιών Χρήσεως και φυλάξτε την σε ασφαλές σημείο, **όχι μέσα στο αυτοκίνητο.**

Εάν μεταπωλήσετε το αυτοκίνητό σας, σας παρακαλούμε να δώσετε την σελίδα αυτή στον αγοραστή.