Πρόλογος

Καλώς ήλθατε στην ολοένα αυξανόμενη οικογένεια των κατόχων αυτοκινήτων NISSAN. Σας παραδίδουμε το αυτοκίνητο αυτό, σίγουροι για την ποιότητά του. Έχει κατασκευαστεί σύμφωνα με την τελευταία λέξη της τεχνολογίας και κάτω από τον πιο αυστηρό ποιοτικό έλεγχο.

Με το βιβλίο αυτό, θέλουμε να σας βοηθήσουμε να εξοικειωθείτε γρήγορα με την λειτουργία του αυτοκινήτου σας και με τον τρόπο συντήρησής του, ώστε να το χαρείτε για πάρα πολύ χρόνο. Πριν οδηγήσετε το αυτοκίνητό σας, σας παρακαλούμε να διαβάσετε προσεκτικά αυτό το βιβλίο.

Ένα ξεχωριστό βιβλίο, η Εγγύηση Αυτοκινήτου, σας εξηγεί λεπτομερώς τι καλύπτεται από την εγγύηση του αυτοκινήτου σας.

Το εξουσιοδοτημένο Δίκτυο της Nissan γνωρίζει το αυτοκίνητό σας καλύτερα από κάθε άλλον. Όταν χρειάζεται κάποια συντήρηση ή εάν εσείς θέλετε να μάθετε κάτι σχετικά με την χρήση του αυτοκινήτου σας, ο αντιπρόσωπος της NISSAN θα χαρεί να σας βοηθήσει με τις εκτεταμένες πηγές που σας είναι διαθέσιμες.

ΣΗΜΑΝΤΙΚΕΣ ΠΛΗΡΟΦΟΡΙΕΣ ΑΣΦΑΛΕΙΑΣ ΠΡΙΝ ΟΔΗΓΗΣΕΤΕ ΘΥΜΗΘΕΙΤΕ !!

Ακολουθείτε πάντα τους παρακάτω σημαντικούς κανόνες για να εξασφαλίσετε άνετη και ασφαλή οδήγηση για σας και τους συνεπιβάτες σας!

- **ΠΟΤΕ μην οδηγείτε κάτω από την επήρεια αλκοόλ ή φαμάκων.**
- **ΠΑΝΤΑ ακολουθείτε τα όρια ταχύτητας της περιοχής όπου βρίσκεστε και μην οδηγείτε ποτέ πολύ γρήγορα.**
- **ΠΑΝΤΑ να χρησιμοποιείτε τις ζώνες ασφαλείας και κατάλληλα παιδικά καθίσματα.**
- **Πρέπει ΠΑΝΤΑ να δίνετε σε όλους τους επιβάτες του αυτοκινήτου πληροφορίες σχετικά με την σωστή χρήση των συστημάτων ασφαλείας του οχήματος.**
- **Διαβάζετε ΠΑΝΤΑ το παρόν Βιβλίο Οδηγιών Χρήσης για σημαντικές πληροφορίες που αφορούν την ασφάλεια.**

ΔΙΑΒΑΖΟΝΤΑΣ ΑΥΤΟ ΤΟ ΒΙΒΛΙΟ

Το βιβλίο αυτό περιλαμβάνει πληροφορίες για όλα τα εξαρτήματα βασικού ή προαιρετικού εξοπλισμού για το μοντέλο αυτό. Για τον λόγο αυτό, ενδεχομένως να βρείτε περιγραφή χρήσεως εξαρτημάτων τα οποία δεν υπάρχουν στο δικό σας αυτοκίνητο.

Όλες οι πληροφορίες, προδιαγραφές και εικόνες σε αυτό το βιβλίο είναι σε ισχύ την στιγμή της εκτύπωσής του. Η Nissan διατηρεί το δικαίωμα να αλλάξει τις προδιαγραφές ή τον σχεδιασμό οποιαδήποτε στιγμή χωρίς ειδοποίηση και χωρίς άλλη υποχρέωση.

ΤΡΟΠΟΠΟΙΗΣΗ ΤΟΥ ΑΥΤΟΚΙΝΗΤΟΥ ΣΑΣ

Το αυτοκίνητο αυτό δεν πρέπει να τροποποιηθεί. Οποιαδήποτε τροποποίηση μπορεί να επηρεάσει την απόδοσή, την ασφάλεια και τον χρόνο ζωής του ενώ μπορεί ακόμη και να έρχεται σε αντίθεση με κανονισμούς του Κράτους. Επιπλέον, ζημιά ή προβλήματα απόδοσης που οφείλονται σε τροποποίηση του αυτοκινήτου μπορεί να μην καλυφθούν από τις εγγυήσεις της NISSAN.

ΠΡΩΤΑ ΔΙΑΒΑΣΤΕ – ΕΠΕΙΤΑ ΟΔΗΓΕΙΣΤΕ ΜΕ ΑΣΦΑΛΕΙΑ

Πριν οδηγήσετε το αυτοκίνητό σας, παρακαλούμε να διαβάσετε προσεκτικά το Βιβλίο Οδηγιών που έχετε στα χέρια σας. Με αυτόν τον τρόπο θα εξοικειωθείτε με τους ελέγχους και τις εργασίες που απαιτούνται για την συντήρηση του αυτοκινήτου σας και που θα σας βοηθήσουν να το οδηγήσετε με ασφάλεια.

Σε αυτό το βιβλίο, χρησιμοποιούνται τα ακόλουθα σύμβολα και λέξεις:

ΠΡΟΕΙΔΟΠΟΙΗΣΗ

Υποδηλώνει την ύπαρξη κάποιου κινδύνου που θα μπορούσε να προκαλέσει θάνατο ή σοβαρό τραυματισμό. Για να αποφύγετε ή να μειώσετε τον κίνδυνο, οι διαδικασίες που περιγράφονται θα πρέπει να ακολουθούνται με ακρίβεια.

ΠΡΟΣΟΧΗ

Υποδηλώνει την ύπαρξη κινδύνου που θα μπορούσε να προκαλέσει μικρό ή μέτριο τραυματισμό ή μικρή ζημιά στο αυτοκίνητό σας. Για να αποφύγετε ή να μειώσετε τον κίνδυνο ακολουθείτε προσεκτικά τις διαδικασίες που περιγράφονται.

ΣΗΜΕΙΩΣΗ

Υποδηλώνει πρόσθετες χρήσιμες πληροφορίες.

Το σύμβολο Blue Citizenship δηλώνει τις πληροφορίες και πρακτικές που είναι φιλικές για το περιβάλλον.

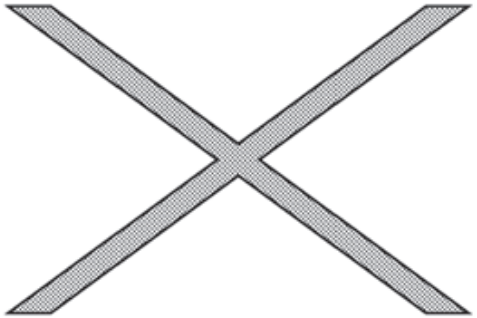

Εάν δείτε αυτό το σύμβολο, σημαίνει «**Μην το κάνετε αυτό**» ή «**Μην αφήσετε να συμβεί αυτό**».

Τα βέλη που μοιάζουν με τα παραπάνω σε μία φωτογραφία, δείχνουν το εμπρός μέρος του αυτοκινήτου.

Τα βέλη που μοιάζουν με τα παραπάνω σε μία φωτογραφία, δείχνουν κίνηση ή ενέργεια.

Τα βέλη που μοιάζουν με τα παραπάνω σε μία φωτογραφία, καλούν για την προσοχή σας σε κάτι από αυτά που εικονίζονται στην φωτογραφία.

«ΠΟΤΕ μην χρησιμοποιείτε ένα παιδικό κάθισμα με την όψη πίσω σε ένα κάθισμα που προστατεύεται από έναν ΕΝΕΡΓΟ ΑΕΡΟΣΑΚΟ μπροστά του, μπορεί να προκληθεί ΘΑΝΑΤΟΣ ή ΣΟΒΑΡΟΣ ΤΡΑΥΜΑΤΙΣΜΟΣ στο ΠΑΙΔΙ.»

Βεβαιωθείτε ότι έχετε διαβάσει την περιγραφή για τις «Προειδοποιητικές ετικέτες αερόσακου» στο κεφάλαιο Ασφαλείας αυτού του βιβλίου και την περιγραφή για την «Ετικέτα αερόσακου» στο τέλος αυτού του βιβλίου.

ΟΔΗΓΗΣΗ ΣΤΗΝ ΑΣΦΑΛΤΟ ΚΑΙ ΕΚΤΟΣ ΔΡΟΜΟΥ (μοντέλα 4WD)

Αυτό το όχημα, επειδή έχει υψηλότερο κέντρο βάρους, απαιτεί διαφορετικό χειρισμό και ελίσσεται διαφορετικά από ένα συνηθισμένο επιβατικό αυτοκίνητο. Όπως συμβαίνει και με άλλα αυτοκίνητα που έχουν λειτουργίες αυτού του τύπου, εάν αποτύχετε να χειριστείτε το όχημα σωστά μπορεί να χάσετε τον έλεγχό του και να προκληθεί ατύχημα.

Βεβαιωθείτε ότι έχετε διαβάσει το «Προφυλάξεις για την οδήγηση στην άσφαλτο και εκτός δρόμου» και το «Οδήγηση στους τέσσερις τροχούς (4WD)» στο κεφάλαιο «5. Ξεκίνημα και οδήγηση».

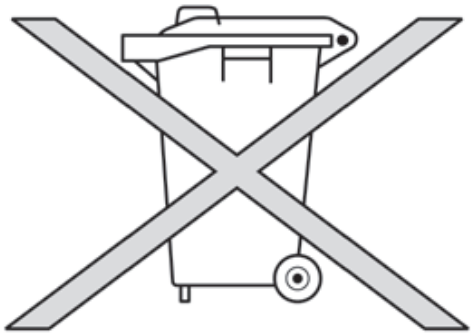

ΑΠΟΡΡΙΨΗ ΤΗΣ ΜΠΑΤΑΡΙΑΣ

ΠΡΟΣΟΧΗ

Μία λάθος πεταμένη μπαταρία μπορεί να βλάψει το περιβάλλον. Να βεβαιώνεστε πάντα για τους τοπικούς κανονισμούς σχετικά με την απόρριψη της μπαταρίας.

Παραδείγματα μπαταριών που περιέχει το αυτοκίνητο:

- Μπαταρία του αυτοκινήτου
- Μπαταρία τηλεχειριστηρίου (για το Έξυπνο Κλειδί και / ή το σύστημα εισόδου χωρίς κλειδί)
- Μπαταρία Αισθητήρα Παρακολούθησης Πίεσης Ελαστικών (TPMS)
- Μπαταρία τηλεχειριστηρίου (για το σύστημα Ψυχαγωγίας Αυτοκινήτου)

Εάν έχετε αμφιβολία, αποτανθείτε στις τοπικές αρχές ή σε Μέλος του Δικτύου Nissan ή εξειδικευμένο συνεργείο για συμβουλές σχετικές με την απόρριψη της μπαταρίας.

Bluetooth®

Το Bluetooth είναι σήμα κατατεθέν της Bluetooth SIG, Inc.

Made for iPod

Το iPod® είναι σήμα κατατεθέν της Apple Inc.

gracenote

Το Gracenote® και CDDB είναι σήμα κατατεθέν ιδιοκτησίας της Gracenote Inc. Το λογότυπο Gracenote και ο τύπος του λογοτύπου καθώς και το λογότυπο “Powered by Gracenote” είναι σήματα κατατεθέντα της Gracenote.

© 2014 Nissan International SA, Switzerland

Περιεχόμενα

Πίνακας περιεχομένων με εικόνες	0
Ασφάλεια – καθίσματα, ζώνες ασφαλείας και πρόσθετο σύστημα συγκράτησης	1
Όργανα και χειριστήρια	2
Έλεγχοι και ρυθμίσεις πριν την οδήγηση	3
Οθόνη ενδείξεων, καλοριφέρ, air conditioner και ηχοσύστημα	4
Ξεκίνημα και οδήγηση	5
Σε περίπτωση ανάγκης	6
Εμφάνιση και φροντίδα	7
Συντήρηση και Κάντε το μόνος σας	8
Τεχνικές πληροφορίες	9
Ευρετήριο	10

0 Πίνακας περιεχομένων με εικόνες

Ζώνες ασφαλείας και Σύστημα αερόσακου 0-1
Εξωτερικό του αυτοκινήτου μπροστά 0-2
Εξωτερικό του αυτοκινήτου πίσω 0-3
Χώρος επιβατών 0-4
Θέση οδήγησης 0-5
Αριστεροτίμονο μοντέλο 0-5
Δεξιοτίμονο μοντέλο 0-6
Ταμπλό οργάνων 0-7
Αριστεροτίμονο μοντέλο 0-7
Δεξιοτίμονο μοντέλο 0-8
Μετρητές και δείκτες 0-9
Χώρος κινητήρα 0-10
Κινητήρας HRA2DDT 0-10
Κινητήρας MR20DD 0-11
Κινητήρας MR16DDT 0-12
Κινητήρας K9K 0-13
Κινητήρας R9M 0-14

ΖΩΝΕΣ ΑΣΦΑΛΕΙΑΣ ΚΑΙ ΣΥΣΤΗΜΑ ΑΕΡΟΣΑΚΟΥ

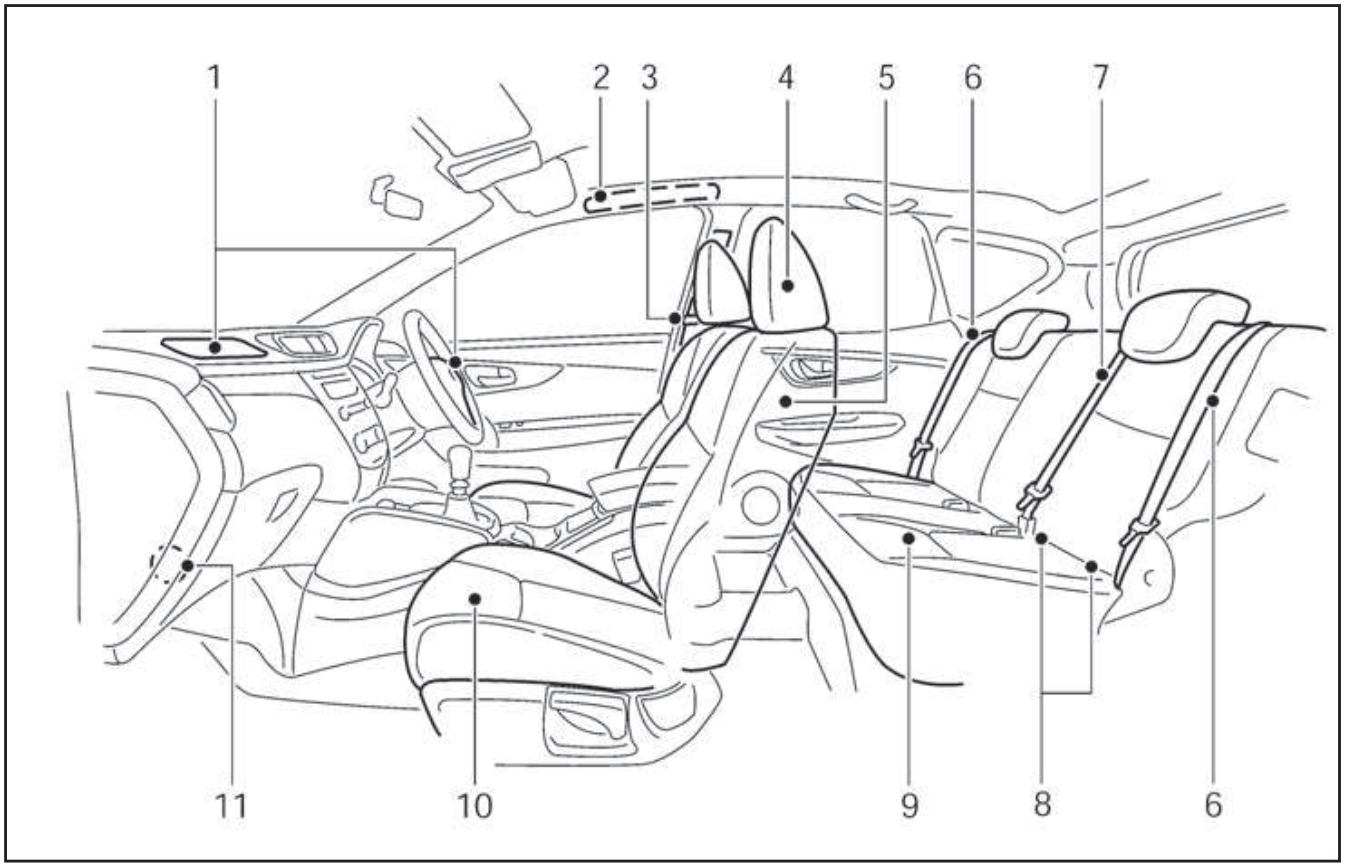

1. Μπροστινοί αερόσακοι
2. Πλευρικοί αερόσακοι τύπου κουρτίνα
3. Ζώνες ασφαλείας μπροστά
4. Προσκέφαλα καθισμάτων
5. Πλευρικοί αερόσακοι
6. Πίσω εξωτερικές ζώνες ασφαλείας
7. Πίσω κεντρική ζώνη ασφαλείας
8. Σύστημα στερέωσης παιδικού καθίσματος ISO-FIX
9. Πίσω καθίσματα
10. Μπροστινά καθίσματα
11. Διακόπτης αερόσακου συνοδηγού*

*: όπου υπάρχει

ΕΞΩΤΕΡΙΚΟ ΤΟΥ ΑΥΤΟΚΙΝΗΤΟΥ ΜΠΡΟΣΤΑ

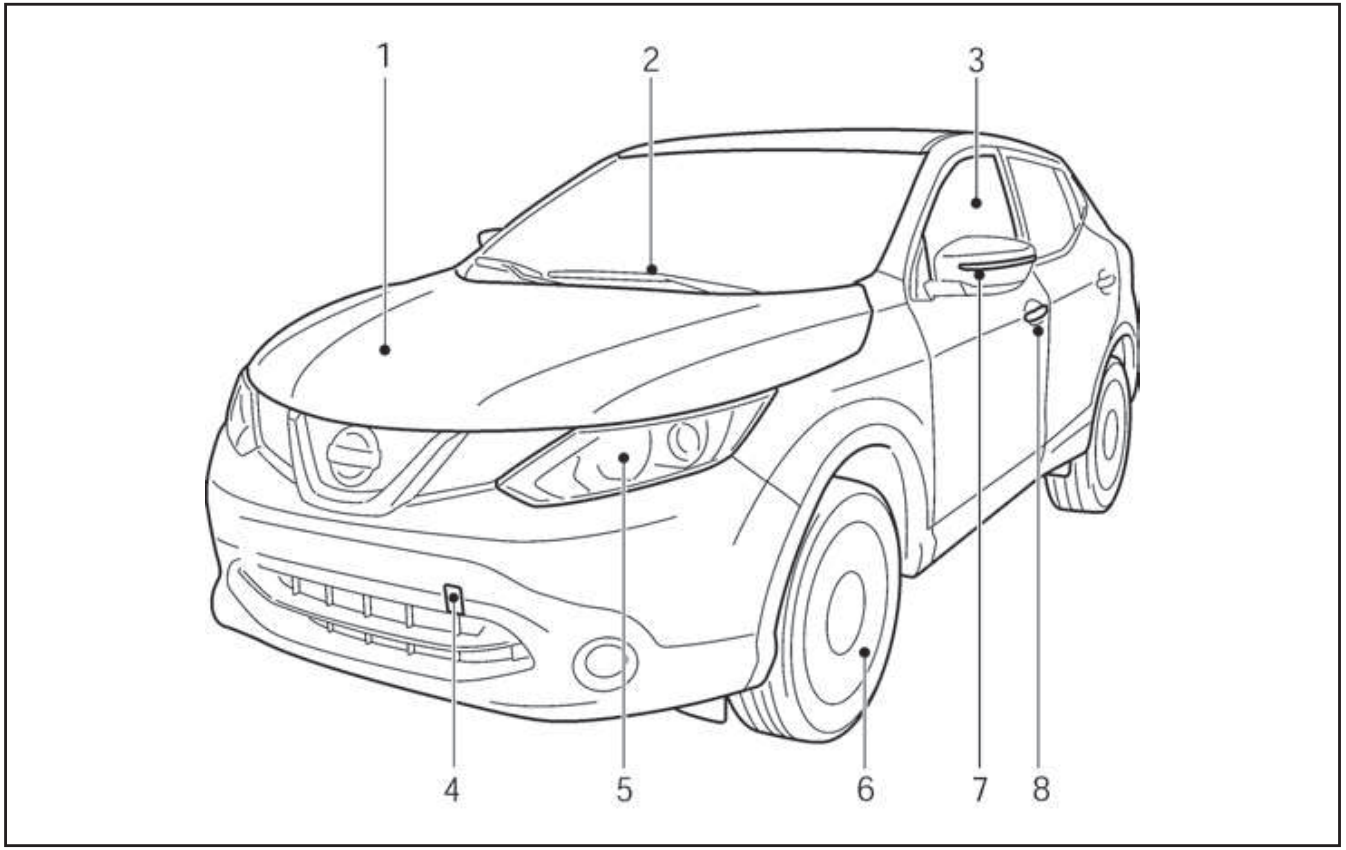

1. Καπό κινητήρα
2. Καθαριστήρας και πλυστικό παρμπρίζ
3. Ηλεκτρικά παράθυρα
4. Γάντζος έλξης
5. Προβολείς, εμπρός πλευρικά φώτα, φλας
6. Ελαστικά, Σύστημα Παρακολούθησης Πίεσης Ελαστικών (όπου υπάρχει)
7. Εξωτερικοί καθρέπτες
   Πλευρικό φλας
8. Πόρτες
   Σύστημα εισόδου χωρίς κλειδί

ΕΞΩΤΕΡΙΚΟ ΤΟΥ ΑΥΤΟΚΙΝΗΤΟΥ ΠΙΣΩ

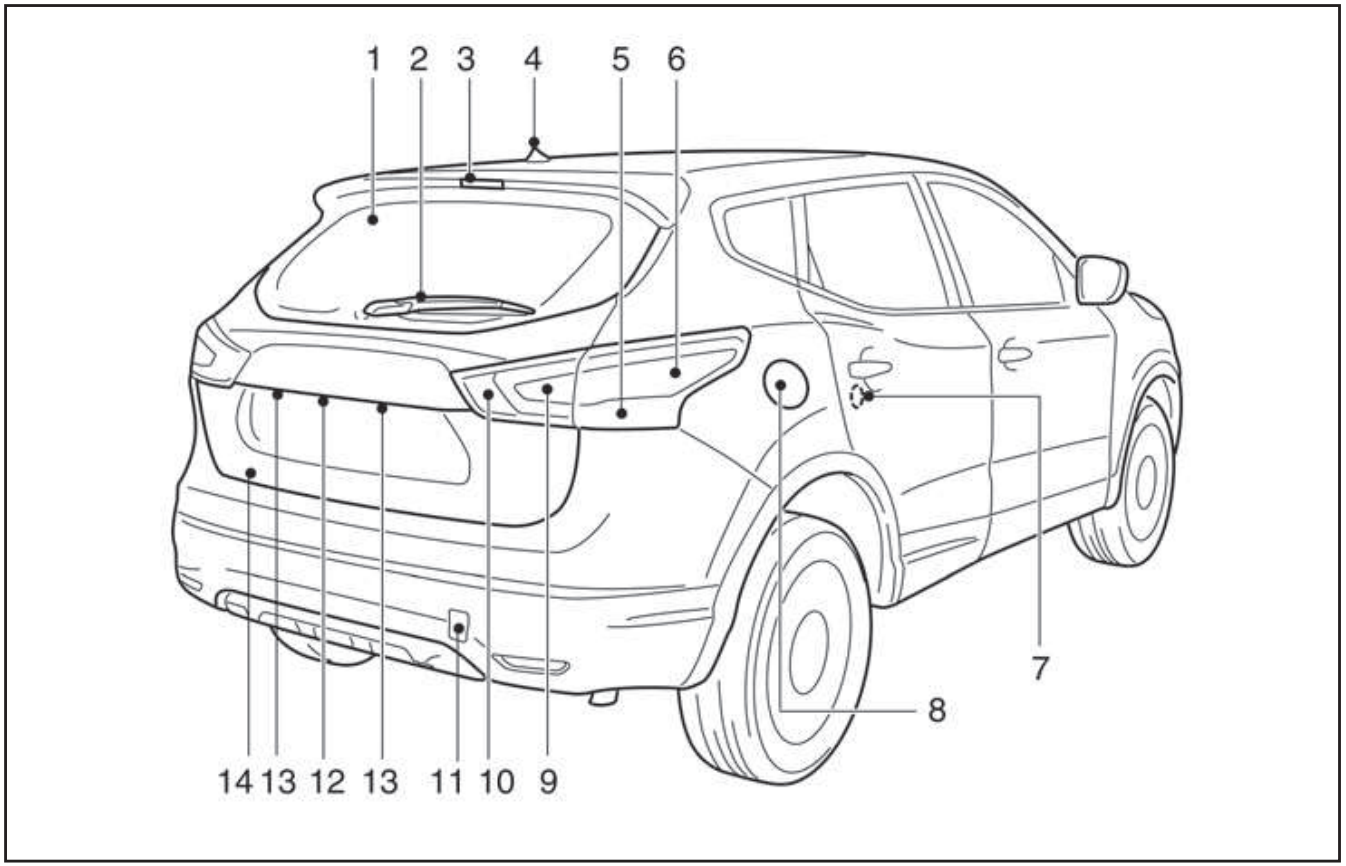

1. Πίσω παρμπρίζ
2. Καθαριστήρας και πλυστικό πίσω παρμπρίζ
3. Τρίτο φως στοπ
4. Κεραία
5. Φως πορείας και στοπ
6. Πίσω φλας
7. Πόρτες
8. Πορτάκι ρεζερβουάρ καυσίμου
9. Φως όπισθεν
10. Πίσω φως ομίχλης*
11. Θέση για γάντζο έλξης
12. Κάμερα οπισθοπορείας*
13. Φώτα πινακίδας αριθμού κυκλοφορίας
14. Πίσω πόρτα

*: όπου υπάρχει

ΧΩΡΟΣ ΕΠΙΒΑΤΩΝ

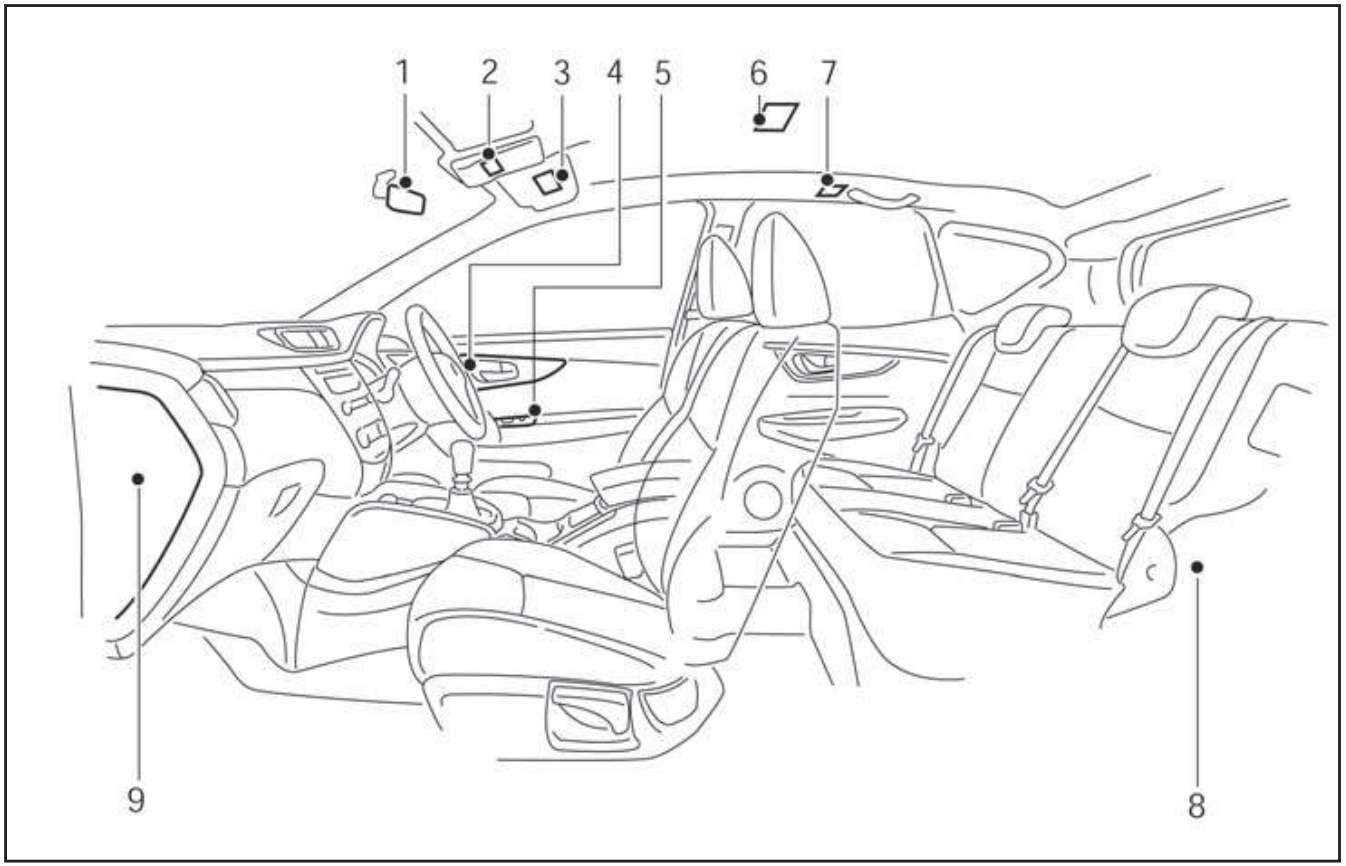

1. Εσωτερικός καθρέπτης
2. Φως χάρτη
3. Σκιάδια
4. Εσωτερικό χερούλι πόρτας
5. Υποβραχιόνιο πόρτας
6. Εσωτερικό φως (μοντέλα χωρίς σταθερή ηλιοροφή)*
7. Εσωτερικό φως (μοντέλα με σταθερή ηλιοροφή)*
8. Φως χώρου αποσκευών
9. Ασφαλειοθήκη

*: όπου υπάρχει

ΘΕΣΗ ΟΔΗΓΗΣΗΣ

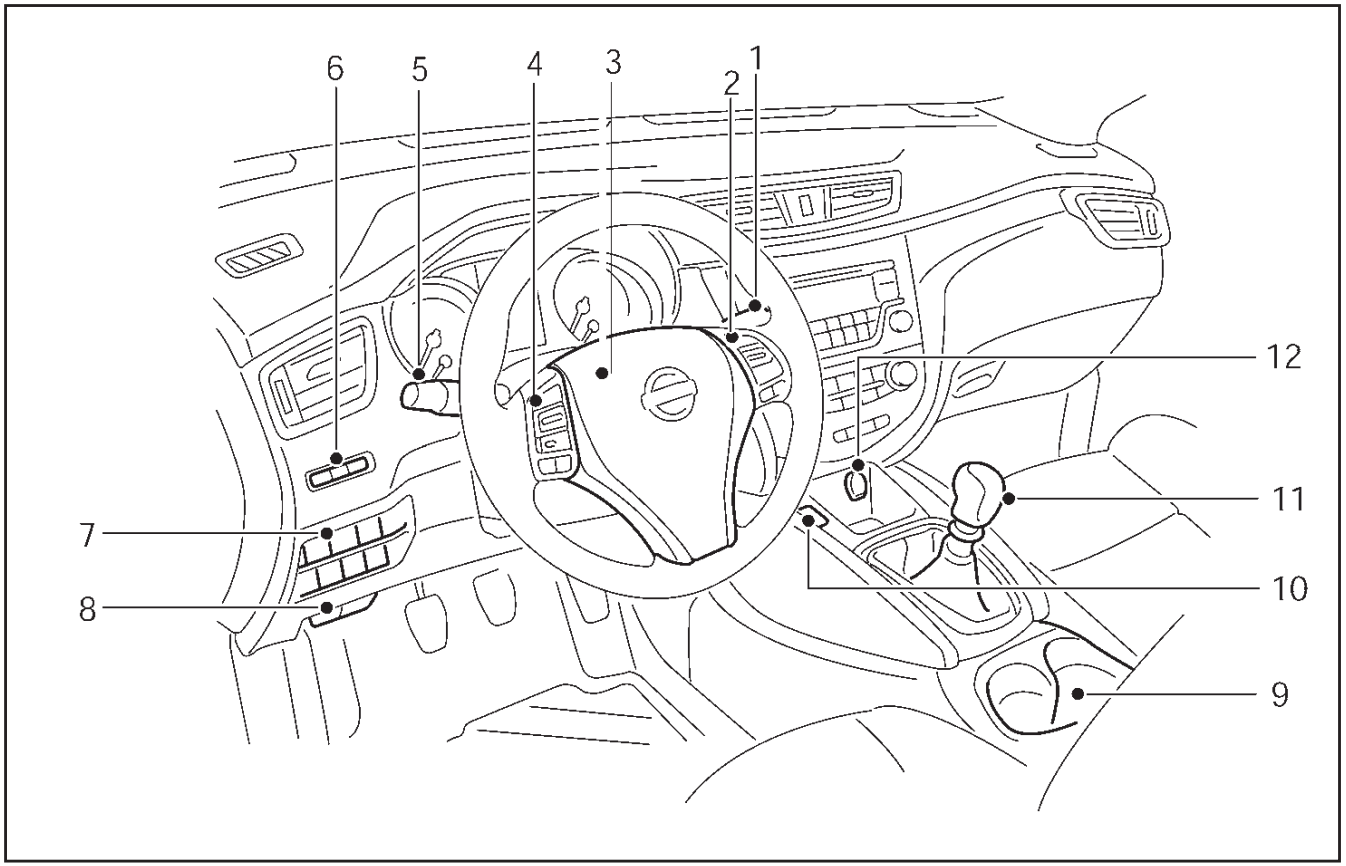

ΑΡΙΣΤΕΡΟΤΙΜΟΝΟ ΜΟΝΤΕΛΟ

1. Διακόπτης καθαριστήρα και πλυστικού
2. Διακόπτες στο τιμόνι
   – Cruise control*
   – Περιοριστής ταχύτητας*
   – Ενσωμάτωση κινητού τηλεφώνου για το ηχοσύστημα FM-AM με CD Player χωρίς σύστημα πλοήγησης
   – Ενσωμάτωση κινητού τηλεφώνου για το NissanConnect* *1 (δείτε το ξεχωριστό Βιβλίο Οδηγιών Χρήσης)
3. Τιμόνι
   – Σύστημα τιμονιού με ηλεκτρική υποβοήθηση
   – Κόρνα
   – Αερόσακος οδηγού
4. Διακόπτες στο τιμόνι
   – Διακόπτες οθόνης πληροφοριών αυτοκινήτου
   – Διακόπτες ηχοσυστήματος*
5. Διακόπτες προβολέων και φλας
6. Διακόπτες TRIP/RESET/Φωτεινότητας
   – Διακόπτης φωτεινότητας οργάνων
   – Διακόπτης TRIP/RESET για τον διπλό χιλιομετρητή ταξιδιών
7. Ταμπλό διακοπτών
   – Διακόπτης ESP OFF*
   – Διακόπτης λειτουργίας ECO*
   – Διακόπτης OFF Συστήματος Σβησίματος / Εκκίνησης*
   – Διακόπτης Περιμετρικών Αισθητήρων Παρκαρίσματος*
   – Διακόπτης ελέγχου ύψους δέσμης προβολέων*
   – Διακόπτης 2WD/4WD*
   – Διακόπτης υαλοκαθαριστήρων προβολέων*
   – Διακόπτης κλειστού συστήματος LDW*
8. – Λαβή ανοίγματος για το πορτάκι της βενζίνης
   – Λαβή ανοίγματος καπό
9. Θέσεις για ποτήρια μπροστά
10. Ηλεκτρονικό χειρόφρενο
11. Λεβιέ ταχυτήτων
12. Ηλεκτρική παροχή

*: όπου υπάρχει

*1: Δείτε το ξεχωριστό Βιβλίο Οδηγιών Χρήσης του NissanConnect

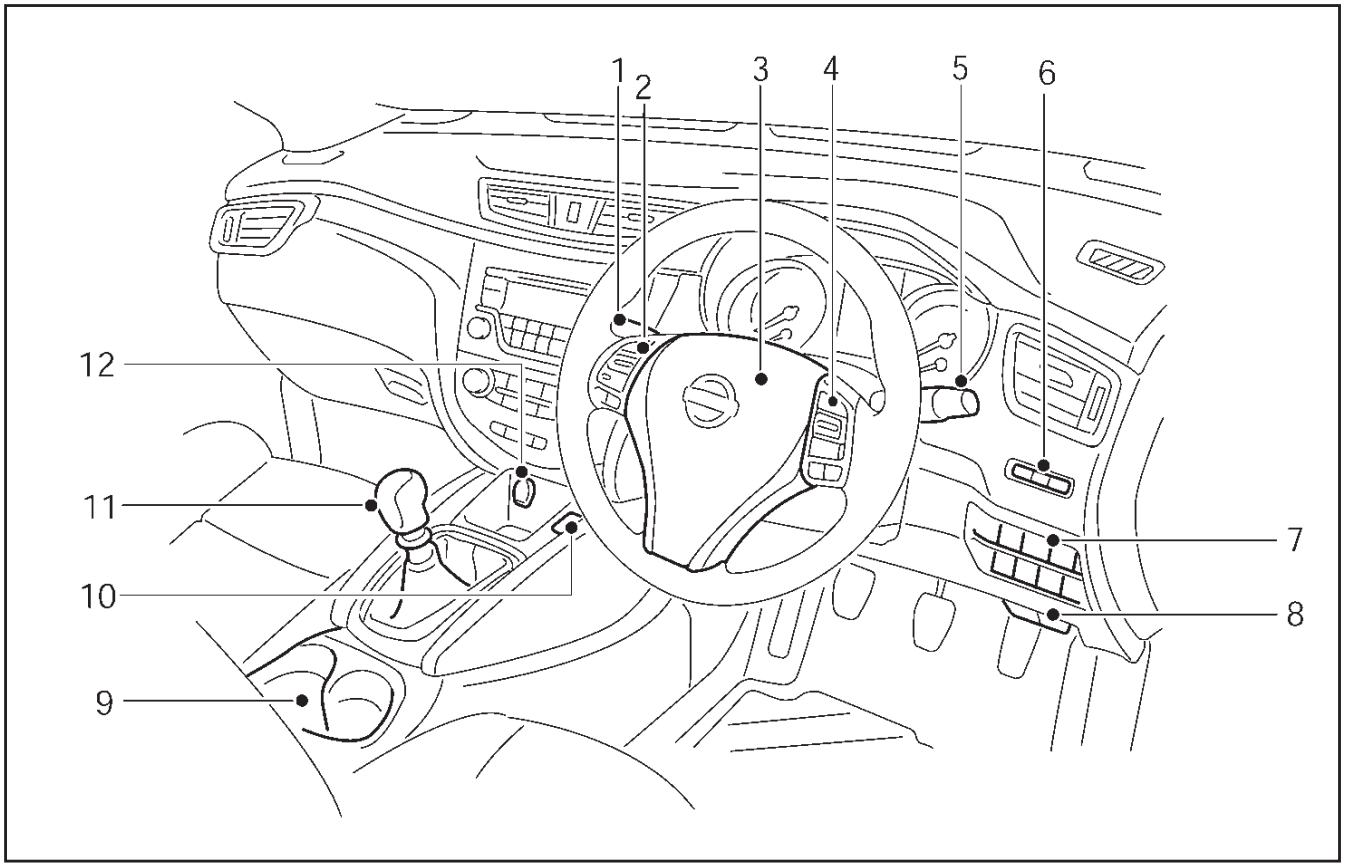

ΔΕΞΙΟΤΙΜΟΝΟ ΜΟΝΤΕΛΟ

1. Διακόπτες προβολέων και φλας
2. Διακόπτες στο τιμόνι
   – Διακόπτες οθόνης πληροφοριών αυτοκινήτου
   – Διακόπτες ηχοσυστήματος*
3. Τιμόνι
   – Σύστημα τιμονιού με ηλεκτρική υποβοήθηση
   – Κόρνα
   – Αερόσακος οδηγού
4. Διακόπτες στο τιμόνι
   – Cruise control*
   – Περιοριστής ταχύτητας*
   – Ενσωμάτωση κινητού τηλεφώνου για το ηχοσύστημα FM-AM με CD Player χωρίς σύστημα πλοήγησης
   – Ενσωμάτωση κινητού τηλεφώνου για το NissanConnect* *1 (δείτε το ξεχωριστό Βιβλίο Οδηγιών Χρήσης)
5. Διακόπτης καθαριστήρα και πλυστικού
6. Διακόπτες TRIP/RESET/Φωτεινότητας
   – Διακόπτης φωτεινότητας οργάνων
   – Διακόπτης TRIP/RESET για τον διπλό χιλιομετρητή ταξιδιών
7. Ταμπλό διακοπτών
   – Διακόπτης ESP OFF*
   – Διακόπτης λειτουργίας ECO*
   – Διακόπτης OFF Συστήματος Σβησίματος / Εκκίνησης*
   – Διακόπτης Περιμετρικών Αισθητήρων Παρκαρίσματος*
   – Διακόπτης ελέγχου ύψους δέσμης προβολέων*
   – Διακόπτης 2WD/4WD*
   – Διακόπτης κλειστού συστήματος LDW*
8. – Λαβή ανοίγματος για το πορτάκι της βενζίνης
   – Λαβή ανοίγματος καπό
9. Θέσεις για ποτήρια μπροστά
10. Ηλεκτρονικό χειρόφρενο
11. Λεβιέ ταχυτήτων
12. Ηλεκτρική παροχή

*: όπου υπάρχει

*1: Δείτε το ξεχωριστό Βιβλίο Οδηγιών Χρήσης του

ΤΑΜΠΛΟ ΟΡΓΑΝΩΝ

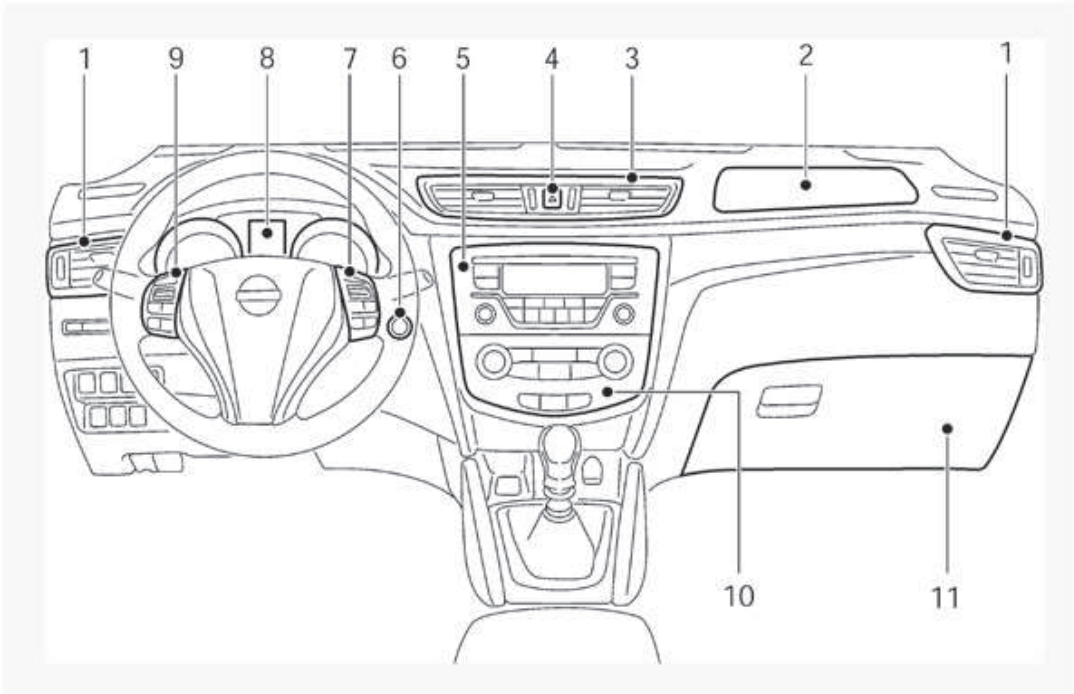

NissanConnect

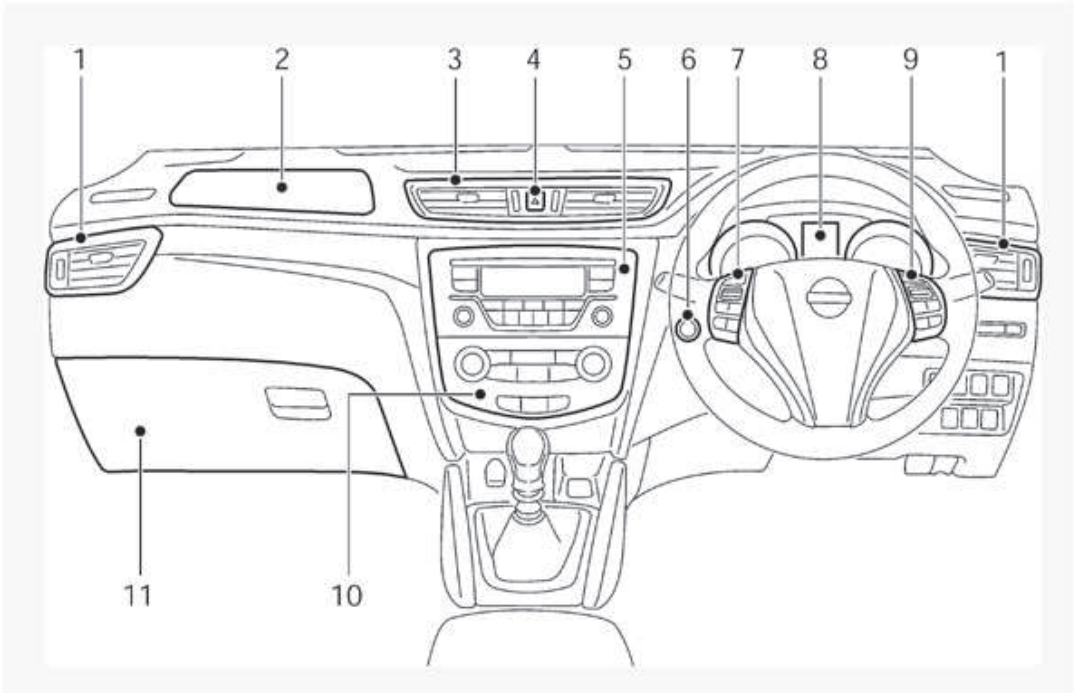

ΑΡΙΣΤΕΡΟΤΙΜΟΝΟ ΜΟΝΤΕΛΟ

1. Αριστερός και δεξιός αεραγωγός
2. Αερόσακος συνοδηγού
3. Κεντρικοί αεραγωγοί
4. Διακόπτης αλάρμ
5. Ηχοσύστημα*
   – NissanConnect* *[1]
   – χωρίς σύστημα πλοήγησης*
6. Διακόπτης μίζας (πίσω από το τιμόνι)
   – Πιεζόμενο κουμπί διακόπτη μίζας*
7. Διακόπτες στο τιμόνι
   – Cruise control*
   – Περιοριστής ταχύτητας*
   – Ενσωμάτωση κινητού τηλεφώνου για το ηχοσύστημα FM-AM με CD Player χωρίς σύστημα πλοήγησης*
   – Ενσωμάτωση κινητού τηλεφώνου για το NissanConnect* *[1]
8. Μετρητές, δείκτες, προειδοποιητικά / ενδεικτικά φώτα, οθόνη πληροφοριών αυτοκινήτου
9. Διακόπτες στο τιμόνι
   – Διακόπτες οθόνης πληροφοριών αυτοκινήτου
   – Έλεγχος ηχοσυστήματος*
10. Καλοριφέρ και air conditioner
11. Ντουλαπάκι

*: όπου υπάρχει

*[1]: Δείτε το ξεχωριστό Βιβλίο Οδηγιών του NissanConnect

ΜΕΤΡΗΤΕΣ ΚΑΙ ΔΕΙΚΤΕΣ

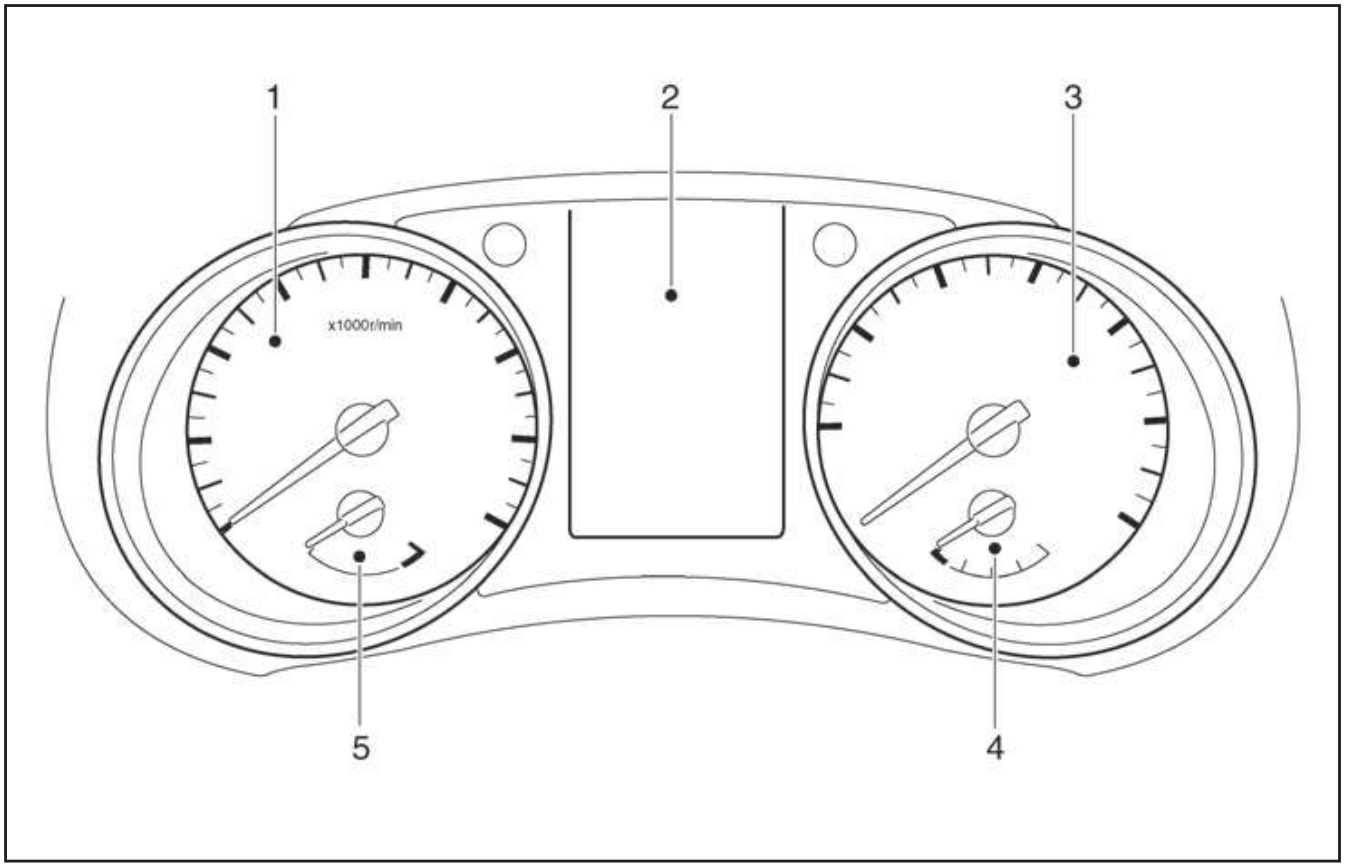

ΔΕΞΙΟΤΙΜΟΝΟ ΜΟΝΤΕΛΟ

1. Αριστερός και δεξιός αεραγωγός
2. Αερόσακος συνοδηγού
3. Κεντρικοί αεραγωγοί
4. Διακόπτης αλάρμ
5. Ηχοσύστημα*
   – NissanConnect* *[1]
   – χωρίς σύστημα πλοήγησης*
6. Διακόπτης μίζας (πίσω από το τιμόνι)
   – Πιεζόμενο κουμπί διακόπτη μίζας*
7. Διακόπτες στο τιμόνι
   – Cruise control*
   – Περιοριστής ταχύτητας*
   – Ενσωμάτωση κινητού τηλεφώνου για το ηχοσύστημα FM-AM με CD Player χωρίς σύστημα πλοήγησης*
   – Ενσωμάτωση κινητού τηλεφώνου για το NissanConnect* *[1]
8. Μετρητές, δείκτες, προειδοποιητικά / ενδεικτικά φώτα, οθόνη πληροφοριών αυτοκινήτου
9. Διακόπτες στο τιμόνι
   – Διακόπτες οθόνης πληροφοριών αυτοκινήτου
   – Έλεγχος ηχοσυστήματος*
10. Καλοριφέρ και air conditioner
11. Ντουλαπάκι

*: όπου υπάρχει

*[1]: Δείτε το ξεχωριστό Βιβλίο Οδηγιών του NissanConnect

ΧΩΡΟΣ ΚΙΝΗΤΗΡΑ

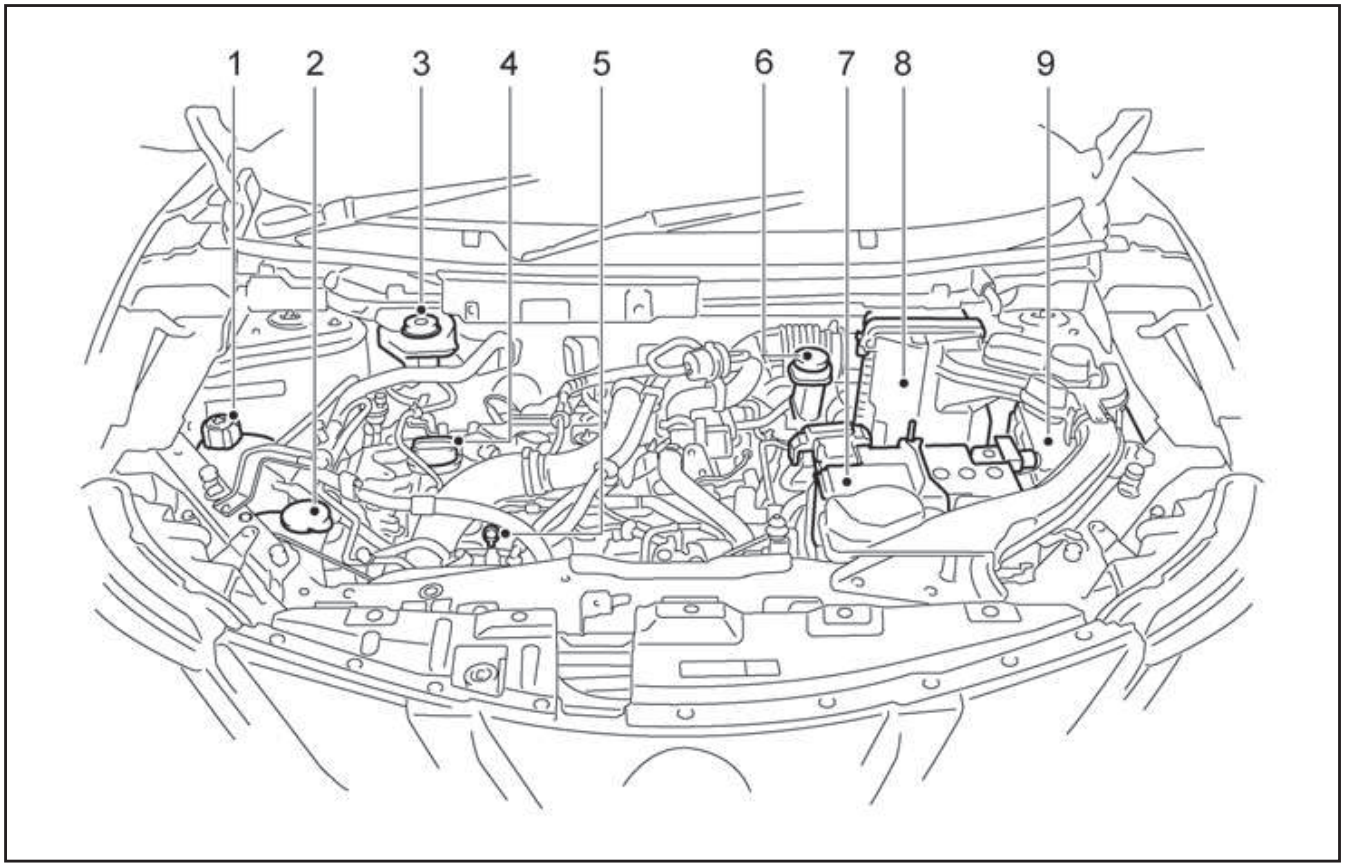

1. Στροφόμετρο
   – Προειδοποιητικά / ενδεικτικά φώτα
2. Οθόνη πληροφοριών αυτοκινήτου
3. Ταχύμετρο
   – Προειδοποιητικά / ενδεικτικά φώτα
4. Δείκτης καυσίμου
5. Δείκτης θερμοκρασίας ψυκτικού υγρού κινητήρα

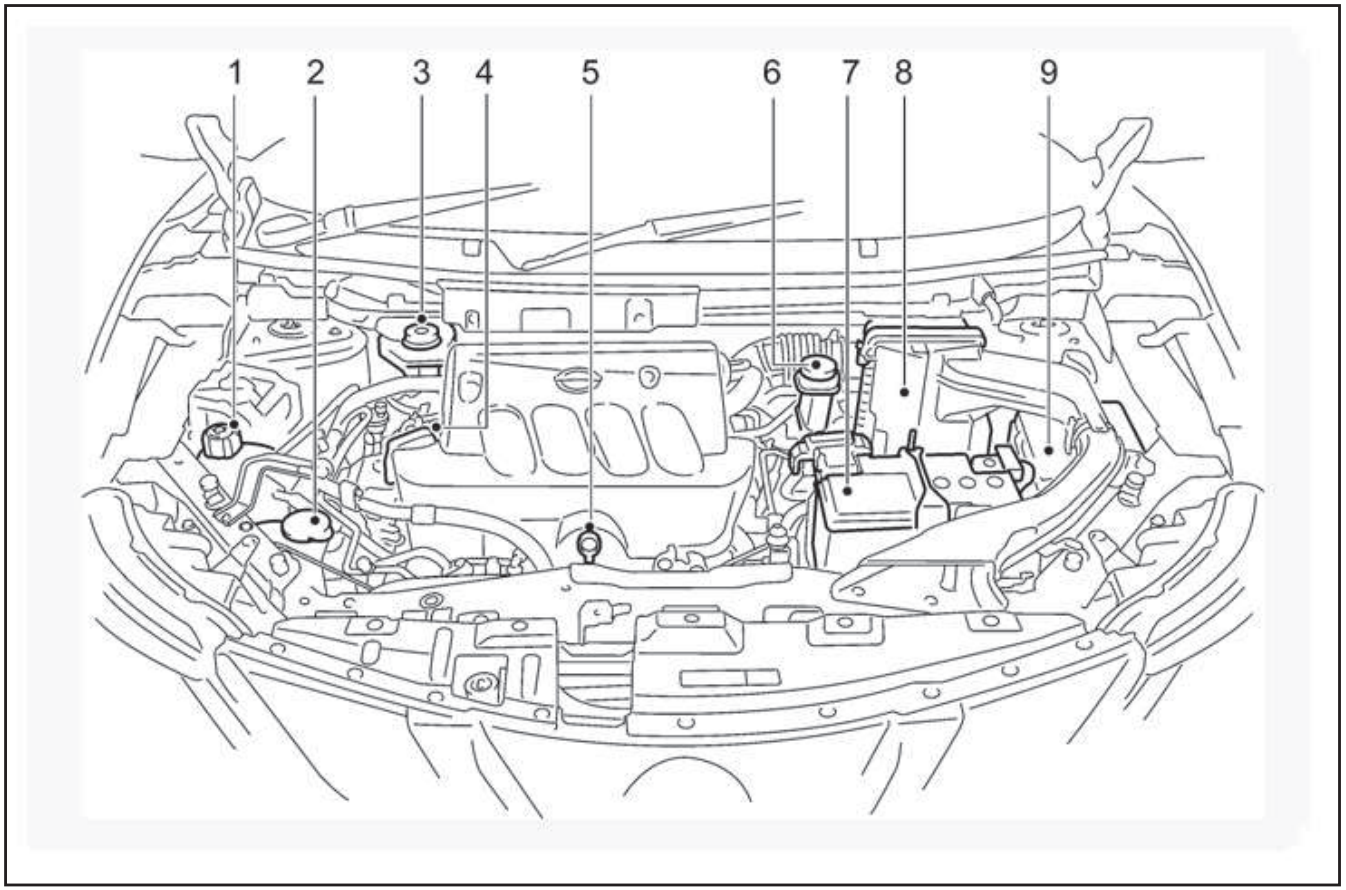

ΚΙΝΗΤΗΡΑΣ HRA2DDT

1. Ρεζερβουάρ ψυκτικού υγρού κινητήρα
2. Ρεζερβουάρ υγρού πλυστικού παρμπρίζ / πλυστικού προβολέων (όπου υπάρχει)
3. Ρεζερβουάρ υγρών φρένων / συμπλέκτη (μηχανικό σαζμάν – δεξιοτίμονο μοντέλο), Ρεζερβουάρ υγρών φρένων (σαζμάν XTRONIC, δεξιοτίμονο μοντέλο)
4. Τάπα γεμίσματος λαδιού κινητήρα
5. Βυθομετρική ράβδος λαδιού κινητήρα
6. Ρεζερβουάρ υγρών φρένων / συμπλέκτη (μηχανικό σαζμάν – αριστεροτίμονο μοντέλο), Ρεζερβουάρ υγρών φρένων (σαζμάν XTRONIC, αριστεροτίμονο μοντέλο)
7. Μπαταρία
8. Φίλτρο αέρα
9. Ασφάλειες / Ασφαλειοθήκη

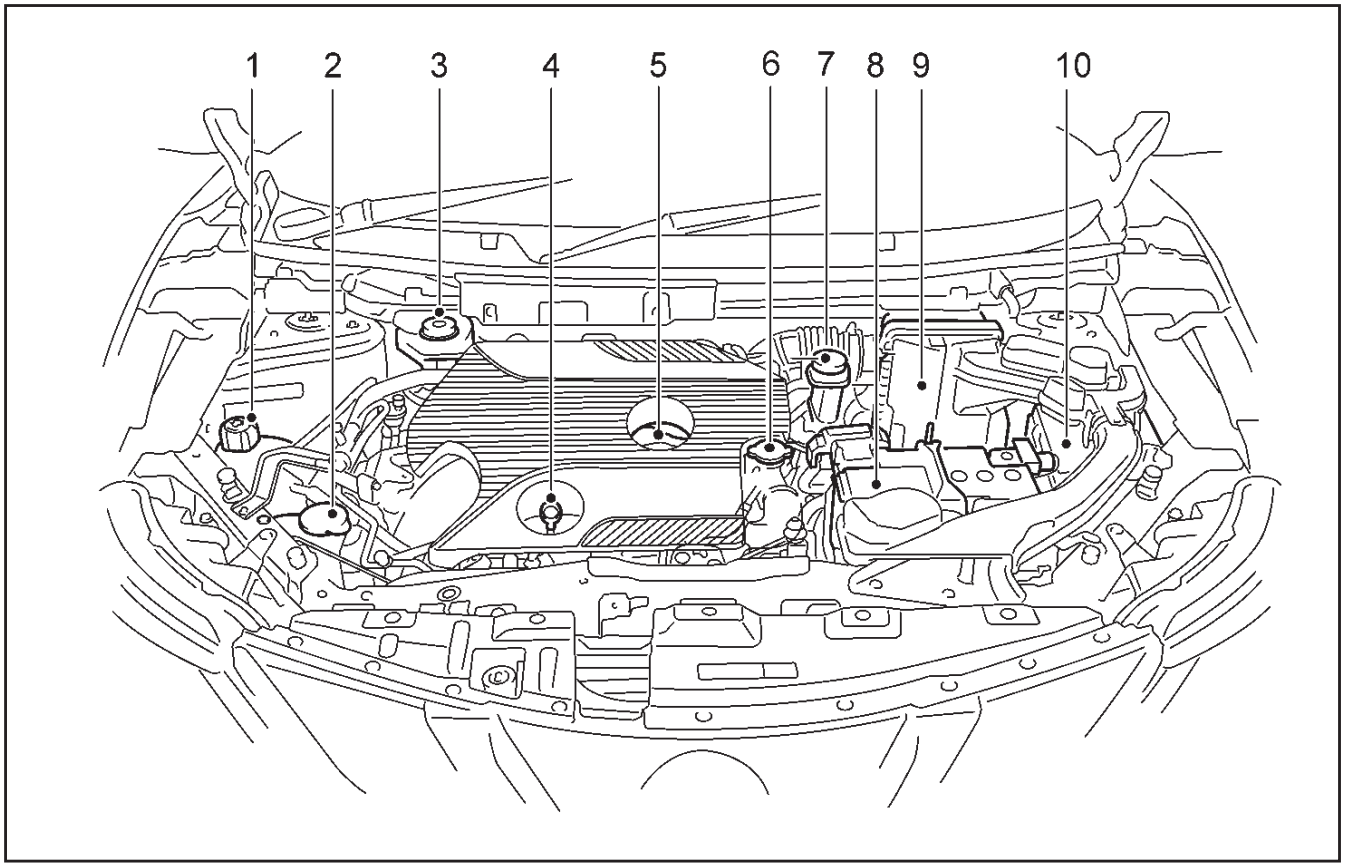

ΚΙΝΗΤΗΡΑΣ MR20DD

1. Ρεζερβουάρ ψυκτικού υγρού κινητήρα
2. Ρεζερβουάρ υγρού πλυστικού παρμπρίζ / πλυστικού προβολέων (όπου υπάρχει)
3. Ρεζερβουάρ υγρών φρένων / συμπλέκτη (μηχανικό σαζμάν – δεξιοτίμονο μοντέλο), Ρεζερβουάρ υγρών φρένων (σαζμάν XTRONIC, δεξιοτίμονο μοντέλο)
4. Τάπα γεμίσματος λαδιού κινητήρα
5. Βυθομετρική ράβδος λαδιού κινητήρα
6. Ρεζερβουάρ υγρών φρένων / συμπλέκτη (μηχανικό σαζμάν – αριστεροτίμονο μοντέλο), Ρεζερβουάρ υγρών φρένων (σαζμάν XTRONIC, αριστεροτίμονο μοντέλο)
7. Μπαταρία
8. Φίλτρο αέρα
9. Ασφάλειες / Ασφαλειοθήκη

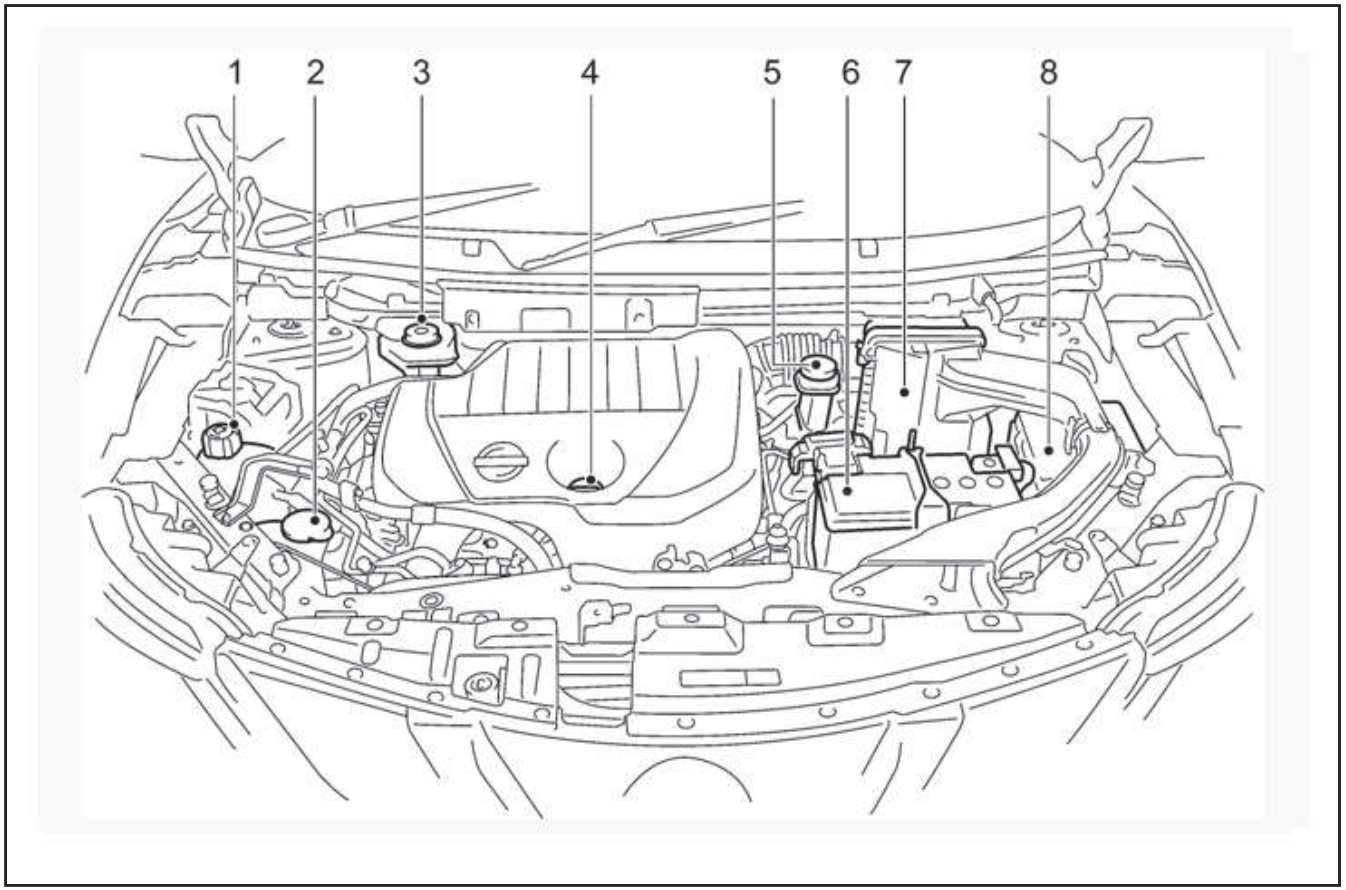

ΚΙΝΗΤΗΡΑΣ MR16DDT

1. Ρεζερβουάρ ψυκτικού υγρού κινητήρα
2. Ρεζερβουάρ υγρού πλυστικού παρμπρίζ / πλυστικού προβολέων (όπου υπάρχει)
3. Ρεζερβουάρ υγρών φρένων / συμπλέκτη (μηχανικό σαζμάν – δεξιοτίμονο μοντέλο)
4. Βυθομετρική ράβδος λαδιού κινητήρα
5. Τάπα γεμίσματος λαδιού κινητήρα
6. Τάπα αντιψυκτικού κινητήρα
7. Ρεζερβουάρ υγρών φρένων / συμπλέκτη (μηχανικό σαζμάν – αριστεροτίμονο μοντέλο)
8. Μπαταρία
9. Φίλτρο αέρα
10. Ασφάλειες / Ασφαλειοθήκη

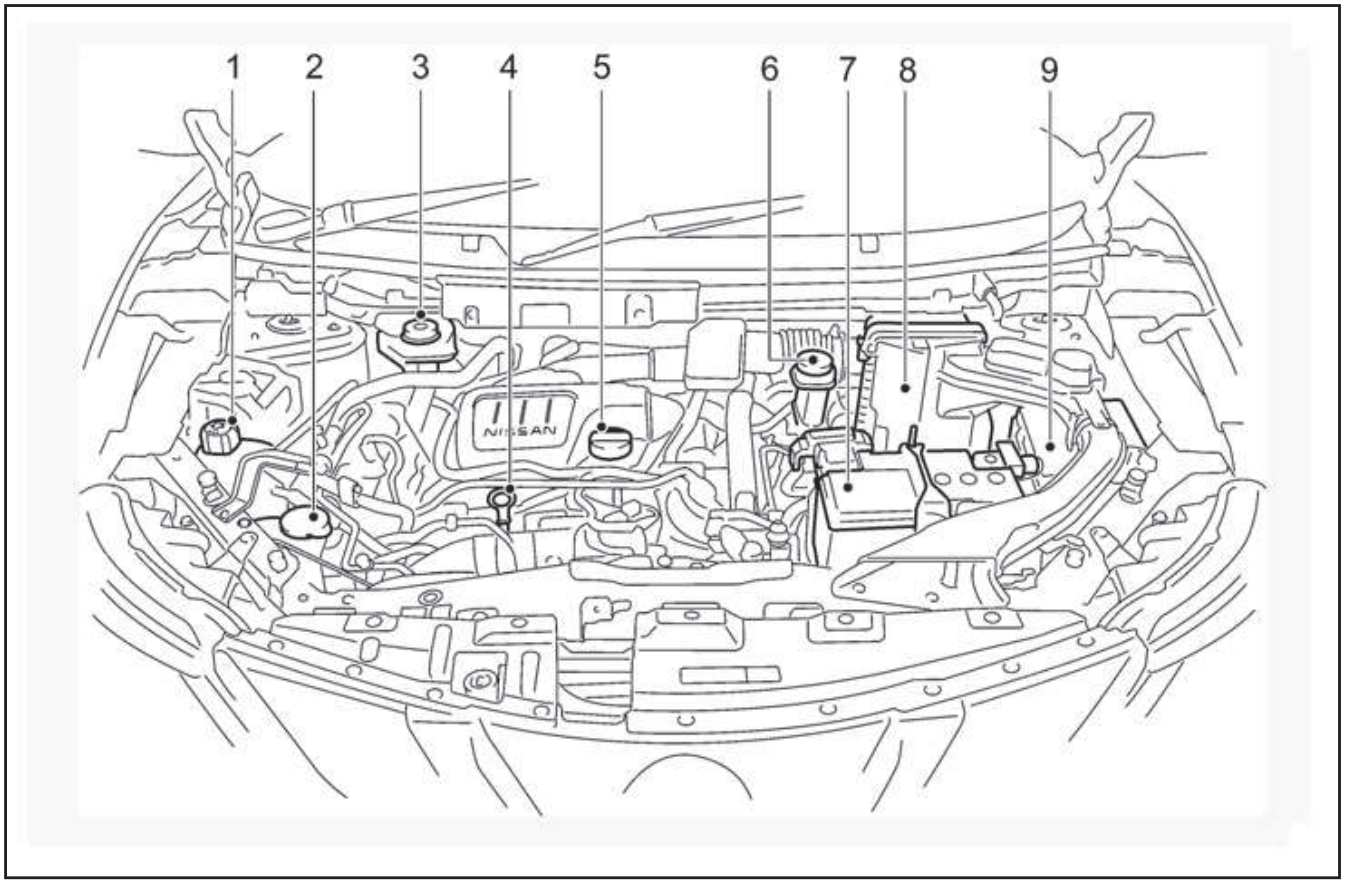

ΚΙΝΗΤΗΡΑΣ K9K

1. Ρεζερβουάρ ψυκτικού υγρού κινητήρα
2. Ρεζερβουάρ υγρού πλυστικού παρμπρίζ / πλυστικού προβολέων (όπου υπάρχει)
3. Ρεζερβουάρ υγρών φρένων / συμπλέκτη (μηχανικό σαζμάν – δεξιοτίμονο μοντέλο)
4. Τάπα γεμίσματος λαδιού κινητήρα
   Βυθομετρική ράβδος λαδιού κινητήρα
5. Ρεζερβουάρ υγρών φρένων / συμπλέκτη (μηχανικό σαζμάν – αριστεροτίμονο μοντέλο)
6. Μπαταρία
7. Φίλτρο αέρα
8. Ασφάλειες / Ασφαλειοθήκη

1 Ασφάλεια – καθίσματα, ζώνες ασφαλείας και πρόσθετο σύστημα συγκράτησης

Καθίσματα....1-2
Μπροστινά καθίσματα....1-3
Θέρμανση καθίσματος....1-4
Πίσω καθίσματα....1-5
Υποβραχιόνια (όπου υπάρχουν)....1-5
Προσκέφαλα καθισμάτων....1-6
Εξαρτήματα ρυθμιζόμενων προσκέφαλων....1-6
Εξαρτήματα μη ρυθμιζόμενων προσκέφαλων....1-6
Αφαίρεση....1-7
Τοποθέτηση....1-7
Ρύθμιση....1-7
Ζώνες ασφαλείας....1-8
Προφυλάξεις για την χρήση των ζωνών ασφαλείας....1-8
Ασφάλεια των παιδιών....1-10
Γυναίκες σε κατάσταση εγκυμοσύνης....1-10
Τραυματίες....1-10
Προειδοποιήσεις για τις ζώνες ασφαλείας....1-10
Ζώνη ασφαλείας τύπου τριών σημείων....1-11
Συντήρηση των ζωνών ασφαλείας....1-13
Σύστημα ζωνών ασφαλείας με προεντατήρες....1-13
Ασφάλεια των παιδιών....1-14
Βρέφη....1-15
Μικρά παιδιά....1-15
Μεγαλύτερα παιδιά....1-15
Νομικές απαιτήσεις....1-15
Παιδικά καθίσματα....1-15
Προφυλάξεις για τα παιδικά καθίσματα....1-15
Πληροφορίες για το κάθισμα και το ISOFIX....1-17
Σύστημα παιδικού καθίσματος ISOFIX....1-20
Τοποθέτηση παιδικού καθίσματος....1-21
Τοποθέτηση παιδικού καθίσματος με την χρήση ISOFIX....1-22
Τοποθέτηση παιδικού καθίσματος με την χρήση ζώνης ασφαλείας τύπου τριών σημείων....1-24
Πρόσθετο σύστημα συγκράτησης (σύστημα αερόσακου)....1-28
Προφυλάξεις για το πρόσθετο σύστημα συγκράτησης....1-28
Συστήματα αερόσακου....1-32
Διαδικασία επισκευής και αντικατάστασης....1-36

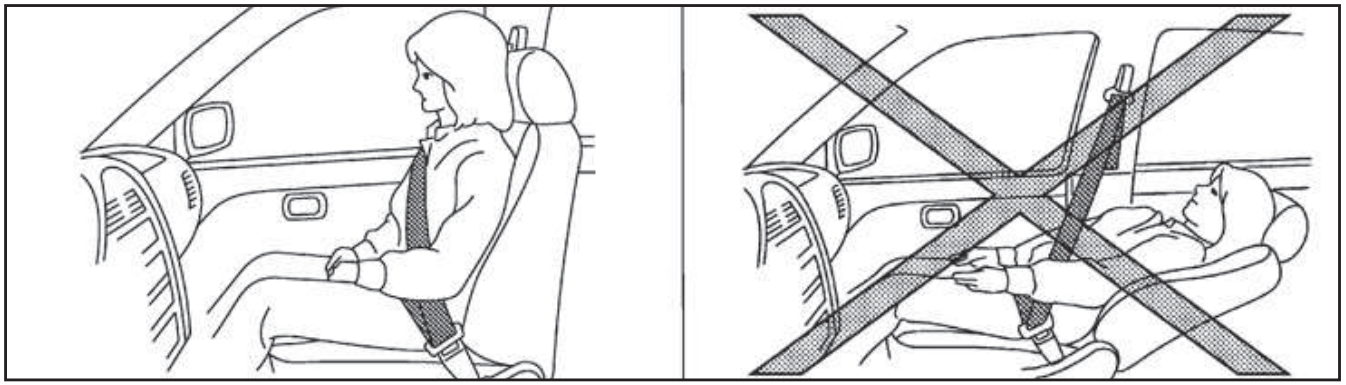

Καθίστε σε όρθια θέση και ακουμπήστε καλά πίσω

ΠΡΟΕΙΔΟΠΟΙΗΣΗ

- **Μην οδηγείτε και / ή μην επιβαίνετε στο όχημα, με την πλάτη του καθίσματος σε κλίση. Αυτό θα μπορούσε να είναι επικίνδυνο. Ο ιμάντας ώμου δεν θα είναι σωστά τοποθετημένος στο σώμα σας. Σε περίπτωση ατυχήματος εσείς και οι συνεπιβάτες σας θα μπορούσατε να τιναχτείτε στον ιμάντα του ώμου της ζώνης ασφαλείας και να τραυματιστείτε στον λαιμό ή να έχετε άλλο σοβαρό τραυματισμό. Εσείς και οι συνεπιβάτες θα μπορούσατε επίσης να γλιστρήσετε κάτω από τον ιμάντα μέσης της ζώνης ασφαλείας και να τραυματιστείτε σοβαρά.**
- **Για την πιο αποτελεσματική προστασία, όσο το αυτοκίνητο είναι σε κίνηση, η πλάτη του καθίσματος θα πρέπει να είναι σε όρθια θέση. Να κάθεστε πάντα καλά πίσω στο κάθισμα και να ρυθμίζετε κατάλληλα την ζώνη ασφαλείας. Δείτε το «Προφυλάξεις για την χρήση της ζώνης ασφαλείας» πιο κάτω.**
- **Μην ρυθμίζετε το κάθισμα του οδηγού ενώ οδηγείτε. Το κάθισμα μπορεί να μετακινηθεί απότομα και να χάσετε τον έλεγχο του αυτοκινήτου.**
- **Μετά την ρύθμιση κινηθείτε απαλά στο κάθισμα για να βεβαιωθείτε ότι έχει κλειδώσει στην θέση του.**
- **Η κλίση της πλάτης του καθίσματος δεν θα πρέπει να είναι μεγαλύτερη από όσο χρειάζεται για να κάθεστε άνετα. Οι ζώνες ασφαλείας είναι πιο αποτελεσματικές όταν ο επιβάτης κάθεται τελείως πίσω στο κάθισμα και σε όρθια θέση. Εάν έχετε την πλάτη του καθίσματος σε κλίση, αυξάνεται ο κίνδυνος να γλιστρήσετε κάτω από την ζώνη και να τραυματιστείτε.**
- **Όταν επιστρέφετε τις πλάτες των καθισμάτων στην όρθια θέση, βεβαιωθείτε ότι έχουν ασφαλίσει καλά. Εάν δεν έχουν ασφαλίσει καλά, οι επιβάτες μπορεί να τραυματιστούν σε περίπτωση ατυχήματος ή απότομου φρεναρίσματος. Όταν ξεκλειδώνετε την πλάτη του καθίσματος, μετά να την κουνάτε πάντα μπρος και πίσω για να ελέγξετε ότι αυτή έχει πλέον ασφαλίσει.**
- **Όταν το αυτοκίνητο χρησιμοποιείται για την μεταφορά φορτίου, ασφαλίστε όλο το φορτίο για να μην κυλήσει ή μετατοπισθεί. Μην τοποθετείτε φορτίο ψηλότερο από τις πλάτες των καθισμάτων. Σε περίπτωση απότομου φρεναρίσματος ή σύγκρουσης, το ανασφάλιστο φορτίο μπορεί να προκαλέσει τραυματισμό.**
- **Μην αφήνετε κανέναν να επιβαίνει στον χώρο αποσκευών ή πάνω στο πίσω κάθισμα όταν αυτό είναι διπλωμένο. Η χρήση αυτών των περιοχών από επιβάτες χωρίς κατάλληλη πρόσδεση μπορεί να έχει σαν αποτέλεσμα σοβαρό τραυματισμό σε περίπτωση ατυχήματος ή απότομου φρεναρίσματος.**

ΠΡΟΣΟΧΗ

Βεβαιωθείτε ότι δεν ακουμπάτε τα κινούμενα μέρη όταν ρυθμίζετε τις θέσεις του καθίσματος, για να αποφύγετε πιθανούς τραυματισμούς και / ή ζημιές.

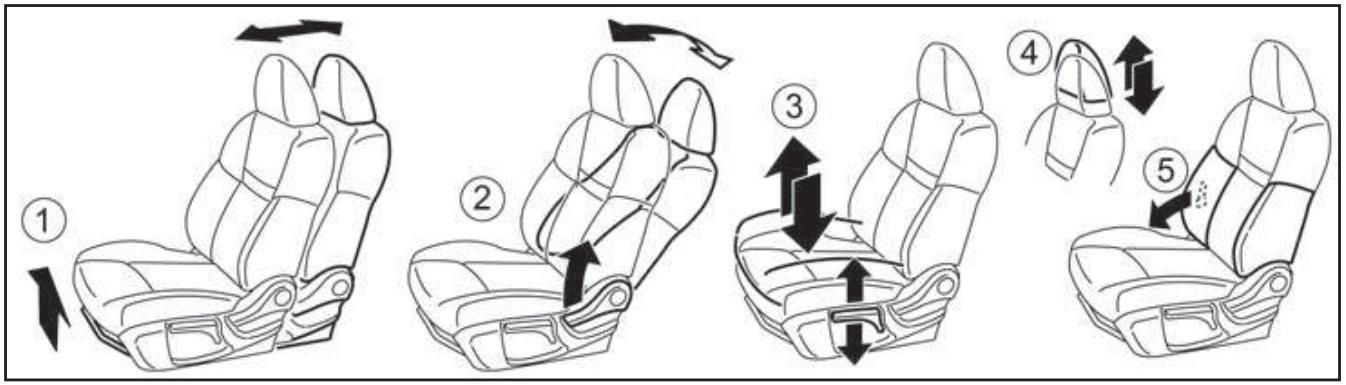

ΜΠΡΟΣΤΙΝΑ ΚΑΘΙΣΜΑΤΑ

Ρύθμιση καθίσματος με το χέρι

Μπροστά και πίσω:

Τραβήξτε τον μοχλό (1) επάνω και κρατήστε τον ενώ σύρετε το κάθισμα μπροστά ή πίσω στην θέση που θέλετε. Αφήστε τον μοχλό για να ασφαλίσει το κάθισμα στην θέση του.

Κλίση πλάτης:

Για να ρυθμίσετε την κλίση της πλάτης του καθίσματος τραβήξτε και κρατήστε τον μοχλό (2) τελείως σηκωμένο και μετά ακουμπήστε στην πλάτη του καθίσματος. Για να φέρετε την πλάτη του καθίσματος μπροστά τραβήξτε και κρατήστε τον μοχλό τελείως επάνω και γείρετε προς τα εμπρός. Για όση ώρα ρυθμίζετε την πλάτη του καθίσματος θα πρέπει να κρατάτε τον μοχλό τελείως επάνω. Αφήστε τον μοχλό όταν η πλάτη του καθίσματος έχει σταματήσει και είναι στην θέση που θέλετε.

Η λειτουργία κλίσης σας επιτρέπει την ρύθμιση της πλάτης του καθίσματος για επιβάτες διαφορετικών μεγεθών ώστε να έχουν περισσότερη άνεση και να μπορέσουν να έχουν καλύτερη προσαρμογή της ζώνης ασφαλείας. Δείτε το «Προφυλάξεις για την χρήση της ζώνης ασφαλείας» πιο κάτω. Επίσης, η κλίση της πλάτης του καθίσματος επιτρέπει στους επιβάτες να ξεκουραστούν όταν το αυτοκίνητο είναι σταματημένο και ο επιλογέας ταχυτήτων είναι στην θέση P (παρκάρισμα) ή τη N (νεκρά) με το χειρόφρενο δεμένο.

Ανασήκωμα βάσης καθίσματος (όπου υπάρχει):

Τραβήξτε επάνω ή σπρώξτε κάτω επαναλαμβανόμενα τον μοχλό ρύθμισης (3), για να ρυθμίσετε το ύψος του καθίσματος στην θέση που θέλετε.

Προσκέφαλα καθισμάτων:

Πιέστε και κρατήστε το κουμπί ασφάλισης (4) για να αφαιρέσετε, τοποθετήσετε ή (όπου είναι δυνατό) ρυθμίσετε τα προσκέφαλα των καθισμάτων. Για την κατάλληλη ρύθμιση δείτε «Προσκέφαλα καθισμάτων» πιο κάτω.

Στήριξη μέσης (όπου υπάρχει):

Η λειτουργία στήριξης της μέσης παρέχει στήριξη στο κάτω μέρος της πλάτης του οδηγού. Μετακινήστε τον μοχλό ρύθμισης (5) προς τα εμπρός ή προς τα πίσω για να ρυθμίσετε την περιοχή στήριξης της μέσης, έως ότου επιτύχετε την θέση που θέλετε.

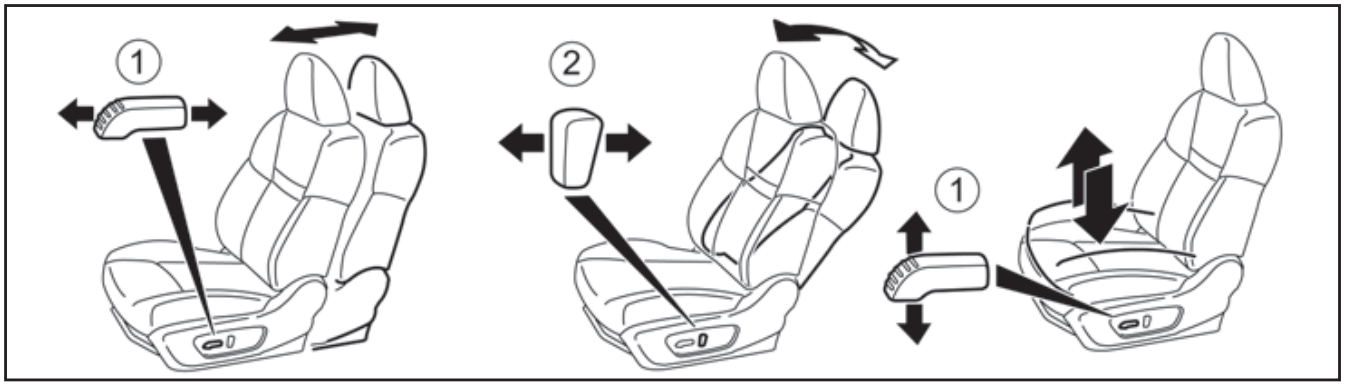

Ηλεκτρική ρύθμιση καθίσματος (όπου υπάρχει)

ΠΡΟΕΙΔΟΠΟΙΗΣΗ

Ποτέ μην αφήνετε παιδιά ή ενήλικες που κανονικά απαιτούν την υποστήριξη άλλων, μόνους μέσα στο αυτοκίνητο. Επίσης δεν θα πρέπει να αφήνετε μόνα τους μέσα στο αυτοκίνητο τα κατοικίδια. Μπορεί κατά λάθος να ενεργοποιήσουν τους διακόπτες ή τα χειριστήρια και να εμπλακούν σε σοβαρό ατύχημα ή να τραυματιστούν.

Πρακτικές συμβουλές:

- Το μοτέρ του ηλεκτρικού καθίσματος έχει ένα κύκλωμα προστασίας από την υπερφόρτωση. Εάν το μοτέρ σταματήσει στην διάρκεια της ρύθμισης του καθίσματος, περιμένετε 30 δευτερόλεπτα και μετά ενεργοποιήστε και πάλι τον διακόπτη.
- Για να αποφύγετε αποφόρτιση της μπαταρίας, μην χειρίζεστε τα ηλεκτρικά καθίσματα για μεγάλα χρονικά διαστήματα όταν δεν λειτουργεί ο κινητήρας.

Μπροστά και πίσω:

Μετακινήστε τον διακόπτη ρύθμισης (1) μπροστά ή πίσω στην θέση που θέλετε.

Κλίση πλάτης:

Μετακινήστε τον διακόπτη ρύθμισης (2) μπροστά ή πίσω στην θέση που θέλετε.

Η λειτουργία κλίσης σας επιτρέπει την ρύθμιση της πλάτης του καθίσματος για επιβάτες διαφορετικών μεγεθών και για να επιτύχετε την σωστή εφαρμογή της ζώνης ασφαλείας. (Δείτε το «Προφυλάξεις για την χρήση των ζωνών ασφαλείας» παρακάτω).

Η πλάτη του καθίσματος μπορεί επίσης να γείρει για να επιτραπεί στους επιβάτες να ξεκουραστούν όταν το όχημα είναι παρκαρισμένο.

Ανασήκωμα βάσης καθίσματος (όπου υπάρχει):

Τραβήξτε τον διακόπτη ρύθμισης (1) επάνω ή σπρώξτε τον κάτω για να ρυθμίσετε το ύψος του καθίσματος στην θέση που θέλετε.

ΘΕΡΜΑΝΣΗ ΚΑΘΙΣΜΑΤΟΣ (όπου υπάρχει)

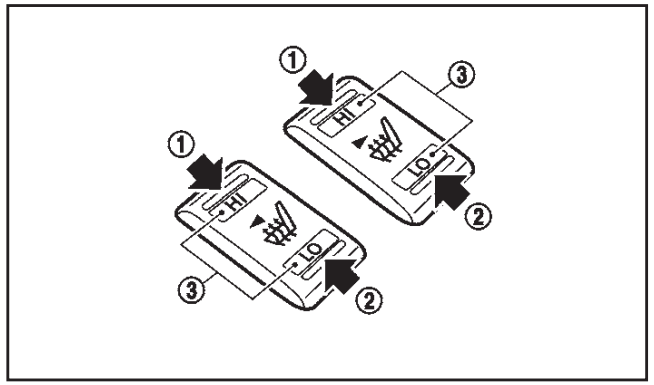

ΠΡΟΣΟΧΗ

- **Εάν έχετε σε λειτουργία το θερμαινόμενο κάθισμα με σβηστό τον κινητήρα του αυτοκινήτου, μπορεί να αδειάσει η μπαταρία του αυτοκινήτου.**
- **Μην χρησιμοποιείτε την θέρμανση του καθίσματος για μεγάλες χρονικές περιόδους ή όταν κανείς δεν χρησιμοποιεί το κάθισμα.**
- **Μην τοποθετείτε στο κάθισμα οτιδήποτε μονώνει την θερμότητα, όπως κουβέρτα, ταπετσαρία, κάλυμμα καθίσματος κλπ. Σε διαφορετική περίπτωση το κάθισμα μπορεί να υπερθερμανθεί.**
- **Μην τοποθετείτε στο κάθισμα οτιδήποτε σκληρό ή βαρύ και μην το τρυπάτε με καρφίτσα ή παρόμοια αντικείμενα. Μπορεί να προκληθεί ζημιά στον θερμαντήρα.**
- **Οποιοδήποτε υγρό χυθεί πάνω στο θερμαινόμενο κάθισμα θα πρέπει να αφαιρεθεί αμέσως με ένα στεγνό πανί.**

- **Όταν καθαρίζετε το κάθισμα, μην χρησιμοποιείτε ποτέ βενζίνη, διαλυτικό ή άλλα παρόμοια υλικά.**
- **Εάν παρατηρηθεί οποιαδήποτε δυσλειτουργία ή εάν το θερμαινόμενο κάθισμα δεν λειτουργεί, σβήστε τον διακόπτη και ζητήστε τον έλεγχο του συστήματος από εξουσιοδοτημένο συνεργείο Nissan ή εξειδικευμένο συνεργείο.**

Θερμαινόμενα καθίσματα

Τα καθίσματα μπορούν να θερμανθούν από τους ενσωματωμένους θερμαντήρες. Οι διακόπτες που βρίσκονται στην κεντρική κονσόλα (για τα μπροστινά καθίσματα) μπορούν να λειτουργήσουν ανεξάρτητα ο ένας από τον άλλο.

1. Βάλτε μπροστά τον κινητήρα.
2. Επιλέξτε την κλίμακα θερμότητας.
   - Για υψηλή θέρμανση, πατήστε την πλευρά HI (υψηλή) του διακόπτη (1).
   - Για χαμηλή θέρμανση, πατήστε την πλευρά LO (χαμηλή) του διακόπτη (2).
   - Το ενδεικτικό φως θα ανάψει όταν επιλεγεί υψηλή ή χαμηλή θέρμανση (3).
3. Για να κλείσετε την θέρμανση, επαναφέρετε τον διακόπτη στην επίπεδη θέση.

   Βεβαιωθείτε ότι σβήνει το ενδεικτικό φως.

   Ο θερμαντήρας ελέγχεται από ένα θερμοστάτη, ο οποίος ανάβει και σβήνει τον θερμαντήρα αυτόματα. Το ενδεικτικό φως παραμένει αναμμένο για όσο διάστημα ο διακόπτης είναι αναμμένος.

   Όταν ζεσταθεί το εσωτερικό του αυτοκινήτου, ή πριν αφήσετε το αυτοκίνητο, βεβαιωθείτε ότι έχετε σβήσει το θερμαινόμενο κάθισμα.

ΠΙΣΩ ΚΑΘΙΣΜΑΤΑ

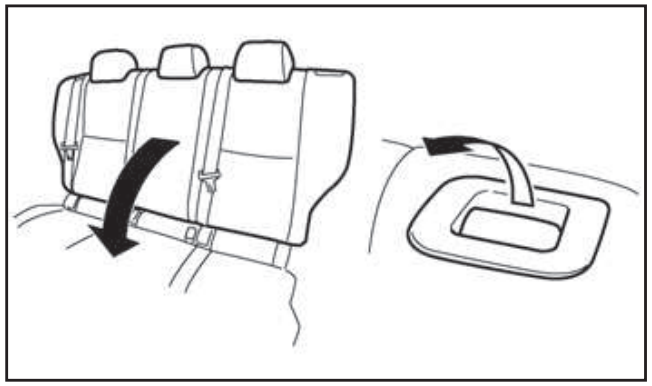

Δίπλωμα

Η χωρητικότητα του χώρου αποσκευών μπορεί να αυξηθεί διπλώνοντας τα πίσω καθίσματα προς τα εμπρός.

Για να διπλώσετε το κάθισμα:

1. Βεβαιωθείτε ότι τα προσκέφαλα των καθισμάτων είναι σωστά αποθηκευμένα. Δείτε το «Προσκέφαλα καθισμάτων» πιο κάτω.
2. Απελευθερώστε την ασφάλεια της πλάτης του καθίσματος πατώντας το κλείστρο.
3. Διπλώστε το κάθισμα προς τα εμπρός.

Για να επαναφέρετε το κάθισμα στην όρθια θέση:

1. Βεβαιωθείτε ότι οι ζώνες ασφαλείας δεν βρίσκονται μέσα στον μηχανισμό ασφάλισης του καθίσματος.
2. Σηκώστε επάνω την πλάτη του καθίσματος και σπρώξτε σταθερά για να ασφαλίσει.
3. Εάν η κόκκινη ετικέτα ασφάλισης είναι ορατή, τότε το κάθισμα δεν έχει ασφαλίσει σωστά – απελευθερώστε και στην συνέχεια ασφαλίστε πάλι το κάθισμα.

ΠΡΟΣΟΧΗ

Να βεβαιώνεστε πάντα ότι η ζώνη ασφαλείας δεν έχει παγιδευτεί στον μοχλό απελευθέρωσης ή σε άλλο τμήμα του αυτοκινήτου.

ΥΠΟΒΡΑΧΙΟΝΙΑ (όπου υπάρχουν)

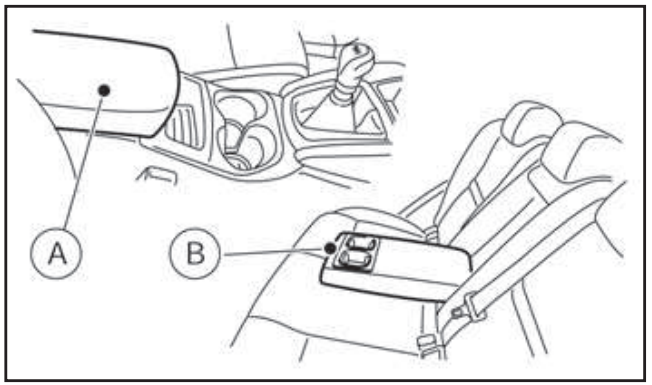

1. **Μπροστινό υποβραχιόνιο (A)**

   Το καπάκι του κουτιού της κονσόλας μπορεί να χρησιμοποιηθεί σαν υποβραχιόνιο.
2. **Πίσω υποβραχιόνιο (B)**

   Τραβήξτε το υποβραχιόνιο από το πίσω κάθισμα και ξαπλώστε το οριζόντια.

ΠΡΟΣΚΕΦΑΛΑ ΚΑΘΙΣΜΑΤΩΝ

ΠΡΟΕΙΔΟΠΟΙΗΣΗ

Τα προσκέφαλα των καθισμάτων συμπληρώνουν τα άλλα συστήματα ασφαλείας του οχήματος. Μπορούν να παρέχουν πρόσθετη προστασία από τραυματισμούς σε συγκεκριμένες συγκρούσεις στο εμπρός ή πίσω μέρος του αυτοκινήτου. Όταν κάποιος άλλος έχει χρησιμοποιήσει το κάθισμα, ελέγξτε την ρύθμιση. Μην τοποθετείτε τίποτε στις βάσεις του προσκέφαλου του καθίσματος και μην αφαιρείτε το προσκέφαλο του καθίσματος. Μην χρησιμοποιείτε το κάθισμα αν το προσκέφαλο του καθίσματος έχει αφαιρεθεί. Εάν το προσκέφαλου του καθίσματος είχε αφαιρεθεί, τοποθετήστε πάλι σωστά και ρυθμίστε το πριν χρησιμοποιηθεί το κάθισμα από κάποιον επιβάτη. Εάν δεν ακολουθήσετε αυτές τις οδηγίες, μπορεί να μειωθεί η αποτελεσματικότητα των προσκέφαλων των καθισμάτων. Αυτό μπορεί να αυξήσει τον κίνδυνο σοβαρού τραυματισμού ή θανάτου σε μία πρόσκρουση.

- Το αυτοκίνητό σας είναι εξοπλισμένο με προσκέφαλα καθισμάτων. Στα μπροστινά καθίσματα είναι ρυθμιζόμενα. Στα πίσω καθίσματα, όπου υπάρχουν, δεν ρυθμίζονται και έχουν μία χαμηλή θέση αποθήκευσης.
- Τα ρυθμιζόμενα προσκέφαλα έχουν πολλαπλές εγκοπές κατά μήκος των ράβδων τους για να ασφαλίζονται στην θέση ρύθμισης που θέλετε.
- Τα μη ρυθμιζόμενα προσκέφαλα έχουν μία εγκοπή ρύθμισης για να ασφαλίζονται στο πλαίσιο του καθίσματος.
- Σωστή ρύθμιση:
  - Για τον ρυθμιζόμενο τύπο, ευθυγραμμίστε το προσκέφαλο ώστε το κέντρο του να είναι περίπου στο ίδιο επίπεδο με το κέντρο των αυτιών σας.
  - Εάν η θέση των αυτιών σας παραμένει πιο ψηλά από την συνιστώμενη ρύθμιση, τοποθετήστε το προσκέφαλο του καθίσματος σε πιο ψηλή θέση.
  - Για τον μη ρυθμιζόμενο τύπο, σηκώστε το προσκέφαλο στην θέση ασφάλισης πριν την χρήση. Δεν θα πρέπει να επιβαίνετε στο όχημα με το προσκέφαλο στην θέση αποθήκευσης.
- Εάν είχατε αφαιρέσει το προσκέφαλο του καθίσματος, βεβαιωθείτε ότι αυτό τοποθετήθηκε πάλι και ασφάλισε στην θέση του πριν επιβιβαστεί κάποιος στο αντίστοιχο κάθισμα του αυτοκινήτου.

ΕΞΑΡΤΗΜΑΤΑ ΡΥΘΜΙΖΟΜΕΝΩΝ ΠΡΟΣΚΕΦΑΛΩΝ

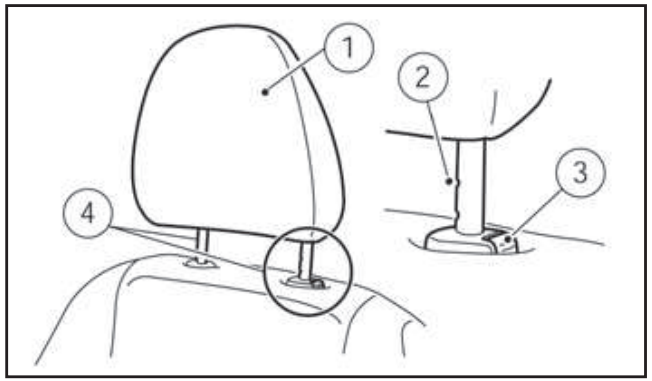

1. Αφαιρούμενο προσκέφαλο καθίσματος
2. Πολλαπλές εγκοπές
3. Κουμπί ασφάλισης
4. Ράβδοι

ΕΞΑΡΤΗΜΑΤΑ ΜΗ ΡΥΘΜΙΖΟΜΕΝΩΝ ΠΡΟΣΚΕΦΑΛΩΝ

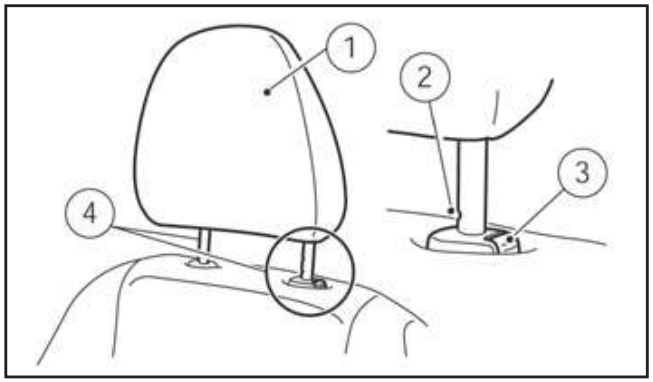

1. Αφαιρούμενο προσκέφαλο καθίσματος
2. Μονή εγκοπή
3. Κουμπί ασφάλισης
4. Ράβδοι

ΑΦΑΙΡΕΣΗ

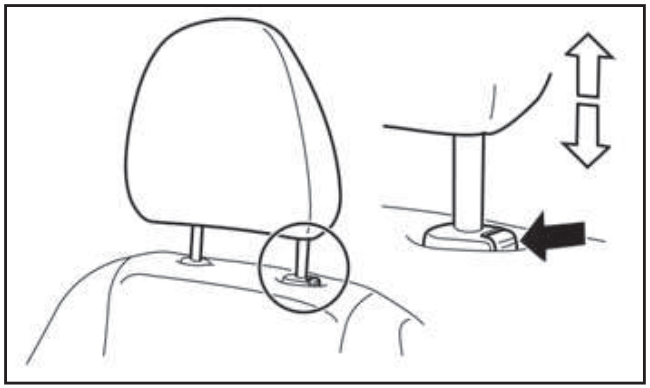

Για να αφαιρέσετε το προσκέφαλο του καθίσματος, ακολουθήστε την εξής διαδικασία.

1. Τραβήξτε το προσκέφαλο επάνω, στην πιο ψηλή θέση.
2. Πιέστε και κρατήστε το κουμπί ασφάλισης.
3. Βγάλτε το προσκέφαλο από το κάθισμα.
4. Αποθηκεύστε το προσκέφαλο σε ασφαλές σημείο και μην το αφήνετε χαλαρό μέσα στο αυτοκίνητο.
5. Τοποθετήστε το προσκέφαλο και ρυθμίστε το σωστά πριν χρησιμοποιήσει κάποιος επιβάτης την αντίστοιχη θέση στο αυτοκίνητο.

ΤΟΠΟΘΕΤΗΣΗ

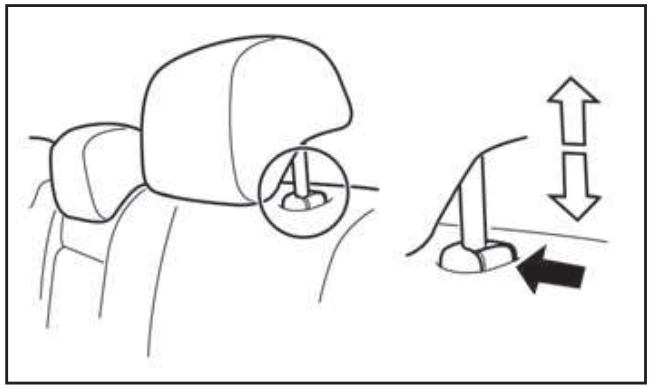

1. Ευθυγραμμίστε τις ράβδους του προσκέφαλου του καθίσματος με τις τρύπες στο κάθισμα. Βεβαιωθείτε ότι το προσκέφαλο βλέπει στην σωστή κατεύθυνση. Οι ράβδοι με την εγκοπή ρύθμισης (1) θα πρέπιε να τοποθετούνται στην τρύπα με το κουμπί ασφάλισης (2).
2. Πατήστε και κρατήστε το κουμπί ασφάλισης και πιέστε κάτω το προσκέφαλο του καθίσματος.
3. Ρυθμίστε κατάλληλα το παιδικό κάθισμα πριν κάποιος επιβάτης χρησιμοποιήσει αυτή την θέση στο αυτοκίνητο.

ΡΥΘΜΙΣΗ

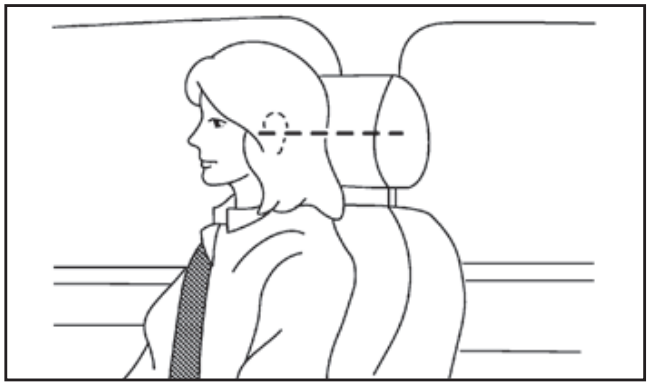

Για τον ρυθμιζόμενο τύπο προσκέφαλου καθίσματος

Ρυθμίστε το προσκέφαλο ώστε το κέντρο του να είναι περίπου στο ίδιο επίπεδο με το κέντρο των αυτιών σας. Εάν η θέση των αυτιών σας παραμένει πιο ψηλά από την συνιστώμενη ρύθμιση, τοποθετήστε το προσκέφαλο του καθίσματος σε πιο ψηλή θέση.

Για τον μη ρυθμιζόμενο τύπο προσκέφαλου καθίσματος

Βεβαιωθείτε ότι το προσκέφαλο του καθίσματος είναι τοποθετημένο ώστε το κουμπί ασφάλισης να είναι στην θέση της εγκοπής ασφάλισης, πριν την επιβίβαση σε αυτή την θέση του αυτοκινήτου.

Ανέβασμα

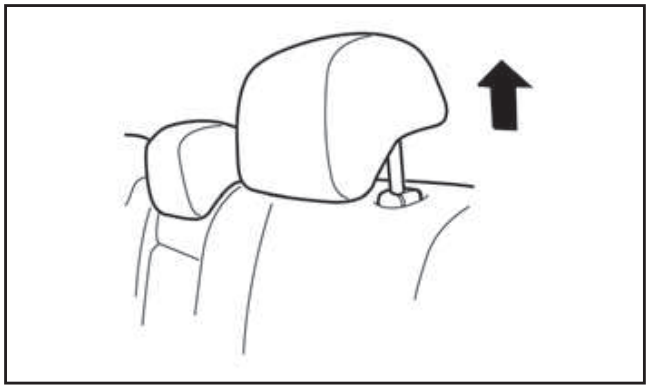

Για να σηκώσετε το προσκέφαλο του καθίσματος, τραβήξτε το επάνω.

Κατέβασμα

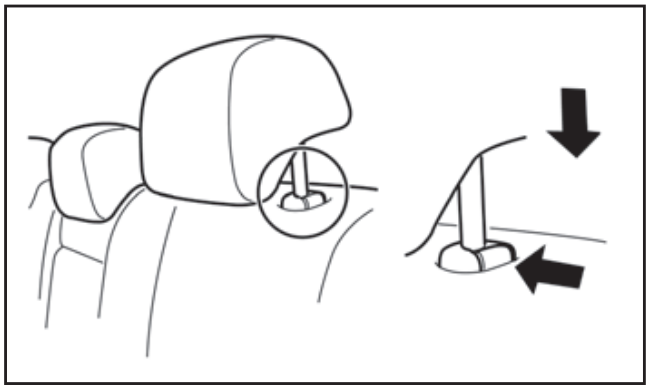

Για να κατεβάσετε, πιέστε και κρατήστε το κουμπί ασφάλισης και σπρώξτε το προσκέφαλο του καθίσματος προς τα κάτω.

ΠΡΟΦΥΛΑΞΕΙΣ ΓΙΑ ΤΗΝ ΧΡΗΣΗ ΤΩΝ ΖΩΝΩΝ ΑΣΦΑΛΕΙΑΣ

Οι πιθανότητές σας να τραυματιστείτε ή να σκοτωθείτε σε ένα ατύχημα και / ή η σοβαρότητα του τραυματισμού μπορούν να μειωθούν σημαντικά εάν φοράτε την ζώνη ασφαλείας και την έχετε σωστά ρυθμισμένη και κάθεστε καλά πίσω στο κάθισμα. Η NISSAN σας προτρέπει με θέρμη να προσδένεστε πάντα εσείς και όλοι οι επιβάτες κάθε φορά που οδηγείτε, ακόμη και εάν η θέση που κάθεστε είναι εξοπλισμένη με αερόσακο.

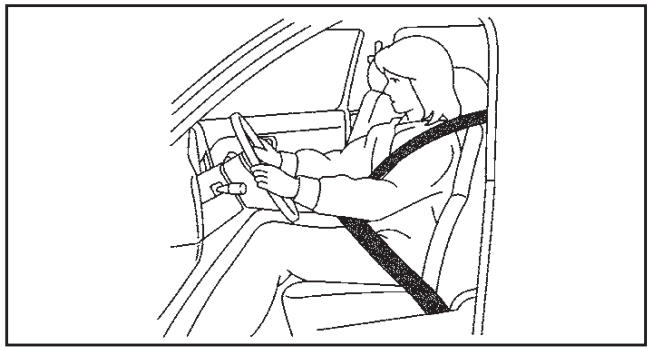

Καθίστε σε όρθια θέση και ακουμπήστε καλά πίσω

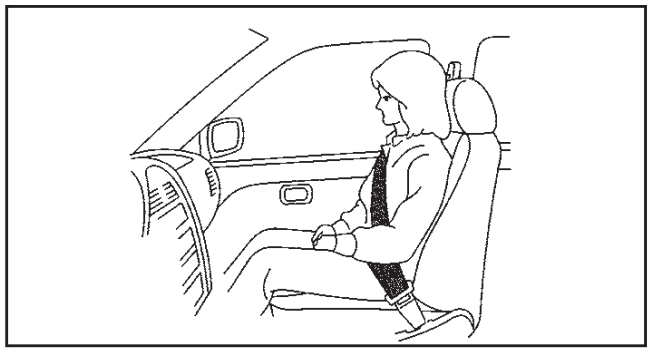

Καθίστε σε όρθια θέση και ακουμπήστε καλά πίσω

⚠ ΠΡΟΕΙΔΟΠΟΙΗΣΗ

Βεβαιωθείτε ότι τηρείτε τις παρακάτω προειδοποιήσεις όταν χρησιμοποιείτε τις ζώνες ασφαλείας. Εάν δεν τις τηρήσετε μπορεί να αυξηθεί η πιθανότητα ή η σοβαρότητα τραυματισμού σε περίπτωση ατυχήματος.

- **Όλοι οι επιβάτες του αυτοκινήτου θα πρέπει να φοράνε συνέχεια την ζώνη ασφαλείας τους. Τα παιδιά θα πρέπει να είναι κατάλληλα προσδεμένα στο πίσω κάθισμα και, εάν διατίθεται, σε παιδικό κάθισμα.**
- **Η ζώνη ασφαλείας θα πρέπει να είναι κατάλληλα ρυθμισμένη για σφιχτή εφαρμογή. Εάν δεν το κάνετε μπορεί να μειωθεί η αποτελεσματικότητα του συστήματος πρόσδεσης και να αυξηθεί η σοβαρότητα του τραυματισμού σε περίπτωση ατυχήματος. Εάν δεν φορέσετε σωστά τις ζώνες ασφαλείας μπορεί να προκληθεί σοβαρός τραυματισμός ή θάνατος.**
- **Να οδηγείτε τον ιμάντα του ώμου πάνω από τον ώμο σας και κατά μήκος του στέρνου σας. Ποτέ μην βάζετε τον ιμάντα ώμου πίσω από την πλάτη σας ή κάτω από το μπράτσο σας. Οδηγείτε τον ιμάντα του ώμου της ζώνης πάνω από τον ώμο σας και κατά μήκος του στέρνου. Η ζώνη θα πρέπει να είναι μακριά από το πρόσωπο και τον λαιμό σας αλλά να μην πέφτει από τον ώμο σας.**
- **Τοποθετήστε τον κάτω ιμάντα της ζώνης όσο το δυνατό πιο χαμηλά ΓΥΡΩ ΑΠΟ ΤΟΥΣ ΓΟΦΟΥΣ ΚΑΙ ΟΧΙ ΣΤΗΝ ΜΕΣΗ ΣΑΣ. Όταν ο κάτω ιμάντας της ζώνης φοριέται ψηλά, μπορεί να**

αυξηθεί ο κίνδυνος εσωτερικών τραυματισμών σε περίπτωση ατυχήματος.

- Οι ζώνες ασφαλείας είναι σχεδιασμένες για να εφαρμόζουν γύρω από το σκελετό του σώματος και θα πρέπει να φοριούνται χαμηλά γύρω από την λεκάνη, το στέρνο και τους ώμους. Θα πρέπει να αποφεύγετε να φοράτε τον ιμάντα της ζώνης γύρω από την κοιλιακή περιοχή.
- Καμία μετατροπή ή προσθήκη δεν πρέπει να γίνεται από τον ιδιοκτήτη η οποία θα είτε θα εμποδίζει την λειτουργία των εξαρτημάτων ρύθμισης της ζώνης ασφαλείας να αφαιρούν τον τζόγο, είτε θα εμποδίζουν την ίδια την ζώνη ασφαλείας να ρυθμιστεί για να αφαιρεθεί ο τζόγος.
- Οι ζώνες ασφαλείας θα πρέπει να ρυθμίζονται όσο πιο σταθερά γίνεται και να είναι άνετες για να παρέχουν την ασφάλεια για την οποία είναι σχεδιασμένες. Μία χαλαρή ζώνη θα παρέχει σαφώς μειωμένη απόδοση σε αυτόν που την φορά.
- Βεβαιωθείτε ότι η γλώσσα της ζώνης ασφαλείας είναι καλά ασφαλισμένη στην σωστή πόρπη.
- Ποτέ μην φοράτε τις ζώνες ασφαλείας ανάποδα ή με στριμμένους ιμάντες. Εάν το κάνετε μπορεί να μειωθεί η αποτελεσματικότητά τους.
- Μην επιτρέπετε σε περισσότερους από έναν επιβάτη να χρησιμοποιούν την ίδια ζώνη ασφαλείας ταυτόχρονα.
- Ποτέ μην μεταφέρετε περισσότερους επιβάτες από όσες είναι οι ζώνες ασφαλείας.
- Κάθε ζώνη ασφαλείας θα πρέπει να χρησιμοποιείται από έναν μόνο επιβάτη. Είναι επικίνδυνο να βάλετε την ζώνη ασφαλείας γύρω από ένα παιδί που κρατάει στην αγκαλιά του ένας ενήλικας.
- Εάν το προειδοποιητικό φως της ζώνης ασφαλείας ανάβει συνεχόμενα ενώ ο διακόπτης της μίζας είναι στην θέση ON, με όλες τις πόρτες κλειστές και όλες τις ζώνες ασφαλείας δεμένες, μπορεί να υποδηλώνει μία δυσλειτουργία στο σύστημα. Ζητήστε τον έλεγχο του συστήματος από εξουσιοδοτημένο συνεργείο Nissan ή εξειδικευμένο συνεργείο.
- Καμία μετατροπή δεν πρέπει να γίνεται στο σύστημα των ζωνών ασφαλείας. Για παράδειγμα, μην μετατρέπετε την ζώνη ασφαλείας, μην προσθέτετε υλικό ή τοποθετείτε μονάδες που μπορούν να αλλάξουν την στερέωση ή την τάση της ζώνης ασφαλείας. Εάν το κάνετε μπορεί να επηρεαστεί η λειτουργία του συστήματος της ζώνης ασφαλείας. Η μετατροπή ή ενασχόληση με το σύστημα της ζώνης ασφαλείας μπορεί να έχει σαν αποτέλεσμα σοβαρό τραυματισμό.
- από τον ιδιοκτήτη η οποία θα είτε θα εμποδίζει την λειτουργία των εξαρτημάτων ρύθμισης της ζώνης ασφαλείας να αφαιρούν τον τζόγο, είτε θα εμποδίζουν την ίδια την ζώνη ασφαλείας να ρυθμιστεί για να αφαιρεθεί ο τζόγος.
- Εάν ο προεντατήρας της ζώνης ασφαλείας έχει ενεργοποιηθεί, δεν μπορεί να χρησιμοποιηθεί ξανά. Θα πρέπει να αντικατασταθεί μαζί με το καρούλι. Αποτανθείτε σε εξουσιοδοτημένο συνεργείο NISSAN ή εξειδικευμένο συνεργείο.
- Η αφαίρεση και η τοποθέτηση των εξαρτημάτων του συστήματος προεντατήρα της ζώνης ασφαλείας θα πρέπει να γίνεται από εξουσιοδοτημένο συνεργείο NISSAN ή εξειδικευμένο συνεργείο.
- Όλα τα εξαρτήματα της ζώνης ασφαλείας, συμπεριλαμβανομένων των καρουλιών και των γάντζων, θα πρέπει να επιθεωρούνται από εξουσιοδοτημένο συνεργείο NISSAN ή εξειδικευμένο συνεργείο μετά από κάποια σύγκρουση. Η NISSAN συνιστά την αντικατάσταση όλων των ζωνών ασφαλείας και των εξαρτημάτων τους όταν αυτές ήταν σε χρήση κατά την διάρκεια κάποιου ατυχήματος, εκτός αν η σύγκρουση ήταν πολύ μικρή, οι ζώνες ασφαλείας δεν δείχνουν να έχουν πάθει καμία ζημιά και λειτουργούν κανονικά. Ακόμη και οι ζώνες ασφαλείας που δεν ήταν σε χρήση κατά την διάρκεια ατυχήματος θα πρέπει να επιθεωρούνται και να αντικαθίστανται εάν βρεθεί είτε ότι έχουν ζημιά είτε ότι δεν λειτουργούν σωστά.
- Όλα τα παιδικά καθίσματα και τα συστήματα στερέωσης θα πρέπει να ελεγχθούν μετά από οποιαδήποτε σύγκρουση. Να ακολουθείτε πάντα τις οδηγίες του κατασκευαστή του παιδικού καθίσματος για τις συστάσεις για τον έλεγχο και την αντικατάσταση. Τα παιδικά καθίσματα θα πρέπει να αντικατασταθούν εάν έχουν πάθει ζημιά.

- **Είναι αυτονόητο ότι θα πρέπει να αντικατασταθεί η ζώνη ασφαλείας εάν την φορούσατε κατά την διάρκεια κάποιας σφοδρής σύγκρουσης, ακόμη και αν δεν έχει εμφανή σημάδια ζημιάς.**
- **Θα πρέπει να προσέχετε ώστε να αποφύγετε την διάβρωση του ιμάντα από γυαλιστικά, λάδια, αναψυκτικά και χημικά και ιδιαίτερα υγρά μπαταρίας. Για να πλυθούν με ασφάλεια θα πρέπει να χρησιμοποιείτε μαλακό σαπούνι και νερό. Η ζώνη θα πρέπει να αντικαθίσταται εάν ο ιμάντας της αρχίζει να σκληραίνει, να διαβρώνεται ή να χαλάει γενικά.**

ΑΣΦΑΛΕΙΑ ΤΩΝ ΠΑΙΔΙΩΝ

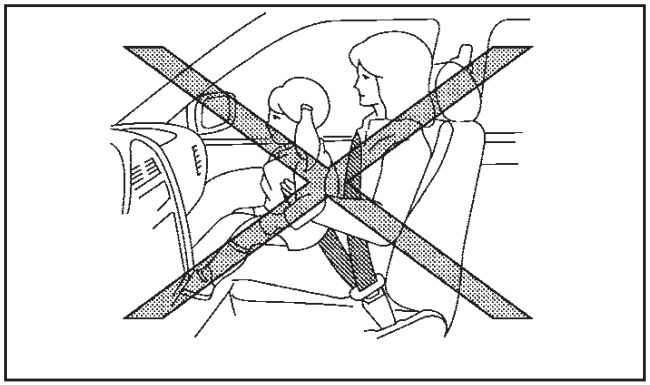

Βρέφη ή μικρά παιδιά

Η NISSAN συνιστά να κάθονται τα βρέφη και τα μικρά παιδιά σε ειδικό παιδικό κάθισμα, στο πίσω κάθισμα του αυτοκινήτου εάν υπάρχει. Σύμφωνα με τις στατιστικές που γίνονται για τα ατυχήματα, τα παιδιά είναι περισσότερο ασφαλή όταν είναι κατάλληλα δεμένα στο πίσω κάθισμα από ότι όταν είναι στο μπροστινό. Δείτε το «Παιδικά καθίσματα» πιο κάτω. Θα πρέπει να διαλέξετε ένα παιδικό κάθισμα που να ταιριάζει στο αυτοκίνητό σας και να ακολουθείτε πάντοτε τις οδηγίες του κατασκευαστή του τόσο για την τοποθέτηση όσο και για την χρήση του.

Παιδιά

Τα παιδιά που είναι πολύ μεγάλα για παιδικό κάθισμα θα πρέπει να κάθονται και να προσδένονται με τις ζώνες ασφαλείας που υπάρχουν.

Εάν στην θέση που κάθεται το παιδί υπάρχει ζώνη ασφαλείας με ιμάντα ώμου που περνάει κοντά από το πρόσωπο ή τον λαιμό του, η χρήση βοηθητικού καθίσματος (ειδικά μαξιλαράκια που υπάρχουν στο εμπόριο) μπορεί να βοηθήσει στο να ξεπεραστεί αυτό. Το βοηθητικό κάθισμα θα πρέπει να σηκώνει το παιδί τόσο ώστε ο ιμάντας ώμου να περνάει γύρω από το πάνω μεσαίο τμήμα του ώμου και ο ιμάντας της λεκάνης να είναι χαμηλά στους γοφούς. Το βοηθητικό κάθισμα θα πρέπει να ταιριάζει στο κάθισμα του αυτοκινήτου. Όταν το παιδί μεγαλώσει αρκετά ώστε ο ιμάντας ώμου της ζώνης ασφαλείας να μην περνάει κοντά από το πρόσωπό του ή τον λαιμό του, χρησιμοποιείστε την ζώνη ασφαλείας χωρίς το βοηθητικό κάθισμα.

ΠΡΟΕΙΔΟΠΟΙΗΣΗ

Ποτέ μην αφήνετε το παιδί να στέκεται ή να γονατίζει σε κανένα κάθισμα ή να βρίσκεται στους χώρους φόρτωσης όταν το αυτοκίνητο κινείται.

ΓΥΝΑΙΚΕΣ ΣΕ ΚΑΤΑΣΤΑΣΗ ΕΓΚΥΜΟΣΥΝΗΣ

Η NISSAN συνιστά την χρήση των ζωνών ασφαλείας από γυναίκες σε κατάσταση εγκυμοσύνης. Επικοινωνήστε με τον γιατρό σας για εξειδικευμένες συστάσεις. Η ζώνη της λεκάνης θα πρέπει να φοριέται άνετη και να τοποθετείται όσο πιο χαμηλά γίνεται, γύρω από τους γοφούς. Τοποθετήστε τον πάνω ιμάντα πάνω από τον ώμο σας και διαγώνια στο στέρνο. Ποτέ μην φοράτε την ζώνη ασφαλείας πάνω στην κοιλιακή σας χώρα.

ΤΡΑΥΜΑΤΙΕΣ

Η NISSAN συνιστά να φορούν οι τραυματίες την ζώνη ασφαλείας, ανάλογα πάντα με τον είδος του τραυματισμού τους. Συμβουλευτείτε τον γιατρό σας για εξειδικευμένες συστάσεις.

ΠΡΟΕΙΔΟΠΟΙΗΣΕΙΣ ΓΙΑ ΤΙΣ ΖΩΝΕΣ ΑΣΦΑΛΕΙΑΣ

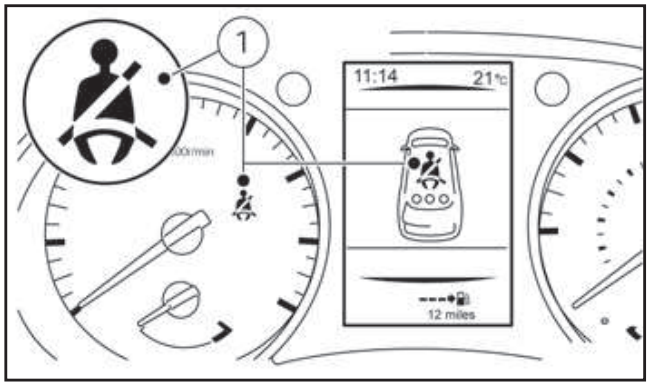

Οδηγός και συνοδηγός

Τα προειδοποιητικά φώτα των ζωνών ασφαλείας (1), που βρίσκονται στο ταμπλό των οργάνων, θα ανάψουν εάν ο οδηγός και/ή ο συνοδηγός δεν έχουν δέσει τις ζώνες ασφαλείας τους. Δείτε το «Προειδοποιητικά / ενδεικτικά φώτα και βομβητές» στο κεφάλαιο «2. Όργανα και χειριστήρια» για περισσότερες λεπτομέρειες.

Ανάλογα με τις προδιαγραφές του οχήματος τα προειδοποιητικά φώτα για τις ζώνες ασφαλείας που βρίσκονται στο ταμπλό θα:

- Προειδοποιήσει μόνο τον οδηγό όταν δεν έχει δέσει την ζώνη ασφαλείας του.
- Προειδοποιήσει τον οδηγό και / ή τον συνοδηγό όταν δεν έχει δεθεί μία από τις δύο ζώνες ασφαλείας.

Επιβάτες πίσω καθισμάτων

Η προειδοποίηση για την ζώνη ασφαλείας του πίσω επιβάτη (όπου υπάρχει) (1) εμφανίζεται στην οθόνη πληροφοριών. Δείτε το «Οθόνη πληροφοριών αυτοκινήτου» στο κεφάλαιο «2. Όργανα και χειριστήρια».

Η προειδοποίηση της ζώνης ασφαλείας προειδοποιεί τον οδηγό και / ή τον συνοδηγό εάν η πίσω ζώνη ασφαλείας δεν έχει δεθεί σωστά. Η προειδοποίηση της ζώνης ασφαλείας εμφανίζει ένα πλήρη κύκλο όταν ο διακόπτης της μίζας γυρίσει στην θέση ON και έναν άδειο κύκλο όταν η αντίστοιχη ζώνη ασφαλείας έχει δεθεί ή μετά από περίπου 35 δευτερόλεπτα αφού βάλετε μπροστά τον κινητήρα ή όταν έχει ενημερωθεί ο οδηγός και έχει πατήσει τον διακόπτη <ENTER> στον τιμόνι (όπου υπάρχει).

ΣΗΜΕΙΩΣΗ

- **Εάν υπάρξει αλλαγή στην κατάσταση της πίσω ζώνης ασφαλείας στην διάρκεια ενός ταξιδιού τότε το διαθέσιμο σύμβολο για οποιαδήποτε ζώνη λυθεί θα εμφανιστεί πάλι για άλλα35 δευτερόλεπτα.**
- **Το προειδοποιητικό φως για την ζώνη ασφαλείας του συνοδηγού δεν θα ανάψει εάν κανείς δεν επιβαίνει σε αυτό το κάθισμα.**
- **Εάν η ζώνη ασφαλείας του συνοδηγού δεν είναι δεμένη θα ακουστεί ένας βομβητής όταν η ταχύτητα του αυτοκινήτου υπερβεί τα 25 χλμ / ώρα. Ο βομβητής θα σταματήσει μετά από περίπου 90 δευτερόλεπτα.**

ΖΩΝΗ ΑΣΦΑΛΕΙΑΣΤΥΠΟΥ ΤΡΙΩΝ ΣΗΜΕΙΩΝ

ΠΡΟΕΙΔΟΠΟΙΗΣΗ

- **Μην επιβαίνετε σε ένα αυτοκίνητο που κινείται όταν η πλάτη του καθίσματος είναι ξαπλωμένη. Αυτό μπορεί να είναι επικίνδυνο. Ο ιμάντας του ώμου δεν θα είναι πάνω στο σώμα σας. Σε περίπτωση ατυχήματος μπορεί να τιναχτείτε πάνω στην ζώνη και να τραυματιστείτε στον λαιμό ή να έχετε άλλους σοβαρούς τραυματισμούς. Θα μπορούσατε επίσης να γλιστρήσετε κάτω από τον ιμάντα της μέσης και να πάθετε σοβαρούς εσωτερικούς τραυματισμούς.**
- **Για την πιο αποτελεσματική προστασία όταν το αυτοκίνητο είναι σε κίνηση, το κάθισμα θα πρέπει να είναι σε όρθια θέση. Να κάθεστε πάντα καλά πίσω στο κάθισμα και με τα δύο πόδια στο πάτωμα και να ρυθμίζετε κατάλληλα την ζώνη ασφαλείας.**

Δέσιμο των ζωνών ασφαλείας

1. Ρυθμίστε το κάθισμα. (Δείτε το «Καθίσματα» πιο πριν).
2. Τραβήξτε αργά την ζώνη ασφαλείας έξω από το καρούλι και βάλτε την γλώσσα στην πόρπη έως ότου ακούσετε και νοιώσετε ότι η ζώνη ασφάλισε.

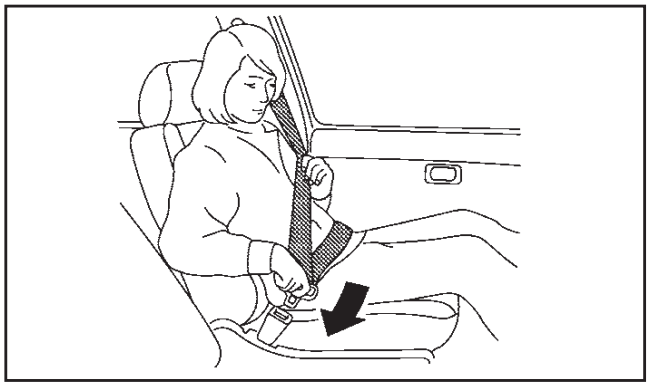

- **Το καρούλι είναι σχεδιασμένο για να κλειδώνει στο απότομο φρενάρισμα ή την σύγκρουση. Μία αργή κίνηση τραβήγματος θα επιτρέψει στην ζώνη να κινηθεί και θα σας δώσει κάποια ελευθερία κινήσεων στο κάθισμα.**
- **Εάν δεν μπορείτε να τραβήξετε την ζώνη ασφαλείας όταν αυτή έχει μαζευτεί τελείως, τραβήξτε σταθερά την ζώνη και αφήστε την. Στην συνέχεια τραβήξτε την ζώνη απαλά έξω από το καρούλι.**

3. Τοποθετήστε την ζώνη της λεκάνης χαμηλά και σφικτά στους γοφούς όπως φαίνεται στην εικόνα.

4. Τραβήξτε την ζώνη του ώμου προς το καρούλι για να μαζευτεί ο τζόγος. Βεβαιωθείτε ότι ο ιμάντας του ώμου περνάει πάνω από τον ώμο σας και σφίγγει πάνω στο στέρνο σας.

Λύσιμο των ζωνών ασφαλείας

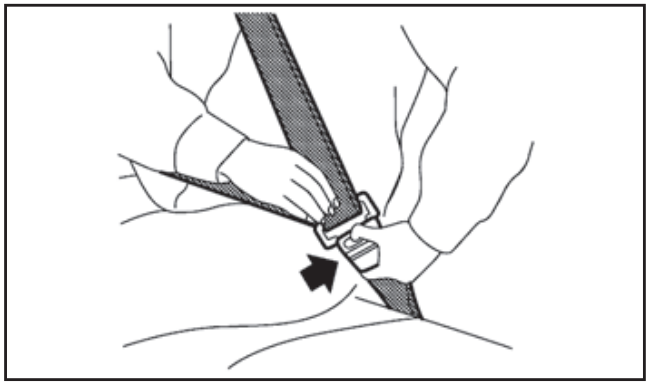

Για να λύσετε την ζώνη ασφαλείας, πατήστε το κουμπί στην πόρπη. Η ζώνη ασφαλείας θα μαζευτεί αυτόματα.

Έλεγχος της λειτουργίας των ζωνών ασφαλείας

Τα καρούλια των ζωνών ασφαλείας είναι σχεδιασμένα να κλειδώνουν την κίνηση της ζώνης σε δύο διαφορετικές περιστάσεις:

- Όταν η ζώνη τραβηχτεί γρήγορα από το καρούλι.
- Όταν το αυτοκίνητο επιβραδύνει απότομα.

Για να αυξηθεί η εμπιστοσύνη σας στις ζώνες ασφαλείας, ελέγξτε την λειτουργία τους ως εξής:

- Αρπάξτε τον ιμάντα του ώμου και τραβήξτε τον γρήγορα μπροστά. Το καρούλι θα πρέπει να κλειδώσει απαγορεύοντας την παραπάνω κίνηση της ζώνης.

Εάν το καρούλι δεν κλειδώσει όταν κάνετε αυτό τον έλεγχο ή έχετε οποιεσδήποτε ερωτήσεις για την λειτουργία των ζωνών ασφαλείας, αποτανθείτε σε εξουσιοδοτημένο συνεργείο της Nissan ή εξειδικευμένο συνεργείο.

Ρύθμιση ύψους του ιμάντα ώμου της ζώνης (όπου υπάρχει)

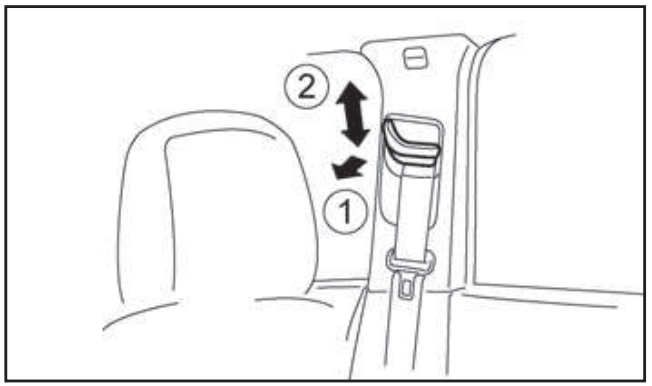

Το ύψος του ιμάντα ώμου θα πρέπει να ρυθμίζεται στην θέση που είναι καλύτερη για εσάς. (Δείτε το «Προφυλάξεις για την χρήση των ζωνών ασφαλείας» πιο πριν.)

Για να ρυθμίσετε, πιέστε το κουμπί απελευθέρωσης (1) και μετακινήστε την στήριξη του ιμάντα ώμου στην κατάλληλη θέση (2) ώστε η ζώνη να περνάει πάνω από το κέντρο του ώμου σας. Ο ιμάντας θα πρέπει να είναι μακριά από το πρόσωπο και τον λαιμό σας αλλά να μην πέφτει από τον ώμο σας. Αφήστε το κουμπί για να ασφαλίσει η στήριξη του ιμάντα ώμου στην θέση της.

ΠΡΟΕΙΔΟΠΟΙΗΣΗ

- **Μετά την ρύθμιση αφήστε το κουμπί και βεβαιωθείτε ότι δεν μετακινείται πάνω ή κάτω και ότι ο ιμάντας της ζώνης ασφαλείας είναι σταθερός στην θέση του.**
- **Το ύψος στήριξης του ιμάντα ώμου της ζώνης**

θα πρέπει να ρυθμίζεται στην θέση που είναι καλύτερη για εσάς. Εάν δεν το επιτύχετε μπορεί να μειωθεί η αποτελεσματικότητα του συστήματος πρόσδεσης και να αυξηθεί η πιθανότητα ή η σοβαρότητα τραυματισμού σε περίπτωση ατυχήματος.

Κεντρικό ή πίσω κάθισμα

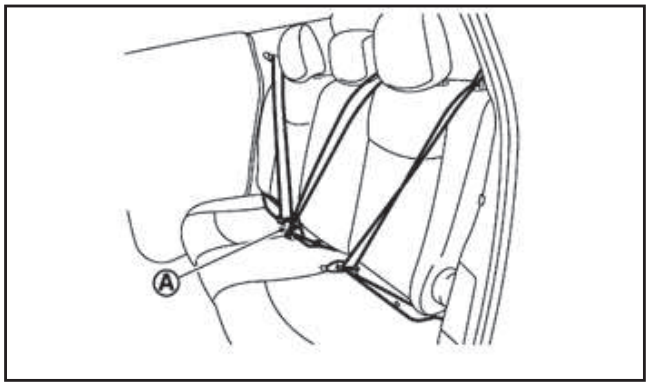

Επιλογή της σωστής πόρπης:

Η πόρπη της κεντρικής ζώνης αναγνωρίζεται από το σύμβολο CENTRE (A). Η γλώσσα της κεντρικής ζώνης πρέπει να δένεται μόνο στην πόρπη αυτή.

ΣΥΝΤΗΡΗΣΗ ΤΩΝ ΖΩΝΩΝ ΑΣΦΑΛΕΙΑΣ

- **Για να καθαρίσετε το ύφασμα των ζωνών** χρησιμοποιήστε διάλυμα μαλακού σαπουνιού ή οποιοδήποτε διάλυμα συνιστάται για τον καθαρισμό ταπετσαρίας ή μοκέτας. Στην συνέχεια βουρτσίστε το, σκουπίστε το με πανί και αφήστε το να στεγνώσει στην σκιά. Μην αφήνετε τις ζώνες να μαζέψουν πριν στεγνώσουν τελείως.
- Οι ζώνες μπορεί να τυλίγονται αργά **εάν μαζευτεί βρωμιά στον οδηγό της ζώνης ή στο καρούλι της**. Σκουπίστε τον ιμάντα της ζώνης με ένα καθαρό, στεγνό πανί.
- **Κατά περιόδους ελέγχετε αν η ζώνη και τα μεταλλικά εξαρτήματα** όπως πόρπες, γλώσσες, καρούλια, ευλύγιστα καλώδια και γάντζοι δουλεύουν σωστά. Εάν βρεθούν χαλαρά μέρη, διάβρωση, κοψίματα ή άλλες ζημιές στο ύφασμα θα πρέπει να αντικατασταθεί όλη η ζώνη.

ΠΡΟΕΙΔΟΠΟΙΗΣΗ

- **Η ζώνη ασφαλείας με προεντατήρα δεν μπορεί να ξαναχρησιμοποιηθεί μετά την ενεργοποίησή της. Πρέπει να αντικατασταθεί μαζί με το καρούλι σαν σύνολο.**
- **Εάν το όχημα εμπλακεί σε μετωπική σύγκρουση αλλά δεν ενεργοποιηθεί ο προεντατήρας, θα πρέπει το σύστημα να ελεγχθεί και αν χρειάζεται να αντικατασταθεί από το εξουσιοδοτημένο συνεργείο NISSAN ή εξειδικευμένο συνεργείο.**
- **Δεν θα πρέπει να γίνεται καμία μη εξουσιοδοτημένη αλλαγή στο σύστημα των ζωνών ασφαλείας με προεντατήρα. Με τον τρόπο αυτό θα αποφευχθεί η κατά λάθος ενεργοποίηση του προεντατήρα ή η βλάβη στον τρόπο λειτουργίας του συστήματος. Η ενασχόληση με το σύστημα των ζωνών ασφαλείας με προεντατήρες από μη εξουσιοδοτημένα άτομα μπορεί να έχει σαν αποτέλεσμα σοβαρό τραυματισμό.**
- **Οποιαδήποτε εργασία γύρω και πάνω στο σύστημα των ζωνών ασφαλείας με προεντατήρα θα πρέπει να γίνεται από εξουσιοδοτημένο συνεργείο της NISSAN ή εξειδικευμένο συνεργείο. Η τοποθέτηση ηλεκτρικού εξοπλισμού θα πρέπει να γίνεται από εξουσιοδοτημένο συνεργείο της NISSAN ή εξειδικευμένο συνεργείο. Δεν θα πρέπει να χρησιμοποιούνται στο σύστημα των ζωνών ασφαλείας με προεντατήρα μη εξουσιοδοτημένος ηλεκτρικός εξοπλισμός ελέγχου και μονάδες έρευνας.**

- **Εάν χρειαστεί να καταστρέψετε τις ζώνες ασφαλείας με προεντατήρα ή να καταστρέψετε το αυτοκίνητο, παρακαλούμε να έλθετε σε επαφή με εξουσιοδοτημένο συνεργείο NISSAN. Οι σωστές διαδικασίες για την καταστροφή τους περιγράφονται στο Service Manual της NISSAN. Η λανθασμένη διαδικασία καταστροφής μπορεί να προκαλέσει τραυματισμό.**

Το σύστημα εμπρόσθιων ζωνών ασφαλείας με προεντατήρα, ενεργοποιείται σε συνάρτηση με τον μπροστινό αερόσακο. Λειτουργώντας με το καρούλι της ζώνης ασφαλείας, βοηθάει να σφίξει η ζώνη ασφαλείας όταν το αυτοκίνητο εμπλακεί σε συγκεκριμένους τύπους μετωπικής σύγκρουσης.

Ο προεντατήρας είναι ενσωματωμένος στο καρούλι της ζώνης ασφαλείας. Αυτές οι ζώνες ασφαλείας χρησιμοποιούνται όπως και οι συμβατικές ζώνες ασφαλείας.

Επιπρόσθετα, το σύστημα του προεντατήρα της ζώνης ασφαλείας του οδηγού είναι εξοπλισμένο και με προεντατήρα για τον ιμάντα της μέσης. Τόσο ο προεντατήρας του ιμάντα του ώμου όσο και αυτός του ιμάντα της μέσης παρέχουν σημαντική προστασία από τραυματισμό σε περίπτωση ατυχήματος και αυξάνουν την απόδοση ασφαλείας του αυτοκινήτου σας.

Όταν ενεργοποιούνται οι ζώνες ασφαλείας με προεντατήρα, βγαίνει καπνός και μπορεί να ακουστεί ένας δυνατός θόρυβος. Ο καπνός δεν είναι επιβλαβής αλλά θα πρέπει να προσέξετε ώστε να μην τον εισπνέετε για πολύ ώρα καθώς μπορεί να προκαλέσει ερεθισμό και βήχα.

Όταν το κλειδί στον διακόπτη της μίζας γυριστεί στην θέση ON ή START, το προειδοποιητικό φως του αερόσακου θα ανάψει. Εάν το σύστημα λειτουργεί κανονικά, το προειδοποιητικό φως του αερόσακου θα σβήσει μετά από 7 περίπου δευτερόλεπτα. Εάν παρουσιαστεί οποιοδήποτε από τα ακόλουθα, το σύστημα του αερόσακου και / ή ο προεντατήρας της ζώνης ασφαλείας χρειάζεται συντήρηση και θα πρέπει να οδηγήσετε το αυτοκίνητό σας στο πλησιέστερο εξουσιοδοτημένο συνεργείο της Nissan.

- Το προειδοποιητικό φως του αερόσακου παραμένει αναμμένο μετά τα περίπου 7 δευτερόλεπτα.
- Το προειδοποιητικό φως του αερόσακου αναβοσβήνει κατά διαστήματα.
- Το προειδοποιητικό φως του αερόσακου δεν ανάβει καθόλου.

Σε αυτή την περίπτωση το σύστημα του αερόσακου και / ή το σύστημα της ζώνης ασφαλείας με προεντατήρα μπορεί να μην λειτουργήσει σωστά εάν προηγουμένως δεν ελεγχθεί και επισκευαστεί.

Όταν μεταπωλήσετε το αυτοκίνητό σας, σας παρακαλούμε να ενημερώσετε τον αγοραστή για το σύστημα της ζώνης ασφαλείας με προεντατήρα και να τον καθοδηγήσετε να διαβάσει τα κατάλληλα τμήματα του παρόντος Βιβλίου Οδηγιών Χρήσεως.

Τα παιδιά χρειάζονται ενήλικες για να τα προστατεύσουν.

Πρέπει να είναι κατάλληλα προσδεμένα.

Πέρα από την γενική πληροφόρηση σε αυτό το βιβλίο, πληροφορίες για την ασφάλεια των παιδιών διατίθεται από πολλές άλλες πηγές, συμπεριλαμβανομένων των γιατρών, δασκάλων γραφεία οδικής ασφάλειας και οργανισμούς. Κάθε παιδί είναι διαφορετικό για τον λόγο αυτό βεβαιωθείτε ότι μάθατε τον καλύτερο τρόπο για να μεταφέρετε το παιδί σας.

Υπάρχουν δύο βασικοί τύποι παιδικού καθίσματος:

- Παιδικά καθίσματα με την όψη πίσω
- Παιδικά καθίσματος με την όψη μπροστά

Η σωστή πρόσδεση εξαρτάται από το μέγεθος του παιδιού. Γενικά τα βρέφη (έως περίπου 1 έτους και λιγότερο από 9 κιλά) θα πρέπει να τοποθετούνται σε παιδικά καθίσματα με την όψη πίσω. Τα παιδικά καθίσματα με την όψη μπροστά είναι διαθέσιμα για παιδία που έχουν ξεπεράσει τα παιδικά καθίσματα με την όψη πίσω και είναι τουλάχιστον 1 χρόνου.

⚠ ΠΡΟΕΙΔΟΠΟΙΗΣΗ

Τα βρέφη και τα παιδιά χρειάζονται ειδική προστασία. Οι ζώνες ασφαλείας του αυτοκινήτου μπορεί να μην τους ταιριάζουν κατάλληλα. Ο ιμάντας του ώμου μπορεί να έρχεται πολύ κοντά στο πρόσωπο ή το λαιμό τους. Ο κάτω ιμάντας μπορεί να μην ταιριάζει πάνω από τα μικρά κόκκαλα της λεκάνης τους. Σε περίπτωση ατυχήματος, μία ανεπαρκώς τοποθετημένη ζώνη ασφαλείας θα μπορούσε να προκαλέσει σοβαρό ή θανάσιμο τραυματισμό. Να χρησιμοποιείτε πάντα κατάλλη-

λα παιδικά καθίσματα.

Ένα παιδικό κάθισμα μπορεί να ασφαλιστεί στο αυτοκίνητο με την χρήση του συστήματος παιδικού καθίσματος ISOFIX ή με την ζώνη ασφαλείας του αυτοκινήτου. Για περισσότερες πληροφορίες δείτε το «Παιδικά καθίσματα» πιο κάτω.

Η NISSAN συνιστά όλα τα παιδιά πριν την εφηβεία να κάθονται προσδεμένα στο πίσω κάθισμα. Σύμφωνα με τις στατιστικές για τα ατυχήματα, τα παιδιά είναι πιο ασφαλή όταν είναι σωστά προσδεμένα στο πίσω κάθισμα από ότι όταν είναι μπροστά.

Αυτό είναι εξαιρετικά σημαντικό επειδή το αυτοκίνητό σας έχει πρόσθετο σύστημα συγκράτησης (σύστημα αερόσακου) για του επιβάτες των μπροστινών καθισμάτων. (Δείτε το «Πρόσθετο Σύστημα Συγκράτησης (SRS)» παρακάτω).

ΒΡΕΦΗ

Τα βρέφη έως τουλάχιστον ενός έτους θα πρέπει να κάθονται σε παιδικό κάθισμα με την όψη πίσω. Θα πρέπει να επιλέξετε ένα παιδικό κάθισμα που ταιριάζει στο αυτοκίνητό σας και να ακολουθείτε πάντα τις οδηγίες του κατασκευαστή για την τοποθέτηση και την χρήση.

ΜΙΚΡΑ ΠΑΙΔΙΑ

Τα παιδιά που είναι μεγαλύτερα τους ενός χρόνου και ζυγίζουν τουλάχιστον 9 κιλά μπορούν να τοποθετηθούν σε παιδικό κάθισμα με την όψη μπροστά. Δείτε τις οδηγίες του κατασκευαστή για το ελάχιστο και το μέγιστο βάρος και ύψος που συνιστάται. Θα πρέπει να επιλέξετε ένα παιδικό κάθισμα που ταιριάζει στο αυτοκίνητό σας και να ακολουθείτε πάντα τις οδηγίες του κατασκευαστή για την τοποθέτηση και την χρήση.

ΜΕΓΑΛΥΤΕΡΑ ΠΑΙΔΙΑ

Τα παιδιά που είναι πολύ μεγάλα για σύστημα παιδικού καθίσματος θα πρέπει να κάθονται και να προσδένονται από τις ζώνες ασφαλείας που παρέχονται. Εάν η θέση στην οποία κάθεται το παιδί έχει ζώνη ώμου και περνάει κοντά στο πρόσωπο ή τον λαιμό, μπορεί η χρήση βοηθητικού καθίσματος (που διατίθεται στο εμπόριο) να βοηθήσει να ξεπεραστεί αυτό. Το βοηθητικό κάθισμα θα σηκώσει το παιδί ώστε ο ιμάντας ώμου να τοποθετείται σωστά κατά μήκος της επάνω μεσαίας θέση του ώμου και ο ιμάντας της μέσης να είναι χαμηλά στους γοφούς. Επίσης, το βοηθητικό κάθισμα θα πρέπει να ταιριάζει στο κάθισμα του αυτοκινήτου. Μόλις το παιδί έχει μεγαλώσει ώστε ο ιμάντας του ώμου να μην είναι πάνω ή κοντά στο πρόσωπό του ή τον λαιμό του, χρησιμοποιήστε τον ιμάντα του ώμου χωρίς το βοηθητικό κάθισμα. Επίσης υπάρχουν πολλοί τύποι παιδικών καθισμάτων που διατίθενται για μεγαλύτερα παιδιά τα οποία θα πρέπει να χρησιμοποιούνται για μέγιστη προστασία.

ΝΟΜΙΚΕΣ ΑΠΑΙΤΗΣΕΙΣ

Ελέγξτε ποιες είναι οι νομικές απαιτήσεις που ισχύουν στην περιοχή σας. Για παράδειγμα, το Ηνωμένο Βασίλειο έχει νομική απαίτηση για την χρήση παιδικού καθίσματος με βάση το ύψος και την ηλικία. Για περισσότερες πληροφορίες δείτε το «Παιδικά καθίσματα» πιο κάτω.

ΠΡΟΦΥΛΑΞΕΙΣ ΓΙΑ ΤΑ ΠΑΙΔΙΚΑ ΚΑΘΙΣΜΑΤΑ

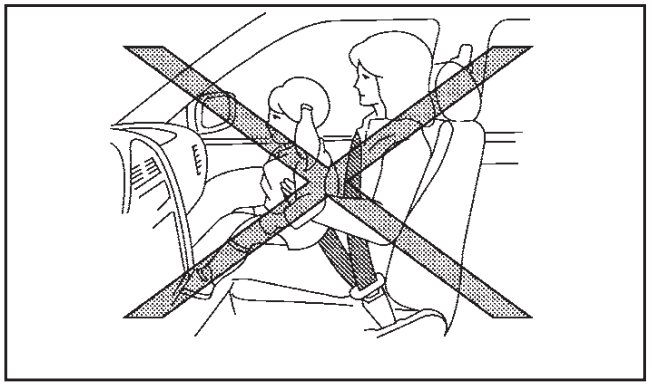

ΠΡΟΕΙΔΟΠΟΙΗΣΗ

- **Τα βρέφη και τα μικρά παιδιά θα πρέπει πάντα να τοποθετούνται σε κατάλληλο παιδικό κάθισμα όταν επιβαίνουν στο όχημα. Εάν δεν χρησιμοποιήσετε παιδικό κάθισμα μπορεί να έχετε σαν αποτέλεσμα σοβαρό τραυματισμό ή θάνατο.**
- **Τα παιδιά και τα βρέφη δεν θα πρέπει ποτέ να μεταφέρονται στην αγκαλιά σας. Είναι αδύνατον ακόμη και για τον πιο δυνατό ενήλικα να αντισταθεί στις δυνάμεις που αναπτύσσονται σε ένα σοβαρό ατύχημα. Το παιδί μπορεί να συνθλιβεί ανάμεσα στον ενήλικα και τμήματα του αυτοκινήτου. Επίσης μην φοράτε την ίδια ζώνη ασφαλείας γύρω από τον εαυτό σας και ένα παιδί.**
- **Τα βρέφη και τα παιδιά χρειάζονται ειδική προστασία. Οι ζώνες ασφαλείας του αυτοκινήτου μπορεί να μην τους εφαρμόζουν σωστά. Ο ιμάντας του ώμου μπορεί να περνάει πολύ κο-**

ντά από το πρόσωπο ή τον λαιμό. Ο ιμάντας της μέσης μπορεί να μην εφαρμόζει πάνω στους μικρούς γοφούς τους. Σε περίπτωση ατυχήματος μία ζώνη ασφαλείας που δεν εφαρμόζει σωστά θα μπορούσε να προκαλέσει σοβαρό ή θανάσιμο τραυματισμό.

- **Η NISSAN συνιστά να τοποθετούνται τα παιδικά καθίσματα στο πίσω κάθισμα. Σύμφωνα με τις στατιστικές των ατυχημάτων, τα παιδιά είναι ασφαλέστερα όταν είναι σωστά προσδεμένα στο πίσω κάθισμα παρά στο μπροστινό κάθισμα.**
- **Παιδικά καθίσματα ειδικά σχεδιασμένα για βρέφη ή μικρά παιδιά διατίθενται από διάφορους κατασκευαστές. Όταν επιλέγετε ένα παιδικό κάθισμα τοποθετήστε το παιδί σας σε αυτό και ελέγξτε τις διάφορες ρυθμίσεις για να βεβαιωθείτε ότι το παιδικό κάθισμα ταιριάζει στο παιδί σας. Να χρησιμοποιείτε πάντα τις οδηγίες του κατασκευαστή για την τοποθέτηση και την χρήση.**
- **Ακολουθήστε όλες τις οδηγίες του κατασκευαστή του παιδικού καθίσματος για την τοποθέτηση και την χρήση. Επιλέξτε ένα παιδικό κάθισμα κατάλληλο για το παιδί και το αυτοκίνητο. Μπορεί να μην είναι δυνατό να τοποθετήσετε κάποιους τύπους καθισμάτων στο αυτοκίνητό σας.**
- **Ελέγξτε το παιδικό κάθισμα στο αυτοκίνητό σας για να βεβαιωθείτε ότι είναι συμβατό με το σύστημα των ζωνών ασφαλείας του αυτοκινήτου.**
- **Για παιδικό κάθισμα με την όψη μπροστά, ελέγξτε για να βεβαιωθείτε ότι ο ιμάντες του ώμου δεν περνάει πολύ κοντά στο πρόσωπο ή τον λαιμό του παιδιού.**
- **Ποτέ μην τοποθετείτε ένα παιδικό κάθισμα με την όψη πίσω στο κάθισμα του συνοδηγού χωρίς προηγουμένως να έχετε απενεργοποιήσει τον αερόσακο του συνοδηγού με τον διακόπτη (όπου υπάρχει), δείτε το «Διακόπτης αερόσακου συνοδηγού (όπου υπάρχει» παρακάτω. Σε μία μετωπική σύγκρουση ο αερόσακος του συνοδηγού ανοίγει με μεγάλη δύναμη. Ένας μπροστινός αερόσακος που ανοίγει μπορεί να τραυματίσει σοβαρά ή να σκοτώσει το παιδί σας.**
- **Οι ρυθμιζόμενες πλάτες των καθισμάτων θα πρέπει να τοποθετούνται έτσι ώστε να ταιριάζουν στο παιδικό κάθισμα. Ωστόσο, θα πρέπει να είναι όσο το δυνατόν σε όρθια θέση.**
- **Εάν το παιδικό κάθισμα είναι εξοπλισμένο με κλιπ συγκράτησης, βεβαιωθείτε ότι το κλιπ έχει δεθεί καλά στην ζώνη ασφαλείας του αυτοκινήτου. Εάν το κλιπ συγκράτησης δεν χρησιμοποιηθεί, μπορεί να προκληθούν τραυματισμοί από την μετακίνηση προς τα πλάγια του παιδικού καθίσματος στην διάρκεια του φρεναρίσματος ή στις στροφές.**
- **Μετά την τοποθέτηση του παιδικού καθίσματος ελέγξτε την σταθερότητά του πριν τοποθετήσετε το παιδί σε αυτό. Κουνήστε το προς τα αριστερά και δεξιά. Προσπαθήστε να το τραβήξετε απότομα μπροστά και δείτε αν το συγκρατεί η ζώνη. Το παιδικό κάθισμα δεν θα πρέπει να μετακινηθεί περισσότερο από 25 χιλιοστά. Εάν το κάθισμα δεν είναι ασφαλισμένο, σφίξτε την ζώνη όσο χρειάζεται ή βάλτε το κάθισμα σε άλλη θέση και ελέγξτε ξανά.**
- **Εάν το παιδικό κάθισμα δεν έχει δεθεί σωστά, ο κίνδυνος τραυματισμού του παιδιού σε περίπτωση σύγκρουσης ή απότομου φρεναρίσματος αυξάνεται σημαντικά.**
- **Η ακατάλληλη χρήση του παιδικού καθίσματος μπορεί να αυξήσει τους τραυματισμούς στο βρέφος ή το παιδί και τους άλλους επιβάτες του αυτοκινήτου.**
- **Όταν δεν χρησιμοποιείτε το παιδικό κάθισμα κρατήστε το ασφαλισμένο με το σύστημα ISO-FIX ή με την ζώνη ασφαλείας. Με τον τρόπο αυτό δεν θα μπορεί να εκτιναχτεί προς τα εμπρός στην περίπτωση απότομου φρεναρίσματος ή ατυχήματος.**

Η Nissan συνιστά τα βρέφη και τα μικρά παιδιά να κάθονται σε παιδικό κάθισμα. Θα πρέπει να επιλέξετε ένα παιδικό κάθισμα που ταιριάζει στο αυτοκίνητό σας και να ακολουθήσετε τις οδηγίες του κατασκευαστή του για την τοποθέτηση και την χρήση του. Επιπλέον, υπάρχουν πολλοί τύποι παιδικών καθισμάτων που διατίθενται για μεγαλύτερα παιδιά και θα πρέπει να χρησιμοποιούνται για μέγιστη προστασία.

ΠΡΟΣΟΧΗ

Να θυμάστε ότι όταν το παιδικό κάθισμα είναι κλεισμένο μέσα στο αυτοκίνητο μπορεί να ζεσταθεί πάρα πολύ. Πριν βάλετε το παιδί σας να καθίσει στο παιδικό κάθισμα, ελέγξτε την επιφάνεια του υφάσματος και τις πόρπες μήπως καίνε.

ΠΛΗΡΟΦΟΡΙΕΣ ΓΙΑ ΤΟ ΚΑΘΙΣΜΑ ΚΑΙ ΤΟ ISOFIX

Όταν επιλέγετε παιδικό κάθισμα, θα πρέπει να έχετε κατά νου τα ακόλουθα:

- Επιλέξτε ένα παιδικό κάθισμα που να πληροί τις πιο πρόσφατες Ευρωπαϊκές προδιαγραφές της Οδηγίας 44.04 ΕΕ.
- Βάλτε το παιδί σας να καθίσει στο παιδικό κάθισμα και ελέγξτε τις διάφορες ρυθμίσεις για να βεβαιωθείτε ότι το παιδικό κάθισμα ταιριάζει στο παιδί σας. Ακολουθείτε πάντα όλες τις συνιστώμενες διαδικασίες.
- Ελέγξτε το παιδικό κάθισμα μέσα στο αυτοκίνητό σας για να βεβαιωθείτε ότι είναι συμβατό με το σύστημα των ζωνών ασφαλείας του αυτοκινήτου σας.
- Δείτε τους πίνακες που ακολουθούν σε αυτό το τμήμα για την λίστα με τις συνιστώμενες θέσεις τοποθέτησης των εγκεκριμένων για το αυτοκίνητό σας παιδικών καθισμάτων.

Εγκεκριμένες θέσεις παιδικών καθισμάτων Universal

Γκρουπ βάρους		Καταλληλότητα			
		Κάθισμα συνοδηγού **Ανοικτός Αερόσακος**	Κάθισμα συνοδηγού **Κλειστός Αερόσακος**	Πίσω εξωτερικό κάθισμα	Πίσω κεντρικό κάθισμα
0	Έως 10 κιλά	X	U	U	X
0+	Έως 13 κιλά	X	(1)U/L(2)	(1)U/L(2)	X
I	9 έως 18 κιλά	X	(3)U	(3)U	X
II	15 έως 25 κιλά	X	(4)UF	(4)UF/L(5)	X
III	22 έως 36 κιλά	X	(6)UF	(6)UF/L(7)	X

X: Ακατάλληλο για παιδικό κάθισμα

U: Κατάλληλο για παιδικό κάθισμα της κατηγορίας universal εγκεκριμένο για αυτό το γκρουπ βάρους

UF: Κατάλληλο για παιδικό κάθισμα της κατηγορίας universal με την όψη μπροστά εγκεκριμένο για αυτό το γκρουπ βάρους

L: Κατάλληλο για συγκεκριμένα παιδικά καθίσματα που αναφέρονται στον παρακάτω πίνακα ή την λίστα κατασκευαστών παιδικών καθισμάτων

(#): Οι αριθμοί στις παρενθέσεις στον πίνακα αντιστοιχούν στους αριθμούς σε παρένθεση στον ακόλουθο πίνακα

Λίστα κατάλληλων παιδικών καθισμάτων

Γκρουπ βάρους		Καταλληλότητα			
		Όνομα παιδικού καθίσματος	Στερέωση παιδικού καθίσματος	Όψη παιδικού καθίσματος	Θέση με ανύψωση μπροστινού καθίσματος
0	Έως 10 κιλά	-	-	-	
0+	Έως 13 κιλά	(1)Maxi Cosi Cabrio Fix	Ζώνη ασφαλείας	Όψη πίσω	
		(2)Maxi Cosi Cabrio Fix plus Easy Fix	Ζώνη ασφαλείας + βάση με πόδι στήριξης	Όψη πίσω	Μόνο χωρίς ανύψωση
I	9 έως 18 κιλά	(3)Romer King plus	Ζώνη ασφαλείας	Όψη μπροστά	
II	15 έως 25 κιλά	(4)Romer Kid Fix	Ζώνη ασφαλείας	Όψη μπροστά	Πιο ψηλά
		(5)Romer Kid Fix	Ζώνη ασφαλείας + ISOFIX	Όψη μπροστά	Δεν υπάρχει
III	22 έως 36 κιλά	(6)Romer Kid Fix	Ζώνη ασφαλείας	Όψη μπροστά	Πιο ψηλά
		(7)Romer Kid Fix	Ζώνη ασφαλείας + ISOFIX	Όψη μπροστά	Δεν υπάρχει

Εγκεκριμένες θέσεις παιδικού καθίσματος ISOFIX

Γκρουπ βάρους			Καταλληλότητα		
			Κάθισμα συνοδη-γού	Πίσω εξωτερικό κάθισμα	Πίσω κεντρικό κάθισμα
Φορητό καρότσι	F	ISO/L1	X	X	X
	G	ISO/L2	X	X	X
0 (έως 10 κιλά)	E	ISO/R1	X	IL	X
0+ (έως 13 κιλά	E	ISO/R1	X	IL(8)	X
	D	ISO/R2	X	IL	X
	C	ISO/R3	X	IL(9)	X
I (9 έως 18 κιλά)	D	ISO/R2	X	IL	X
	C	ISO/R3	X	IL(9)	X
	B	ISO/F2	X	IL.IUF	X
	B1	ISO/F2X	X	(10)IL, IUF(11)	X
	A	ISO/F3	X	IL, IUF	X
II (15 έως 25 κιλά)			X	IL, IUF	X
III (22 έως 36 κιλά)			X	IL, IUF	X

X: Ακατάλληλο για παιδικό κάθισμα

IUF: Κατάλληλο για παιδικό κάθισμα της κατηγορίας universal με την όψη μπροστά εγκεκριμένο για αυτό το γκρουπ βάρους

IL: Κατάλληλο για συγκεκριμένα παιδικά καθίσματα της κατηγορίας ISOFIX που αναφέρονται στον παρακάτω πίνακα ή την λίστα κατασκευαστών παιδικών καθισμάτων

(#): Οι αριθμοί στις παρενθέσεις στον πίνακα αντιστοιχούν στους αριθμούς σε παρένθεση στον ακόλουθο πίνακα

Λίστα κατάλληλων παιδικών καθισμάτων ISOFIX

Γκρουπ βάρους			Όνομα παιδικού καθίσματος	Όψη παιδικού καθίσματος	Κατηγορία
0+ (Έως 13 κιλά)	E	ISO/R1	Maxi Cosi Cabrio Fix plus Easy Fix Base	Όψη πίσω	Semi-universal(8)
0+ / 1 (Έως 18 κιλά)	E	ISO/R3	BeSafe iZi Kid X3 Isofix	Όψη πίσω	Semi-universal(9)
I (9 έως 18 κιλά)	B1	ISO/F2X	Maxi Cosi pearl family fix	Όψη μπροστά	Semi-universal(10)
			Romer Duo plus	Όψη μπροστά	Universal(11)

Λίστα εγκεκριμένων παιδικών καθισμάτων

Γκρουπ ηλικίας	Τάξη μεγέθους	Όνομα καθίσματος	Στερέωση καθίσματος	Όψη καθίσματος	Κατηγορία
0 έως 13 κιλά (Γκρουπ 0+)	E	Maxi Cosi Cabriofix	EasyFix ISO Base με πόδι στήριξης	Πίσω	Semi-universal
9 έως 18 κιλά (Γκρουπ I)	B1	Britax Romer Duo	ISO/FX2 επάνω ιμάντας	Μπροστά	Universal

ΠΡΟΕΙΔΟΠΟΙΗΣΗ

- **Ποτέ μην τοποθετείτε παιδικό κάθισμα με την όψη πίσω στο κάθισμα του συνοδηγού χωρίς προηγουμένως να έχετε απενεργοποιήσει τον αερόσακο του συνοδηγού από τον διακόπτη (όπου υπάρχει). Δείτε το «Διακόπτης αερόσακου συνοδηγού (όπου υπάρχει) παρακάτω. Οι μπροστινοί αερόσακοι ανοίγουν με μεγάλη δύναμη. Το παιδικό κάθισμα μπορεί να χτυπηθεί από τον αερόσακο σε περίπτωση ατυχήματος και να τραυματίσει σοβαρά ή να σκοτώσει το παιδί σας.**
- **Στα μοντέλα που είναι εξοπλισμένα με πλευρικό αερόσακο: μην αφήνετε παιδιά ή βρέφη να κάθονται στο κάθισμα του συνοδηγού καθώς μπορεί να προκληθεί σοβαρός τραυματισμός σε περίπτωση που υπάρξει σύγκρουση του αυτοκινήτου και ανοίξει ο αερόσακος**

ΣΗΜΕΙΩΣΗ

Τα παιδικά καθίσματα που είναι εγκεκριμένα από την Οδηγία Ευρωπαϊκής Ένωσης No. 44.04 φέρουν εμφανώς την ένδειξη με τις κατηγορίες όπως, Universal, Semi-universal ή ISOFIX.

ΣΥΣΤΗΜΑ ΠΑΙΔΙΚΟΥ ΚΑΘΙΣΜΑΤΟΣ ISOFIX

Το αυτοκίνητό σας είναι εξοπλισμένο με ειδικά σημεία στερέωσης που χρησιμοποιούνται για τα παιδικά καθίσματα ISOFIX.

Θέση των σημείων κάτω στερέωσης του ISOFIX

Τα σημεία κάτω στερέωσης του ISOFIX παρέχονται για να τοποθετηθούν παιδικά καθίσματα μόνο στις πίσω εξωτερικές θέσεις. **Μην προσπαθήσετε να τοποθετήσετε το παιδικό κάθισμα στην κεντρική θέση χρησιμοποιώντας τις θέσεις ISOFIX.**

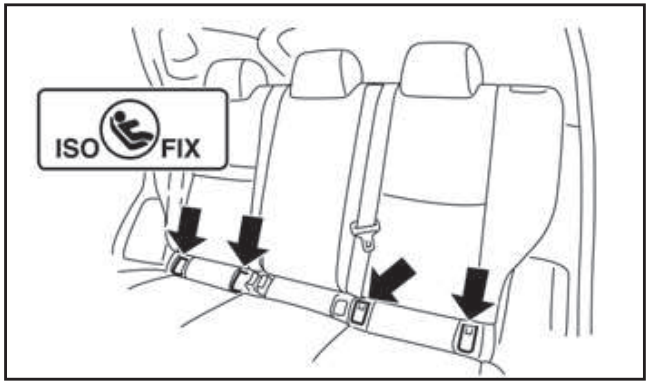

Θέσεις σημείων στερέωσης ISOFIX

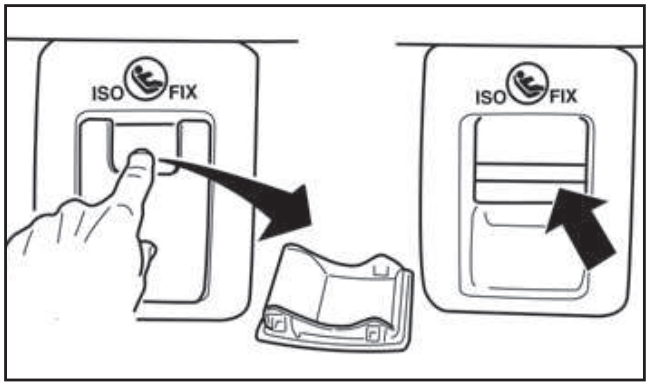

Αφαίρεση καλύμματος ISOFIX

Τα σημεία στερέωσης ISOFIX βρίσκονται κάτω από τα καλύμματα με την ετικέτα ISOFIX στο κάτω μέρος της ταπετσαρίας του πίσω καθίσματος. Για να έχετε πρόσβαση στα σημεία στερέωσης ISOFIX βάλτε το δάχτυλό σας στο κάλυμμα και τραβήξτε το έξω.

ΠΡΟΣΟΧΗ

Αποθηκεύστε τα χαλαρά καλύμματα ISOFIX κάπου ώστε να αποφύγετε να τα χάσετε ή να πάθουν ζημιά, για παράδειγμα μέσα στο κουτί της κονσόλας. Δείτε το «Κουτί κονσόλας» στο κεφάλαιο «2. Όργανα και χειριστήρια».

Προσαρτήματα στήριξης παιδικού καθίσματος ISOFIX

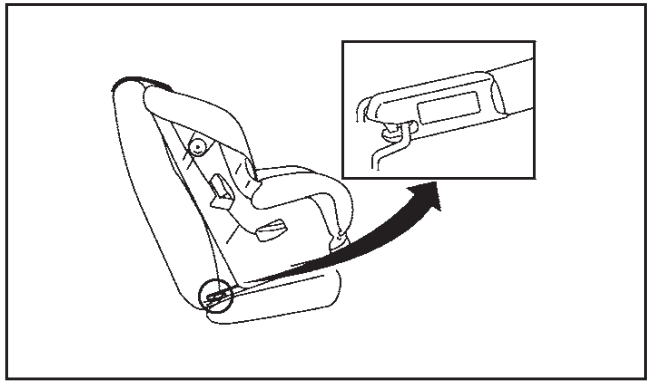

Προσάρτημα στήριξης

Τα παιδικά καθίσματα ISOFIX συμπεριλαμβάνουν δύο προσαρτήματα με εγκοπές που μπορούν να συνδεθούν στους δύο γάντζους που βρίσκονται στο κάθισμα. Ελέγξτε το παιδικό σας κάθισμα για την ετικέτα που αναφέρει ότι είναι συμβατό με πρόσδεση παιδικού καθίσματος ISOFIX. Η πληροφορία αυτή μπορεί επίσης να βρίσκεται στις οδηγίες που παρέχονται από τον κατασκευαστή του καθίσματος.

Τα παιδικά καθίσματα ISOFIX σε γενικές γραμμές απαιτούν την χρήση ιμάντα πρόσδεσης στο πάνω μέρος η μονάδων που αποτρέπουν την περιστροφή όπως είναι τα πόδια στήριξης. Όταν τοποθετείτε το παιδικό κάθισμα ISOFIX διαβάστε προσεκτικά και ακολουθήστε τις οδηγίες σε αυτό το βιβλίο και εκείνες που σας παρέχονται με το παιδικό κάθισμα. Δείτε το «Σύστημα παιδικού καθίσματος ISOFIX» παρακάτω.

ΤΟΠΟΘΕΤΗΣΗ ΠΑΙΔΙΚΟΥ ΚΑΘΙΣΜΑΤΟΣ

Το αυτοκίνητό σας είναι σχεδιασμένο να δέχεται ένα παιδικό κάθισμα στο πίσω κάθισμά του. Όταν τοποθετείτε το παιδικό κάθισμα διαβάστε προσεκτικά και ακολουθήστε τις οδηγίες σε αυτό το βιβλίο και εκείνες που σας παρέχονται με το παιδικό κάθισμα.

ΠΡΟΕΙΔΟΠΟΙΗΣΗ

- **Τα σημεία πρόσδεσης του παιδικού καθίσματος είναι σχεδιασμένα ώστε να αντέχουν μόνο τα φορτία εκείνα που προέρχονται από ένα σωστά τοποθετημένο παιδικό κάθισμα. Δεν πρέπει σε καμία περίπτωση να χρησιμοποιούνται για ζώνες ασφαλείας ενηλίκων, καλωδιώσεις ή εξοπλισμό του αυτοκινήτου. Εάν το κάνετε μπορεί να πάθουν ζημιά τα σημεία πρόσδεσης παιδικού καθίσματος. Το παιδικό κάθισμα μπορεί να μην τοποθετηθεί σωστά με την χρήση του χαλασμένου σημείου πρόσδεσης και το παιδί μπορεί να τραυματιστεί σοβαρά ή να σκοτωθεί σε περίπτωση πρόσκρουσης.**
- **Ο πάνω ιμάντας πρόσδεσης του παιδικού καθίσματος μπορεί να πάθει ζημιά από την επα-**

φή με την πίσω εταζέρα ή τα αντικείμενα στον χώρο φόρτωσης. Αφαιρέστε την πίσω εταζέρα από το αυτοκίνητο ή ασφαλίστε τη στον χώρο των αποσκευών. Δείτε το «Πίσω εταζέρα» στο κεφάλαιο «2. Όργανα και χειριστήρια». Το παιδί σας θα μπορούσε να τραυματιστεί σοβαρά ή να σκοτωθεί σε περίπτωση σύγκρουσης εάν ο πάνω ιμάντας πρόσδεσης έχει πάθει ζημιά.

Θέση πρόσδεσης

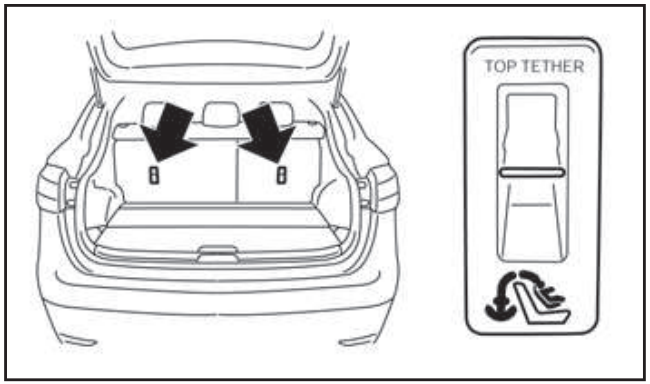

Οι θέσεις στερέωσης βρίσκονται στην πλάτη πίσω από τις εξωτερικές θέσεις και θα πρέπει να χρησιμοποιούνται μόνο για παιδικά καθίσματα στις πίσω εξωτερικές θέσεις.

ΣΤΕΡΕΩΣΗ ΠΑΙΔΙΚΟΥ ΚΑΘΙΣΜΑΤΟΣ ΜΕ ΤΗΝ ΧΡΗΣΗ ISOFIX

ΠΡΟΕΙΔΟΠΟΙΗΣΗ

- **Τοποθετείτε τα παιδικά καθίσματα που είναι συμβατά με το σύστημα ISOFIX μόνο στα καθορισμένα σημεία. Για τις κάτω θέσεις στερέωσης του ISOFIX δείτε το «Θέσεις στερέωσης του ISOFIX» πιο πριν. Εάν το παιδικό κάθισμα δεν έχει ασφαλίσει καλά, το παιδί σας μπορεί να τραυματιστεί σοβαρά ή να σκοτωθεί σε περίπτωση ατυχήματος.**
- **Μην τοποθετείτε παιδικό κάθισμα που απαιτεί την χρήση άνω ιμάντα πρόσδεσης σε θέσεις του αυτοκινήτου που δεν έχουν στερέωση με πάνω ιμάντα πρόσδεσης.**
- **Μην τοποθετείτε ένα παιδικό κάθισμα στην πίσω κεντρική θέση με την χρήση των κάτω σημείων πρόσδεσης ISOFIX. Το παιδικό κάθισμα δεν θα ασφαλίσει σωστά.**
- **Ελέγξτε τις κάτω θέσεις βάζοντας τα δάχτυλά σας στην περιοχή στήριξης και ψάχνοντας για να βεβαιωθείτε ότι δεν υπάρχουν εμπόδια πάνω στα σημεία πρόσδεσης ISOFIX, όπως ιμάντας ζώνης ασφαλείας ή υλικό ταπετσαρίας καθίσματος. Το παιδικό κάθισμα δεν θα ασφαλίσει σωστά εάν παρεμποδίζονται οι θέσεις στερέωσης ISOFIX.**
- **Οι γάντζοι του συστήματος ISOFIX είναι σχεδιασμένοι να αντέχουν μόνο στα φορτία που εφαρμόζονται από ένα σωστά τοποθετημένο παιδικό κάθισμα. Σε καμία περίπτωση δεν θα πρέπει να χρησιμοποιούνται για ζώνη ασφαλείας ενηλίκων, καλωδιώσεις ή άλλα στοιχεία ή εξοπλισμό του αυτοκινήτου.**

Τοποθέτηση στα πίσω εξωτερικά καθίσματα

Με την όψη μπροστά:

Βεβαιωθείτε ότι ακολουθείτε τις οδηγίες του κατασκευαστή για την σωστή χρήση του παιδικού καθίσματος. Ακολουθήστε αυτά τα βήματα για να τοποθετήστε το παιδικό κάθισμα με την όψη μπροστά στις πίσω εξωτερικές θέσεις με την χρήση ISOFIX:

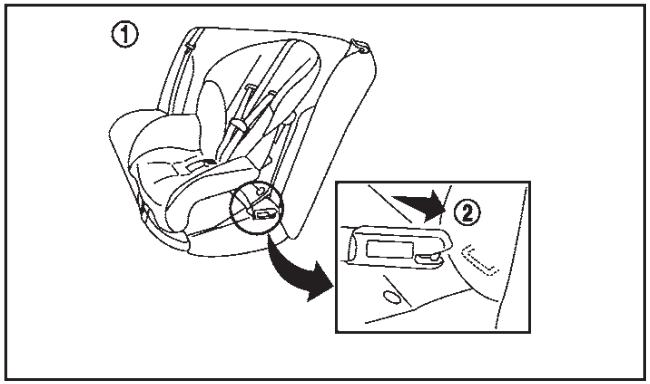

Βήματα 1 και 2

1. Τοποθετήστε το παιδικό κάθισμα πάνω στο κάθισμα του αυτοκινήτου (1).
2. Ασφαλίστε τα σημεία πρόσδεσης του παιδικού καθίσματος στα κάτω σημεία στερέωσης ISOFIX (2).
3. Η πλάτη του παιδικού καθίσματος θα πρέπει να ασφαλίσει πάνω στην πλάτη του καθίσματος του αυτοκινήτου. Εάν απαιτείται, ρυθμίστε ή βγάλτε το προσκέφαλο του καθίσματος για να έχετε σωστή εφαρμογή του παιδικού καθίσματος. (Δείτε το «Προσκέφαλα καθισμάτων» πιο πριν). Εάν βγάλετε το προσκέφαλο του καθίσματος, ασφαλίστε το κατάλληλα. Βεβαιωθείτε ότι τοπο-

θετήσατε το προσκέφαλο του καθίσματος όταν αφαιρέσετε το παιδικό κάθισμα. Εάν η θέση του αυτοκινήτου δεν έχει ρυθμιζόμενο προσκέφαλο καθίσματος και αυτό εμποδίζει το παιδικό κάθισμα, δοκιμάστε άλλη θέση στο αυτοκίνητο ή με άλλο παιδικό κάθισμα.

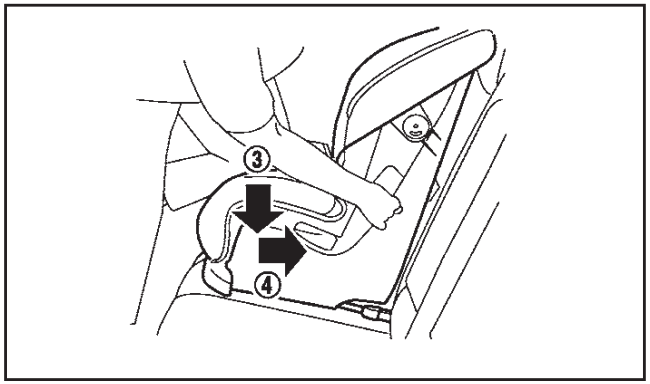

Βήμα 4

4. Κοντύνετε το προσάρτημα με την εγκοπή για να σφίξει σταθερά το παιδικό κάθισμα, πιέστε προς τα κάτω (3) και πίσω (4) σταθερά στο κέντρο του παιδικού καθίσματος με το γόνατό σας για να πιέστε την ταπετσαρία του αυτοκινήτου και την πλάτη του καθίσματος.
5. Εάν το παιδικό κάθισμα είναι εξοπλισμένο με πάνω ιμάντα πρόσδεσης, οδηγείστε τον ιμάντα και ασφαλίστε τον στο σημείο στερέωσής του. (Δείτε το «Στερέωση παιδικού καθίσματος» πιο πριν).
6. Εάν το παιδικό κάθισμα είναι εξοπλισμένο με άλλη μονάδα αποφυγής περιστροφής όπως πόδι στήριξης, χρησιμοποιήστε την αντί για τον άνω ιμάντα πρόσδεσης ακολουθώντας τις οδηγίες του κατασκευαστή του παιδικού καθίσματος.

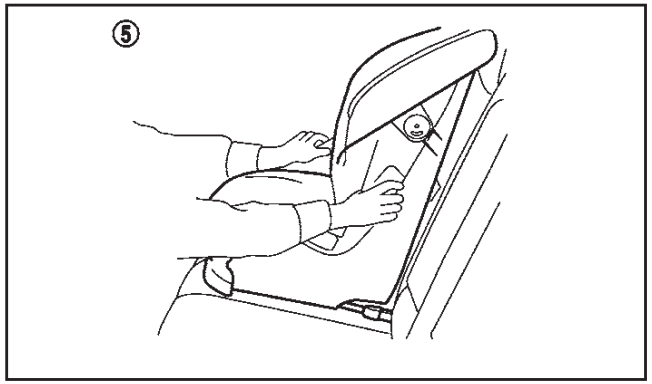

Βήμα 7

7. Δοκιμάστε το παιδικό κάθισμα πριν τοποθετήσετε το παιδί σε αυτό (5). Σπρώξτε το παιδικό κάθισμα από την μία πλευρά στην άλλη και τραβήξτε το μπροστά για να βεβαιωθείτε ότι στηρίζετε καλά στην θέση του.
8. Ελέγξτε για να βεβαιωθείτε ότι το παιδικό κάθισμα είναι σωστά ασφαλισμένο πριν από κάθε χρήση. Εάν το παιδικό κάθισμα είναι χαλαρό, επαναλάβετε τα βήματα 3 έως 7.

Με την όψη πίσω:

Βεβαιωθείτε ότι ακολουθείτε τις οδηγίες του κατασκευαστή για την σωστή χρήση του παιδικού καθίσματος. Ακολουθήστε αυτά τα βήματα για να τοποθετήστε το παιδικό κάθισμα με την όψη πίσω στις πίσω εξωτερικές θέσεις με την χρήση ISOFIX:

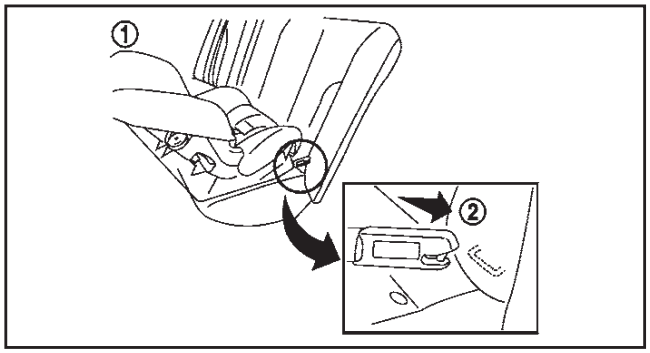

Βήματα 1 και 2

1. Τοποθετήστε το παιδικό κάθισμα πάνω στο κάθισμα του αυτοκινήτου (1).
2. Ασφαλίστε τα σημεία πρόσδεσης του παιδικού καθίσματος στα κάτω σημεία στερέωσης ISOFIX (2).

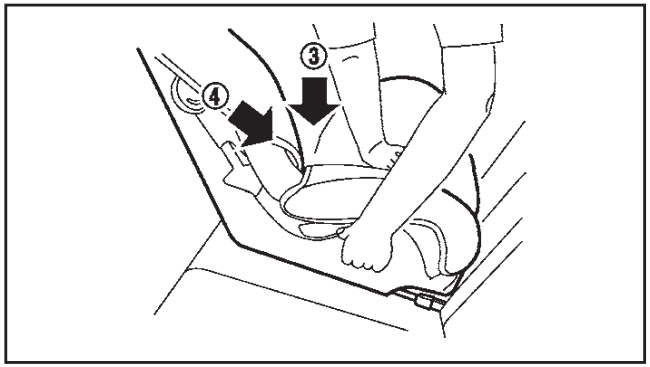

Βήμα 3

3. Κοντύνετε το προσάρτημα με την εγκοπή για να σφίξει σταθερά το παιδικό κάθισμα, πιέστε προς τα κάτω (3) και πίσω (4) σταθερά στο κέντρο του παιδικού καθίσματος με το χέρι σας για να πιέστε την ταπετσαρία του αυτοκινήτου και την πλάτη του καθίσματος. Εάν υπάρχει οποιαδήποτε επαφή ανάμεσα στο παιδικό κάθισμα και το κάθισμα του αυτοκινήτου μπροστά του, σύρετε το κάθισμα του αυτοκινήτου προς τα εμπρός ώσπου να μην υπάρχει επαφή.
4. Εάν το παιδικό κάθισμα είναι εξοπλισμένο με πάνω ιμάντα πρόσδεσης, οδηγείστε τον ιμάντα και ασφαλίστε τον στο σημείο στερέωσής του. (Δείτε το «Στερέωση παιδικού καθίσματος» πιο πριν).
5. Εάν το παιδικό κάθισμα είναι εξοπλισμένο με άλλη μονάδα αποφυγής περιστροφής όπως πόδι στήριξης, χρησιμοποιήστε την αντί για τον άνω ιμάντα πρόσδεσης ακολουθώντας τις οδηγίες του κατασκευαστή του παιδικού καθίσματος.

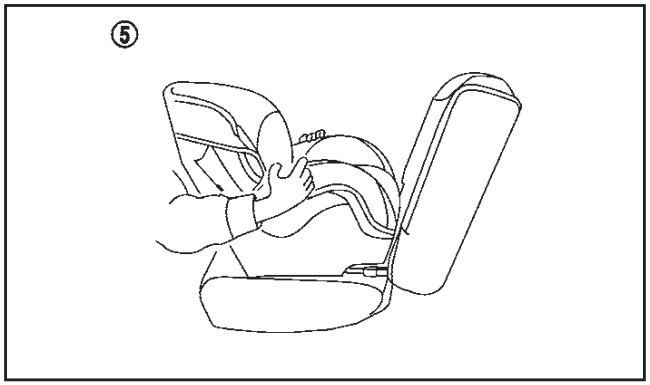

Βήμα 6

6. Δοκιμάστε το παιδικό κάθισμα πριν τοποθετήσετε το παιδί σε αυτό (5). Σπρώξτε το παιδικό κάθισμα από την μία πλευρά στην άλλη και τραβήξτε το μπροστά για να βεβαιωθείτε ότι στηρίζετε καλά στην θέση του.
7. Ελέγξτε για να βεβαιωθείτε ότι το παιδικό κάθισμα είναι σωστά ασφαλισμένο πριν από κάθε χρήση. Εάν το παιδικό κάθισμα είναι χαλαρό, επαναλάβετε τα βήματα 3 έως 7.

ΤΟΠΟΘΕΤΗΣΗ ΠΑΙΔΙΚΟΥ ΚΑΘΙΣΜΑΤΟΣ ΜΕ ΤΗΝ ΧΡΗΣΗ ΤΗΣ ΖΩΝΗΣ ΑΣΦΑΛΕΙΑΣ ΤΡΙΩΝ ΣΗΜΕΙΩΝ

Τοποθέτηση στα πίσω καθίσματα

Με την όψη μπροστά:

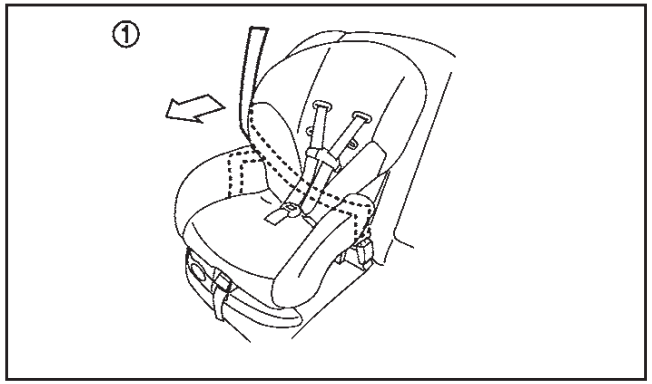

Βήμα 1

Βεβαιωθείτε ότι ακολουθείτε τις οδηγίες του κατασκευαστή για την σωστή χρήση του παιδικού καθίσματος. Ακολουθήστε αυτά τα βήματα για να τοποθετήσετε το παιδικό κάθισμα με την όψη μπροστά στα πίσω καθίσματα με την χρήση της ζώνης ασφαλείας τριών σημείων, χωρίς την λειτουργία αυτόματου κλειδώματος:

1. Τοποθετήστε το παιδικό κάθισμα στο κάθισμα του αυτοκινήτου (1). Εάν υπάρχει οποιαδήποτε επαφή ανάμεσα στο παιδικό κάθισμα και το κάθισμα του αυτοκινήτου μπροστά του, σύρετε το κάθισμα του αυτοκινήτου προς τα εμπρός ώσπου να μην υπάρχει επαφή.

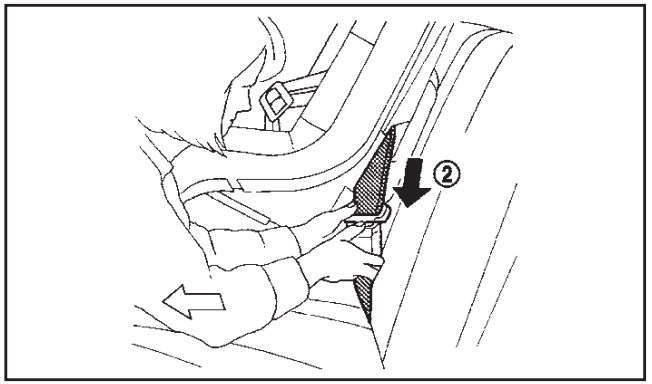

Βήμα 2

2. Καθοδηγήστε την γλώσσα της ζώνης ασφαλείας μέσα από το παιδικό κάθισμα και βάλτε την στην πόρπη (2) έως ότου ακούσετε και νοιώσετε ότι αυτή έχει ασφαλίσει.
3. Για να αποφύγετε τον τζόγο στον ιμάντα της ζώνης ασφαλείας είναι απαραίτητο να ασφαλίσετε την ζώνη ασφαλείας στην θέση της με τις μονάδες ασφάλισης που βρίσκονται στο παιδικό κάθισμα.

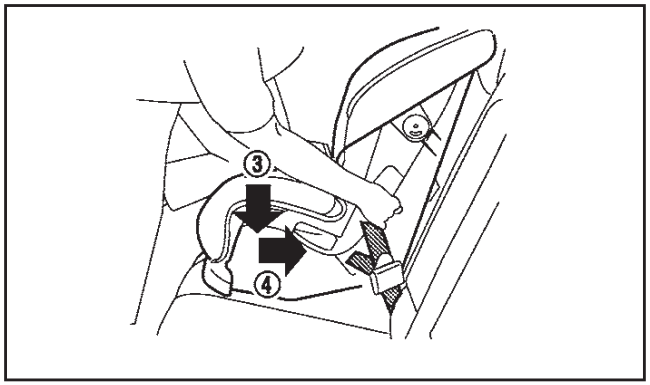

Βήμα 4

4. Αφαιρέστε τον πρόσθετο τζόγο από την ζώνη ασφαλείας, πατήστε κάτω (3) και πίσω (4) σταθερά στο κέντρο που παιδικού καθίσματος με το γόνατό σας για να πιέσετε την ταπετσαρία του καθίσματος του αυτοκινήτου και την πλάτη του καθίσματος ενώ τραβάτε επάνω την ζώνη ασφαλείας.

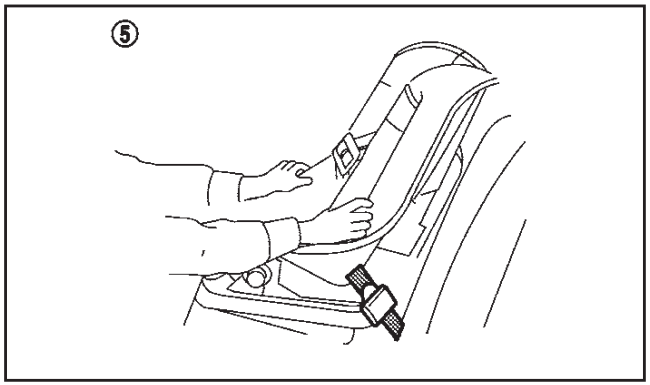

Βήμα 5

5. Δοκιμάστε το παιδικό κάθισμα πριν τοποθετήσετε το παιδί σε αυτό (5). Σπρώξτε το παιδικό κάθισμα από την μία πλευρά στην άλλη και τραβήξτε το μπροστά για να βεβαιωθείτε ότι στηρίζετε καλά στην θέση του.
6. Ελέγξτε για να βεβαιωθείτε ότι το παιδικό κάθισμα είναι σωστά ασφαλισμένο πριν από κάθε χρήση. Εάν το παιδικό κάθισμα είναι χαλαρό, επαναλάβετε τα βήματα 3 έως 5.

Με την όψη πίσω:

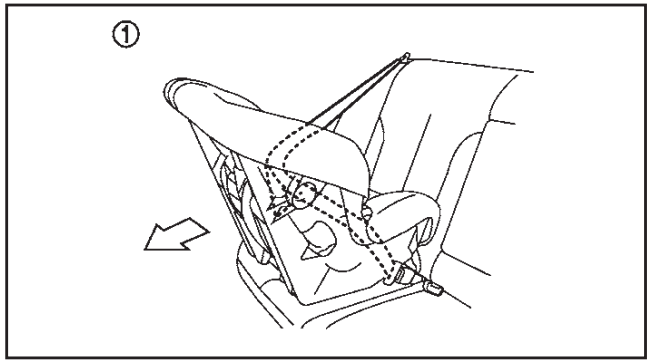

Βήμα 1

Βεβαιωθείτε ότι ακολουθείτε τις οδηγίες του κατασκευαστή για την σωστή χρήση του παιδικού καθίσματος. Ακολουθήστε αυτά τα βήματα για να τοποθετήσετε το παιδικό κάθισμα με την όψη πίσω στα πίσω καθίσματα με την χρήση της ζώνης ασφαλείας τριών σημείων, χωρίς την λειτουργία αυτόματου κλειδώματος:

1. Τοποθετήστε το παιδικό κάθισμα στο κάθισμα του αυτοκινήτου (1).

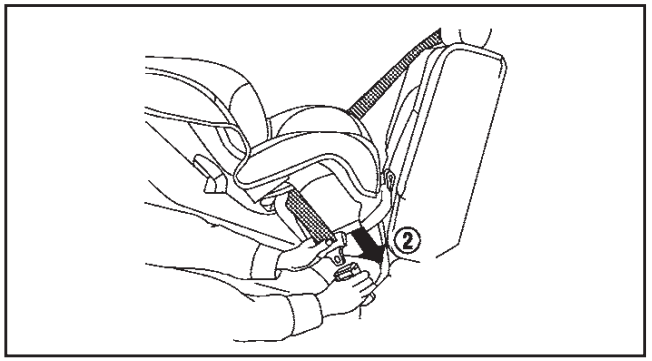

Βήμα 2

2. Καθοδηγήστε την γλώσσα της ζώνης ασφαλείας μέσα από το παιδικό κάθισμα και βάλτε την στην πόρπη (2) έως ότου ακούσετε και νοιώσετε ότι αυτή έχει ασφαλίσει.
3. Για να αποφύγετε τον τζόγο στον ιμάντα της ζώνης ασφαλείας είναι απαραίτητο να ασφαλίσετε την ζώνη ασφαλείας στην θέση της με τις μονάδες ασφάλισης που βρίσκονται στο παιδικό κάθισμα.

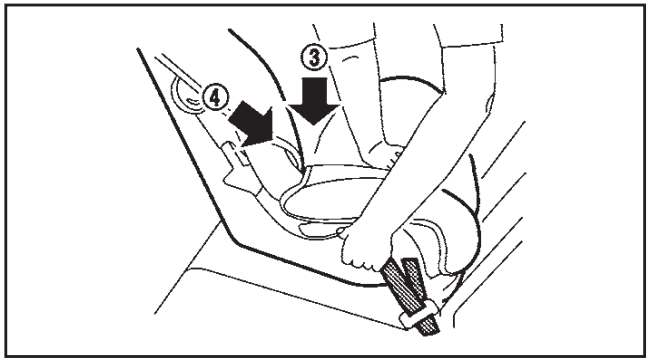

Βήμα 4

4. Αφαιρέστε τον πρόσθετο τζόγο από την ζώνη

ασφαλείας, πατήστε κάτω (3) και πίσω (4) σταθερά στο κέντρο που παιδικού καθίσματος με το γόνατό σας για να πιέσετε την ταπετσαρία του καθίσματος του αυτοκινήτου και την πλάτη του καθίσματος ενώ τραβάτε επάνω την ζώνη ασφαλείας.

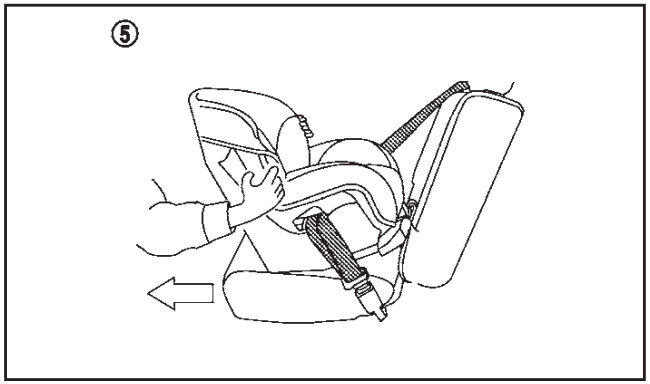

Βήμα 5

5. Δοκιμάστε το παιδικό κάθισμα πριν τοποθετήσετε το παιδί σε αυτό (5). Σπρώξτε το παιδικό κάθισμα από την μία πλευρά στην άλλη και τραβήξτε το μπροστά για να βεβαιωθείτε ότι στηρίζετε καλά στην θέση του.
6. Ελέγξτε για να βεβαιωθείτε ότι το παιδικό κάθισμα είναι σωστά ασφαλισμένο πριν από κάθε χρήση. Εάν το παιδικό κάθισμα είναι χαλαρό, επαναλάβετε τα βήματα 3 έως 5.

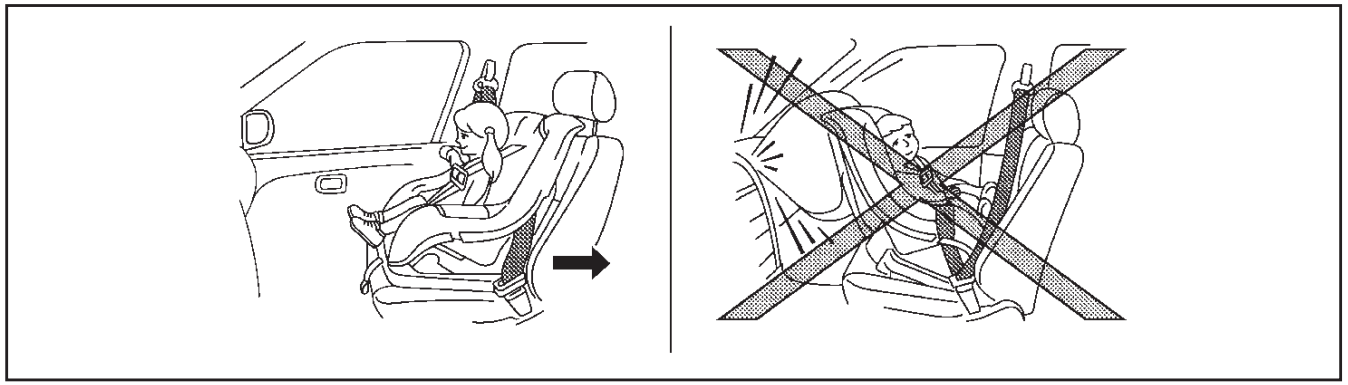

Τοποθέτηση στο κάθισμα του συνοδηγού

ΠΡΟΕΙΔΟΠΟΙΗΣΗ

- **Ποτέ μην τοποθετείτε παιδικό κάθισμα με την όψη πίσω στο κάθισμα του συνοδηγού χωρίς προηγουμένως να έχετε απενεργοποιήσει τον αερόσακο του συνοδηγού από τον διακόπτη (όπου υπάρχει). Δείτε το «Διακόπτης αερόσακου συνοδηγού (όπου υπάρχει) παρακάτω. Οι μπροστινοί αερόσακοι ανοίγουν με μεγάλη δύναμη. Το παιδικό κάθισμα μπορεί να χτυπηθεί από τον αερόσακο σε περίπτωση ατυχήματος και να τραυματίσει σοβαρά ή να σκοτώσει το παιδί σας.**
- **Ποτέ μην τοποθετείτε ένα παιδικό κάθισμα με πάνω ιμάντα πρόσδεσης στο μπροστινό κάθισμα.**
- **Η Nissan συνιστά το παιδικό κάθισμα να τοποθετείται στο πίσω κάθισμα του αυτοκινήτου. Ωστόσο, εάν θα πρέπει να τοποθετήσετε το παιδικό κάθισμα στο κάθισμα του συνοδηγού, μετακινήστε το κάθισμα του συνοδηγού στην τελείως πίσω θέση.**
- **Τα παιδικά καθίσματα για βρέφη θα πρέπει να χρησιμοποιούνται με την όψη πίσω και για τον λόγο αυτό δεν θα πρέπιε να χρησιμοποιούνται στο κάθισμα του συνοδηγού όταν ο αερόσακος του συνοδηγού δεν έχει απενεργοποιηθεί.**

Με την όψη μπροστά:

Βεβαιωθείτε ότι ακολουθείτε τις οδηγίες του κατασκευαστή για την σωστή χρήση του παιδικού καθίσματος. Ακολουθήστε αυτά τα βήματα για να τοποθετήσετε το παιδικό κάθισμα με την όψη μπροστά στο κάθισμα του συνοδηγού με την χρήση της ζώνης ασφαλείας τριών σημείων, χωρίς την λειτουργία αυτόματου κλειδώματος:

1. Απενεργοποιήστε τον αερόσακο του συνοδηγού χρησιμοποιώντας τον διακόπτη του αερόσακου του συνοδηγού. (Δείτε το «Πρόσθετο σύστημα συγκράτησης (SRS)» πιο κάτω). Γυρίστε τον διακόπτη της μίζας στην θέση ON και βεβαιωθείτε

ότι ανάβει το φως κατάστασης του αερόσακου του συνοδηγού PASSENGER AIR BAG OFF.

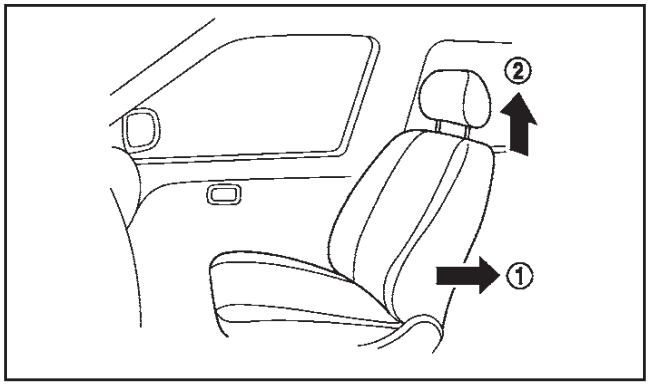

Βήματα 2 και 3

2. Μετακινήστε το κάθισμα στην τελείως πίσω θέση (1).
3. Τοποθετήστε το προσκέφαλο του καθίσματος στην πιο πάνω θέση (2). Αφαιρέστε το εάν παρεμβαίνει με την τοποθέτηση του παιδικού καθίσματος. Σε αυτές τις περιστάσεις, αποθηκεύστε το προσκέφαλο του καθίσματος στον χώρο αποσκευών για να μην γίνει επικίνδυνο στην διάρκεια απότομου φρεναρίσματος ή ατυχήματος.
4. Τοποθετήστε το παιδικό κάθισμα στο κάθισμα του αυτοκινήτου.

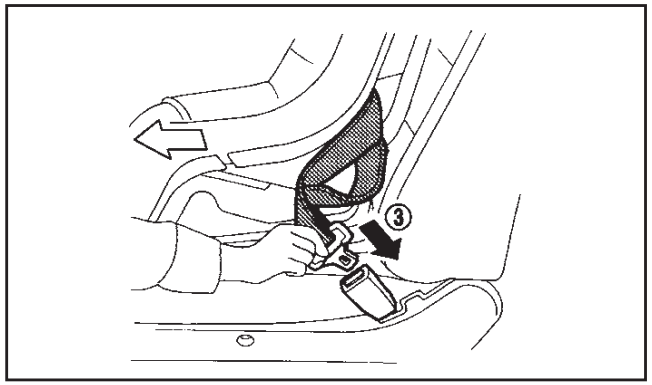

Βήμα 5

5. Καθοδηγήστε την γλώσσα της ζώνης ασφαλείας μέσα από το παιδικό κάθισμα και βάλτε την στην πόρπη (3) έως ότου ακούσετε και νοιώσετε ότι αυτή έχει ασφαλίσει.
6. Για να αποφύγετε τον τζόγο στον ιμάντα της ζώνης ασφαλείας είναι απαραίτητο να ασφαλίσετε την ζώνη ασφαλείας στην θέση της με τις μονάδες ασφάλισης που βρίσκονται στο παιδικό κάθισμα.

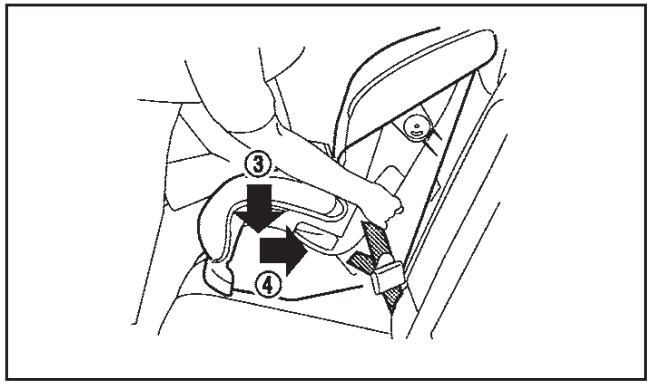

Βήμα 7

7. Αφαιρέστε τον πρόσθετο τζόγο από την ζώνη ασφαλείας, πατήστε κάτω (4) και πίσω (5) σταθερά στο κέντρο που παιδικού καθίσματος με το γόνατό σας για να πιέσετε την ταπετσαρία του καθίσματος του αυτοκινήτου και την πλάτη του καθίσματος ενώ τραβάτε επάνω την ζώνη ασφαλείας.

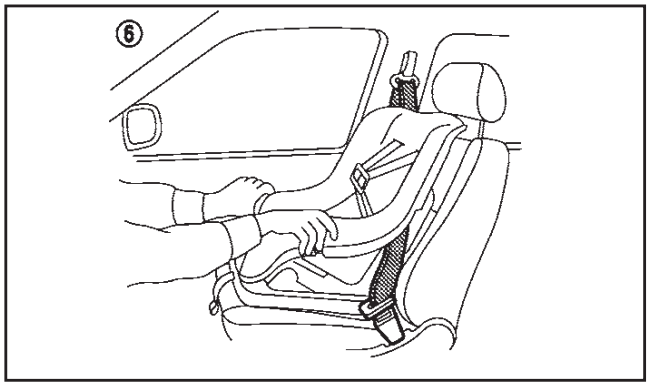

Βήμα 8

8. Δοκιμάστε το παιδικό κάθισμα πριν τοποθετήσετε το παιδί σε αυτό (6). Σπρώξτε το παιδικό κάθισμα από την μία πλευρά στην άλλη και τραβήξτε το μπροστά για να βεβαιωθείτε ότι στηρίζετε καλά στην θέση του.
9. Ελέγξτε για να βεβαιωθείτε ότι το παιδικό κάθισμα είναι σωστά ασφαλισμένο πριν από κάθε χρήση. Εάν το παιδικό κάθισμα είναι χαλαρό, επαναλάβετε τα βήματα 5 έως 8.

Με την όψη πίσω:

Εάν πρέπει να τοποθετήσετε ένα παιδικό κάθισμα στο κάθισμα του συνοδηγού, ακολουθήστε αυτά τα βήματα:

1. Απενεργοποιήστε τον αερόσακο του συνοδηγού χρησιμοποιώντας τον διακόπτη του αερόσακου του συνοδηγού. (Δείτε το «Πρόσθετο σύστημα συγκράτησης (SRS)» πιο κάτω). Γυρίστε τον διακόπτη της μίζας στην θέση ON και βεβαιωθείτε ότι ανάβει το φως κατάστασης του αερόσακου του συνοδηγού PASSENGER AIR BAG OFF.

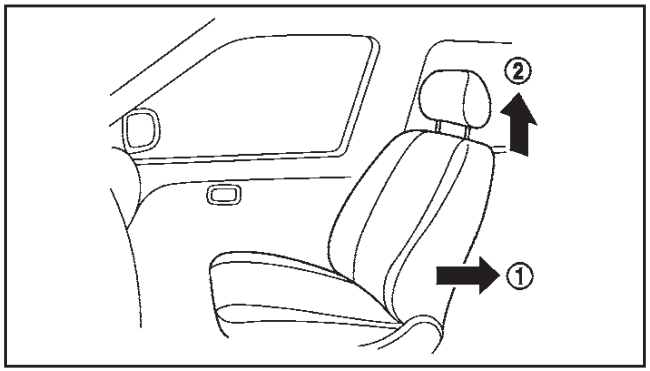

Βήματα 2 και 3

2. Μετακινήστε το κάθισμα στην τελείως πίσω θέση (1).
3. Τοποθετήστε το προσκέφαλο του καθίσματος στην πιο πάνω θέση. Αφαιρέστε το εάν παρεμβαίνει με την τοποθέτηση του παιδικού καθίσματος. Σε αυτές τις περιστάσεις, αποθηκεύστε το προσκέφαλο του καθίσματος στον χώρο αποσκευών για να μην γίνει επικίνδυνο στην διάρκεια απότομου φρεναρίσματος ή ατυχήματος.
4. Τοποθετήστε το παιδικό κάθισμα στο κάθισμα του αυτοκινήτου.
   Να ακολουθείτε πάντα τις οδηγίες του κατασκευαστή του παιδικού καθίσματος για την τοποθέτηση και την χρήση.

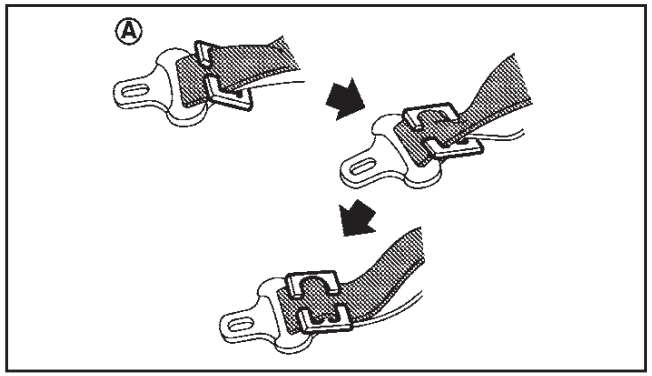

5. Καθοδηγήστε την γλώσσα της ζώνης ασφαλείας μέσα από το παιδικό κάθισμα και βάλτε την στην πόρπη έως ότου ακούσετε και νοιώσετε ότι αυτή έχει ασφαλίσει. Για να αποφύγετε τον τζόγο στον ιμάντα μέσης της ζώνης ασφαλείας, ασφαλίστε τον ιμάντα του ώμου στην θέση του με το κλιπ ασφάλισης (A). Χρησιμοποιήστε το κλιπ που είναι προσαρτημένο στο σύστημα του παιδικού καθίσματος ή ένα που είναι ισάξιο σε διαστάσεις και δύναμη.
   Βεβαιωθείτε ότι ακολουθείτε τις οδηγίες του κατασκευαστή του παιδικού καθίσματος για την διαδρομή της ζώνης.
6. Σύρετε το κάθισμα προς τα εμπρός ώστε η ζώνη ασφαλείας να σφίξει τελείως το σύστημα του παιδικού καθίσματος και το παιδικό κάθισμα να φτάνει στο ταμπλό του αυτοκινήτου.
7. Δοκιμάστε το παιδικό κάθισμα πριν τοποθετήσετε το παιδί σε αυτό. Ελέγξτε ότι αυτό δεν γέρνει πολύ από την μία ή την άλλη πλευρά. Προσπαθήστε να το τραβήξετε μπροστά και ελέγξτε ότι κρατιέται καλά στην θέση του.

ΠΡΟΦΥΛΑΞΕΙΣ ΓΙΑ ΤΟ ΠΡΟΣΘΕΤΟ ΣΥΣΤΗΜΑ ΣΥΓΚΡΑΤΗΣΗΣ (SRS)

Το κεφάλαιο αυτό αφορά το Πρόσθετο Σύστημα Συγκράτησης (SRS) και περιέχει σημαντικές πληροφορίες για τους πρόσθετους μπροστινούς αερόσακους οδηγού και του συνοδηγού, τους πλευρικούς αερόσακους, τους αερόσακους κουρτίνα και το σύστημα ζωνών ασφαλείας με προεντατήρες.

Σύστημα μπροστινού αερόσακου

Το σύστημα αυτό μπορεί να βοηθήσει στην απορρόφηση της δύναμης πρόσκρουσης στο πρόσωπο και το στέρνο του οδηγού και του συνοδηγού σε συγκεκριμένες μετωπικές συγκρούσεις. Το σύστημα μπροστινών αερόσακων είναι σχεδιασμένο να ανοίγει μπροστά, στην πλευρά που έχει γίνει η πρόσκρουση του αυτοκινήτου.

Σύστημα πλευρικού αερόσακου (όπου υπάρχει)

Το σύστημα αυτό μπορεί να βοηθήσει στην απορρόφηση της δύναμης πρόσκρουσης στο στέρνο του οδηγού και του συνοδηγού σε συγκεκριμένες πλευρικές συγκρούσεις. Ο πλευρικός αερόσακος είναι σχεδιασμένος για να ανοίγει στην πλευρά του αυτοκινήτου που γίνεται η σύγκρουση.

Σύστημα αερόσακου κουρτίνα (όπου υπάρχει)

Το σύστημα αυτό μπορεί να μειώσει την δύναμη πρόσκρουσης στο κεφάλι των επιβατών των μπροστά και πίσω εξωτερικών καθισμάτων. Οι αερόσακοι

κουρτίνα είναι σχεδιασμένοι να ανοίγουν στην πλευρά του αυτοκινήτου που γίνεται η σύγκρουση.

Το Πρόσθετο Σύστημα Συγκράτησης (SRS) είναι σχεδιασμένο για να **συμπληρώνει** την προστασία από τις συγκρούσεις που παρέχεται στον οδηγό και τον συνοδηγό από τις ζώνες ασφαλείας του οδηγού και του συνοδηγού και σε καμιά περίπτωση **δεν τις υποκαθιστά**. Ο οδηγός και ο συνοδηγός θα πρέπει πάντα να φοράνε σωστά τις ζώνες ασφαλείας και να κάθονται στην κατάλληλη απόσταση από το τιμόνι, το ταμπλό των οργάνων και τις ταπετσαρίες των μπροστινών πορτών. Για περισσότερες πληροφορίες δείτε τις «Ζώνες ασφαλείας» πιο πριν.

Μόλις γυρίσετε τον διακόπτη της μίζας στην θέση ON ή START θα ανάψει το προειδοποιητικό φως του αερόσακου το οποίο θα σβήσει μετά από περίπου 7 δευτερόλεπτα εάν το σύστημα λειτουργεί κανονικά. Για περισσότερες πληροφορίες δείτε το «Προειδοποιητικά / Ενδεικτικά φώτα και βομβητές» στο κεφάλαιο «2. Όργανα και Χειριστήρια».

Ο αερόσακος θα λειτουργήσει μόνο όταν ο διακόπτης της μίζας είναι στην θέση ON ή START.

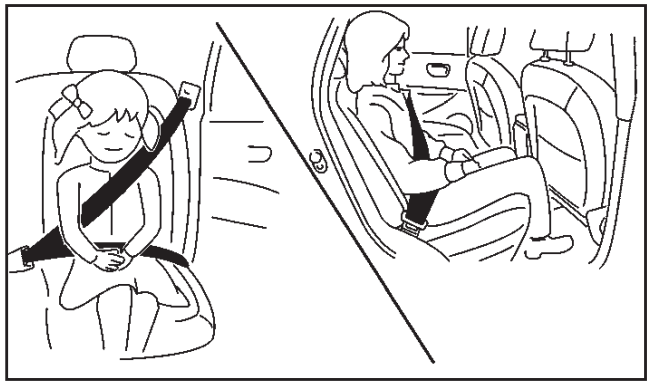

Σωστές (πίσω) θέσεις

Για τους αερόσακους του οδηγού και του συνοδηγού:

ΠΡΟΕΙΔΟΠΟΙΗΣΗ

- **Υπό κανονικές συνθήκες οι αερόσακοι δεν θα ανοίξουν σε περίπτωση πλευρικής σύγκρουσης, σύγκρουσης στο πίσω μέρος του αυτοκινήτου, τουμπάρισμα ή σε ελαφριά μετωπική σύγκρουση. Θα πρέπει πάντα να φοράτε τις ζώνες ασφαλείας σας για να μειώσετε τον κίνδυνο ή την σοβαρότητα του τραυματισμού σε διαφορετικά είδη ατυχημάτων.**
- **Οι ζώνες ασφαλείας και οι αερόσακοι είναι πιο αποτελεσματικά όταν κάθεστε τελείως πίσω και σε όρθια θέση στο κάθισμα. Οι αερόσακοι ανοίγουν με μεγάλη δύναμη. Εάν δεν είστε δεμένοι, γέρνετε μπροστά, κάθεστε στο πλάι ή κατά οποιονδήποτε τρόπο εκτός θέσης, διατρέχετε μεγαλύτερο κίνδυνο τραυματισμού ή θανάτου σε περίπτωση σύγκρουσης ενώ μπορεί να υποστείτε σοβαρό ή θανάσιμο τραυματισμό από τον αερόσακο εάν ακουμπάτε πάνω του όταν ανοίξει. Επίσης μπορεί να λάβετε σοβαρό ή θανάσιμο τραυματισμό από τον αερόσακο εάν ακουμπάτε πάνω του όταν ανοίξει. Να κάθεστε πάντα καλά πίσω και να ακουμπάτε στην πλάτη του καθίσματος και όσο πιο μακριά είναι πρακτικά δυνατό από το τιμόνι. Να χρησιμοποιείτε πάντα την ζώνη ασφαλείας.**

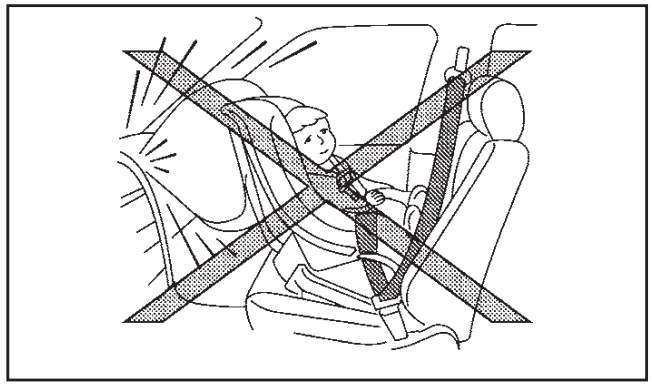

ΠΡΟΕΙΔΟΠΟΙΗΣΗ

- **Ποτέ μην τοποθετείτε παιδικό κάθισμα στο κάθισμα του συνοδηγού. Ο αερόσακος σε περίπτωση που ανοίξει θα μπορούσε να τραυματίσει σοβαρά ή να σκοτώσει το παιδί σας. (Δείτε το «Προειδοποιητικές ετικέτες αερόσακου» παρακάτω).**
- **Τα παιδιά θα μπορούσαν να τραυματιστούν σοβαρά ή να σκοτωθούν όταν ανοίξει ο αερόσακος εάν δεν είναι κατάλληλα προσδεμένα, δείτε το «Παιδικά καθίσματα» πιο πριν.**
- **Ποτέ μην αφήνετε τα παιδιά να επιβαίνουν στο αυτοκίνητο χωρίς να φοράνε ζώνη ασφαλείας.**

Επίσης μην να αφήνετε να βγάζουν τα χέρια τους ή το πρόσωπό τους από το παράθυρο. Μην επιχειρήσετε να κρατήσετε τα παιδιά στα χέρια σας ή την αγκαλιά σας.

Πλευρικοί αερόσακοι και αερόσακοι κουρτίνα

ΠΡΟΕΙΔΟΠΟΙΗΣΗ

- **Σε κανονικές συνθήκες ο πλευρικός αερόσακος και ο αερόσακος κουρτίνα δεν θα ανοίξει σε περίπτωση μετωπικής σύγκρουσης, σύγκρουσης στο πίσω μέρος του αυτοκινήτου ή σε περίπτωση ελαφριάς πλευρικής σύγκρουσης. Θα πρέπει πάντα να φοράτε τις ζώνες ασφαλείας σας για να μειώσετε τον κίνδυνο ή την σοβαρότητα του τραυματισμού σε διαφορετικά είδη ατυχημάτων.**
- **Οι ζώνες ασφαλείας, ο πλευρικός αερόσακος και ο αερόσακος κουρτίνα είναι πιο αποτελεσματικά όταν κάθεστε τελείως πίσω και σε όρθια θέση στο κάθισμα. Ο πλευρικός αερόσακος ανοίγει με μεγάλη δύναμη. Εάν εσείς ή κάποιος από τους επιβάτες δεν φοράτε την ζώνη ασφαλείας, γέρνετε μπροστά, κάθεστε στο πλάι ή με οποιοδήποτε τρόπο είστε εκτός θέσης, διατρέχεται μεγαλύτερο κίνδυνο τραυματισμού ή θανάτου σε περίπτωση ατυχήτατος.**
- **Μην αφήνετε κανέναν να τοποθετείτε τα χέρια του, τα πόδια του ή το πρόσωπό του κοντά στον πλευρικό αερόσακο ή τον αερόσακο κουρτίνα. Μην αφήνετε κανέναν όταν κάθεται στο μπροστινό κάθισμα ή τα πίσω εξωτερικά καθίσματα να βγάζει τα χέρια του έξω από το παράθυρο ή να ακουμπάει στην πόρτα.**
- **Όταν κάθεστε στο πίσω κάθισμα, μην κρατιέστε από την πλάτη του μπροστινού καθίσματος. Εάν ανοίξει ο πλευρικός αερόσακος μπορεί να τραυματιστείτε σοβαρά. Να δίνετε ιδιαίτερη προσοχή στα παιδιά που θα πρέπει να είναι πάντοτε σωστά δεμένα.**
- **Μην χρησιμοποιείτε καλύμματα στις πλάτες των μπροστινών καθισμάτων. Μπορεί να παρεμποδίσουν το άνοιγμα του αερόσακου**

ΣΗΜΕΙΩΣΗ

Για να έχετε μία εικόνα, δείτε το «Σύστημα αερόσακου» στο κεφάλαιο «0. Πίνακας περιεχομένων με εικόνες».

Σύστημα προεντατήρων ζωνών ασφαλείας

Το σύστημα του προεντατήρα των ζωνών ασφαλείας μπορεί να ενεργοποιηθεί με το σύστημα του αερόσακου σε συγκεκριμένους τύπους πρόσκρουσης.

Λειτουργώντας με το καρούλι της ζώνης ασφαλείας βοηθάει να σφίξει η ζώνη ασφαλείας την στιγμή ποου το αυτοκίνητο εμπλακεί σε συγκεκριμένους τύπους πρόσκρουσης, βοηθώντας στην πρόσδεση των επιβατών των μπροστινών καθισμάτων. Δείτε το «Σύστημα προεντατήρα ζώνης ασφαλείας» πιο πριν.

Προειδοποιητικές ετικέτες αερόσακου

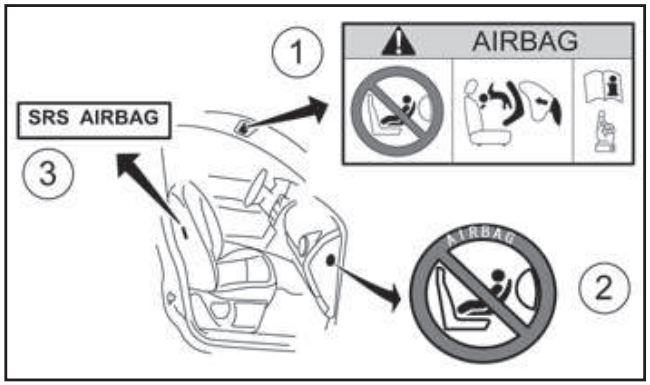

1. **Προειδοποιητική ταμπέλα αερόσακου:** Η προειδοποιητική ταμπέλα σχετικά με τον αερόσακο, είναι τοποθετημένη στην επιφάνεια του σκιαδίου του συνοδηγού.
2. **Προειδοποιητική ταμπέλα αερόσακου συνοδηγού**: Η προειδοποιητική ταμπέλα βρίσκεται στην εξωτερική πλευρά του ταμπλό στην πλευρά του συνοδηγού.
3. **Προειδοποιητική ταμπέλα πλευρικού αερόσακου:** Η προειδοποιητική ταμπέλα βρίσκεται στο πλάι της κεντρικής κολώνας από την πλευρά του συνοδηγού. Επίσης υπάρχουν ραμμένες ταμπέλες στα καλύμματα των εμπρός καθισμάτων.

Αερόσακος συνοδηγού:

Η προειδοποιητική ετικέτα (1) βρίσκεται στο σκιάδιο.

«ΠΟΤΕ μην χρησιμοποιείτε παιδικό κάθισμα με την όψη πίσω σε κάθισμα που προστατεύεται από ΕΝΕΡΓΟ ΑΕΡΟΣΑΚΟ μπροστά του. Μπορεί να προκληθεί ΘΑΝΑΤΟΣ ή ΣΟΒΑΡΟΣ ΤΡΑΥΜΑΤΙΣΜΟΣ στο ΠΑΙΔΙ».

Το ΠΙΣΩ ΚΑΘΙΣΜΑ είναι το ΑΣΦΑΛΕΣΤΕΡΟ σημείο για τα παιδιά ηλικίας από 12 χρόνων και κάτω. Να χρησιμοποιείτε πάντα ζώνες ασφαλείας και παιδικά καθίσματα. Για την μέγιστη προστασία σε όλους τους τύπους συγκρούσεων, θα πρέπει να φοράτε πάντα την ζώνη ασφαλείας σας. Μην κάθεστε ή γέρνετε περισσότερο από ότι χρειάζεται κοντά στο τιμόνι. Μην τοποθετείτε αντικείμενα πάνω στον αερόσακο ή ανάμεσα στον αερόσακο και σε εσάς. Εάν το προειδοποιητικό φως αερόσακου παραμένει αναμμένο ή αναβοσβήνει όταν βάλετε τον διακόπτη της μίζας στην θέση ON, πηγαίνετε σε εξουσιοδοτημένο συνεργείο Nissan ή εξειδικευμένο συνεργείο. Οι αερόσακοι μπορούν να αφαιρεθούν και να απορριφθούν μόνο από εξουσιοδοτημένο συνεργείο Nissan ή εξειδικευμένο συνεργείο.

Βεβαιωθείτε ότι θα διαβάσετε την περιγραφή της Ετικέτας Αερόσακου στο τέλος αυτού του βιβλίου.

Στα αυτοκίνητα που είναι εξοπλισμένα με αερόσακο συνοδηγού να χρησιμοποιείτε παιδικό κάθισμα με την όψη πίσω μόνο στα πίσω καθίσματα.

Όταν τοποθετείτε παιδικό κάθισμα στο αυτοκίνητό σας, να ακολουθείτε πάντα τις οδηγίες του κατασκευαστή του για την τοποθέτηση. Για πληροφορίες δείτε το «Παιδικά καθίσματα» πιο πριν.

Προειδοποιητικό φως αερόσακου

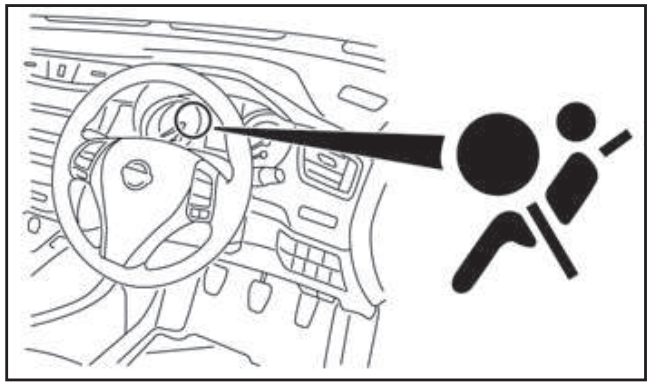

Το προειδοποιητικό φως του αερόσακου, που έχει την ένδειξη στο ταμπλό των οργάνων, ελέγχει όλους τους αερόσακους και τις ζώνες ασφαλείας με προεντατήρες καθώς και τα σχετικά κυκλώματα. Τα κυκλώματα που ελέγχονται από το προειδοποιητικό φως του αερόσακου είναι η μονάδα του αισθητήρα διάγνωσης, ο αισθητήρας ζώνης πρόσκρουσης, οι περιμετρικοί αισθητήρες, οι μονάδες των αερόσακων και οι σχετικές καλωδιώσεις καθώς και οι ζώνες ασφαλείας με προεντατήρα.

Όταν ο διακόπτης της μίζας γυριστεί στην θέση ON ή START, το προειδοποιητικό φως του αερόσακου θα ανάψει για περίπου 7 δευτερόλεπτα και στην συνέχεια θα σβήσει. Αυτό σημαίνει ότι το σύστημα λειτουργεί.

Εάν προκύψει οποιαδήποτε από τις παρακάτω συνθήκες, τότε τα συστήματα των αερόσακων και η ζώνη ασφαλείας με προεντατήρα χρειάζονται έλεγχο και θα πρέπει να οδηγήσετε το αυτοκίνητό σας στο πλησιέστερο εξουσιοδοτημένο συνεργείο NISSAN:

- Το προειδοποιητικό φως του αερόσακου παραμένει αναμμένο μετά τα περίπου 7 δευτερόλεπτα.
- Το προειδοποιητικό φως του αερόσακου αναβοσβήνει κατά διαστήματα.
- Το προειδοποιητικό φως του αερόσακου δεν ανάβει καθόλου.

Κάτω από αυτές τις συνθήκες οι μπροστινοί αερόσακοι, οι πλευρικοί αερόσακοι, οι αερόσακοι κουρτίνα και / ή η ζώνη ασφαλείας με προεντατήρα δεν θα λειτουργήσουν σωστά. Θα πρέπει να ελεγχθούν και να επισκευαστούν. Ελάτε σε επαφή με εξουσιοδοτημένο συνεργείο Nissan ή εξειδικευμένο συνεργείο αμέσως.

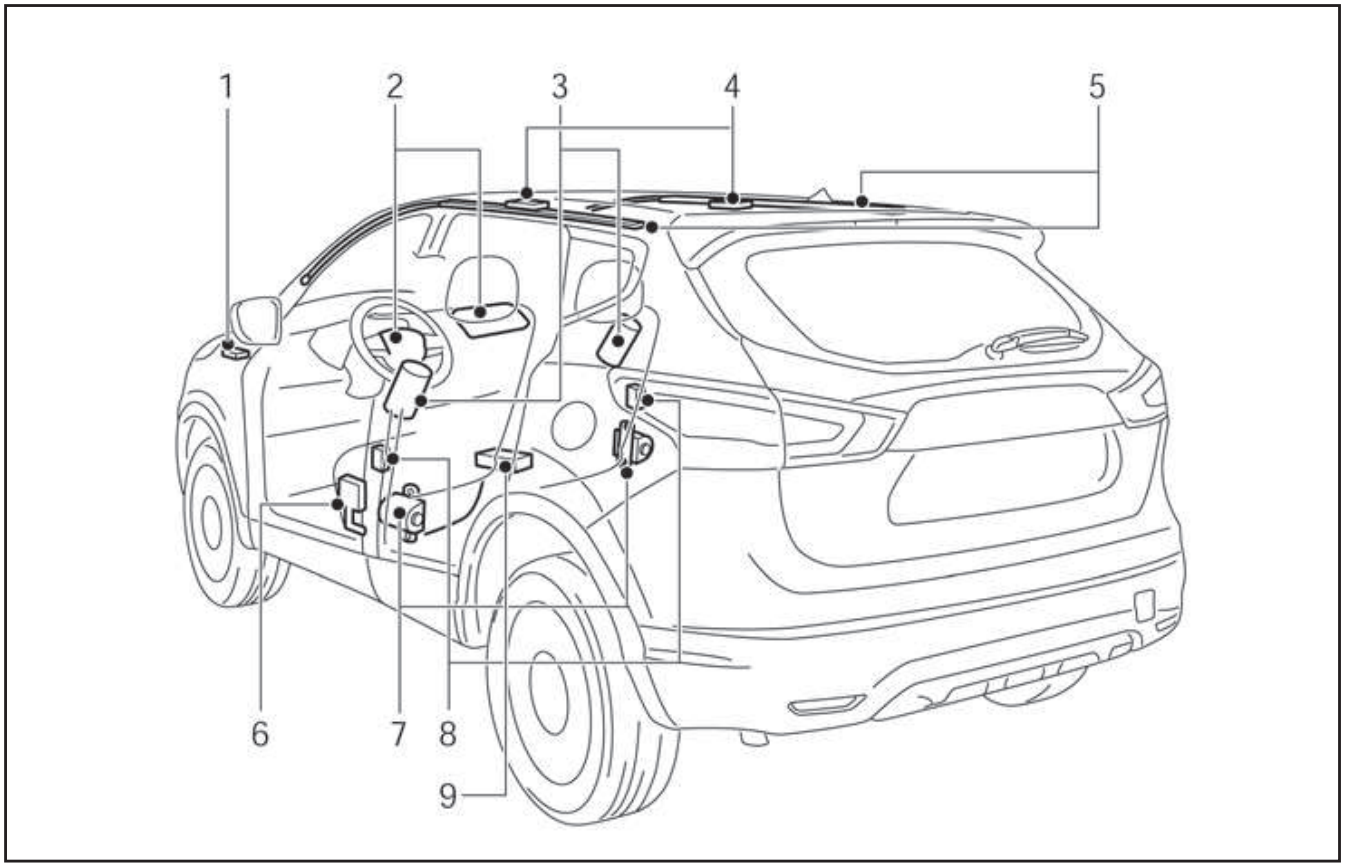

ΣΥΣΤΗΜΑΤΑ ΑΕΡΟΣΑΚΟΥ

1. Αισθητήρας πρόσκρουσης
2. Μονάδες μπροστινών αερόσακων
3. Μονάδες πλευρικών αερόσακων στα μπροστινά καθίσματα
4. Αναφλεκτήρες πλευρικών αερόσακων κουρτίνα
5. Μονάδες πλευρικών αερόσακων κουρτίνα
6. Εξωτερικών προεντατήρας ιμάντα μέσης (πλευρά οδηγού)
7. Ζώνη ασφαλείας με προεντατήρες
8. Περιμετρικοί αισθητήρες
9. Μονάδα ελέγχου αερόσακου (ACU)

ΠΡΟΕΙΔΟΠΟΙΗΣΗ

- **Μην τοποθετείτε αντικείμενα στο κάλυμμα του τιμονιού και στο ταμπλό. Αντικείμενα τοποθετημένα στο κάλυμμα του τιμονιού ή στο ταμπλό μπορεί να γίνουν επικίνδυνα και να προκαλέσουν τραυματισμό εάν ανοίξει ο αερόσακος.**
- **Αμέσως μετά το άνοιγμα, αρκετά εξαρτήματα του αερόσακου μπορεί να είναι ζεστά. Μην τα ακουμπάτε γιατί μπορεί να καείτε.**
- **Δεν θα πρέπει να γίνεται καμία μη εξουσιοδοτημένη αλλαγή σε οποιοδήποτε εξάρτημα ή την καλωδίωση του συστήματος του αερόσακου ώστε να αποφευχθεί το ενδεχόμενο να ανοίξει ο αερόσακος κατά λάθος ή να προκληθεί ζημιά στο σύστημα του αερόσακου.**
- **Μην κάνετε μη εξουσιοδοτημένες αλλαγές στο ηλεκτρικό σύστημα του αυτοκινήτου σας, το σύστημα ανάρτησης ή το εμπρός άκρο του αμαξώματος. Αυτό μπορεί να προκαλέσει την σωστή λειτουργία των συστημάτων του αερόσακου.**
- **Οι παρεμβάσεις στο σύστημα του αερόσακου, μπορεί να έχουν σαν αποτέλεσμα σοβαρό τραυματισμό. Σαν παρεμβάσεις νοούνται και οι αλλαγές στο τιμόνι και το ταμπλό με την τοποθέτηση υλικών πάνω από το τιμόνι και πάνω στο ταμπλό ή η τοποθέτηση υλικού ταπετσαρίας γύρω από το σύστημα του αερόσακου.**
- **Οποιαδήποτε εργασία γύρω και πάνω στο σύστημα του αερόσακου θα πρέπει να γίνεται από εξουσιοδοτημένο συνεργείο της NISSAN.**

Η τοποθέτηση ηλεκτρικού εξοπλισμού θα πρέπει να γίνεται από εξουσιοδοτημένο συνεργείο της NISSAN. Η καλωδίωση του αερόσακου δεν θα πρέπει να τροποποιείται ή να αποσυνδέεται. Δεν θα πρέπει να χρησιμοποιούνται στο σύστημα του αερόσακου μη εξουσιοδοτημένος ηλεκτρικός εξοπλισμός ελέγχου και μονάδες έρευνας.

- **Οι σύνδεσμοι της καλωδίωσης του αερόσακου είναι κίτρινοι ή / και πορτοκαλί για εύκολη αναγνώριση.**
- **Ποτέ μην τοποθετήσετε παιδικό κάθισμα με την όψη πίσω στο κάθισμα του συνοδηγού χωρίς προηγουμένως να απενεργοποιήσετε τον αερόσακο του συνοδηγού με τον διακόπτη (όπου υπάρχει). Δείτε το «Διακόπτης αερόσακου συνοδηγού (όπου υπάρχει)» πιο κάτω. Σε περίπτωση μετωπικής σύγκρουσης οι αερόσακοι ανοίγουν με μεγάλη δύναμη. Έναν αερόσακος που ανοίγει θα μπορούσε να τραυματίσει σοβαρά ή να σκοτώσει το παιδί σας.**

Όταν ανοίγουν οι αερόσακοι μπορεί να ακουστεί ένας δυνατός θόρυβος και να ακολουθήσει η απελευθέρωση καπνού. Ο καπνός αυτός δεν είναι επικίνδυνος και δεν υποδηλώνει φωτιά αλλά, θα πρέπει να προσέξετε να μην τον εισπνεύσετε καθώς μπορεί να προκαλέσει ερεθισμό και βήχα. Όσοι έχουν ιστορικό με αναπνευστικά προβλήματα θα πρέπει να πάρουν αμέσως καθαρό αέρα.

Οι αερόσακοι, μαζί με την χρήση των ζωνών ασφαλείας, βοηθούν στην απορρόφηση της δύναμης πρόσκρουσης στο στέρνο του οδηγού και του συνοδηγού. Οι αερόσακοι κουρτίνα βοηθούν στην απορρόφηση της δύναμης πρόσκρουσης στο κεφάλι του οδηγού, του συνοδηγού και των επιβατών των πίσω εξωτερικών καθισμάτων. Μπορούν να βοηθήσουν να σωθούν ζωές και να μειώσουν τους σοβαρούς τραυματισμούς. Όμως ένας πλευρικός αερόσακος ή αερόσακος κουρτίνα, την ώρα που ανοίγει, μπορεί να προκαλέσει εκδορές ή άλλους τραυματισμούς. Οι πλευρικοί αερόσακοι και οι αερόσακοι κουρτίνα δεν παρέχουν προστασία στο κάτω μέρος του σώματος.

Σύστημα μπροστινού αερόσακου

Ο αερόσακος του οδηγού βρίσκεται στο κέντρο του τιμονιού ενώ ο αερόσακος του συνοδηγού βρίσκεται στο ταμπλό πάνω από το ντουλαπάκι.

Οι αερόσακοι είναι σχεδιασμένοι να ανοίγουν σε ιδιαίτερα σφοδρές μετωπικές συγκρούσεις αν και μπορεί να ανοίξουν και όταν οι δυνάμεις άλλου τύπου συγκρούσεων είναι παρόμοιες με αυτές μιας ιδιαίτερα σφοδρής μετωπικής σύγκρουσης. Μπορεί να μην ανοίξουν σε συγκεκριμένες μετωπικές συγκρούσεις. Η ζημιά του αυτοκινήτου (ή η απουσία της) δεν είναι πάντα ένδειξη της σωστής λειτουργίας του συστήματος των αερόσακων.

ΠΡΟΕΙΔΟΠΟΙΗΣΗ

Ποτέ μην τοποθετήσετε παιδικό κάθισμα με την όψη πίσω στο κάθισμα του συνοδηγού χωρίς προηγουμένως να απενεργοποιήσετε τον αερόσακο του συνοδηγού με τον διακόπτη (όπου υπάρχει). Δείτε το «Διακόπτης αερόσακου συνοδηγού (όπου υπάρχει)» πιο κάτω. Σε περίπτωση μετωπικής σύγκρουσης οι αερόσακοι ανοίγουν με μεγάλη δύναμη. Έναν αερόσακος που ανοίγει θα μπορούσε να τραυματίσει σοβαρά ή να σκοτώσει το παιδί σας.

Για μοντέλα με διακόπτη αερόσακου συνοδηγού:

Ο αερόσακος του συνοδηγού είναι σχεδιασμένος ώστε να κλείνει με ητν χρήση του διακόπτη για τον αερόσακο του συνοδηγού, μόνο όταν είναι απολύτως απαραίτητο.

Φως κατάστασης αερόσακου συνοδηγού (όπου υπάρχει):

ΠΡΟΕΙΔΟΠΟΙΗΣΗ

- **Επειδή το αυτοκίνητό σας είναι εξοπλισμένο με μπροστινό αερόσακο συνοδηγού, δεν επιτρέπεται να τοποθετήσετε παιδικό κάθισμα με την όψη πίσω στο κάθισμα του συνοδηγού εκτός εάν έχει πρώτα απενεργοποιηθεί ο αερόσακος του συνοδηγού.**
- **Μην τοποθετείτε παιδικό κάθισμα με την όψη πίσω στο κάθισμα του συνοδηγού εάν το σύστημα ενεργοποίησης / απενεργοποίησης (όπου υπάρχει) δεν λειτουργεί καλά. Σε αυτή την περίπτωση το αυτοκίνητό σας θα πρέπει αμέσως να πάει σε εξουσιοδοτημένο συνεργείο Nissan ή εξειδικευμένο συνεργείο.**

Τα φώτα κατάστασης αερόσακου συνοδηγού και βρίσκονται στο ταμπλό των οργάνων πάνω από το λεβιέ ταχυτήτων.

Όταν ο διακόπτης της μίζας τοποθετηθεί στην θέση ON, τα φώτα ON και OFF της κατάστασης του αερόσακου του συνοδηγού ανάβουν και μετά σβήνουν ή παραμένουν αναμμένα, ανάλογα με την κατάσταση του αερόσακου του συνοδηγού.

- Όταν ο διακόπτης της μίζας τοποθετηθεί στην θέση ON και ο αερόσακος του συνοδηγού είναι ενεργός, το ενδεικτικό φως σβηστού αερόσακου συνοδηγού και το προειδοποιητικό φως αερόσακου στο ταμπλό (1) θα σβήσουν μετά από 7 περίπου δευτερόλεπτα.

  Το φως κατάστασης ανοικτού αερόσακου συνοδηγού θα ανάψει και μετά από ένα λεπτό θα σβήσει όταν ο διακόπτης του αερόσακου του συνοδηγού είναι στην θέση ON (ανοικτό).
- Όταν ο διακόπτης της μίζας τοποθετηθεί στην θέση ON και ο αερόσακος του συνοδηγού είναι ανενεργός, το ενδεικτικό φως κατάστασης ανοικτού αερόσακου συνοδηγού και το προειδοποιητικό φως αερόσακου στο ταμπλό (1) θα σβήσουν μετά από 7 περίπου δευτερόλεπτα.

  Το φως σβηστού αερόσακου συνοδηγού θα ανάψει και θα παραμείνει αναμμένο για όσο ο διακόπτης του αερόσακου του συνοδηγού είναι στην θέση OFF (σβηστό).

Εάν το φως κατάστασης του αερόσακου του συνοδηγού λειτουργεί με διαφορετικό τρόπο από ότι περιγράφεται πιο πάνω, μπορεί ο αερόσακος του συνοδηγού να μην λειτουργεί σωστά. Ζητήστε τον έλεγχο και εάν χρειάζεται την επισκευή του συστήματος από εξουσιοδοτημένο συνεργείο Nissan ή εξειδικευμένο συνεργείο.

Διακόπτης αερόσακου συνοδηγού (όπου υπάρχει):

Ο αερόσακος του συνοδηγού μπορεί να κλείσει με τον διακόπτη του αερόσακου συνοδηγού (A) που βρίσκεται στο εσωτερικό από το ντουλαπάκι.

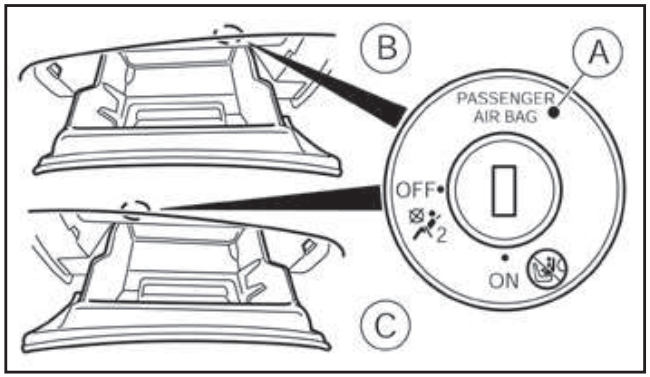

(A) Διακόπτης αερόσακου (όπου υπάρχει)

(B) Αριστερότιμονα μοντέλα

(C) Δεξιοτίμονα μοντέλα

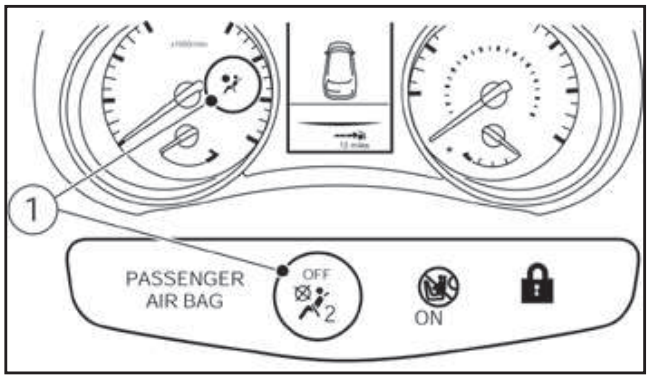

Για να κλείσετε τον αερόσακο του συνοδηγού:

1. Τοποθετήστε στον διακόπτη της μίζας στην θέση OFF.
2. Ανοίξτε το ντουλαπάκι και βάλτε το κλειδί μέσα στον διακόπτη του αερόσακου του συνοδηγού. Για τα μοντέλα με Έξυπνο Κλειδί δείτε το «Κλειδιά» στο κεφάλαιο «3. Έλεγχοι και ρυθμίσεις

πριν την οδήγηση» για την χρήση του μηχανικού κλειδιού.

3. Πατήστε και γυρίστε το κλειδί στην θέση OFF.
4. Τοποθετήστε τον διακόπτη της μίζας στην θέση ON. Το φως κατάστασης αερόσακου συνοδηγού PASSENGER AIR BAG OFF 2 θα ανάψει και θα παραμείνει αναμμένο.

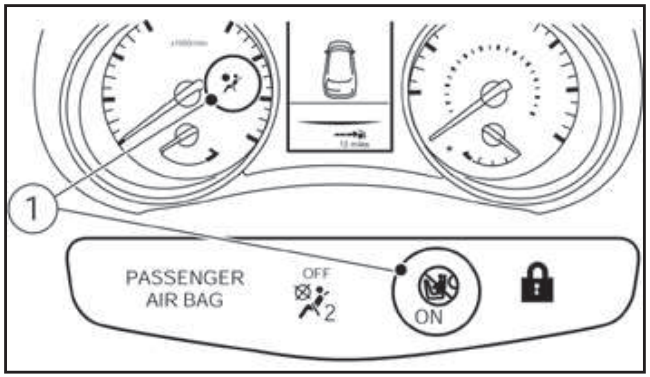

Για να ανοίξετε τον αερόσακο του συνοδηγού:

1. Τοποθετήστε στον διακόπτη της μίζας στην θέση OFF.
2. Ανοίξτε το ντουλαπάκι και βάλτε το κλειδί μέσα στον διακόπτη του αερόσακου του συνοδηγού. Για τα μοντέλα με Έξυπνο Κλειδί δείτε το «Κλειδιά» στο κεφάλαιο «3. Έλεγχοι και ρυθμίσεις πριν την οδήγηση» για την χρήση του μηχανικού κλειδιού.
3. Πατήστε και γυρίστε το κλειδί στην θέση ON.
4. Τοποθετήστε τον διακόπτη της μίζας στην θέση ON. Το φως κατάστασης αερόσακου συνοδηγού ON θα ανάψει και μετά από μία χρονική περίοδο θα σβήσει.

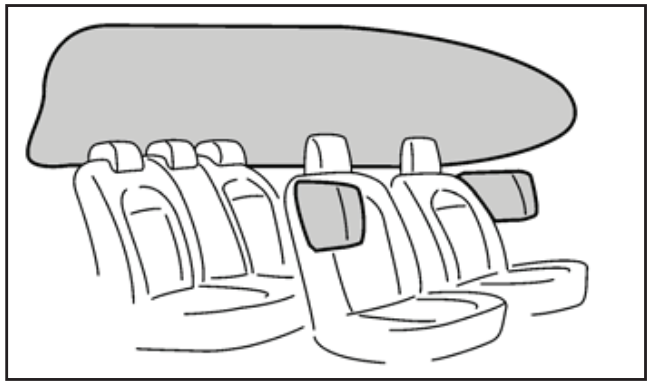

Σύστημα πλευρικού αερόσακου

Οι πλευρικοί αερόσακοι βρίσκονται στην εξωτερική πλευρά της πλάτης των μπροστινών καθισμάτων.

Οι πλευρικοί αερόσακοι είναι σχεδιασμένοι να ανοίξουν σε ιδιαίτερα σφοδρές πλάγιες συγκρούσεις αν και μπορεί να ανοίξουν και όταν οι δυνάμεις άλλου τύπου συγκρούσεων είναι παρόμοιες με αυτές μιας ιδιαίτερα σφοδρής πλάγιας σύγκρουσης. Είναι σχεδιασμένοι να ανοίγουν στην πλευρά που συγκρούστηκε το αυτοκίνητο. Μπορεί να μην ανοίξουν σε συγκεκριμένες πλάγιες συγκρούσεις. Η ζημιά του αυτοκινήτου (ή η έλλειψη ζημιάς) δεν είναι πάντα ένδειξη της σωστής λειτουργίας του πλευρικού αερόσακου.

Θα πρέπει ο οδηγός και ο συνοδηγός να φοράνε τις ζώνες ασφαλείας και να κάθονται σε όρθια θέση και όσο πιο μακριά είναι πρακτικά δυνατό από τον πλευρικό αερόσακο. Επειδή οι πλευρικοί αερόσακοι ανοίγουν γρήγορα προκειμένου να βοηθήσουν στην προστασία του οδηγού και του συνοδηγού, η δύναμη ανοίγματος των πλευρικών αερόσακων μπορεί

να αυξήσει τον κίνδυνο τραυματισμού εάν ο επιβάτης είναι πολύ κοντά ή ακουμπάει επάνω στην μονάδα του πλευρικού αερόσακου την στιγμή που αυτός ανοίγει. Ο πλευρικός αερόσακος θα ξεφουσκώσει αμέσως μετά το τέλος της σύγκρουσης.

Σύστημα αερόσακων κουρτίνα (όπου υπάρχει)

Οι αερόσακοι κουρτίνα βρίσκονται στην πλαϊνή ταπετσαρία του ουρανού.

Οι αερόσακοι κουρτίνα είναι σχεδιασμένοι να ανοίξουν σε ιδιαίτερα σφοδρές πλάγιες συγκρούσεις αν και μπορεί να ανοίξουν και όταν οι δυνάμεις άλλου τύπου συγκρούσεων είναι παρόμοιες με αυτές μιας ιδιαίτερα σφοδρής πλάγιας σύγκρουσης. Είναι σχεδιασμένοι να ανοίγουν στην πλευρά που συγκρούστηκε το αυτοκίνητο. Μπορεί να μην ανοίξουν σε συγκεκριμένες πλάγιες συγκρούσεις. Η ζημιά του αυτοκινήτου (ή η έλλειψη ζημιάς) δεν είναι πάντα ένδειξη της σωστής λειτουργίας του αερόσακου κουρτίνα.

Θα πρέπει ο οδηγός και ο συνοδηγός να φοράνε τις ζώνες ασφαλείας και να κάθονται σε όρθια θέση και όσο πιο μακριά είναι πρακτικά δυνατό από τον αερόσακο κουρτίνα. Επειδή οι αερόσακοι κουρτίνα ανοίγουν γρήγορα προκειμένου να βοηθήσουν στην προστασία του οδηγού και του συνοδηγού, η δύναμη ανοίγματος των αερόσακων κουρτίνα μπορεί να αυξήσει τον κίνδυνο τραυματισμού εάν ο επιβάτης είναι πολύ κοντά ή ακουμπάει επάνω στην μονάδα του αερόσακου κουρτίνα την στιγμή που αυτός ανοίγει. Ο αερόσακος κουρτίνα θα ξεφουσκώσει αμέσως μετά το τέλος της σύγκρουσης.

ΠΡΟΕΙΔΟΠΟΙΗΣΗ

- **Αμέσως μετά το άνοιγμα, αρκετά εξαρτήματα του αερόσακου μπορεί να είναι ζεστά. Μην τα ακουμπάτε γιατί μπορεί να καείτε.**
- **Δεν θα πρέπει να γίνεται καμία μη εξουσιοδοτημένη αλλαγή σε οποιοδήποτε εξάρτημα ή την καλωδίωση του συστήματος του αερόσακου ώστε να αποφευχθεί το ενδεχόμενο να ανοίξει ο αερόσακος κατά λάθος ή να προκληθεί ζημιά στο σύστημα του αερόσακου.**
- **Οι παρεμβάσεις στο σύστημα του αερόσακου, μπορεί να έχουν σαν αποτέλεσμα σοβαρό τραυματισμό. Σαν παρεμβάσεις νοούνται και οι αλλαγές στο τιμόνι και το ταμπλό με την τοποθέτηση υλικών πάνω από το τιμόνι και πάνω στο ταμπλό ή η τοποθέτηση υλικού ταπετσαρίας γύρω από το σύστημα του αερόσακου.**
- **Μην τοποθετείτε αντικείμενα στο κάλυμμα του τιμονιού και στο ταμπλό. Αντικείμενα τοποθετημένα στο κάλυμμα του τιμονιού ή στο ταμπλό μπορεί να γίνουν επικίνδυνα και να προκαλέσουν τραυματισμό εάν ανοίξει ο αερόσακος.**
- **Οποιαδήποτε εργασία γύρω και πάνω στο σύστημα του αερόσακου θα πρέπει να γίνεται από εξουσιοδοτημένο συνεργείο της NISSAN. Η τοποθέτηση ηλεκτρικού εξοπλισμού θα πρέπει να γίνεται από εξουσιοδοτημένο συνεργείο της NISSAN. Η κίτρινη καλωδίωση * του αερόσακου δεν θα πρέπει να τροποποιείται ή να αποσυνδέεται. Δεν θα πρέπει να χρησιμοποιούνται στο σύστημα του αερόσακου μη εξουσιοδοτημένος ηλεκτρικός εξοπλισμός ελέγχου και μονάδες έρευνας.**

* **Η καλωδίωση του αερόσακου (SRS) είναι καλυμμένη με κίτρινη μόνωση είτε αμέσως πριν από τους συνδέσμους της καλωδίωσης ή όλη η καλωδίωση για εύκολη αναγνώριση.**

ΔΙΑΔΙΚΑΣΙΑ ΕΠΙΣΚΕΥΗΣ ΚΑΙ ΑΝΤΙΚΑΤΑΣΤΑΣΗΣ

ΠΡΟΕΙΔΟΠΟΙΗΣΗ

- **Από την στιγμή που θα ανοίξει ο αερόσακος η μονάδα του αερόσακου δεν θα λειτουργήσει ξανά και θα πρέπει να αντικατασταθεί. Η μονάδα του αερόσακου θα πρέπει να αντικατασταθεί από εξουσιοδοτημένο συνεργείο NISSAN ή εξειδικευμένο συνεργείο. Η μονάδα του αερόσακου δεν μπορεί να επισκευαστεί.**
- **Όλα τα συστήματα του αερόσακου θα πρέπει να ελεγχθούν από εξουσιοδοτημένο συνεργείο της NISSAN ή εξειδικευμένο συνεργείο εάν γίνει ζημιά στο μπροστινό άκρο του αυτοκινήτου.**
- **Όταν μεταπωλήσετε το αυτοκίνητο, σας παρακαλούμε να πληροφορήσετε τον νέο αγοραστή για τον αερόσακο και να του υποδείξετε να διαβάσει τα κατάλληλα κεφάλαια αυτού του βιβλίου.**
- **Εάν χρειαστεί να καταστρέψετε τον αερόσακο ή να καταστρέψετε το αυτοκίνητο, παρακαλούμε να έλθετε σε επαφή με εξουσιοδοτημένο συνεργείο NISSAN ή εξειδικευμένο συνεργείο. Οι σωστές διαδικασίες για την καταστροφή του αερόσακου περιγράφονται στο Service Manual της NISSAN. Η λανθασμένη διαδικασία καταστροφής μπορεί να προκαλέσει τραυματισμό.**

Τα συστήματα του αερόσακου και της ζώνης ασφαλείας με προεντατήρα είναι σχεδιασμένα ώστε να ενεργοποιηθούν μία φορά μόνο. Εάν έχει ανοίξει ο αερόσακος, το προειδοποιητικό φως τους αερόσακου θα παραμένει αναμμένο σαν υπενθύμιση, εκτός αν έχει υποστεί βλάβη. Η επισκευή και η αντικατάσταση αυτών των συστημάτων πρέπει να γίνεται μόνο από εξουσιοδοτημένο συνεργείο NISSAN ή εξειδικευμένο συνεργείο.

Όταν απαιτείται εργασία συντήρησης στο αυτοκίνητο, θα πρέπει να υποδεικνύονται σε αυτόν που θα κάνει την συντήρηση το σύστημα του αερόσακου και των ζωνών ασφαλείας με προεντατήρα, καθώς και τα σχετικά μέρη. Ο διακόπτης της μίζας θα πρέπει να είναι πάντα στην θέση LOCK όταν δουλεύετε κάτω από το καπό ή στο εσωτερικό του αυτοκινήτου.

2 Όργανα και χειριστήρια

Μετρητές και δείκτες 2-3
Ταχύμετρο 2-3
Δείκτης καυσίμου 2-3
Στροφόμετρο....2-4
Δείκτης θερμοκρασίας ψυκτικού υγρού κινητήρα 2-4
Έλεγχος φωτισμού ταμπλό 2-4
Προειδοποιητικά / ενδεικτικά φώτα και βομβητές 2-6
Έλεγχος λαμπών....2-6
Προειδοποιητικά φώτα 2-7
Ενδεικτικά φώτα....2-13
Βομβητές υπενθύμισης....2-15
Οθόνη πληροφοριών αυτοκινήτου....2-16
Πώς να χρησιμοποιήσετε την οθόνη του αυτοκινήτου....2-17
Οθόνη εκκίνησης....2-17
Ρυθμίσεις....2-17
Προειδοποιήσεις και ενδείξεις οθόνης πληροφοριών αυτοκινήτου....2-25
Υπολογιστής ταξιδιού 2-32
Ρολόι [Clock] και θερμοκρασία εξωτερικού αέρα [outside air temperature]....2-34
Αναγνώριση σημάτων κυκλοφορίας (όπου υπάρχει) 2-35
Διακόπτης υαλοκαθαριστήρα και πλυστικού παρμπρίζ....2-37
Εμπρός παρμπρίζ....2-37
Πίσω παρμπρίζ....2-39
Κουμπί θερμικού καθαρισμού....2-40
Θερμικός καθαρισμός (όπου υπάρχει) 2-40
Διακόπτης αντιθαμβωτικού....2-40
Αντιθαμβωτικό πίσω παρμπρίζ....2-40
Αντιθαμβωτικό εξωτερικών καθρεπτών (όπου υπάρχει) 2-41
Διακόπτης προβολέων και φλας....2-41
Διακόπτης προβολέων....2-41
Διακόπτης φλας 2-44
Διακόπτης φώτων ομίχλης....2-44
Μπροστινά φώτα ομίχλης (όπου υπάρχει)....2-44
Πίσω φώς ομίχλης (όπου υπάρχει) 2-44
Ρύθμιση δέσμης προβολέων 2-45
Διακόπτης ρύθμισης δέσμης προβολέων (όπου υπάρχει)....2-45
Έλεγχος αυτόματης ρύθμισης δέσμης προβολέων (προβολείς LED)....2-45
Πλυστικό προβολέων (όπου υπάρχει) 2-46
Κόρνα 2-46
Θέρμανση καθίσματος (όπου υπάρχει)....2-47
Ηλεκτρική παροχή....2-47
Αποθήκευση....2-48
Δίσκοι αποθήκευσης 2-48
Ντουλαπάκι....2-48
Κουτί κονσόλας 2-49
Θέσεις ποτηριών 2-49
Θέσεις μπουκαλιών 2-50
Γάντζοι παλτού....2-50
Θήκη χάρτη (όπου υπάρχει) 2-50
Θήκη καθίσματος (όπου υπάρχει)....2-50
Σιδηρόδρομος οροφής (όπου υπάρχει)....2-50
Εταζέρα 2-51

Πάτωμα χώρου αποσκευών.....2-52
Γάντζοι αποσκευών.....2-53
Παράθυρα.....2-53
Ηλεκτρικά παράθυρα.....2-53
Σταθερή γυάλινη οροφή (όπου υπάρχει).....2-55
Λειτουργία σκιαδίου.....2-55
Εσωτερικά φώτα.....2-56
Διακόπτης ελέγχου για το φως χώρου επιβατών.....2-56
Φώτα χάρτη (όπου υπάρχει).....2-56
Φως πίσω επιβατών / φως ανάγνωσης (όπου υπάρχει).....2-56
Φως χώρου επιβατών.....2-57
Φως στον καθρέπτη του σκιαδίου (όπου υπάρχει).....2-57

ΣΗΜΕΙΩΣΗ

Για την σύνοψη των μετρητών και οργάνων δείτε το «Διάταξη οργάνων και χειριστηρίων» στο κεφάλαιο «0. Πίνακας περιεχομένων με εικόνες».

ΤΑΧΥΜΕΤΡΟ

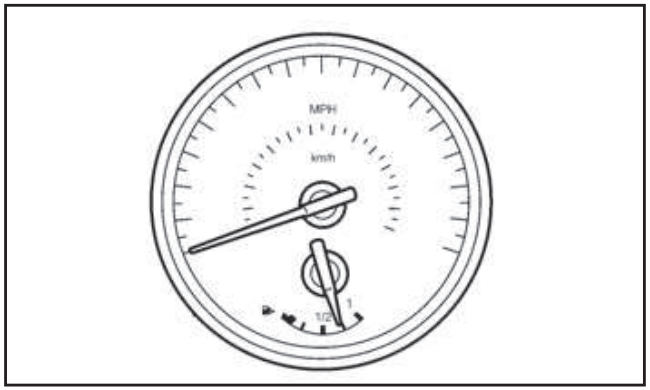

Το ταχύμετρο δείχνει την ταχύτητα του αυτοκινήτου. Η διαβάθμιση στον μετρητή ποικίλει ανάλογα με το μοντέλο.

Χιλιομετρητής / διπλός χιλιομετρητής ταξιδιού

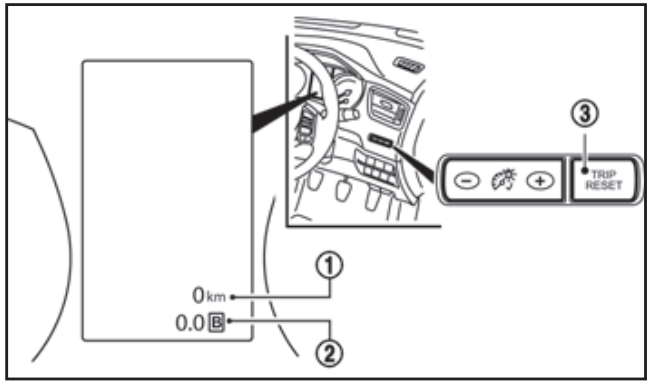

Αριστεροτίμονο μοντέλο (για το δεξιοτίμονο η διάταξη είναι η αντίθετη)

Ο χιλιομετρητής / διπλός χιλιομετρητής ταξιδιού εμφανίζεται στην οθόνη πληροφοριών του αυτοκινήτου όταν ο διακόπτης της μίζας είναι στην θέση ON.

Η χιλιομετρητής (1) εμφανίζει την συνολική απόσταση που έχει διανύσει το αυτοκίνητο.

Ο χιλιομετρητής ταξιδιού (2) εμφανίζει την απόσταση μεμονωμένων ταξιδιών.

Αλλαγή της ένδειξης του χιλιομετρητή:

Πατήστε τον διακόπτη μηδενισμού ταξιδιού TRIP RESET (3) στην δεξιά ή την αριστερή πλευρά του ταμπλό των οργάνων για να αλλάξετε την ένδειξη ως εξής:

Ταξίδα A → Ταξίδι B → ODO → Ταξίδι A

Μηδενισμός του χιλιομετρητή ταξιδιού:

Πατήστε τον διακόπτη μηδενισμού ταξιδιού TRIP RESET (3) για περισσότερο από 1 δευτερόλεπτο για να μηδενίσετε τον χιλιομετρητή ταξιδιού.

ΔΕΙΚΤΗΣ ΚΑΥΣΙΜΟΥ

Ο δείκτης καυσίμου εμφανίζεται όταν ο διακόπτης της μίζας είναι στην θέση ON.

Ο δείκτης μπορεί να μετακινηθεί ελαφρά κατά το φρενάρισμα, όταν στρίβετε, όταν επιταχύνετε ή όταν οδηγείτε σε ανήφορο ή κατήφορο.

Το σύμβολο ⛽▶ υποδεικνύει ότι το στόμιο γεμίσματος του ρεζερβουάρ βρίσκεται στην δεξιά πλευρά του αυτοκινήτου.

ΣΗΜΕΙΩΣΗ

Το φως ένδειξης χαμηλής στάθμης καυσίμου θα ανάψει στην οθόνη πληροφοριών του αυτοκινήτου και θα ακουστεί ένας βομβητής όταν η στάθμη στο ρεζερβουάρ χαμηλώσει. Γεμίστε το ρεζερβουάρ όσο μπορείτε πιο γρήγορα. Συνήθως, όταν ο δείκτης καυσίμου φτάσει στην ένδειξη άδειο, υπάρχει ακόμη ένα μικρό απόθεμα στο ρεζερβουάρ. Η διαθέσιμη κλίματα ή απόσταση έως το άδειασμα εμφανίζεται μόνιμα στο κάτω μέρος της οθόνης πληροφοριών του αυτοκινήτου. Δείτε το «3. [Range] (κλίμακα – απόσταση έως το άδειασμα)» παρακάτω.

ΠΡΟΣΟΧΗ

Βάλτε καύσιμα πριν η κλίμακα εμφανίσει «0» ή «---» και ο δείκτης φτάσει στην θέση «άδειο».

ΣΤΡΟΦΟΜΕΤΡΟ

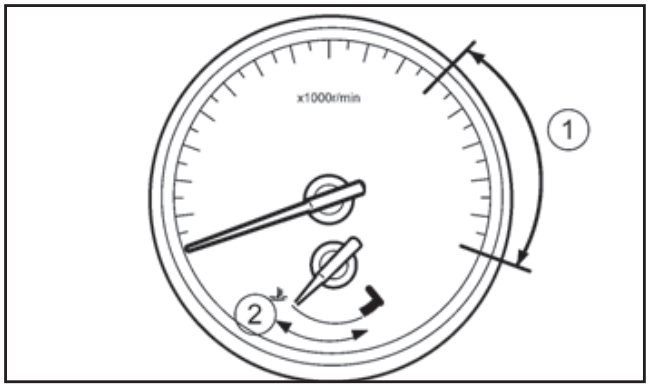

Το στροφόμετρο δείχνει την ταχύτητα του κινητήρα σε στροφές ανά λεπτό. **Μην μαρσάρετε τον κινητήρα στην κόκκινη ζώνη 1.**

Η διαβάθμιση στον μετρητή ποικίλει ανάλογα με το μοντέλο.

ΠΡΟΣΟΧΗ

Όταν η ταχύτητα του κινητήρα πλησιάζει την κόκκινη ζώνη, βάλτε μεγαλύτερη ταχύτητα. Όταν ο κινητήρας δουλεύει σε υψηλές στροφές (δείκτης στην κόκκινη ζώνη) μπορεί να του προκληθεί σοβαρή ζημιά.

ΔΕΙΚΤΗΣ ΘΕΡΜΟΚΡΑΣΙΑΣ ΨΥΚΤΙΚΟΥ ΥΓΡΟΥ ΚΙΝΗΤΗΡΑ

Ο δείκτης αυτός υποδεικνύει την θερμοκρασία του ψυκτικού υγρού του κινητήρα. Η θερμοκρασία του ψυκτικού υγρού του κινητήρα θα πρέπει να παραμένει μέσα στην κανονική περιοχή (2).

Η θερμοκρασία του ψυκτικού υγρού του κινητήρα ποικίλει ανάλογα με την θερμοκρασία του εξωτερικού αέρα και τις συνθήκες οδήγησης.

ΠΡΟΣΟΧΗ

Εάν ο δείκτης περάσει την ένδειξη της περιοχής κανονικής λειτουργίας, σταματήστε το αυτοκίνητο όσο το δυνατόν συντομότερα. Η συνέχιση της λειτουργίας του αυτοκινήτου ενώ ο κινητήρας έχει υπερθερμανθεί μπορεί να προκαλέσει σοβαρή ζημιά στον κινητήρα. Για τις άμεσες ενέργειες που πρέπει να κάνετε, δείτε το «Υπερθέρμανση του κινητήρα» στο κεφάλαιο «6. Σε περίπτωση ανάγκης».

ΠΡΟΕΙΔΟΠΟΙΗΣΗ

Αφήστε τον κινητήρα να κρυώσει πριν βγάλετε την τάπα του ψυγείου προκειμένου να αποφύγετε τον κίνδυνο να καείτε από το ψυκτικό υγρό.

ΕΛΕΓΧΟΣ ΦΩΤΙΣΜΟΥ ΤΑΜΠΛΟ

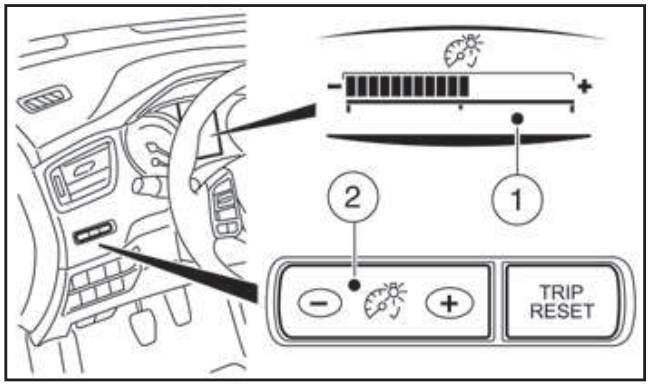

Αριστεροτίμονο

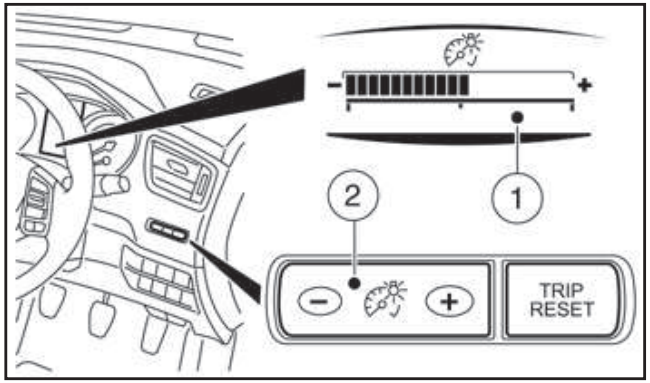

Δεξιοτίμονο

Ο διακόπτης ελέγχου φωτισμού ταμπλό μπορεί να λειτουργήσει όταν ο διακόπτης της μίζας είναι στην θέση ON. Όταν χειρίζεστε τον διακόπτη, η λειτουργία ρύθμισης φωτεινότητας εμφανίζεται στο κάτω μέρος της οθόνης πληροφοριών του αυτοκινήτου.

Πατήστε την πλευρά + του διακόπτη (2) για να κάνετε πιο έντονο τον φωτισμό των φώτων του ταμπλό

και των μετρητών. Η μπάρα (1) μετακινείται στην πλευρά +.

Πατήστε την πλευρά – του διακόπτη (2) για να μειώσετε τα φώτα. Η μπάρα (1) μετακινείται στην πλευρά –.

Η λειτουργία ρύθμισης φωτεινότητας σταματάει να εμφανίζεται όταν δεν χειρίζεστε τον διακόπτη ελέγχου φωτισμού ταμπλό για λίγα δευτερόλεπτα.

ΠΡΟΕΙΔΟΠΟΙΗΤΙΚΑ / ΕΝΔΕΙΚΤΙΚΑ ΦΩΤΑ ΚΑΙ ΒΟΜΒΗΤΕΣ

	Προειδοποιητικό φως ABS
	Προειδοποιητικό φως φρένων (κόκκινο) Προειδοποιητικό φως φρένων (κίτρινο)
	Προειδοποιητικό φως φόρτισης
	Προειδοποιητικό φως συστήματος Αποφυγής Μετωπικής Σύγκρουσης*
	Προειδοποιητικό φως χαμηλής πίεσης ελαστικού*
	Προειδοποιητικό φως δυσλειτουργίας (κόκκινο)* Ενδεικτικό φως δυσλειτουργίας (πορτοκαλί)
	Κύριο προειδοποιητικό φως
	Προειδοποιητικό φως ασφαλείας NATS
	Προειδοποιητικό φως χειρόφρενου
	Προειδοποιητικό φως ηλεκτρικού τιμονιού
	Προειδοποιητικό φως ζώνης ασφαλείας (οδηγού και συνοδηγού)
	Προειδοποιητικό φως αερόσακου (SRS)
	Προειδοποιητικό φως νερού στο φίλτρο καυσίμου*
	Φως κατάστασης αερόσακου συνοδηγού*
	Ενδεικτικό φως λειτουργίας 4WD (AUTO)*
	Ενδεικτικό φως λειτουργίας 4WD (LOCK)*
	Ενδεικτικό φως μεσαίας σκάλας προβολέων
	Ενδεικτικό φως κλειδώματος πορτών*
	Ενδεικτικό φως σβηστού ESP
	Ενδεικτικό φως για το εμπρός φως ομίχλης
	Ενδεικτικό φως προθέρμανσης* (Πετρελαιοκινητήρας)
	Ενδεικτικό φως υποβοήθησης μεγάλης σκάλας προβολέων*
	Ενδεικτικό φως μεγάλης σκάλας προβολέων
	Ενδεικτικό φως για το πίσω φως ομίχλης*
	Ενδεικτικό φως πλευρικών και μπροστινών φώτων πορείας
	Ενδεικτικό φως ολίσθησης
	Ενδεικτικό φως κατεύθυνσης τρέιλερ
	Ενδεικτικά φώτα φλας / αλάρμ

*: όπου υπάρχει

ΕΛΕΓΧΟΣ ΛΑΜΠΩΝ

Με όλες τις πόρτες κλειστές, βάλτε το χειρόφρενο, δέστε τις ζώνες ασφαλείας και γυρίστε τον διακόπτη της μίζας στην θέση ON χωρίς να βάλετε μπροστά τον κινητήρα.

Τα παρακάτω φώτα θα ανάψουν (όπου υπάρχουν) για σύντομο διάστημα και στην συνέχεια θα σβήσουν:

Εάν κάποιο από τα φώτα δεν ανάψει, μπορεί να υπάρχει κάποια καμένη λάμπα ή κάποιο ανοικτό κύκλωμα στο ηλεκτρικό σύστημα. Επισκεφθείτε το εξουσιοδοτημένο συνεργείο NISSAN ή εξειδικευμένο συνεργείο για να γίνει ο ανάλογος έλεγχος και εάν απαιτείται επισκευή.

Ορισμένες ενδείξεις και προειδοποιήσεις εμφανίζονται επίσης στην οθόνη πληροφοριών του αυτοκινήτου ανάμεσα στο ταχύμετρο και τον χιλιομετρητή. Δείτε το «Οθόνη πληροφοριών του αυτοκινήτου».

ΠΡΟΕΙΔΟΠΟΙΗΤΙΚΑ ΦΩΤΑ

Δείτε επίσης την «Οθόνη πληροφοριών του αυτοκινήτου» παρακάτω.

Προειδοποιητικό φως συστήματος αντιμπλοκαρίσματος φρένων (ABS)

Όταν γυρίσετε τον διακόπτη της μίζας στην θέση ON, το προειδοποιητικό φως ABS ανάβει και στην συνέχεια σβήνει. Αυτό δείχνει ότι το ABS λειτουργεί κανονικά.

Εάν το προειδοποιητικό φως ABS ανάψει ενώ λειτουργεί ο κινητήρας, ή ενώ οδηγείτε, μπορεί να δηλώνει ότι το ABS δεν λειτουργεί σωστά. Ζητήστε από εξουσιοδοτημένο συνεργείο της NISSAN ή εξειδικευμένο συνεργείο να ελέγξει το σύστημα.

Εάν υπάρξει δυσλειτουργία του ABS, η λειτουργία αντιμπλοκαρίσματος είναι κλειστή. Το σύστημα των φρένων μετά λειτουργεί κανονικά αλλά χωρίς την υποβοήθηση αντιμπλοκαρίσματος (δείτε το «Σύστημα Φρένων» στο κεφάλαιο «5. Ξεκίνημα και οδηγήση»).

Προειδοποιητικό φως φρένων BRAKE (κόκκινο)

Όταν ο διακόπτης της μίζας μπει στην θέση ON, το φως παραμένει αναμμένο για λίγα δευτερόλεπτα. Εάν το φως ανάβει οποιαδήποτε άλλη στιγμή, μπορεί να δείχνει ότι το σύστημα των φρένων δεν λειτουργεί σωστά. Εάν ανάψει το προειδοποιητικό φως φρένων (BRAKE), σταματήστε το αυτοκίνητο αμέσως και αποτανθείτε σε εξουσιοδοτημένο συνεργείο Nissan ή εξειδικευμένο συνεργείο.

Προειδοποιητικό χαμηλής στάθμης υγρών φρένων

Όταν ο διακόπτης της μίζας είναι στην θέση ON, το φως προειδοποιεί για την χαμηλή στάθμη του υγρού των φρένων. Εάν ανάψει αυτό το φως, ανάβουν επίσης και το προειδοποιητικό φως για το Ηλεκτρονικό Πρόγραμμα Ευστάθειας (ESP) και το προειδοποιητικό φως του συστήματος φρένων (κίτρινο). Εάν το φως ανάβει ενώ ο διακόπτης της μίζας είναι στην θέση ON με το χειρόφρενο λυμένο, σταματήστε το αυτοκίνητο και ακολουθήστε τα παρακάτω βήματα:

1. Ελέγξτε την στάθμη των υγρών των φρένων. Εάν η στάθμη των υγρών των φρένων είναι χαμηλή, προσθέστε υγρό και ζητήστε τον έλεγχο του συστήματος από εξουσιοδοτημένο συνεργείο Nissan ή εξειδικευμένο συνεργείο. Δείτε το κεφάλαιο «8. Συντήρηση και Κάντε το μόνος σας» στην παράγραφο «Υγρό φρένων και συμπλέκτη».
2. Εάν η στάθμη των υγρών των φρένων είναι σωστή, ζητήστε από το εξουσιοδοτημένο συνεργείο NISSAN ή εξειδικευμένο συνεργείο να ελέγξει το σύστημα προειδοποίησης.

ΠΡΟΕΙΔΟΠΟΙΗΣΗ

- **Το σύστημα των φρένων μπορεί να μην λειτουργεί σωστά όταν είναι αναμμένο το προειδοποιητικό φως. Η οδήγηση θα μπορούσε να είναι επικίνδυνη. Εάν κρίνετε ότι το σύστημα των φρένων είναι ασφαλές, οδηγήστε προσεκτικά στο πλησιέστερο συνεργείο για επισκευές. Διαφορετικά ζητήστε την ρυμούλκηση του αυτοκινήτου επειδή η οδήγηση θα μπορούσε να είναι επικίνδυνη.**
- **Πατώντας το πεντάλ του φρένου όταν ο διακόπτης της μίζας δεν είναι στην θέση ON και / ή όταν η στάθμη των υγρών είναι χαμηλή μπορεί να αυξήσει την απόσταση φρεναρίσματος και να απαιτείται μεγαλύτερη δύναμη στο πεντάλ καθώς μπορεί να μεγαλώσει η διαδρομή του πεντάλ.**
- **Εάν η στάθμη των υγρών των φρένων είναι κάτω από το ελάχιστο ή την ένδειξη MIN (Ελάχιστο) στο ρεζερβουάρ των υγρών των φρένων, μην οδηγήσετε έως ότου ελεγχθεί το σύστημα των φρένων από εξουσιοδοτημένο συνεργείο NISSAN ή εξειδικευμένο συνεργείο.**

Προειδοποιητικό φως φόρτισης

Το προειδοποιητικό φως ανάβει όταν ο διακόπτης της μίζας είναι στην θέση ON. Αφού βάλετε μπροστά τον κινητήρα, το προειδοποιητικό φως φόρτισης σβήνει. Αυτό δείχνει ότι το σύστημα φόρτισης λειτουργεί κανονικά.

Εάν το φως ανάψει ενώ λειτουργεί ο κινητήρας ή ενώ οδηγείτε, μπορεί να υποδεικνύει ότι το σύστημα φόρτισης δεν λειτουργεί κανονικά και μπορεί να χρειάζεται επισκευή.

Όταν το προειδοποιητικό φως ανάψει ενώ οδηγείτε, σταματήστε το αυτοκίνητο αμέσως μόλις αυτό μπορεί να γίνει με ασφάλεια. Σβήστε τον κινητήρα και

ελέγξτε τον ιμάντα του δυναμό. Εάν ο ιμάντας είναι χαλαρός, κομμένος ή λείπει το σύστημα φόρτισης απαιτεί επισκευή (δείτε το «Ιμάντες» στο κεφάλαιο «8. Συντήρηση και κάντε το μόνος σας»).

Εάν ο ιμάντας του δυναμό δείχνει να λειτουργεί σωστά και το προειδοποιητικό φως φόρτισης παραμένει αναμμένο, ζητήστε τον άμεσο έλεγχο του συστήματος από εξουσιοδοτημένο συνεργείο της NISSAN ή εξειδικευμένο συνεργείο.

ΠΡΟΣΟΧΗ

Μην συνεχίζετε την οδήγηση εάν ο ιμάντας του δυναμό είναι χαλαρός, κομμένος ή λείπει.

Προειδοποιητικό φως συστήματος Αποφυγής Μετωπικής Σύγκρουσης (όπου υπάρχει)

Το φως αυτό ανάβει όταν το σύστημα αποφυγής μετωπικής σύγκρουσης είναι στην θέση OFF στην κάτω ένδειξη.

Εάν το φως ανάβει όταν το σύστημα αποφυγής μετωπικής σύγκρουσης είναι ενεργό (ON) μπορεί να δηλώνει ότι το σύστημα δεν είναι διαθέσιμο. Δείτε το «Σύστημα Προειδοποίησης Μετωπικής Σύγκρουσης (FCW) (όπου υπάρχει)» στο κεφάλαιο «5. Ξεκίνημα και οδήγηση».

Προειδοποιητικό φως χαμηλής πίεσης ελαστικού (όπου υπάρχει)

Το αυτοκίνητό σας είναι εξοπλισμένο με ένα Σύστημα Παρακολούθησης Πίεσης Ελαστικών (TPMS) (όπου υπάρχει) που παρακολουθεί την πίεση σε όλα τα ελαστικά εκτός της ρεζέρβας.

Το προειδοποιητικό φως χαμηλής πίεσης ελαστικού προειδοποιεί για την χαμηλή πίεση ή δείχνει ότι το TPMS δεν λειτουργεί σωστά.

Αφού βάλετε τον διακόπτη της μίζας στην θέση ON, το φως ανάβει για περίπου 1 δευτερόλεπτο και μετά σβήνει.

Προειδοποίηση χαμηλής πίεσης ελαστικού:

Το προειδοποιητικό φως χαμηλής πίεσης ελαστικού θα ανάψει εάν το αυτοκίνητο κινείται με χαμηλή πίεση σε κάποιο λάστιχο. Μία προειδοποίηση χαμηλής πίεσης (π.χ. [Low tyre pressure] – [Χαμηλή Πίεση Ελαστικού]) θα εμφανιστεί και στην οθόνη πληροφοριών του αυτοκινήτου.

Όταν ανάψει το ενδεικτικό φως TPMS θα πρέπει να σταματήσετε και να ρυθμίσετε την πίεση και των 4 ελαστικών στην συνιστώμενη πίεση ΚΡΥΟΥ ελαστικού που εμφανίζεται στο πινακιδάκι των ελαστικών που βρίσκεται στην μεσαία κολώνα στην πλευρά του οδηγού. Δείτε το «Πινακιδάκι ελαστικών» στο κεφάλαιο «9. Τεχνικές πληροφορίες».. Το ενδεικτικό φως TPMS δεν σβήνει αυτόματα όταν ρυθμιστεί η πίεση του ελαστικού. Αφού φουσκώσετε το ελαστικό στην συνιστώμενη πίεση θα πρέπει να οδηγήσετε το αυτοκίνητο με ταχύτητες πάνω από τα 25 χλμ/ώρα για να ενεργοποιηθεί το TPMS και να σβήσει το προειδοποιητικό φως TPMS. Χρησιμοποιήστε έναν δείκτη πίεσης ελαστικών για να ελέγξετε την πίεση των ελαστικών.

Η προειδοποίηση της χαμηλής πίεσης (π.χ. [Low tyre pressure] – [Χαμηλή Πίεση Ελαστικού]) θα εμφανίζεται κάθε φορά που ο διακόπτης της μίζας τοποθετείται στην θέση ON και για όσο το προειδοποιητικό φς χαμηλής πίεσης ελαστικού παραμένει αναμμένο.

Για περισσότερες πληροφορίες δείτε το «Οθόνη πληροφοριών αυτοκινήτου» και το «Σύστημα Παρακολούθησης Πίεσης Ελαστικών (TPMS)» παρακάτω.

Επαναφορά του TPMS θα πρέπει να γίνεται και κάθε φορά που αλλάζετε ένα ελαστικό ή έναν τροχό ή κάνετε περιστροφή των ελαστικών.

Ανάλογα με την αλλαγή της εξωτερικής θερμοκρασίας μπορεί το προειδοποιητικό φως χαμηλής πίεσης ελαστικών να ανάψει ακόμη και εάν η πίεση των ελαστικών είναι σωστά ρυθμισμένη. Ρυθμίστε την πίεση των ελαστικών στην συνιστώμενη ΚΡΥΑ πίεση πάλι, όταν τα ελαστικά είναι κρύα και επαναφέρετε το TPMS.

Εάν το προειδοποιητικό φως χαμηλής πίεσης ελαστικών συνεχίζει να ανάβει αφού έχετε κάνει την διαδικασία επαναφοράς, μπορεί αυτό να δηλώνει ότι το TPMS δεν λειτουργεί σωστά. Ζητήστε τον έλεγχο του συστήματος από εξουσιοδοτημένο συνεργείο Nissan ή εξειδικευμένο συνεργείο.

Για περισσότερες πληροφορίες δείτε το «Σύστημα Παρακολούθησης Πίεσης Ελαστικών (TPMS)» στο κεφάλαιο «5. Ξεκίνημα και οδήγηση» και το «Οθόνη πληροφοριών αυτοκινήτου» παρακάτω.

Δυσλειτουργία TPMS:

Εάν το TPMS δεν λειτουργεί σωστά, το προειδοποιητικό φως χαμηλής πίεσης ελαστικού θα αναβοσβήσει για περίπου 1 λεπτό όταν βάλετε τον διακόπτη της μίζας στην θέση ON. Το φως θα παραμείνει αναμμένο μετά το περίπου 1 λεπτό. Ζητήστε τον

έλεγχο του συστήματος από εξουσιοδοτημένο συνεργείο Nissan ή εξειδικευμένο συνεργείο. Το προειδοποιητικό χαμηλής πίεσης ελαστικού δεν θα εμφανιστεί εάν το προειδοποιητικό φως χαμηλής πίεσης ελαστικού ανάβει για να δείξει την δυσλειτουργία του TPMS.

Για περισσότερες πληροφορίες δείτε το «Σύστημα Παρακολούθησης Πίεσης Ελαστικών (TPMS)» στο κεφάλαιο «5. Ξεκίνημα και οδήγηση».

ΠΡΟΕΙΔΟΠΟΙΗΣΗ

- **Τα ραδιοκύματα θα μπορούσαν να επηρεάσουν ανεπανόρθωτα τον ηλεκτρικό ιατρικό εξοπλισμό. Αυτή που χρησιμοποιούν βηματοδότη θα πρέπει να έλθουν σε επαφή με τον κατασκευαστή του ηλεκτρικού ιατρικού εξοπλισμού για τις πιθανές επήρειες πριν από την χρήση.**
- **Εάν το φως δεν ανάβει όταν πατήστε τον διακόπτη της μίζας στην θέση ON, ζητήστε τον έλεγχο του αυτοκινήτου από εξουσιοδοτημένο συνεργείο Nissan ή εξειδικευμένο συνεργείο.**
- **Εάν το προειδοποιητικό φως χαμηλής πίεσης ανάβει ενώ οδηγείτε, αποφύγετε τις απότομες μανούβρες του τιμονιού ή το απότομο φρενάρισμα, μειώστε την ταχύτητα του αυτοκινήτου, βγείτε από τον δρόμο σε ασφαλές σημείο και σταματήστε το αυτοκίνητο το συντομότερο δυνατό. Η οδήγηση με ξεφούσκωτα λάστιχα μπορεί να κάνει μόνιμη ζημιά στα ελαστικά και αυξάνει το ενδεχόμενα να σκάσει κάποιο λάστιχο. Αυτό θα μπορούσε να προκαλέσει σοβαρή ζημιά στο αυτοκίνητο και ατύχημα που θα μπορούσε να οδηγήσει σε σοβαρό τραυματισμό. Ελέγξτε την πίεση και στα τέσσερα ελαστικά. Ρυθμίστε την πίεση των ελαστικών στην συνιστώμενη ΚΡΥΑ πίεση που εμφανίζεται στο πινακιδάκι των ελαστικών που βρίσκεται στην μεσαία κολώνα στην πλευρά του οδηγού, προκειμένου να σβήσει το προειδοποιητικό φως πίεσης ελαστικών. Εάν το φως συνεχίζει να ανάβει ενώ οδηγείτε και αφού έχετε ρυθμίσει την πίεση των ελαστικών, μπορεί ένα λάστιχο να είναι σκασμένο. Εάν έχετε σκασμένο ελαστικό, επισκευάστε το με το κιτ επισκευής ανάγκης σκασμένου ελαστικού (όπου υπάρχει) ή αντικαταστήστε το με την ρεζέρβα (όπου υπάρχει) το συντομότερο δυνατό.**
- **Αφού ρυθμίσετε την πίεση των ελαστικών, βεβαιωθείτε ότι επαναφέρατε το TPMS. Εάν δεν κάνετε επαναφορά, το TPMS δεν θα προειδοποιεί σωστά για χαμηλή πίεση των ελαστικών.**
- **Όταν έχετε τοποθετήσει μία ρεζέρβα ή έχετε αντικαταστήσει έναν τροχό, το TPMS δεν θα λειτουργήσει και το προειδοποιητικό φως χαμηλής πίεσης ελαστικών θα αναβοσβήνει για περίπου 1 λεπτό. Το φως θα παραμείνει αναμμένο μετά το 1 λεπτό. Επισκεφθείτε το συντομότερο δυνατό εξουσιοδοτημένο συνεργείο Nissan ή εξειδικευμένο συνεργείο για την αντικατάσταση του ελαστικού και/ή την επαναφορά του συστήματος.**
- **Η αντικατάσταση των ελαστικών με διαφορετικά από αυτά που αρχικά είχε τοποθετήσει η Nissan μπορεί να επηρεάσει την σωστή λειτουργία του TPMS.**

ΠΡΟΣΟΧΗ

- **Το TPMS δεν υποκαθιστά τον τακτικό έλεγχο της πίεσης των ελαστικών. Να ελέγχετε τακτικά την πίεση του αέρα των ελαστικών.**
- **Εάν το αυτοκίνητο κινείται με ταχύτητες κάτω από τα 25 χλμ / ώρα, το TPMS μπορεί να μην λειτουργεί σωστά.**
- **Βεβαιωθείτε ότι έχετε τοποθετήσει σωστά την καθορισμένη διάσταση ελαστικών και στους τέσσερις τροχούς.**

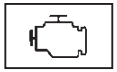

Προειδοποιητικό φως δυσλειτουργίας (κόκκινο) (όπου υπάρχει)

Όταν ο διακόπτης της μίζας γυριστεί στην θέση ON, το προειδοποιητικό φως δυσλειτουργίας ανάβει. Αυτό σημαίνει ότι το σύστημα λειτουργεί κανονικά.

Για λεπτομέρειες σχετικά με το «Ενδεικτικό φως δυσλειτουργίας (MI) (πορτοκαλί)» δείτε παρακάτω στα Ενδεικτικά φώτα.

Εάν το κόκκινο προειδοποιητικό φως δυσλειτουργίας παραμένει σταθερά αναμμένο ενώ λειτουργεί ο κινητήρας, μπορεί να υποδηλώνει δυσλειτουργία στο σύστημα ελέγχου του κινητήρα.

Ζητείστε από το εξουσιοδοτημένο συνεργείο της NISSAN ή εξειδικευμένο συνεργείο να ελέγξει το αυτοκίνητο. Το αυτοκίνητο δεν χρειάζεται να ρυμουλκηθεί.

ΠΡΟΣΟΧΗ

Η συνέχιση της χρήσης του αυτοκινήτου χωρίς να ελεγχθεί και να επισκευαστεί προηγουμένως το

σύστημα ελέγχου του κινητήρα, μπορεί να έχει σαν αποτέλεσμα μειωμένη απόδοση, αυξημένη κατανάλωση καυσίμου και πιθανή ζημιά στο σύστημα ελέγχου του κινητήρα η οποία μπορεί να επηρεάσει την κάλυψή σας από την εγγύηση.

Η λάθος ρύθμιση του συστήματος ελέγχου καυσαερίων του αυτοκινήτου μπορεί να οδηγήσει σε μη συμμόρφωση με τους νόμους και τους κανονισμούς που αφορούν στα καυσαέρια.

Κύριο προειδοποιητικό φως

Όταν ο διακόπτης της μίζας είναι στην θέση ON, ανάβει το κύριο προειδοποιητικό φως εάν εμφανίζεται οποιοδήποτε από τα ακόλουθα στην οθόνη πληροφοριών του αυτοκινήτου (δείτε το «Οθόνη πληροφοριών αυτοκινήτου» πιο κάτω):

- Προειδοποίηση ότι δεν υπάρχει κλειδί
- Προειδοποίηση λάθος ID κλειδιού
- Προειδοποίηση χαμηλής στάθμης υγρού πλυστικού παρμπρίζ
- Προειδοποίηση απελευθέρωσης χειρόφρενου
- Προειδοποίηση ανοιχτής πόρτας / καπό
- Προειδοποίηση χαμηλής πίεσης ελαστικού
- Προειδοποίηση οδήγησης στους 4 τροχούς (4WD) (όπου υπάρχει)
- Προειδοποίηση συστήματος Έξυπνου Κλειδιού

Εάν οι προειδοποιήσεις του συστήματος βοήθειας στον οδηγό (όπου υπάρχει) εμφανιστεί στην οθόνη πληροφοριών του αυτοκινήτου, ανάβει επίσης το κύριο προειδοποιητικό φως. Δείτε τα «Συστήματα Προειδοποίησης Τυφλού Σημείου BSW / Προειδοποίησης Απότομης Αλλαγής Λωρίδας (LDW)» και το «Σύστημα Αποφυγής Μετωπικής Σύγκρουσης (FCW) (όπου υπάρχει)» στο κεφάλαιο «5. Ξεκίνημα και οδήγηση».

Προειδοποιητικό φως ασφαλείας NATS

Το φως αναβοσβήνει όταν ο διακόπτης της μίζας είναι στην θέση LOCK, OFF ή ACC. Η λειτουργία αυτή δείχνει ότι το αυτοκίνητό σας είναι εξοπλισμένο με το σύστημα ασφαλείας (NATS).

Εάν το σύστημα NATS δεν λειτουργεί κανονικά, τότε το φως θα παραμείνει αναμμένο όταν ο διακόπτης της μίζας γυριστεί στην θέση ON.

Για περισσότερες πληροφορίες, δείτε το «Σύστημα ασφαλείας» παρακάτω σε αυτό το κεφάλαιο.

Προειδοποιητικό φως χειρόφρενου

	Μετρητές				Διακόπτης	
	Ένδειξη	Προειδοποιητικό φως	Κύριο Προειδοποιητικό φως	Κείμενο	Βομβητής	LED
Χειρόφρενο δεμένο	Ⓟ	–	–	–	–	LED
Δυναμικό χειρόφρενο	Ⓟ	Αναμμένο προειδοποιητικό φως	–	Ελευθερώστε το χειρόφρενο	Ναι	LED
Βλάβη συστήματος	Ανάλογα με την κατάσταση	–	⚠	–	–	–
Πατημένος Διακόπτης χειρόφρενου χωρίς να είναι πατημένο το πεντάλ του φρένου	Ⓟ	–	–	Πατήστε το πεντάλ του φρένου	–	LED
Το χειρόφρενο δεν μπορεί να ελευθερωθεί αυτόματα	Ⓟ	–	–	Ελευθερώστε το χειρόφρενο	–	LED
Δυσλειτουργία χειρόφρενου	Ⓟ Αναβοσβήνει	–	⚠	–	–	LED αναβοσβήνει

Όταν ο διακόπτης της μίζας μπει στην θέση ON, το φως ανάβει (κόκκινο) όταν έχετε δεμένο το χειρόφρενο.

Όταν η προειδοποίηση του χειρόφρενου, το φως στον μετρητή και το LED στον διακόπτη αναβοσβήνουν, αυτό μπορεί να δηλώνει μία δυσλειτουργία.

Προειδοποιητικό φως χαμηλής στάθμης υγρών φρένων:

Όταν ο διακόπτης της μίζας είναι στην θέση ON, το φως προειδοποιεί για την χαμηλή στάθμη των υγρών των φρένων. Εάν αυτό το προειδοποιητικό φως ανάβει, ανάβουν μαζί και το προειδοποιητικό φως ESP και συστήματος των φρένων (κίτρινο). Εάν το φως ανάβει ενώ ο διακόπτης της μίζας είναι στην θέση ON και το χειρόφρενο δεν είναι δεμένο, σταματήστε το αυτοκίνητο και κάντε τα παρακάτω βήματα:

1. Ελέγξτε την στάθμη των υγρών των φρένων. Εάν η στάθμη των υγρών των φρένων είναι χαμηλή, προσθέστε υγρό και ζητήστε τον έλεγχο του συστήματος από εξουσιοδοτημένο συνεργείο Nissan ή εξειδικευμένο συνεργείο. Δείτε το «Υγρά φρένων και συμπλέκτη» στο κεφάλαιο «8. Συντήρηση και κάντε το μόνος σας».
2. Εάν η στάθμη των υγρών των φρένων είναι σωστή, ζητήστε τον έλεγχο του συστήματος προειδοποίησης από εξουσιοδοτημένο συνεργείο Nissan ή εξειδικευμένο συνεργείο.

⚠ ΠΡΟΕΙΔΟΠΟΙΗΣΗ

- **Το σύστημα των φρένων μπορεί να μην λειτουργεί σωστά όταν είναι αναμμένο το προειδοποιητικό φως ενώ ο διακόπτης της μίζας είναι στην θέση ON. Εάν κρίνετε ότι το σύστημα των φρένων είναι ασφαλές, οδηγήστε προσεκτικά στο πλησιέστερο συνεργείο για επισκευές. Διαφορετικά ζητήστε την ρυμούλκηση του αυτοκινήτου επειδή η οδήγηση θα μπορούσε να είναι επικίνδυνη.**

- **Πατώντας το πεντάλ του φρένου όταν ο διακόπτης της μίζας δεν είναι στην θέση ON και/ή όταν η στάθμη των υγρών των φρένων είναι χαμηλή μπορεί να αυξηθεί η απόσταση φρεναρίσματος και το φρενάρισμα να απαιτήσει μεγαλύτερη προσπάθεια στο πεντάλ καθώς και μεγαλύτερη διαδρομή του πεντάλ.**
- **Εάν η στάθμη των υγρών των φρένων είναι κάτω από το ελάχιστο ή την ένδειξη MIN (Ελάχιστο) στο ρεζερβουάρ των υγρών των φρένων, μην οδηγήσετε έως ότου ελεγχθεί το σύστημα των φρένων από εξουσιοδοτημένο συνεργείο NISSAN ή εξειδικευμένο συνεργείο.**

Για περισσότερες πληροφορίες για την λειτουργία του χειρόφρενου δείτε το «Διακόπτης χειρόφρενου» στο κεφάλαιο «8. Έλεγχοι και ρυθμίσεις πριν την οδήγηση».

Προειδοποιητικό φως ηλεκτρικού τιμονιού

ΠΡΟΕΙΔΟΠΟΙΗΣΗ

- **Εάν δεν λειτουργεί ο κινητήρας ή σβήσει ενώ οδηγείτε, δεν θα λειτουργήσει η ηλεκτρική υποβοήθηση του τιμονιού. Το τιμόνι θα είναι πιο βαρύ.**
- **Όταν ανάβει το προειδοποιητικό φως ηλεκτρικού τιμονιού με τον κινητήρα σε λειτουργία δεν θα έχετε την ηλεκτρική υποβοήθηση του τιμονιού. Θα συνεχίσετε να έχετε τον έλεγχο του αυτοκινήτου αλλά το τιμόνι θα είναι πιο δύσκολο στον χειρισμό του. Ζητήστε τον έλεγχο του ηλεκτρικού συστήματος από εξουσιοδοτημένο συνεργείο Nissan ή εξειδικευμένο συνεργείο.**

Όταν ο διακόπτης της μίζας γυρίσει στην θέση ON, το προειδοποιητικό φως ηλεκτρικού τιμονιού θα ανάψει. Αφού βάλετε μπροστά τον κινητήρα, το προειδοποιητικό φως ηλεκτρικού τιμονιού σβήνει. Αυτό δείχνει ότι το σύστημα ηλεκτρικά υποβοηθούμενου τιμονιού λειτουργεί κανονικά.

Εάν το προειδοποιητικό φως ηλεκτρικού τιμονιού ανάψει ενώ λειτουργεί ο κινητήρας, μπορεί να δείχνει ότι το σύστημα του ηλεκτρικού τιμονιού δεν λειτουργεί σωστά και μπορεί να χρειάζεται συντήρηση. Ζητήστε τον έλεγχο του συστήματος του ηλεκτρικά υποβοηθούμενου τιμονιού από εξουσιοδοτημένο συνεργείο Nissan ή εξουσιοδοτημένο συνεργείο. Δείτε το «Σύστημα Ηλεκτρικά Υποβοηθούμενου Τιμονιού» στο κεφάλαιο «5. Ξεκίνημα και οδήγηση».

Προειδοποιητικό φως ζωνών ασφαλείας (για την ζώνη ασφαλείας του οδηγού και του συνοδηγού)

Το προειδοποιητικό φως ζωνών ασφαλείας σας υπενθυμίζει να δέσετε τις ζώνες ασφαλείας σας. Το φως ανάβει όποτε ο διακόπτης της μίζας τοποθετηθεί στην θέση ON ή START και παραμένει αναμμένο έως ότου να δεθεί η ζώνη ασφαλείας του οδηγού και/ή του συνοδηγού. Ταυτόχρονα ο βομβητής για περίπου 6 δευτερόλεπτα εκτός εάν η ζώνη ασφαλείας του οδηγού και/ή του συνοδηγού έχουν δεθεί. Δείτε το «Βομβητής υπενθύμισης ζώνης ασφαλείας» παρακάτω. Το προειδοποιητικό φως της ζώνης ασφαλείας μπορεί επίσης να ανάψει εάν δεν έχει δεθεί η ζώνη του συνοδηγού ενώ υπάρχει επιβάτης στο κάθισμα. Το σύστημα δεν ενεργοποιεί το προειδοποιητικό φως για τον συνοδηγό για 7 δευτερόλεπτα από την στιγμή που βάλετε τον διακόπτη της μίζας στην θέση ON. Δείτε το «Ζώνες ασφαλείας» στο κεφάλαιο «1. Ασφάλεια – Καθίσματα, Ζώνες Ασφαλείας και Πρόσθετο Σύστημα Συγκράτησης» για προφυλάξεις στην χρήση της ζώνης ασφαλείας.

Προειδοποιητικό φως πρόσθετου συστήματος συγκράτησης (SRS) (αερόσακου)

ΠΡΟΕΙΔΟΠΟΙΗΣΗ

Εάν το προειδοποιητικό φως του πρόσθετου συστήματος συγκράτησης είναι αναμμένο, θα μπορούσε να σημαίνει ότι ο μπροστινός αερόσακος, ο πλευρικός αερόσακος (όπου υπάρχει), ο αερόσακος κουρτίνα (όπου υπάρχει) και/ή τα συστήματα των προεντατήρων δεν θα λειτουργήσουν σε περίπτωση ατυχήματος. Για να αποφύγετε τον τραυματισμό τον δικό σας ή άλλων, ζητήστε τον έλεγχο του αυτοκινήτου από εξουσιοδοτημένο συνεργείο Nissan ή εξειδικευμένο συνεργείο το συντομότερο δυνατό.

Όταν ο διακόπτης της μίζας είναι στην θέση ON ή START, το προειδοποιητικό φως αερόσακου (SRS) θα ανάψει για περίπου 7 δευτερόλεπτα και μετά θα σβήσει, εάν το σύστημα λειτουργεί κανονικά.

Εάν προκύψει οποιαδήποτε από τις παρακάτω συνθήκες, ο αερόσακος και/ή ο προεντατήρας της ζώ-

νης ασφαλείας χρειάζεται επισκευή και θα πρέπει να οδηγήσετε το αυτοκίνητό σας στο πλησιέστερο εξουσιοδοτημένο συνεργείο NISSAN.

- Το προειδοποιητικό φως του αερόσακου παραμένει αναμμένο μετά τα περίπου 7 δευτερόλεπτα.
- Το προειδοποιητικό φως του αερόσακου αναβοσβήνει κατά διαστήματα.
- Το προειδοποιητικό φως του αερόσακου δεν ανάβει καθόλου.

Το πρόσθετο σύστημα συγκράτησης (αερόσακος) και ο προεντατήρας της ζώνης ασφαλείας μπορεί να μην λειτουργήσει κανονικά εάν προηγουμένως δεν ελεγχθούν και επισκευαστούν.

Για περισσότερες πληροφορίες δείτε στο κεφάλαιο «1. Ασφάλεια – καθίσματα, ζώνες ασφαλείας και πρόσθετο σύστημα συγκράτησης» το «Προειδοποιητικό φως αερόσακου».

Προειδοποιητικό φως νερού στο φίλτρο καυσίμου (όπου υπάρχει)

Εάν το προειδοποιητικό φως παραμένει αναμμένο ή αναβοσβήνει ακανόνιστα ενώ λειτουργεί ο κινητήρας, μπορεί να υπάρχει νερό στο φίλτρο καυσίμου. Εάν συμβεί αυτό, αποτανθείτε σε εξουσιοδοτημένο συνεργείο Nissan ή εξειδικευμένο συνεργείο.

ΠΡΟΣΟΧΗ

Εάν δεν στραγγίξετε το νερό από το φίλτρο καυσίμου μπορεί να προκληθεί σοβαρή ζημιά στον κινητήρα. Αποτανθείτε σε εξουσιοδοτημένο συνεργείο Nissan ή εξειδικευμένο συνεργείο το συντομότερο δυνατόν.

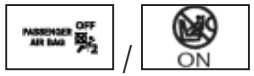

Φως κατάστασης αερόσακου συνοδηγού (όπου υπάρχει)

Το φως κατάστασης αερόσακου συνοδηγού ( ) που βρίσκεται στην κεντρική κονσόλα πάνω από το λεβιέ ταχυτήτων, θα ανάψει όταν ο αερόσακος του συνοδηγού είναι απενεργοποιημένος από τον διακόπτη αερόσακου συνοδηγού. Όταν ο αερόσακος του συνοδηγού είναι ενεργός, θα ανάψει το φως κατάστασης αερόσακου συνοδηγού ( ).

Για περισσότερες πληροφορίες δείτε το «Φως κατάστασης αερόσακου συνοδηγού (όπου υπάρχει)» στο κεφάλαιο «1. Ασφάλεια – Καθίσματα, Ζώνες ασφαλείας και Πρόσθετο Σύστημα Συγκράτησης».

ΕΝΔΕΙΚΤΙΚΑ ΦΩΤΑ

Ενδεικτικό φως 4WD (AUTO) (μοντέλα 4WD)

Όταν βάλετε τον διακόπτη της μίζας στην θέση ON, το ενδεικτικό φως 4WD AUTO ανάβει και στην συνέχεια σβήνει.

Όταν επιλέγετε την λειτουργία 4WD AUTO ενώ λειτουργεί ο κινητήρας, ανάβει το ενδεικτικό φως 4WD AUTO. Δείτε το «Οδήγηση στους 4 τροχούς (4WD) (όπου υπάρχει)» στο κεφάλαιο «5. Ξεκίνημα και οδήγηση».

Ενδεικτικό φως 4WD (LOCK) (μοντέλα 4WD)

Το φως αυτό ανάβει σύντομα όταν ο διακόπτης της μίζας γυρίσει στην θέση ON. Όταν επιλέξετε την λειτουργία 4WD LOCK ενώ λειτουργεί ο κινητήρας, το ενδεικτικό φως 4WD LOCK ανάβει μαζί με το ενδεικτικό φως 4WD AUTO.

Δείτε το «Οδήγηση στους 4 τροχούς (4WD) (όπου υπάρχει)» στο κεφάλαιο «5. Ξεκίνημα και οδήγηση».

Ενδεικτικό φως μεσαίας σκάλας προβολέων

Το φως αυτό ανάβει όταν γυρίσετε τον διακόπτη των φώτων στην θέση . Οι προβολείς ανάβουν και παραμένουν αναμμένα τα μπροστινά, τα πλευρικά και τα πίσω φώτα πορείας, το φως της πινακίδας κυκλοφορίας και τα φώτα του ταμπλό.

Ενδεικτικό φως κλειδώματος πορτών (όπου υπάρχει)

Το ενδεικτικό φως κλειδώματος πορτών που βρίσκεται στο ταμπλό των οργάνων ανάβει όταν είναι κλειδωμένες όλες οι πόρτες ενώ ο διακόπτης της μίζας είναι στην θέση ON.

- Όταν οι πόρτες είναι κλειδωμένες με τον διακόπτη ηλεκτρικής κλειδαριάς, το ενδεικτικό φως κλειδώματος πορτών θα ανάψει για 30 λεπτά.
- Όταν οι πόρτες είναι κλειδωμένες πατώντας το κουμπί LOCK στο Έξυπνο Κλειδί ή με οποιονδήποτε διακόπτη επερώτησης (όπου υπάρχει), το ενδεικτικό φως κλειδώματος πορτών θα ανάψει για 1 λεπτό.

- Το ενδεικτικό φως κλειδώματος πορτών σβήνει όταν ξεκλειδώσετε οποιαδήποτε πόρτα.

Για το κλείδωμα ή το ξεκλείδωμα των πορτών δείτε το «Κλειδαριές πορτών» στο κεφάλαιο «3. Έλεγχοι και ρυθμίσεις πριν την οδήγηση».

Ενδεικτικό φως ESP OFF (όπου υπάρχει)

Το φως ανάβει όταν έχετε πατήσει τον διακόπτη για το Ηλεκτρονικό Πρόγραμμα Ευστάθειας στην θέση OFF. Αυτό δείχνει ότι το ESP δεν λειτουργεί.

Το φως αυτό ανάβει επίσης σύντομα όταν γυρίσετε τον διακόπτη της μίζας στην θέση ON. Το φως θα σβήσει μετά από περίπου 1 δευτερόλεπτο εάν το ESP λειτουργεί κανονικά.

Όταν το ενδεικτικό φως ESP OFF και το ενδεικτικό φως ολίσθησης (SLIP) ανάβουν ενώ είναι ενεργοποιημένο το σύστημα ESP, προειδοποιεί τον οδηγό για το γεγονός ότι είναι ενεργοποιημένη η λειτουργία fail safe του συστήματος. Αυτό σημαίνει ότι το σύστημα μπορεί να μην λειτουργεί καλά. Ζητήστε τον έλεγχο του συστήματος από εξουσιοδοτημένο συνεργείο Nissan ή εξειδικευμένο συνεργείο.

Εάν παρουσιαστεί ανωμαλία στο σύστημα, η λειτουργία ESP του συστήματος θα ακυρωθεί αλλά το αυτοκίνητο συνεχίζει να μπορεί να οδηγηθεί. Για περισσότερες πληροφορίες δείτε το «Σύστημα Ηλεκτρονικού Προγράμματος Ευστάθειας (ESP) (όπου υπάρχει)» στο κεφάλαιο «5. Ξεκίνημα και οδήγηση».

Ενδεικτικό φως για το εμπρόσθιο φως ομίχλης

Το φως ανάβει όταν ανάψετε τα μπροστινά φώτα ομίχλης. Δείτε το «Φώτα ομίχλης» πιο κάτω.

Ενδεικτικό φως προθέρμανσης (πετρελαιοκινητήρες)

Το φως αυτό ανάβει όταν ο διακόπτης της μίζας είναι στην θέση ON και σβήνει όταν έχουν ζεσταθεί οι προθερμαντήρες. Ο χρόνος προθέρμανσης είναι μεγαλύτερος όταν ο κινητήρας είναι κρύος.

Ενδεικτικό φως υποβοήθησης μεγάλης σκάλας προβολέων (όπου υπάρχει)

Το ενδεικτικό φως ανάβει όταν οι προβολείς ανάβουν ενώ ο διακόπτης των προβολέων είναι στην θέση AUTO και έχει επιλεγεί η μεγάλη σκάλα. Αυτό δείχνει ότι λειτουργεί το σύστημα υποβοήθησης μεγάλης σκάλας προβολέων.

Ενδεικτικό φως μεγάλης σκάλας προβολέων

Το φως αυτό ανάβει όταν είναι αναμμένη η μεγάλη σκάλα των προβολέων και σβήνει όταν επιλέξετε την μεσαία σκάλα.

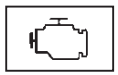

Ενδεικτικό φως δυσλειτουργίας (πορτοκαλί)

Όταν γυρίσετε τον διακόπτη της μίζας στην θέση ON, το πορτοκαλί φως δυσλειτουργίας ανάβει. Αυτό σημαίνει ότι το σύστημα λειτουργεί κανονικά.

Εάν το πορτοκαλί Ενδεικτικό Φως Δυσλειτουργίας ανάβει σταθερά ή αναβοσβήνει (όπου υπάρχει) ενώ λειτουργεί ο κινητήρας, μπορεί να υποδηλώνει δυσλειτουργία στο σύστημα ελέγχου του κινητήρα.

Δείτε το «Προειδοποιητικό φως δυσλειτουργίας (κόκκινο) (όπου υπάρχει)» πιο πριν για πληροφορίες σχετικά με το κόκκινο προειδοποιητικό φως (όπου υπάρχει).

Παραμένει σταθερά αναμμένο (πορτοκαλί):

Έχει εντοπιστεί κάποια δυσλειτουργία στο σύστημα ελέγχου του κινητήρα.

Ζητήστε από το εξουσιοδοτημένο συνεργείο της NISSAN να ελέγξει το αυτοκίνητο. Το αυτοκίνητο δεν χρειάζεται να ρυμουλκηθεί.

Αναβοσβήνει (πορτοκαλί) (όπου υπάρχει):

Έχει εντοπιστεί αχρόνιστη ανάφλεξη στον κινητήρα που μπορεί να προκαλέσει ζημιά στο σύστημα ελέγχου του κινητήρα.

Για να μειώσετε ή να αποφύγετε ζημιά στο σύστημα ελέγχου του κινητήρα:

- **Μην οδηγείτε με ταχύτητα πάνω από 70 χλμ / ώρα.**
- **Αποφύγετε την απότομη επιτάχυνση ή επιβράδυνση.**
- **Αποφύγετε την ανάβαση σε απότομες ανηφόρες.**
- **Εάν είναι δυνατό, μειώστε το φορτίο που μεταφέρετε ή ρυμουλκείτε.**

Το Ενδεικτικό φως δυσλειτουργίας μπορεί να στα-

ματήσει να αναβοσβήνει και να μείνει σταθερά αναμμένο.

Ζητείστε από το εξουσιοδοτημένο συνεργείο της NISSAN ή εξειδικευμένο συνεργείο να ελέγξει το αυτοκίνητο. Το αυτοκίνητο δεν χρειάζεται να ρυμουλκηθεί.

ΠΡΟΣΟΧΗ

Η συνέχιση της χρήσης του αυτοκινήτου χωρίς να ελεγχθεί και να επισκευαστεί προηγουμένως το σύστημα ελέγχου του κινητήρα, μπορεί να έχει σαν αποτέλεσμα μειωμένη απόδοση, αυξημένη κατανάλωση καυσίμου και πιθανή ζημιά στο σύστημα ελέγχου του κινητήρα που μπορεί να επηρεάσει την κάλυψή σας από την εγγύηση.

Ενδεικτικό φως για το πίσω φως ομίχλης (όπου υπάρχει)

Το φως αυτό ανάβει όταν ανάψετε το πίσω φώς ομίχλης.

Ενδεικτικό φως φώτων πορείας

Το φως αυτό ανάβει όταν έχετε επιλέξει τα φώτα πορείας. Δείτε το «Προβολείς και φλας» παρακάτω για λεπτομέρειες.

Ενδεικτικό φως ολίσθησης (SLIP) (όπου υπάρχει)

Το ενδεικτικό φως θα αναβοσβήσει όταν λειτουργεί το Ηλεκτρονικό Πρόγραμμα Ευστάθειας (ESP) για να ειδοποιήσει τον οδηγό για το γεγονός ότι η επιφάνεια του δρόμου γλιστρά και το αυτοκίνητο πλησιάζει τα όρια πρόσφυσής του.

Μπορεί να νοιώσετε ή να ακούσετε το σύστημα να λειτουργεί, αυτό είναι φυσιολογικό.

Το φως θα συνεχίσει να αναβοσβήνει για λίγα δευτερόλεπτα αφού το σύστημα ESP έχει σταματήσει να περιορίζει την περιστροφή των τροχών.

Για περισσότερες πληροφορίες δείτε το «Ενδεικτικό φως ESP OFF (όπου υπάρχει)» πιο πριν και το «Σύστημα Ηλεκτρονικού Προγράμματος Ευστάθειας (ESP) (όπου υπάρχει)» στο κεφάλαιο «5. Ξεκίνημα και οδήγηση».

Ενδεικτικό φως κατεύθυνσης ρυμουλκούμενου

Το φως θα ανάψει όποτε πρόσθετο ηλεκτρικό φορτίο γίνεται αντιληπτό από το σύστημα ένδειξης κατεύθυνσης.

Για περισσότερες πληροφορίες, δείτε το «Ρυμούλκηση τρέιλερ» στο κεφάλαιο «5. Ξεκίνημα και οδήγηση».

Ενδεικτικό φως φλας / αλάρμ

Το φως αυτό ανάβει όταν λειτουργούν τα φλας ή τα αλάρμ. Δείτε το «Διακόπτης προβολέων και φλας» παρακάτω και το «Διακόπτης αλάρμ» στο κεφάλαιο «6. Σε περίπτωση ανάγκης» για περισσότερες λεπτομέρειες.

ΒΟΜΒΗΤΕΣ ΥΠΕΝΘΥΜΙΣΗΣ

Βομβητής υπενθύμισης ανοικτής πόρτας

Ο βομβητής θα ηχήσει εάν οποιαδήποτε άλλη πόρτα, εκτός από αυτή του οδηγού, είναι ανοικτή και ο διακόπτης του ηλεκτρικού κλειδώματος της πόρτας είναι πατημένος.

Μοντέλα με Έξυπνο Κλειδί: Ο εξωτερικός βομβητής θα ηχήσει εάν το αυτοκίνητο έχει κλειδώσει με τηλεχειρισμό η με την χρήση της εξωτερικής κλειδαριάς και οποιαδήποτε πόρτα είναι ανοικτή.

Βομβητής υπενθύμισης χειρόφρενου

Θα ακουστεί ένας βομβητής εάν πάτε να ξεκινήσετε το αυτοκίνητο και το χειρόφρενο είναι δεμένο. Σταματήστε το αυτοκίνητο και λύστε το χειρόφρενο.

Βομβητής υπενθύμισης φώτων

Ένας βομβητής θα ηχήσει για 10 δευτερόλεπτα όταν ο διακόπτης των φώτων είναι αναμμένος και ανοίξετε την πόρτα του οδηγού (διακόπτης μίζας στην θέση OFF ή LOCK).

Δείτε το «Διακόπτης προβολέων και φλας» παρακάτω για πληροφορίες σχετικά με την λειτουργία του φωτισμού του αυτοκινήτου.

Βομβητής υπενθύμισης φώτων ομίχλης

Θα ηχήσει ένας βομβητής, εάν ο διακόπτης της μίζας είναι στην θέση OFF ή LOCK και ο διακόπτης των προβολέων είναι στην θέση AUTO (όπου υπάρχει) και έχετε αφήσει αναμμένα τα φώτα ομίχλης.

Για περισσότερες λεπτομέρειες δείτε το «Διακό-

πτης προβολέων και φλας» πιο κάτω.

Βομβητής υπενθύμισης ζώνης ασφαλείας

Ένας βομβητής θα ηχήσει για περίπου 90 δευτερόλεπτα εάν η ταχύτητα του αυτοκινήτου ξεπεράσει τα 15 χιλιόμετρα / ώρα και η ζώνη ασφαλείας του οδηγού και (εάν υπάρχει επιβάτης) του συνοδηγού δεν είναι δεμένη. Δείτε το «Προειδοποιήσεις ζωνών ασφαλείας» στο κεφάλαιο «1. Ασφάλεια – Καθίσματα, ζώνες ασφαλείας και πρόσθετο σύστημα συγκράτησης».

Βομβητής υπενθύμισης κλειδιών (μοντέλα με Έξυπνο κλειδί)

Ο εξωτερικός βομβητής θα ηχήσει 3 φορές εάν:

- Βγάλετε το Έξυπνο Κλειδί έξω από το αυτοκίνητο και το κουμπί της μίζας δεν είναι στην θέση LOCK.
- Το αυτοκίνητο κλειδωθεί με τηλεχειρισμό ή με την χρήση της εξωτερικής ασφάλειας της πόρτας και έχετε αφήσει το Έξυπνο Κλειδί μέσα στο αυτοκίνητο.

Βομβητής υπενθύμισης παρκαρίσματος (όπου υπάρχει)

Θα ακουστεί ένας βομβητής εάν γυρίσετε τον διακόπτη της μίζας στην θέση LOCK και ο επιλογές ταχυτήτων δεν είναι στην θέση P (παρκάρισμα).

Βομβητής υπενθύμισης Συστήματος Σβησίματος / Εκκίνησης (όπου υπάρχει)

Ο κινητήρας θα γυρίσει στην κατάσταση κανονικής στάσης εάν γίνει οποιαδήποτε από τις ακόλουθες λειτουργίες στην διάρκεια ενεργοποίησης του Συστήματος Σβησίματος / Εκκίνησης και ο βομβητής υπενθύμισης του Συστήματος Σβησίματος / Εκκίνησης θα ηχήσει εάν:

- Λύσετε την ζώνη ασφαλείας του οδηγού ενώ η πόρτα του οδηγού είναι ανοικτή (μοντέλα με μηχανικό σαζμάν).
- Ανοίξτε το καπό του κινητήρα.

Όταν οποιαδήποτε από τις παραπάνω συνθήκες συνεχιστεί για πάνω από 3 λεπτά ο βομβητής του Συστήματος Σβησίματος / Εκκίνησης θα ηχήσει σε διαστήματα των 5 λεπτών σας υπενθύμιση ώστε να αποτραπεί η πιθανότητα της νεκρής μπαταρίας. Χρησιμοποιήστε τον διακόπτη της μίζας για να σβήσετε τον κινητήρα.

Κλείστε το καπό ή την πόρτα του οδηγού ή δέστε την ζώνη ασφαλείας και μετά βάλτε μπροστά τον κινητήρα χρησιμοποιώντας τον διακόπτη της μίζας.

Για περισσότερες πληροφορίες, δείτε το «[Stop/Start]» και το «Σύστημα Σβησίματος / Εκκίνησης (όπου υπάρχει)» στο κεφάλαιο «5. Ξεκίνημα και οδήγηση».

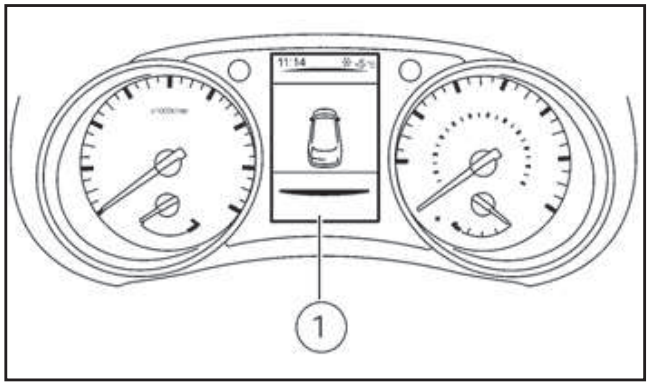

Η οθόνη πληροφοριών αυτοκινήτου (1) βρίσκεται ανάμεσα στο στροφόμετρο και το ταχύμετρο και εμφανίζει στοιχεία όπως:

- Ρυθμίσεις αυτοκινήτου
- Πληροφορίες υπολογιστή ταξιδιού
- Προειδοποιήσεις και ρυθμίσεις του συστήματος οδήγησης (όπου υπάρχει)
- Πληροφορίες του συστήματος Cruise Control
- Πληροφορίες λειτουργίας Έξυπνου Κλειδιού Nissan
- Έλεγχος αμαξώματος
- Ενδείξεις και προειδοποιήσεις (όπου υπάρχει)
- Πληροφορίες πίεσης ελαστικών

ΠΩΣ ΝΑ ΧΡΗΣΙΜΟΠΟΙΗΣΕΤΕ ΤΗΝ ΟΘΟΝΗ ΤΟΥ ΑΥΤΟΚΙΝΗΤΟΥ

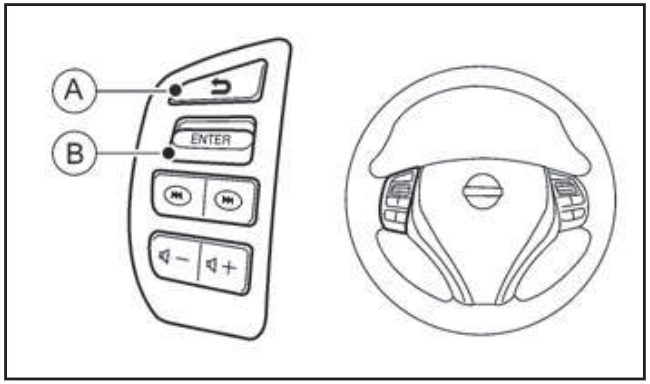

Η οθόνη πληροφοριών αυτοκινήτου μπορεί να αλλάξει χρησιμοποιώντας τα κουμπιά ENTER και BACK που βρίσκονται στην αριστερή πλευρά του τιμονιού.

⮌ Κουμπί BACK (επιστροφής)

Πατήστε το κουμπί επιστροφής για να γυρίσετε στην προηγούμενη οθόνη ή το προηγούμενο επίπεδο στο μενού ή για να ακυρώσετε μία επιλογή που δεν έχει ολοκληρωθεί.

Διακόπτες κύλισης οθόνης ▲ ή ▼

Πατήστε ▲ ή ▼ για να κάνετε κύλιση ανάμεσα στα στοιχεία στην οθόνη πληροφοριών του αυτοκινήτου. Πατήστε ENTER για να επιλέξετε ένα στοιχείο στην οθόνη και μετά πατήστε ▲ ή ▼ για να κάνετε κύλιση ανάμεσα στις συνδεμένες επιλογές του μενού.

ΟΘΟΝΗ ΕΚΚΙΝΗΣΗΣ

Όταν ο διακόπτης της μίζας είναι στην θέση ON ή ACC η οθόνες που εμφανίζονται συμπεριλαμβάνουν:

- Κατάσταση ενεργού συστήματος (όπου υπάρχει)
- Υπολογιστής ταξιδιού
- Πληροφορίες πίεσης ελαστικών
- Εξοικονόμηση καυσίμου
- Προειδοποιήσεις
- Θερμοκρασία εξωτερικού αέρα
- Χιλιομετρητής / διπλός χιλιομετρητής ταξιδιού

Θα εμφανιστούν μόνο οι προειδοποιήσεις που έχουν εφαρμογή. Για περισσότερες πληροφορίες σχετικά με τις προειδοποιήσεις και τις ενδείξεις, δείτε το «Προειδοποιήσεις και ενδείξεις οθόνης πληροφοριών αυτοκινήτου» παρακάτω. Για να ελέγξετε ποια στοιχεία εμφανίζονται στην οθόνη πληροφοριών αυτοκινήτου, δείτε το «Ρυθμίσεις» παρακάτω.

ΡΥΘΜΙΣΕΙΣ

Η λειτουργία ρυθμίσεων σας επιτρέπει να αλλάξετε τις πληροφορίες που εμφανίζονται στην οθόνη πληροφοριών του αυτοκινήτου:

- [Driver Assistance] (Βοήθεια στον Οδηγό)
- [Clock] (Ρολόι)
- [Display Settings] (Ρυθμίσεις οθόνης)
- [Vehicle Settings] (Ρυθμίσεις οχήματος)
- [Maintenance] (Συντήρηση)
- [Alert] (Ειδοποίηση)
- [Tyre Pressures] (Πιέσεις ελαστικών)
- [Units] (Μονάδες)
- [Language] (Γλώσσα)
- [Factory reset] (Εργοστασιακές ρυθμίσεις)

[Driver Assistance] (Βοήθεια στον Οδηγό)

Χρησιμοποιήστε τους διακόπτες ▲ ή ▼ και το κουμπί ENTER για να αλλάξετε την κατάσταση, τις προειδοποιήσεις ή να ανοίξετε ή να κλείσετε οποιοδήποτε από τα συστήματα / προειδοποιήσεις που εμφανίζονται στο μενού βοήθειας στον οδηγό. Είναι διαθέσιμες οι ακόλουθες επιλογές του μενού:

- [Driving Aids] (βοήθειες στον οδηγό) (όπου υπάρχει)
- [Driver Attention] (προσοχή του οδηγού) (όπου υπάρχει)
- [Traffic Sign] (πινακίδες κυκλοφορίας) (όπου υπάρχει)
- [Parking Aids] (βοήθειες στο παρκάρισμα)
- [Chassis control] (έλεγχος πλαισίου): αυτό σας επιτρέπει να ανοίξετε και να κλείσετε το [Trace Control] (έλεγχος πρόσφυσης) και το [Engine Brake] (φρένο κινητήρα).
  - [Trace Control] (έλεγχος πρόσφυσης):

    (Για περισσότερες πληροφορίες δείτε το «Ενεργός έλεγχος πρόσφυσης» στο κεφάλαιο «5. Ξεκίνημα και οδήγηση»).
  - [Engine Brake] (φρένο κινητήρα):

(Για περισσότερες πληροφορίες δείτε το «Ενεργό φρένο κινητήρα (μόνο για τα μοντέα XTRONIC (CVT))» στο κεφάλαιο «5. Ξεκίνημα και οδήγηση»).

- [Steering effort] (δύναμη στο τιμόνι): αυτό μπορεί να οριστεί σε [Normal] (κανονικό) και [Sport].

Η επιλογή για τις βοήθειες στον οδηγό ([Driving Aids]) έχει ένα υπομενού από το οποίο μπορείτε να επιλέξετε εάν θέλετε να εμφανιστούν ή όχι περισσότερα στοιχεία. Αυτά τα στοιχεία είναι:

- [Lane] (Σύστημα προειδοποίησης απότομη αλλαγής λωρίδας)
- [Blind Spot] (Σύστημα προειδοποίησης τυφλού σημείου)
- [Emergency Brake] (Σύστημα προειδοποίησης μετωπικής σύγκρουσης)

Η επιλογή για την προσοχή του οδηγού ([Driver Attention]) μπορεί να χρησιμοποιηθεί για να ενεργοποιήσετε ή να απενεργοποιήσετε την λειτουργία Υποστήριξης Προσοχής του Οδηγού (όπου υπάρχει). Το σύστημα αυτό είναι ικανό να ανιχνεύσει εάν ο οδηγός είναι νυσταγμένος, κουρασμένος ή έχει αποσπαστεί η προσοχή του. Αυτό το κάνει παρακολουθώντας το στυλ οδήγησης και την συμπεριφορά στο τιμόνι και σημειώνει τις παρεκτροπές από το κανονικό μοτίβο. Εάν το σύστημα ανιχνεύσει ότι η προσοχή του οδηγού μειώνεται παρέχει μία ηχητική και οπτική προειδοποίηση για να προτείνει στον οδηγό να κάνει διάλειμμα.

[Clock] (Ρολόι)

Για λεπτομέρειες για το πώς να ρυθμίσετε το ρολόι, δείτε το «Ρύθμιση ρολογιού» στο κεφάλαιο «4. Οθόνη ενδείξεων, καλοριφέρ, air conditioner και ηχοσύστημα» ή το ξεχωριστό Βιβλίο Οδηγιών Χρήσης του Συστήματος NissanConnect.

[Display Settings] (Ρυθμίσεις οθόνης)

Χρησιμοποιήστε τους διακόπτες ▲ ή ▼ για να κάνετε κύλιση και το κουμπί ENTER για να αλλάξετε την κατάσταση, τις προειδοποιήσεις ή να ανοίξετε ή να κλείσετε οποιοδήποτε από τα συστήματα / προειδοποιήσεις που εμφανίζονται στο μενού των ρυθμίσεων της οθόνης. Διατίθενται οι παρακάτω επιλογές:

- [Contents selection] (επιλογή περιεχομένων)
- [Body Colour] (χρώμα αμαξώματος)
- [ECO Mode Settings] (ρυθμίσεις λειτουργίας ECO) (όπου υπάρχει)
- [Stop/Start] (Σβήσιμο / Εκκίνηση)
- [ECO Drive Report] (Αναφορά οδήγησης ECO)
- [Welcome Effect] (εφέ καλωσορίσματος)

[Contents selection] (επιλογή περιεχομένων):

Τα στοιχεία που εμφανίζονται όταν ο διακόπτης της μίζας είναι στην θέση ON και μπορούν να ενεργοποιηθούν / απενεργοποιηθούν. Για να αλλάξετε τα στοιχεία που εμφανίζονται χρησιμοποιήστε τα κουμπιά ▲ ή ▼ για να κάνετε κύλιση και το κουμπί ENTER για να επιλέξετε ένα στοιχείο στο μενού: τα ακόλουθα στοιχεία (όπου υπάρχει) είναι διαθέσιμα στο μενού των ρυθμίσεων μετρητών [Meter Settings]:

- [Home] (σπίτι)
- [Average speed] (μέση ταχύτητα)
- [Trip] (ταξίδι)
- [Fuel economy] (εξοικονόμηση καυσίμου)
- [Navigation] (πλοήγηση) (όπου υπάρχει)
- [Traffic sign] (σήμα κυκλοφορίας) (όπου υπάρχει)
- [Audio] (ήχος)
- [Driving aids] (βοήθειες στον οδηγό) (όπου υπάρχει)
- [Tyre pressures] (πιέσεις ελαστικών)
- [Driver Attention] (προσοχή οδηγού) (όπου υπάρχει)
- [Chassis control] (έλεγχος πλαισίου)

Η επιλογή για τις βοήθειες στον οδηγό ([Driving Aids]) έχει ένα υπομενού από το οποίο μπορείτε να επιλέξετε εάν θέλετε να εμφανιστούν ή όχι περισσότερα στοιχεία. Αυτά τα στοιχεία είναι:

- [Lane] (Σύστημα προειδοποίησης απότομη αλλαγής λωρίδας)
- [Blind Spot] (Σύστημα προειδοποίησης τυφλού σημείου)
- [Emergency Brake] (Σύστημα προειδοποίησης μετωπικής σύγκρουσης)

[Body Colour] (χρώμα αμαξώματος):

Μπορείτε να αλλάξετε το χρώμα του αυτοκινήτου που εμφανίζεται στην οθόνη πληροφοριών του αυτοκινήτου όταν ο διακόπτης της μίζας μπει στην θέση ON.

[ECO Mode Settings] (ρυθμίσεις λειτουργίας ECO) (όπου υπάρχει):

Μπορείτε να επιλέξετε ποια από τις λειτουργίες ECO θα θέλατε να δείτε να εμφανίζεται. Αυτές συμπεριλαμβάνουν την ένδειξη ECO ([ECO glow]) (ένταση λάμψης ECO) και από το υπομενού ένδειξης, το [Pedal Guide] (καθοδήγηση πεντάλ) και την ένδειξη στιγμιαίας οικονομίας καυσίμου ([fuel econ.]).

[Stop/Start] (Σβήσιμο / Εκκίνηση):

Η λειτουργία του συστήματος [Stop/Start] εμφανίζει την εξοικονόμηση διοξειδίου (CO2) και τον χρόνο που έχει μείνει σβησμένος ο κινητήρας. (Δείτε το «Σύστημα Σβησίματος / Εκκίνησης (όπου υπάρχει)» στο κεφάλαιο «5. Ξεκίνημα και οδήγηση»).

Στο μενού [Start/Stop] διατίθενται οι ακόλουθες επιλογές:

- [Display] (ένδειξη):

  Μπορείτε να επιλέξετε εάν θέλετε να εμφανίζονται οι πληροφορίες σβησίματος / εκκίνησης ή όχι.

- [Trip CO2 saving] (εξοικονόμηση διοξειδίου στην διαδρομή):

  Εμφανίζεται την εξοικονόμηση διοξειδίου και τον χρόνο που ο κινητήρας ήταν σβηστός από τον προηγούμενο μηδενισμό. Η εξοικονόμηση διοξειδίου και ο χρόνος που ο κινητήρας ήταν σβηστός μπορούν αν μηδενιστούν πατώντας το ENTER για περισσότερο από 1 δευτερόλεπτο.

- [Total CO2 saving] (συνολική εξοικονόμηση διοξειδίου):

  Η λειτουργία συνολικής εξοικονόμησης διοξειδίου και χρόνο σβησίματος του κινητήρα εμφανίζει:

  – Την εκτίμηση διοξειδίου των καυσαερίων που έχει αποτραπεί.
  – Τον χρόνο που ο κινητήρας έχει μείνει σβηστός με το σύστημα Σβησίματος / Εκκίνησης.

  ΣΗΜΕΙΩΣΗ

  Οι συνολικές τιμές της εξοικονόμησης διοξειδίου κα του χρόνου που ο κινητήρας έχει μείνει σβηστός δεν μπορούν να μηδενιστούν και εμφανίζουν την συσσωρευμένη πληροφόρηση για το σύστημα Σβησίματος / Εκκίνησης από όταν κατασκευάστηκε το αυτοκίνητο.

[ECO Drive Report] (Αναφορά οδήγησης ECO):

Μπορείτε να επιλέξετε εάν θέλετε να εμφανίζονται οι πληροφορίες οικονομίας ή όχι στην οθόνη πληροφοριών του αυτοκινήτου όταν ο διακόπτης της μίζας τοποθετηθεί στην θέση ON.

Από την επιλογή του Κεντρικού Μενού επιλέξτε την αναφορά οδήγησης ECO ([ECO Drive Report]) για να εμφανιστεί η πληροφορία όταν ο διακόπτης της μίζας είναι στην θέση ON.

Επιλέξτε [Display] (εμφάνιση) και μετά On ή Off για να εμφανίζεται ή όχι η πληροφορία όταν βάζετε τον διακόπτη της μίζας στην θέση ON.Η αναφορά οδήγησης ECO εμφανίζεται όταν ο διακόπτης της μίζας είναι στην θέση OFF.

Μπορείτε επίσης να δείτε την αναφορά του ιστορικού της οδήγησης ECO.

[Welcome Effect] (εφέ καλωσορίσματος):

Μπορείτε να επιλέξετε εάν θέλετε να εμφανίζεται η οθόνη καλωσορίσματος ή όχι όταν ο διακόπτης της μίζας τοποθετείται στην θέση ACC (όπου υπάρχει) ή ON. Μπορείτε επίσης να επιλέξετε τα παρακάτω στοιχεία για να ορίσετε πως θα δείχνει η οθόνη καλωσορίσματος:

- [Dial and pointer] (κλήση και δείκτης)
- [Display effect] (εφέ οθόνης)

Για να ενεργοποιήσετε / απενεργοποιήσετε την οθόνη καλωσορίσματος και να ορίσετε πως θα εμφανίζεται:

1. Χρησιμοποιήστε τα κουμπιά ▲ ή ▼ για να επιλέξετε [Settings] (ρυθμίσεις) και πατήστε ENTER.
2. Επιλέξτε [Welcome Effects] (εφέ καλωσορίσματος) χρησιμοποιώντας τα κουμπιά ▲ ή ▼ και πατήστε ENTER για να επιλέξετε αυτό το μενού. Χρησιμοποιήστε τα κουμπιά ▲ ή ▼ για να πλοηγηθείτε ανάμεσα στις επιλογές του μενού και πατήστε ENTER για να ανοίξετε ή να κλείσετε κάθε επιλογή.

[Vehicle Settings] (Ρυθμίσεις οχήματος)

Χρησιμοποιήστε τα κουμπιά ▲ ή ▼ και το κουμπί ENTER για να αλλάξετε την κατάσταση, τις προειδοποιήσεις και να ανοίξετε ή να κλείσετε οποιοδήποτε από τα συστήματα / προειδοποιήσεις που εμφανίζονται στην οθόνη ρυθμίσεων οχήματος. Είναι διαθέσιμες οι ακόλουθες επιλογές του μενού, κάθε μία από τις οποίες οδηγεί σε ένα υπομενού:

- [Lighting] (φωτισμός)
- [Turn indicator] (ένδειξη στροφής)

- [Unlocking] (ξεκλείδωμα)
- [Wipers] (καθαριστήρες)
- [Mirrors] (καθρέπτες)

[Lighting] (φωτισμός):

Το μενού φωτισμού έχει τις ακόλουθες επιλογές:

- [Welcome light] (φως καλωσορίσματος):

  Το φως καλωσορίσματος μπορεί να οριστεί σε ON και OFF, από το μενού [Lighting] (φωτισμός), επιλέγοντας [Welcome Light] (φως καλωσορίσματος). Χρησιμοποιήστε το κουμπί ENTER για να ενεργοποιήσετε ή όχι αυτή την λειτουργία. Όταν είναι ενεργοποιημένο τα μπροστινά και τα πίσω φώτα θα παραμείνουν αναμμένα για 30 δευτερόλεπτα μετά το ξεκλείδωμα. Επίσης θα παραμείνουν αναμμένα για 10 δευτερόλεπτα μετά το κλείδωμα.
- [Int. Lamp timer] (χρονοδιακόπτης για το εσωτερικό φως):

  Ο χρονοδιακόπτης για το εσωτερικό φως μπορεί να οριστεί σε ON ή OFF. Από το μενού [Lighting] (φωτισμός), επιλέξτε [Int. Lamp timer] (χρονοδιακόπτης για το εσωτερικό φως). Χρησιμοποιήστε το κουμπί ETNER για να ενεργοποιήσετε ή όχι αυτή την λειτουργία.
- [Mood lighting] (ένταση φωτισμού):

  Η ένταση του φωτισμού μπορεί να αυξομειωθεί. Από το μενού [Lighting] (φωτισμός), επιλέξτε [Mood lighting] (ένταση φωτισμού). Χρησιμοποιήστε το κουμπί ENTER και τους διακόπτες ▲ ή ▼ για να ρυθμίσετε την φωτεινότητα.
- [Auto lights] (αυτόματα φώτα):

  Μπορεί να ρυθμιστεί η ευαισθησία του αυτόματου φωτισμού. Από το μενού [Lighting] (φωτισμός) επιλέξτε [Auto Lights]. Χρησιμοποιήστε τους διακόπτες ▲ ή ▼ και ENTER για να επιλέξετε την ευαισθησία που θέλετε. Είναι διαθέσιμες οι ακόλουθες επιλογές:

  – Ανάβει όσο νωρίτερα είναι δυνατόν

  – Ανάβει νωρίτερα

  – Στάνταρ

  – Ανάβει αργότερα

[Turn indicator] (ένδειξη στροφής):

Η λειτουργία προσπεράσματος [3 flash on] (άναμμα των φλας 3 φορές) μπορεί να ρυθμιστεί σε ON και OFF. Από την Οθόνη Ρυθμίσεων Αυτοκινήτου, επιλέξτε “[3 Flash on]”. Χρησιμοποιήστε το κουμπί ENTER για να ενεργοποιήσετε ή όχι αυτή την λειτουργία.

[Unlocking] (ξεκλείδωμα):

Υπάρχουν δύο επιλογές (όπου υπάρχει) στο μενού [Unlocking] (ξεκλείδωμα):

- [I-Key Door Lock] (Κλειδαριά πόρτας με Έξυπνο Κλειδί) (όπου υπάρχει)

  Όταν το στοιχείο αυτό είναι ενεργό, ενεργοποιείται ο διακόπτης επερώτησης στην πόρτα. Από το μενού [Unlocking] (ξεκλείδωμα), επιλέξτε [I-Key Door Lock]. Χρησιμοποιήστε το κουμπί ENTER για να ενεργοποιήσετε ή όχι αυτή την λειτουργία.
- [Selective unlock] (επιλεκτικό ξεκλείδωμα)

  Όταν το στοιχείο αυτό είναι ενεργό και πατήσετε τον διακόπτη επερώτησης στην πόρτα του οδηγού ή του συνοδηγού, θα ξεκλειδώσει μόνο η αντίστοιχη πόρτα. Μπορείτε να ξεκλειδώσετε όλες τις πόρτες εάν πατήσετε πάλι τον διακόπτη επερώτησης στο χερούλι της πόρτας μέσα σε ένα λεπτό. Όταν το στοιχείο αυτό είναι ανενεργό, όταν πατήσετε τον διακόπτη επερώτησης στον διακόπτη της πόρτας μία φορά θα ξεκλειδώσουν όλες οι πόρτες. Από το μενού [Unlocking] (ξεκλείδωμα) επιλέξτε [Selective unlock] (επιλεκτικό ξεκλείδωμα). Χρησιμοποιήστε το κουμπί ENTER για να ενεργοποιήσετε ή όχι αυτή την λειτουργία.

[Wipers] (καθαριστήρες):

- [Speed dependent] (σε εξάρτηση από την ταχύτητα) (όπου υπάρχει)

  Η λειτουργία των καθαριστήρων σε εξάρτηση από την ταχύτητα του αυτοκινήτου μπορεί να ρυθμιστεί σε ON και OFF. Από το μενού [Wipers] (καθαριστήρες) επιλέξτε [Speed dependent] (σε εξάρτηση από την ταχύτητα). Χρησιμοποιήστε το κουμπί ENTER για να ενεργοποιήσετε ή όχι αυτή την λειτουργία.
- [Rain Sensor] (αισθητήρας βροχής) (όπου υπάρχει)

  Η λειτουργία [Rain Sensor] (αισθητήρας βροχής) μπορεί να ενεργοποιηθεί ή όχι. Από το μενού [Wipers] (καθαριστήρες), επιλέξτε [Rain Sensor] (αισθητήρας βροχής). Χρησιμοποιήστε το κουμπί ENTER για να ενεργοποιήσετε ή όχι αυτή την λειτουργία.
- [Reverse link] (σύνδεση με την όπισθεν)

Η λειτουργία καθαριστήρων [Reverse link] (σύνδεση με την όπισθεν) μπορεί να οριστεί σε ON ή OFF. Από το μενού [Wipers] (καθαριστήρες) επιλέξτε [Reverse link] (σύνδεση με την όπισθεν). Χρησιμοποιήστε το κουμπί ENTER για να ενεργοποιήσετε ή όχι αυτή την λειτουργία.

- [Drip wipe] (σκούπισμα σταγόνας) (όπου υπάρχει)

  Η λειτουργία [Drip wipe] (σκούπισμα σταγόνας) μπορεί να οριστεί σε ON ή OFF. Από το μενού [Wipers] (καθαριστήρες) επιλέξτε [Drip wipe] (σκούπισμα σταγόνας). Χρησιμοποιήστε το κουμπί ENTER για να ενεργοποιήσετε ή όχι αυτή την λειτουργία.

[Mirrors] (καθρέπτες):

Υπάρχουν ορισμένες (προαιρετικές) επιλογές στο μενού των καθρεπτών [Mirrors]:

- [Auto Fold Off] (ανενεργό αυτόματο δίπλωμα) (όπου υπάρχει)

  Όταν το στοιχείο αυτό είναι ενεργό, η λειτουργία αυτόματου διπλώματος εξωτερικών καθρεπτών είναι ανενεργή. Χρησιμοποιήστε το κουμπί ENTER για να ενεργοποιήσετε ή να απενεργοποιήσετε αυτή την λειτουργία.

- [Unfold at Ignition] (ξεδίπλωμα με την μίζα) (όπου υπάρχει)

  Όταν το στοιχείο αυτό είναι ενεργό, οι εξωτερικοί καθρέπτες διπλώνουν αυτόματα όταν σβήσετε τον διακόπτη της μίζας και ξεδιπλώνουν όταν ανοίξετε τον διακόπτη της μίζας. Χρησιμοποιήστε το κουμπί ENTER για να ενεργοποιήσετε ή να απενεργοποιήσετε αυτή την λειτουργία.

- [Unfold at Unlock] (ξεδίπλωμα με το ξεκλείδωμα) (όπου υπάρχει)

  Όταν το στοιχείο αυτό είναι ενεργό, οι εξωτερικοί καθρέπτες διπλώνουν αυτόματα όταν κλειδώσετε τις πόρτες του αυτοκινήτου και ξεδιπλώνουν όταν τις ξεκλειδώσετε. Χρησιμοποιήστε το κουμπί ENTER για να ενεργοποιήσετε ή να απενεργοποιήσετε αυτήν την λειτουργία.

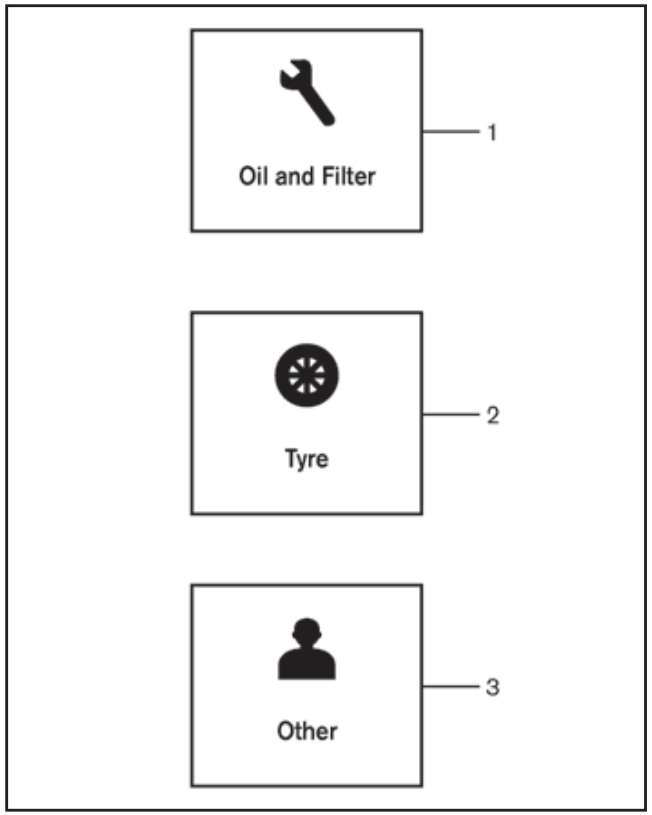

2-21

Συντήρηση

1. Ένδειξη αντικατάστασης λαδιού κινητήρα και φίλτρου:

Η ένδειξη αυτή εμφανίζεται όταν έλθει ο χρόνος που έχει οριστεί από τον πελάτη για την αλλαγή του λαδιού κινητήρα και του φίλτρου. Μπορείτε να ορίσετε ή να αλλάξετε την απόσταση για την αλλαγή λαδιού κινητήρα και την αποστράγγιση του φίλτρου καυσίμου (μόνο στα μοντέλα με κινητήρα πετρελαίου).

ΣΗΜΕΙΩΣΗ

Τα μοντέλα με κινητήρα πετρελαίου χρησιμοποιούν μία λειτουργία Επιτηρητή της Κατάστασης του Λαδιού (OCS). Τα μοντέλα με κινητήρα βενζίνης έχουν μία βασική υπηρεσία υπενθύμισης.

1. Χρησιμοποιήστε τα κουμπιά ▲ ή ▼ για να επιλέξετε [Settings] (ρυθμίσεις) και πατήστε ENTER.
2. Επιλέξτε [Maintenance] (συντήρηση) και μετά [Service] χρησιμοποιώντας τους διακόπτες ▲ ή ▼ και ENTER. Στο μενού [Service], χρησιμοποιήστε τα κουμπιά ▲ ή ▼ για να περιηγηθείτε ανάμεσα στις επιλογές του μενού και πατήστε ENTER για να ορίσετε ή να αλλάξετε την απόσταση για την αλλαγή λαδιού κινητήρα.
3. (Μόνο στα μοντέλα πετρελαίου) Επιλέξτε [Maintenance] (συντήρηση) και μετά [Filter] (φίλτρο) χρησιμοποιώντας τους διακόπτες ▲ ή ▼ και ENTER. Στο μενού [Filter] (φίλτρο) χρησιμοποιήστε τα κουμπιά ▲ ή ▼ για να πλοηγηθείτε ανάμεσα στις επιλογές του μενού και μετά πατήστε ENTER για να ορίσετε ή να αλλάξετε την απόσταση για την αποστράγγιση του φίλτρου πετρελαίου.

Για τα στοιχεία της προγραμματισμένης συντήρησης και τα διαστήματα δείτε το Βιβλίο Εγγύησης και Αρχείο Συντήρησης του αυτοκινήτου σας.

2. Ένδειξη αντικατάστασης ελαστικών:

Η ένδειξη αυτή εμφανίζεται όταν έρθει ο χρόνος που έχει ορίσει ο πελάτης για την αντικατάσταση των ελαστικών. Μπορείτε να ορίσετε ή να αλλάξετε την απόσταση για την αντικατάσταση των ελαστικών.

1. Χρησιμοποιήστε τα κουμπιά ▲ ή ▼ για να επιλέξετε [Settings] (ρυθμίσεις) και πατήστε ENTER.
2. Επιλέξτε [Maintenance] (συντήρηση) και μετά [Tyre] (ελαστικά) χρησιμοποιώντας τα κουμπιά ▲ ή ▼ και ENTER. Στο μενού [Tyre] (ελαστικά) χρησιμοποιήστε τα κουμπιά ▲ ή ▼ για να πλοηγηθείτε ανάμεσα στις διάφορες επιλογές του μενού και πατήστε ENTER για να ορίσετε ή να αλλάξετε την απόσταση για την αντικατάσταση των ελαστικών.

⚠ ΠΡΟΕΙΔΟΠΟΙΗΣΗ

Η ένδειξη αντικατάστασης ελαστικών δεν είναι κατάλληλη για τους τακτικούς ελέγχους των ελαστικών, συμπεριλαμβανομένων των ελέγχων της πίεσης των ελαστικών. Δείτε το «Τροχοί και Ελαστικά» στο κεφάλαιο «8. Συντήρηση και κάντε το μόνος σας». Πολλοί παράγοντες συμπεριλαμβανόμενης της πίεσης των ελαστικών, της ευθυγράμμισης, του τρόπου οδήγησης και της κατάστασης των δρόμων επηρεάζουν την φθορά των ελαστικών και τον χρόνο που αυτά θα χρειαστούν αλλαγή. Ορίζοντας την ένδειξη αντικατάστασης ελαστικών για μία συγκεκριμένη απόσταση οδήγησης δεν σημαίνει ότι τα ελαστικά σας θα διαρκέσουν τόσο πολύ. Χρησιμοποιήστε την ένδειξη αντικατάστασης ελαστικών μόνο σαν οδηγό και κάνετε πάντα τακτικούς ελέγχους των ελαστικών. Εάν δεν κάνετε τακτικούς ελέγχους των ελαστικών, συμπεριλαμβανόμενης της πίεσής τους, μπορεί να έχετε σαν αποτέλεσμα σκάσιμο του ελαστικού. Αυτό θα μπορούσε να προκαλέσει σοβαρή ζημιά στο αυτοκίνητο που μπορεί να οδηγήσει σε σύγκρουση με αποτέλεσμα σοβαρό τραυματισμό ή θάνατο.

3. Άλλη ένδειξη:

Η ένδειξη αυτή εμφανίζεται όταν έρθει ο χρόνος που έχει καθορίσει ο πελάτης για αντικατάσταση άλλων στοιχείων, εκτός από το λάδι κινητήρα, το φίλτρο καυσίμου και τα ελαστικά. Μπορείτε να ορίσετε ή να αλλάξετε την απόσταση για την αντικατάσταση άλλων στοιχείων.

[Alert] (Ειδοποίηση)

Μπορείτε να καθορίσετε να εμφανίζεται μία ειδοποίηση στον οδηγό για ένα συγκεκριμένο περιστατικό που έχει παρουσιαστεί. Μπορείτε να ορίσετε ειδοποιήσεις για τα παρακάτω:

- [Timer] (χρονοδιακόπτης)
- [Navigation] (πλοήγηση) (όπου υπάρχει)
- [Phone] (τηλέφωνο)
- [Mail] (ηλεκτρονικό ταχυδρομείο) (όπου υπάρχει)

Για να ορίσετε μία ειδοποίηση:

1. Χρησιμοποιήστε τα κουμπιά ▲ ή ▼ για να επιλέξετε το στοιχείο που απαιτείται και πατήστε ENTER.
2. Για τα [Phone], [Navigation] ή [Mail] χρησιμοποιήστε το κουμπί ENTER για να αλλάξετε ανάμεσα στο YES ή το NO. Για το [Timer], για να αλλάξετε την τιμή του χρονοδιακόπτη, χρησιμοποιήστε τα κουμπιά ▲ ή ▼ και ENTER για να αποθηκεύσετε την επιλεγμένη χρονική διάρκεια.

[Tyre Pressures] (Πιέσεις ελαστικών) (όπου υπάρχει)

Οι ρυθμίσεις στο μενού [Tyre pressures] (πιέσεις ελαστικών) έχουν όλες να κάνουν με το Σύστημα Παρακολούθησης Πίεσης Ελαστικών (TPMS). (Δείτε το «Σύστημα Παρακολούθησης Πίεσης Ελαστικών (TPMS)» στο κεφάλαιο «5. Ξεκίνημα και οδήγηση»).

- [Target front] (στόχος μπροστά)
- [Target rear] (στόχος πίσω)
- [Tyre pressure unit] (μονάδα πίεσης ελαστικών)
- [Calibrate] (καλιμπράρισμα)

[Target front] (στόχος μπροστά):

Η πίεση [Target front] (στόχος μπροστά) είναι αυτή που αφορά τα μπροστινά ελαστικά στο πινακιδάκι ελαστικών (δείτε το «Πινακιδάκι ελαστικών» στο κεφάλαιο «9. Τεχνικές πληροφορίες» και το «Σύστημα Παρακολούθησης Πίεσης Ελαστικών (TPMS) στο κεφάλαιο «5. Ξεκίνημα και οδήγηση»).

Χρησιμοποιήστε τα κουμπιά ▲ ή ▼ και ENTER για να επιλέξετε και να αλλάξετε την τιμή για την πίεση των μπροστινών ελαστικών [Target front].

[Target rear] (στόχος πίσω):

Η πίεση [Target rear] (στόχος πίσω) είναι αυτή που αφορά τα πίσω ελαστικά στο πινακιδάκι ελαστικών (δείτε το «Πινακιδάκι ελαστικών» στο κεφάλαιο «9.

Τεχνικές πληροφορίες» και το «Σύστημα Παρακολούθησης Πίεσης Ελαστικών (TPMS) στο κεφάλαιο «5. Ξεκίνημα και οδήγηση»).

Χρησιμοποιήστε τα κουμπιά ▲ ή ▼ και ENTER για να επιλέξετε και να αλλάξετε την τιμή για την πίεση των πίσω ελαστικών [Target rear].

[Tyre pressure unit] (μονάδα πίεσης ελαστικών):

Η μονάδα για την πίεση των ελαστικών που εμφανίζεται στην οθόνη πληροφοριών του αυτοκινήτου μπορεί να αλλάξει σε:

- Kgf/cm2
- kPa
- bar
- psi

Χρησιμοποιήστε τα κουμπιά ▲ ή ▼ και ENTER για να επιλέξετε και να αλλάξετε την μονάδα πίεσης ελαστικών.

Πίνακας μετατροπής μονάδων μέτρησης

kPa	psi	bar	kgf/ cm²
200	29	2.0	2.0
210	30	2.1	2.1
220	32	2.2	2.2
230	33	2.3	2.3
240	35	2.4	2.4
250	36	2.5	2.5
260	38	2.6	2.6
270	38	2.7	2.7
280	41	2.8	2.8
290	42	2.9	2.9
300	44	3.0	3.0
310	45	3.1	3.1
320	46	3.2	3.2
330	48	3.3	3.3
340	49	3.4	3.4

[Calibrate] (καλιμπράρισμα):

Η πίεση των ελαστικών επηρεάζεται από την θερμοκρασία τους και αυξάνεται όταν οδηγείτε το αυτοκίνητο. Το σύστημα TPMS χρησιμοποιεί αισθητήρες θερμοκρασίας στα ελαστικά για να κάνουν υπολογισμούς για το αντιστάθμισμα της θερμοκρασίας προκειμένου να αποφύγετε τις λανθασμένες προειδοποιήσεις του TPMS.

Η λειτουργία καλιμπραρίσματος [CALIBRATE] επαναφέρει την προηγούμενη αποθηκευμένη μονάδα θερμοκρασίας. Συνιστάται η λειτουργία αυτή να γίνεται αφού προηγουμένως έχουν ρυθμιστεί οι πιέσεις των ελαστικών.

Δείτε το «Σύστημα Παρακολούθησης Πίεσης Ελαστικών (TPMS)» στο κεφάλαιο «5. Ξεκίνημα και οδήγηση».

Χρησιμοποιήστε τα κουμπιά ▲ ή ▼ και ENTER για να ξεκινήσετε και να ακυρώσετε την διαδικασία καλιμπραρίσματος. Όσο η διαδικασία καλιμπραρίσματος είναι ενεργή, θα εμφανίζεται το μήνυμα [Resetting tyre pressure system] (επαναφορά του συστήματος πίεσης ελαστικών).

[Units] (Μονάδες)

- [Distance/Fuel] (απόσταση / καύσιμο)
- [Tyre pressures] (πιέσεις ελαστικών)
- [Temperature] (θερμοκρασία)

[Distance/Fuel] (απόσταση / καύσιμο):

Η μονάδα για την απόσταση και την κατανάλωση καυσίμου που εμφανίζεται στην οθόνη πληροφοριών του αυτοκινήτου μπορεί να αλλάξει σε:

- Miles, MPG (μίλια / μίλια ανά γαλόνι)
- Km / km/l (χιλιόμετρα / χιλιόμετρα ανά λίτρο)
- Km / l/100km (χιλιόμετρα / λίτρα ανά 100 χιλιόμετρα).

Χρησιμοποιήστε τα κουμπιά ▲ ή ▼ και ENTER για να επιλέξετε και να αλλάξετε την μονάδα.

[Tyre pressures] (πιέσεις ελαστικών):

Η μονάδα για την πίεση των ελαστικών που εμφανίζεται στην οθόνη πληροφοριών του αυτοκινήτου μπορεί να αλλάξει σε:

- Kgf/cm2
- kPa
- bar
- psi

Χρησιμοποιήστε τα κουμπιά ▲ ή ▼ και ENTER για να επιλέξετε και να αλλάξετε την μονάδα.

[Temperature] (θερμοκρασία):

Η θερμοκρασία που εμφανίζεται στην οθόνη πληροφοριών του αυτοκινήτου μπορεί να αλλάξει ανάμεσα σε:

- ^{0}C (βαθμούς Κελσίου)
- ^{0}F (βαθμούς Φαρενάιτ)

Χρησιμοποιήστε το κουμπί ENTER για να αλλάξετε επιλογές.

[Language] (Γλώσσα)

Η γλώσσα στην οθόνη πληροφοριών του αυτοκινήτου μπορεί να αλλάξει σε:

- [English]
- [French]
- [German]
- [Italian]
- [Portuguese]
- [Dutch]
- [Spanish]
- [Turkish]
- [Russian]

Χρησιμοποιήστε τα κουμπιά ▲ ή ▼ και ENTER για να επιλέξετε και να αλλάξετε την γλώσσα της οθόνης πληροφοριών του αυτοκινήτου.

[Factory reset] (Εργοστασιακές ρυθμίσεις)

Οι ρυθμίσεις της οθόνης πληροφοριών μπορούν να επανέλθουν σε αυτές που είχαν οριστεί από το εργοστάσιο. Για να επαναφέρετε την οθόνη πληροφοριών αυτοκινήτου:

1. Χρησιμοποιήστε τα κουμπιά ▲ ή ▼ για να επιλέξετε [Settings] (ρυθμίσεις) και πατήστε το κουμπί ENTER.
2. Επιλέξτε [Factory reset] (Εργοστασιακές ρυθμίσεις) χρησιμοποιώντας τα κουμπιά ▲ ή ▼ και πατήστε το κουμπί ENTER.
3. Επιλέξτε [YES] για να επιστρέψετε όλες τις ρυθμίσεις πίσω στις εργοστασιακές, πατώντας το κουμπί ENTER.

ΠΡΟΕΙΔΟΠΟΙΗΣΕΙΣ ΚΑΙ ΕΝΔΕΙΞΕΙΣ ΟΘΟΝΗΣ ΠΛΗΡΟΦΟΡΙΩΝ ΑΥΤΟΚΙΝΗΤΟΥ

1 BRAKE
2 CLUTCH
3 No Key Detected
4 Key System Fault
5 Key battery low
6 Key ID incorrect
7
8 Release Parking Brake
9 Range 000 km
10 Low washer fluid
11
12 Shift to Park
13 Loose Fuel Cap
14 Battery Charge Low Charge Battery
15 Press Brake Pedal
16 Low Tyre Pressure
17 Low Oil Pressure Stop Vehicle
18 Oil level low
19 4WD 4WD System Fault See Owner's Manual
20 4WD 4WD High Temp. Stop Vehicle
21 4WD Tyre Size Incorrect See Owner's Manual
22 Shipping Mode On Push Storage Fuse
23 Power will turn off to save the battery
24 Power turned off to save the battery
25 Reminder Turn OFF headlights
26 Time for a driver break?
27 Low Outside Temperature
28 Chassis Control System Fault
29
30
31 P
32 Tyre pressure system fault
33 Resetting Tyre Pressure system
34 P Parking Sensor System Fault
35 Vehicle overheating Stop vehicle
36 CVT CVT System Fault
37 Adaptive front-lighting system fault
38 Headlight system fault

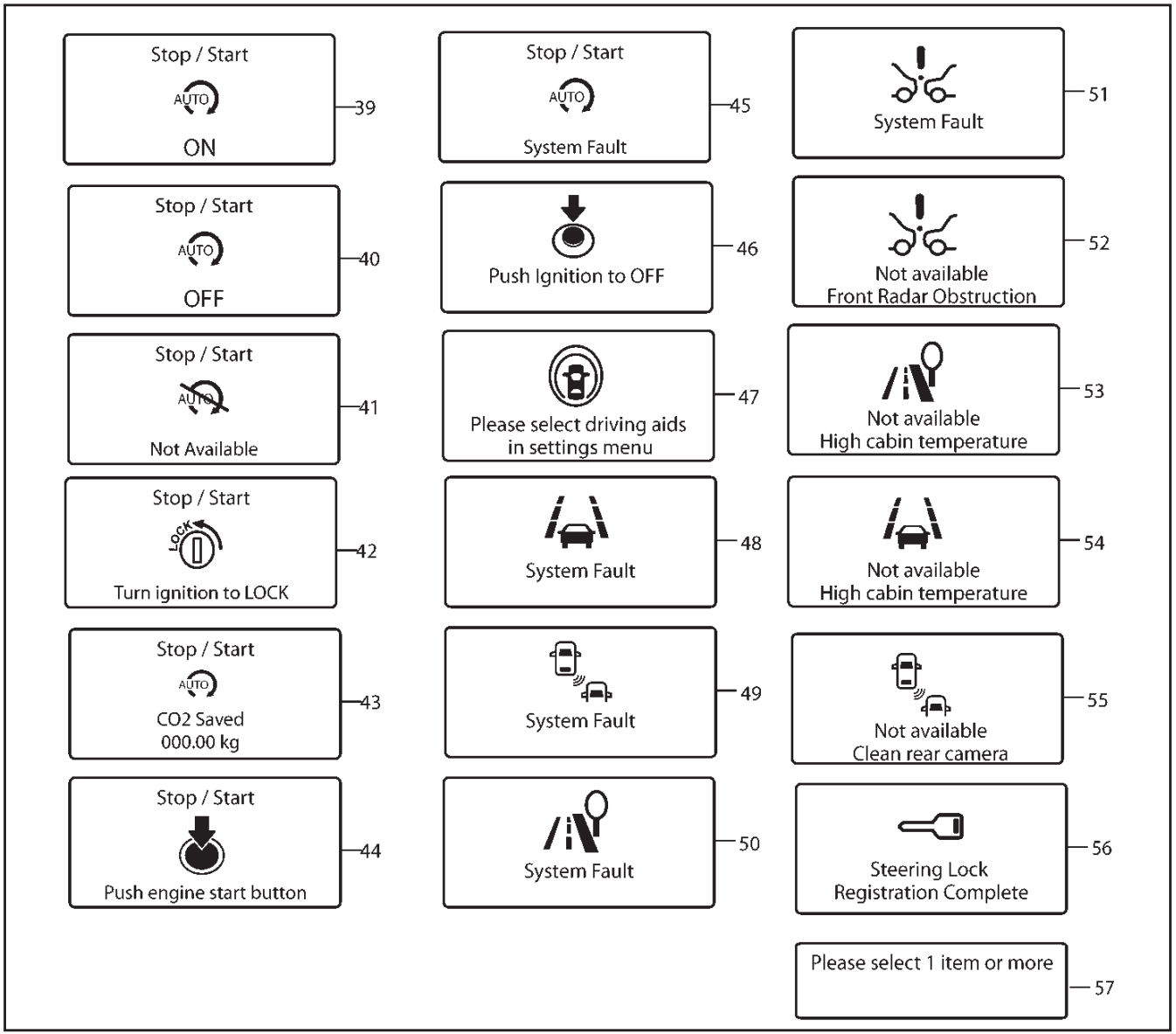

2-26

1. Ένδειξη έναρξης λειτουργίας του κινητήρα (για τα μοντέλα με σαζμάν XTRONIC)

Η ένδειξη εμφανίζεται όταν ο επιλογέας ταχυτήτων είναι στην θέση P (παρκάρισμα).

Η ένδειξη δηλώνει ότι ο κινητήρας θα πάρει μπροστά όταν πατήσετε τον διακόπτη της μίζας με πατημένο το πεντάλ του φρένου.

2. Ένδειξη έναρξης λειτουργίας του κινητήρα (για τα μοντέλα με μηχανικό σαζμάν)

Η ένδειξη αυτή δηλώνει ότι ο κινητήρας θα πάρει μπροστά πατώντας τον διακόπτη της μίζας έχοντας πατημένο το πεντάλ του συμπλέκτη. Μπορείτε να βάλετε μπροστά τον κινητήρα κατευθείαν σε οποιαδήποτε θέση.

Μπορείτε επίσης να βάλετε μπροστά τον κινητήρα πατώντας τον διακόπτη της μίζας με πατημένο το πεντάλ του φρένου, όταν ο επιλογές ταχυτήτων είναι στην νεκρά (N).

3. Προειδοποίηση [NO KEY Detected] (μη ανίχνευση κλειδιού)

Η προειδοποίηση αυτή εμφανίζεται όταν η πόρτα είναι κλειστή και το Έξυπνο Κλειδί είναι έξω από το αυτοκίνητο ενώ ο διακόπτης της μίζας είναι στην θέση ACC ή ON. Βεβαιωθείτε ότι το Έξυπνο Κλειδί είναι μέσα στο αυτοκίνητο.

Για περισσότερες λεπτομέρειες δείτε το «Σύστημα Έξυπνου Κλειδιού (όπου υπάρχει)» στο κεφάλαιο «3. Έλεγχοι και ρυθμίσεις πριν την οδήγηση».

4. Προειδοποίηση [Key System Fault] (σφάλμα συστήματος κλειδιού)

Η προειδοποίηση αυτή εμφανίζεται εάν υπάρχει δυσλειτουργία στο σύστημα Έξυπνου Κλειδιού.

Εάν παρουσιαστεί αυτή η προειδοποίηση ενώ είναι σταματημένος ο κινητήρας, ο κινητήρας δεν μπορεί να πάρει μπροστά. Εάν αυτή η προειδοποίηση εμφανιστεί ενώ λειτουργεί ο κινητήρας, το αυοτκίνητο μπορεί να κινηθεί. Ωστόσο αποτανθείτε σε εξουσιοδοτημένο συνεργείο Nissan ή εξειδικευμένο συνεργείο το συντομότερο δυνατό.

5. Ένδειξη [Key battery low] (χαμηλή μπαταρία κλειδιού

Η ένδειξη αυτή εμφανίζεται όταν η μπαταρία του Έξυπνου Κλειδιού αδειάζει.

Εάν εμφανιστεί αυτή η ένδειξη, αντικαταστήστε την μπαταρία με καινούργια. (Δείτε το «Αντικατάσταση μπαταρίας τηλεχειριστηρίου / Έξυπνου Κλειδιού» στο κεφάλαιο «8. Συντήρηση και κάντε το μόνος σας»).

6. Προειδοποίηση [KEY ID Incorrect] (λάθος κωδικός κλειδιού)

Η προειδοποίηση αυτή εμφανίζεται όταν ο διακόπτης της μίζας είναι πατημένος στην θέση LOCK και το σύστημα δεν μπορεί να αναγνωρίσει το Έξυπνο Κλειδί. Δεν μπορείτε να βάλετε μπροστά τον κινητήρα με κλειδί που δεν είναι καταχωρημένο. Χρησιμοποιήστε ένα καταχωρημένο Έξυπνο Κλειδί. Δείτε το «Σύστημα Έξυπνου Κλειδιού (όπου υπάρχει)» στο κεφάλαιο «3. Έλεγχοι και ρυθμίσεις πριν την οδήγηση».

7. Ένδειξη λειτουργίας εκκίνησης του κινητήρα για το σύστημα Έξυπνου Κλειδιού

Η ένδειξη αυτή εμφανίζεται όταν η μπαταρία του Έξυπνου Κλειδιού αδειάζει και όταν το σύστημα του Έξυπνου Κλειδιού και το αυτοκίνητο δεν επικοινωνούν κανονικά.

Εάν εμφανιστεί αυτή η ένδειξη, ακουμπήστε τον διακόπτη της μίζας με το Έξυπνο Κλειδί ενώ πατάτε το πεντάλ του φρένου. (Δείτε το «Πιεζόμενο κουμπί μίζας (όπου υπάρχει)» στο κεφάλαιο «5. Ξεκίνημα και οδήγηση»).

8. Προειδοποίηση [Release parking brake] (απελευθέρωσης χειρόφρενου)

Η προειδοποίηση εμφανίζεται όταν η ταχύτητα του αυτοκινήτου είναι πάνω από 7 χλμ/ώρα και είναι δεμένο το χειρόφρενο. Σταματήστε το αυτοκίνητο και λύστε το χειρόφρενο. Η προειδοποίηση αυτή μπορεί να προκύψει εάν ο οδηγός έχει προσπαθήσει να λύσει το χειρόφρενο αυτόματα αλλά δεν το πέτυχε.

9. Προειδοποίηση χαμηλής στάθμης καυσίμου ([Range])

Η προειδοποίηση αυτή εμφανίζεται όταν χαμηλώσει η στάθμη του καυσίμου στο ρεζερβουάρ. Βάλτε καύσιμο αμέσως μόλις αυτό είναι δυνατό και κατά προτίμηση πριν ο δείκτης καυσίμου φτάσει στην θέση «άδειο» (0).

Υπάρχει ένα μικρό απόθεμα καυσίμου που απομένει στο ρεζερβουάρ όταν ο δείκτης καυσίμου φτάσει στην θέση «άδειο» (0).

10. Προειδοποίηση [Low washer fluid] (χαμηλή στάθμη υγρού πλυστικού

Η προειδοποίηση αυτή εμφανίζεται όταν το υγρό στο ρεζερβουάρ του πλυστικού έχει χαμηλή στάθμη. Προσθέστε όσο υγρό πλυστικού απαιτείται. (Δείτε το «Υγρό πλυστικού παρμπρίζ / πλυστικού προβολέων (όπου υπάρχει)» στο κεφάλαιο «8. Συντήρηση και κάντε το μόνος σας»).

11. Προειδοποίηση ανοικτής πόρτας / καπό

Η προειδοποίηση αυτή εμφανίζεται εάν οποιαδήποτε από τις πόρτες και / ή το καπό είναι ανοικτό ή δεν έχει κλείσει καλά. Η εικόνα του αυτοκινήτου δείχνει στην οθόνη ποια πόρτα ή το καπό που είναι ανοικτό.

12. Προειδοποίηση [SHIFT to Park] (αλλαγή για παρκάρισμα) (μοντέλα με σαζμάν XTRONIC)

Η προειδοποίηση αυτή εμφανίζεται όταν ο διακόπτης της μίζας είναι πατημένος για να σβήσει τον κινητήρα ενώ ο επιλογέας ταχυτήτων είναι σε οποιαδήποτε θέση εκτός της P (παρκάρισμα).

Εάν εμφανιστεί αυτή η προειδοποίηση, μετακινήστε τον επιλογέα ταχυτήτων στην θέση P (παρκάρισμα) ή τοποθετήστε τον διακόπτη της μίζας στην θέση ON.

Θα ηχήσει επίσης ένας εσωτερικός βομβητής. (Δείτε το «Πιεζόμενο κουμπί μίζας (όπου υπάρχει)» στο κεφάλαιο «5. Ξεκίνημα και οδήγηση»).

13. Προειδοποίηση [Loose fuel cap] (χαμηλής τάπας καυσίμου)

Η προειδοποίηση αυτή εμφανίζεται όταν η τάπα του ρεζερβουάρ καυσίμου δεν είναι σφιγμένη σωστά μετά από το γέμισμα του ρεζερβουάρ με καύσιμο. Δείτε το «Τάπα ρεζερβουάρ καυσίμου» στο κεφάλαιο «3. Έλεγχοι και ρυθμίσεις πριν την οδήγηση».

14. Προειδοποίηση [Battery charge low charge battery] (χαμηλή φόρτιση μπαταρίας)

Η προειδοποίηση αυτή εμφανίζεται όταν η τάση της μπαταρίας είναι χαμηλή και η μπαταρία χρειάζεται φόρτιση.

15. Προειδοποίηση [Press Brake Pedal] (πιέστε το πεντάλ του φρένου)

Η προειδοποίηση αυτή εμφανίζεται για να σας υπενθυμίσει ότι πρέπει να πατήσετε το πεντάλ του φρένου πριν μπορέσετε να ελευθερώσετε το χειρόφρενο. Η προειδοποίηση αυτή μπορεί επίσης να εμφανιστεί εάν έχει ενεργοποιηθεί το χειρόφρενο αλλά το αυτοκίνητο συνεχίζει να κυλάει προς τα πίσω.

16. Προειδοποίηση [Low Tyre Pressure] (χαμηλή πίεση ελαστικού)

Η προειδοποίηση αυτή ([Low Tyre Pressure] – χαμηλή πίεση ελαστικού προσθέστε αέρα και η εικόνα του αυτοκινήτου (όπου υπάρχει) εμφανίζεται όταν το προειδοποιητικό φως χαμηλής πίεσης ελαστικού ανάψει στον μετρητή και ανιχνευτεί χαμηλή πίεση ελαστικού. Η προειδοποίηση εμφανίζεται κάθε φορά που βάζετε τον διακόπτη της μίζας στην θέση ON και για όσο το προειδοποιητικό φως της χαμηλής πίεσης ελαστικού παραμένει αναμμένο. Εάν εμφανιστεί αυτή η προειδοποίηση σταματήστε το αυτοκίνητο και ρυθμίστε την πίεση στην συνιστώμενη ΚΡΥΑ πίεση ελαστικών που εμφανίζεται στο πινακιδάκι των ελαστικών. (Δείτε το «Προειδοποιητικό φως χαμηλής πίεσης ελαστικού (όπου υπάρχει)» πιο πριν και το «Σύστημα Παρακολούθησης Πίεσης Ελαστικών (TPMS)» στο κεφάλαιο «5. Ξεκίνημα και οδήγηση»).

17. Προειδοποίηση [Low oil pressure stop vehicle] (χαμηλή πίεση λαδιού σταματήστε το όχημα)

Η προειδοποίηση αυτή εμφανίζεται στην περιοχή των μηνυμάτων της οθόνης πληροφοριών του αυτοκινήτου εάν ανιχνευτεί χαμηλή πίεση λαδιού. Ο δείκτης αυτός δεν είναι σχεδιασμένος για να δείχνει την χαμηλή στάθμη λαδιού. Η προειδοποίηση χαμηλής πίεσης λαδιού δεν είναι σχεδιασμένη να δείχνει μία χαμηλή στάθμη λαδιού. Χρησιμοποιήστε την βυθομετρική ράβδο για να ελέγξετε την στάθμη του λαδιού. Δείτε το «Λάδι κινητήρα» στο κεφάλαιο «8. Συντήρηση και κάντε το μόνος σας».

ΠΡΟΣΟΧΗ

Η στάθμη του λαδιού θα πρέπει να ελέγχεται συχνά με την χρήση της βυθομετρικής ράβδου λαδιού κινητήρα. Η λειτουργία με ανεπαρκή ποσότητα λαδιού μπορεί να κάνει ζημιά στον κινητήρα η οποία δεν καλύπτεται από την εγγύηση.

18. Προειδοποίηση [Oil Level Low] (χαμηλής στάθμη λαδιού)

Η προειδοποίηση εμφανίζεται στην περιοχή των μηνυμάτων της οθόνης πληροφοριών του αυτοκινήτου εάν η στάθμη του λαδιού του κινητήρα δεν είναι αρκετή για να κινηθείτε. Παρκάρετε το αυτοκίνητο σε ασφαλές σημείο το συντομότερο δυνατό και χρησιμοποιήστε την βυθομετρική ράβδο για να ελέγξετε την στάθμη του λαδιού. Δείτε το «Λάδι κινητήρα» στο κεφάλαιο «8. Συντήρηση και κάντε το μόνος σας» Εάν η στάθμη του λαδιού δεν είναι ικανοποιητική για να οδηγήσετε, γεμίστε με το συνιστώμενο λάδι κινητήρα.

ΠΡΟΣΟΧΗ

Η στάθμη του λαδιού θα πρέπει να ελέγχεται συχνά με την χρήση της βυθομετρικής ράβδου λαδιού κινητήρα. Η λειτουργία με ανεπαρκή ποσότητα λαδιού μπορεί να κάνει ζημιά στον κινητήρα η οποία δεν καλύπτεται από την εγγύηση.

19. Προειδοποίηση [4WD System Fault] (σφάλμα συστήματος 4WD)

Η προειδοποίηση αυτή εμφανίζεται όταν το σύστημα κίνησης στους 4 τροχούς (4WD) δεν λειτουργεί σωστά στην διάρκεια λειτουργίας του κινητήρα.

20. Προειδοποίηση [4WD high temp. stop vehicle] (υψηλή θερμοκρασία 4WD σταματήστε το αυτοκίνητο)

Η προειδοποίηση αυτή μπορεί να εμφανιστεί λόγω υψηλής θερμοκρασίας του λαδιού όταν προσπαθείτε να ελευθερώσετε το αυτοκίνητο που έχει κολλή-

σει. Η λειτουργία οδήγησης μπορεί να αλλάξει σε κίνηση στους δύο τροχούς (2 WD). Εάν εμφανίζεται αυτή η ένδειξη, σταματήστε το αυτοκίνητο έχοντας τον κινητήρα να δουλεύει στο ρελαντί αμέσως μόλις αυτό μπορεί να γίνει με ασφάλεια. Στην συνέχεια, εάν η προειδοποίηση σβήσει, μπορείτε να συνεχίσετε την οδήγηση.

21. Προειδοποίηση [4WD tyre size incorrect] (λάθος διάσταση ελαστικών 4WD)

Η προειδοποίηση αυτή μπορεί να εμφανιστεί εάν υπάρχει μεγάλη διαφορά ανάμεσα στην διάμετρο των ελαστικών στους μπροστινούς και τους πίσω τροχούς. Βγείτε από τον δρόμο σε ασφαλή περιοχή και αφήστε τον κινητήρα να λειτουργεί στο ρελαντί. Ελέγξτε ότι όλα τα ελαστικά έχουν το ίδιο μέγεθος, ότι η πίεσή τους είναι σωστή και ότι τα ελαστικά δεν είναι υπερβολικά φθαρμένα.

22. Προειδοποίηση [Shipping mode on push storage fuse] (λειτουργία μεταφοράς στην πιεζόμενη ασφάλεια αποθήκευσης)

Η προειδοποίηση αυτή μπορεί να εμφανιστεί εάν η ασφάλεια του διακόπτη παρατεταμένης αποθήκευσης δεν είναι πατημένη μέσα (ανοικτή). Όταν εμφανιστεί αυτή η προειδοποίηση, πατήστε μέσα (ανοίξτε) τον διακόπτη της ασφάλειας παρατεταμένης αποθήκευσης για να σβήσετε την προειδοποίηση. Για περισσότερες πληροφορίες δείτε το «Ασφάλειες» στο κεφάλαιο «8. Συντήρηση και κάντε το μόνος σας».

23. Προειδοποίηση [Power will turn off to save the battery] (η παροχή θα σβήσει για εξοικονόμηση της μπαταρίας)

Αυτή η προειδοποίηση εμφανίζεται μετά από μία χρονική περίοδο εάν ο επιλογέας ταχυτήτων δεν έχει μετακινηθεί από την θέση P (παρκάρισμα) ενώ ο διακόπτης της μίζας είναι στην θέση ON για συγκεκριμένη χρονική περίοδο.

24. Προειδοποίηση [Power turned off to save the battery] (η παροχή έχει σβήσει για εξοικονόμηση της μπαταρίας)

Η προειδοποίηση αυτή εμφανίζεται όταν ο διακόπτης της μίζας έχει σβήσει αυτόματα (OFF) για εξοικονόμηση της μπαταρίας.

25. Προειδοποίηση [Reminder turn off headlights] (υπενθύμιση σβησίματος των προβολέων)

Η προειδοποίηση αυτή εμφανίζεται όταν ανοίξετε την πόρτα του οδηγού ενώ ο διακόπτης των προβολέων έχει παραμείνει στην θέση ON και ο διακόπτης της μίζας έχει τοποθετηθεί στην θέση ACC, OFF ή LOCK. Τοποθετήστε τον διακόπτη των προβολέων στην θέση OFF ή AUTO. Για πρόσθετες πληροφορίες δείτε το «Διακόπτης προβολέων και φλας» παρακάτω.

26. Ένδειξη [Time for a driver break?] (ώρα για διάλειμμα για τον οδηγό?)

Η ένδειξη αυτή εμφανίζεται όταν είναι ενεργοποιημένη η ένδειξη του χρονοδιακόπτη “TIMER”. Μπορείτε να ορίσετε τον χρόνο για έως και 6 ώρες.

27. Προειδοποίηση [Low outside temperature] (χαμηλή εξωτερική θερμοκρασία)

Η προειδοποίηση αυτή εμφανίζεται εάν η εξωτερική θερμοκρασία είναι κάτω από τους 3^{0}C. Η προειδοποίηση μπορεί να ρυθμιστεί για να μην εμφανίζεται. (Δείτε το [Clock] (ρολόι) και [outside air temperature] (θερμοκρασία εξωτερικού αέρα) παρακάτω ή το ξεχωριστό βιβλίο οδηγιών χρήσης του Nissan-Connect).

28. Προειδοποίηση [Chassis control system fault] (σφάλμα συστήματος ελέγχου πλαισίου)

Η προειδοποίηση αυτή εμφανίζεται εάν δεν λειτουργεί σωστά ο έλεγχος πλαισίου. Ο Έλεγχος Πλαισίου (όπου υπάρχει) αποτελείται από τον Ενεργό Έλεγχο Πρόσφυσης, Ενεργό Φρενάρισμα Κινητήρα και Ενεργό Έλεγχο Επιφανειών. Ζητήστε τον έλεγχο του συστήματος από εξουσιοδοτημένο συνεργείο Nissan ή εξειδικευμένο συνεργείο. (Δείτε το «Έλεγχος Πλαισίου» στο κεφάλαιο «5. Ξεκίνημα και οδήγηση»).

29. Ένδειξη Cruise Control

Η ένδειξη εμφανίζει την κατάσταση του Cruise Control. Η κατάσταση εμφανίζεται από το χρώμα.

Δείτε το “Cruise Control (όπου υπάρχει)” στο κεφάλαιο «5. Ξεκίνημα και οδήγηση» για λεπτομέρειες.

30. Ένδειξη Περιοριστή Ταχύτητας

Η ένδειξη εμφανίζει την κατάσταση του Περιοριστή Ταχύτητας. Εάν το σύστημα είναι ανοικτό και σε χρήση εμφανίζεται επίσης και η ταχύτητα στην οποία έχει οριστεί ο περιοριστής ταχύτητας.

Δείτε το «Περιοριστής Ταχύτητας (όπου υπάρχει)» στο κεφάλαιο «5. Ξεκίνημα και οδήγηση» για λεπτομέρειες.

31. Ένδειξη θέσης επιλογέα ταχυτήτων

Η ένδειξη αυτή εμφανίζει την θέση του επιλογέα ταχυτήτων.

Δείτε το «Ένδειξη επιλογέα ταχυτήτων (όπου υπάρχει)» στο κεφάλαιο «5. Ξεκίνημα και οδήγηση» για λεπτομέρειες.

32. Προειδοποίηση [Tyre Pressure System Fault] (σφάλμα συστήματος πίεσης ελαστικού) (όπου υπάρχει)

Η προειδοποίηση αυτή ανάβει όταν υπάρχει πρόβλημα με το Σύστημα Παρακολούθησης Πίεσης Ελαστικών (TPMS) (όπου υπάρχει). Εάν ανάψει αυτή η προειδοποίηση ζητήστε τον έλεγχο του συστήματος από εξουσιοδοτημένο συνεργείο Nissan ή εξειδικευμένο συνεργείο. Δείτε το «Σύστημα Παρακολούθησης Πίεσης Ελαστικών (TPMS)» στο κεφάλαιο «5. Ξεκίνημα και οδήγηση» για περισσότερες λεπτομέρειες.

33. Ένδειξη [Resetting Tyre Pressure System] (επαναφορά του συστήματος πίεσης ελαστικού) (όπου υπάρχει)

Η προειδοποίηση αυτή ανάβει όταν είναι σε εξέλιξη η διαδικασία καλιμπραρίσματος θερμοκρασίας του TPMS. Δείτε το «Καλιμπράρισμα θερμοκρασίας TPMS» στο κεφάλαιο «5. Ξεκίνημα και οδήγηση».

34. Προειδοποίηση [Parking Sensor System Fault] (σφάλμα συστήματος αισθητήρα παρκαρίσματος) (όπου υπάρχει)

Η προειδοποίηση αυτή ανάβει όταν υπάρχει πρόβλημα με το σύστημα του αισθητήρα παρκαρίσματος. Εάν ανάψει αυτή η προειδοποίηση, ζητήστε τον έλεγχο του συστήματος από εξουσιοδοτημένο συνεργείο Nissan ή εξειδικευμένο συνεργείο.

35. Προειδοποίηση [Vehicle Overheating Stop Vehicle] (υπερθέρμανση του αυτοκινήτου, σταματήστε το αυτοκίνητο)

Η προειδοποίηση αυτή ανάβει όταν η θερμοκρασία του ψυκτικού υγρού του κινητήρα είναι πολύ υψηλή, δείχνοντας ότι ο κινητήρας υπερθερμαίνεται. Δείτε το «Υπερθέρμανση του κινητήρα» στο κεφάλαιο «6. Σε περίπτωση ανάγκης» για περισσότερες πληροφορίες.

36. Προειδοποίηση [CVT System Fault] (σφάλμα CVT) (όπου υπάρχει)

Η ένδειξη αυτή ανάβει όταν υπάρχει πρόβλημα με το σαζμάν XTRONIC (CVT). Εάν ανάψει αυτή η ένδειξη ζητήστε τον έλεγχο του συστήματος από εξουσιοδοτημένο συνεργείο Nissan ή εξειδικευμένο συνεργείο.

37. Προειδοποίηση [Adaptive Front-Lighting System Fault] (σφάλμα συστήματος προσαρμοστικού εμπρόσθιου φωτισμού) (όπου υπάρχει)

Η προειδοποίηση αυτή ανα΄βει όταν υπάρχει πρόβλημα με το σύστημα δυναμικής υποβοήθησης μεγάλης σκάλας προβολέων. Δείτε το «Δυναμική υποβοήθηση μεγάλης σκάλας προβολέων (όπου υπάρχει)» παρακάτω.

38. Προειδοποίηση [Headlight System Fault] (σφάλμα συστήματος προβολέων) (όπου υπάρχει)

Η προειδοποίηση αυτή ανάβει όταν οι προβολείς LED χρειάζεται να αντικατασταθούν. Εάν εμφανιστεί αυτή η προειδοποίηση, ζητήστε τον έλεγχο του συστήματος από εξουσιοδοτημένο συνεργείο Nissan ή εξειδικευμένο συνεργείο. Δείτε το «Προβολείς LED (όπου υπάρχει)» παρακάτω.

39 – 45. Σύστημα [Stop/Start] (σβησίματος / εκκίνησης)

Οι ενδείξεις αυτές δείχνουν την κατάσταση του Συστήματος Σβησίματος / Εκκίνησης. Δείτε το «Σύστημα Σβησίματος / Εκκίνησης (όπου υπάρχει)» στο κεφάλαιο «5. Ξεκίνημα και οδήγηση».

46. Προειδοποίηση [Push Ignition to OFF] (πιέστε την μίζα στο OFF)

Η προειδοποίηση αυτή θα ανάψει εάν ο διακόπτης της μίζας είναι τοποθετημένος στην θέση ACC και μετακινηθεί ο επιλογέας στην θέση P (παρκάρισμα). Για να σβήσετε την προειδοποίηση, τοποθετήστε τον διακόπτη της μίζας στην θέση ON και μετά στην θέση LOCK.

47. Προειδοποίηση [Please Select Driving Aids in Settings Menu] (παρακαλώ επιλέξτε βοήθειες στον οδηγό στο μενού ρυθμίσεων).

Η προειδοποίηση αυτή εμφανίζεται εάν τα στοιχεία Βοήθειας στον Οδηγό δεν είναι διαθέσιμα επειδή έχουν απενεργοποιηθεί στο μενού Ρυθμίσεων.

48 – 51. Προειδοποίηση [System Fault] (σφάλμα συστήματος)

Η προειδοποίηση αυτή εμφανίζεται όταν δεν λειτουργεί σωστά η Προειδοποίηση Τυφλού Σημείου (όπου υπάρχει), η Προειδοποίηση Απότομης Αλλαγής Λωρίδας Κυκλοφορίας (όπου υπάρχει), η Αναγνώριση Σημάτων Κυκλοφορίας (όπου υπάρχει) ή το Σύστημα Αποφυγής Μετωπικής Σύγκρουσης (όπου υπάρχει).

52. Προειδοποίηση [Not Available Front Radar Obstruction] (μη διαθέσιμο, παρεμποδίζεται το μπροστινό ραντάρ) (όπου υπάρχει)

Εάν η περιοχή του αισθητήρα στον μπροστινό προφυλακτήρα είναι καλυμμένη με βρωμιά ή παρεμποδίζεται, κάνοντας αδύνατο τον εντοπισμό ενός αυτοκινήτου που προπορεύεται, το σύστημα αποφυγής μετωπικής σύγκρουσης σβήνει αυτόματα. Το προειδοποιητικό φως του συστήματος (πορτοκαλί) και το προειδοποιητικό φως πρόσκρουσης (πορτοκαλί) θα ανάψουν και το προειδοποιητικό μήνυμα [Not Available Front Radar Obstruction] (μη διαθέσιμο, παρεμποδίζεται το μπροστινό ραντάρ) θα εμφανιστεί στην οθόνη πληροφοριών του αυτοκινήτου. Εάν εμφανιστεί αυτό το μήνυμα, παρκάρετε το αυτοκίνητο σε ασφαλές σημείο και σβήστε τον κινητήρα. Ελέγξτε για να δείτε εάν η περιοχή του αισθητήρα στον μπροστινό προφυλακτήρα παρεμποδίζεται. Σε αυτή την περίπτωση αφαιρέστε το υλικό που εμποδίζει. Βάλτε πάλι μπροστά τον κινητήρα. Εάν το προειδοποιητικό φως συνεχίζει να ανάβει, ζητήστε τον έλεγχο του συστήματος από εξουσιοδοτημένο συνεργείο Nissan ή εξειδικευμένο συνεργείο.

53 – 54. Προειδοποίηση [Not Available High Cabin Temperature] (μη διαθέσιμο, υψηλή θερμοκρασία χώρου επιβατών) (όπου υπάρχει)

Η προειδοποίηση εμφανίζεται εάν η θερμοκρασία στο εσωτερικό του αυτοκινήτου έχει φτάσει τόσο ψηλά που ο αισθητήρας των συστημάτων Αναγνώρισης Σημάτων Κυκλοφορίας και Προειδοποίησης Απότομη Αλλαγής Λωρίδας δεν μπορεί πλέον να λειτουργήσει με αξιοπιστία. Η προειδοποίηση θα πρέπει να εξαφανιστεί μόλις η θερμοκρασία φτάσει σε κανονικά επίπεδα. Εάν η προειοδοποίηση συνεχίζει να εμφανίζεται ζητήστε τον έλεγχο του συστήματος από εξουσιοδοτημένο συνεργείο Nissan ή εξειδικευμένο συνεργείο.

55. Προειδοποίηση [Not Available Clean Rear Camera] (μη διαθέσιμο, καθαρίστε την πίσω κάμερα) (όπου υπάρχει)

Το μήνυμα αυτό εμφανίζεται εάν η πίσω κάμερα που χρησιμοποιείται για το σύστημα προειδοποίησης Νεκρού Σημείου είναι βρώμικη ή καλυμμένη με χιόνι ή βροχή. Εάν εμφανιστεί το μήνυμα, παρκάρετε το αυτοκίνητο σε ασφαλές σημείο, σβήστε τον κινητήρα και καθαρίστε την μονάδα της κάμερας με ένα μαλακό πανί. Στην συνέχεια βάλτε και πάλι μπροστά τον κινητήρα.

56. Ένδειξη [Steering lock Registration Complete] (ολοκλήρωση καταχώρησης κλειδαριάς τιμονιού)

Αυτό εμφανίζεται όταν καταχωρείται ένα νέο έξυπνο κλειδί στο αυτοκίνητο.

57. Ένδειξη [Please select 1 item or more] (παρακαλώ επιλέξτε ένα ή περισσότερα στοιχεία)

Το μήνυμα αυτό εμφανίζεται όταν είστε στο κύριο μενού στην οθόνη πληροφοριών του αυτοκινήτου για να σας υπενθυμίσει να επιλέξετε τουλάχιστον ένα στοιχείο.

ΥΠΟΛΟΓΙΣΤΗΣ ΤΑΞΙΔΙΟΥ

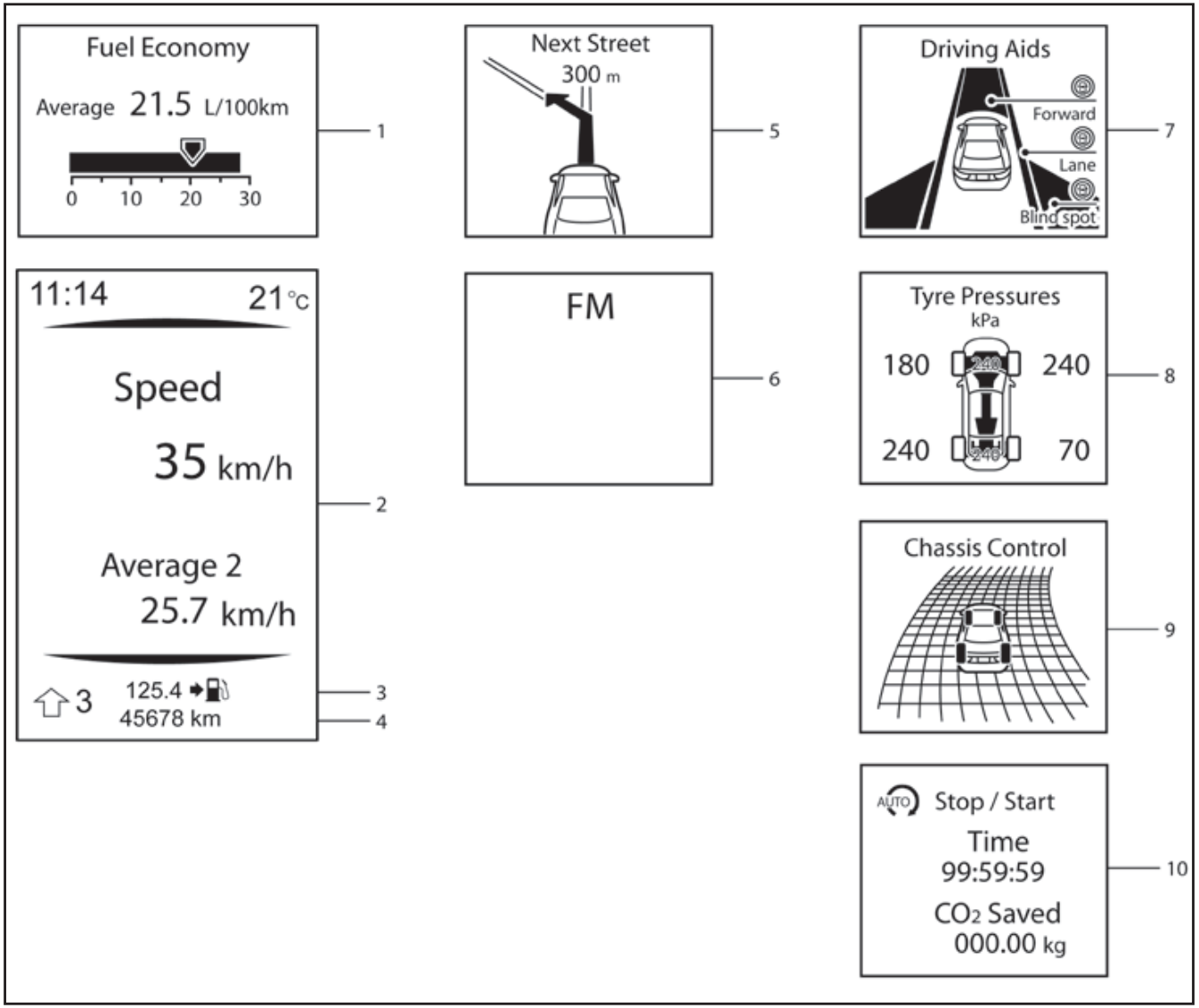

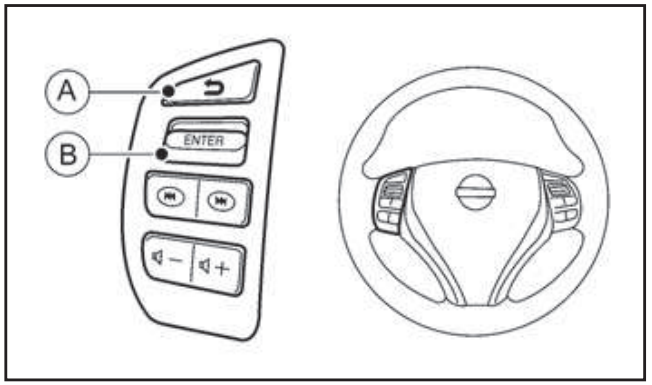

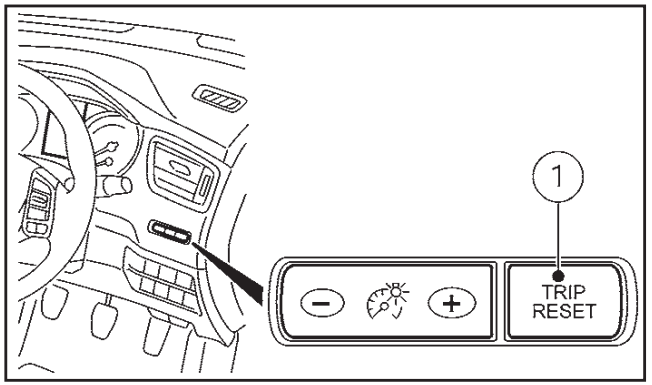

Οι διακόπτες για τον υπολογιστή ταξιδιού βρίσκονται στην αριστερή πλευρά του τιμονιού και στο ταμπλό των διακοπτών (1). Για να λειτουργήσει ο υπολογιστής ταξιδιού πατήστε τους διακόπτες όπως φαίνεται πιο πάνω.

Κάθε φορά που πατάτε τον διακόπτη ▲ ή ▼ θα αλλάξει η οθόνη.

1. [Fuel economy] (l / 100 km, km / l ή MPG) Εξοικονόμηση καυσίμου (λίτρα ανά 100 χλμ, χλμ ανά λίτρο ή μίλια ανά γαλόνι)\

Παρούσα κατανάλωση καυσίμου:

Η λειτουργία ατή εμφανίζει την παρούσα κατανάλωση καυσίμου.

Μέση κατανάλωση καυσίμου:

Η λειτουργία μέσης κατανάλωσης καυσίμου εμφανίζει την μέση κατανάλωση καυσίμου από τον τελευταίο μηδενισμό. Ο μηδενισμός γίνεται πατώντας τον διακόπτη ΕΝΤΕΡ για περισσότερο από 1 δευτερόλεπτο για να μπείτε στο μενού μηδενισμού.

Η οθόνη ανανεώνεται κάθε 30 δευτερόλεπτα. Για τα περίπου πρώτα 500 μέτρα μετά τον μηδενισμό η οθόνη εμφανίζει «– –».

Πατήστε σύντομα ENTER για να εμφανίσετε την δεύτερη σελίδα της Εξοικονόμησης Καυσίμου.

2. [Speed] (ταχύτητα) και [Average speed] (km/h ή MPH) Μέση ταχύτητα (χλμ/ώρα ή μίλια ανά ώρα)

Η (ψηφιακή) ταχύτητα δείχνει την ταχύτητα με την οποία κινείται το αυτοκίνητο.

Η λειτουργία μέσης ταχύτητας εμφανίζει την μέση ταχύτητα του αυτοκινήτου από τον τελευταίο μηδενισμό. Ο μηδενισμός γίνεται πατώντας τον διακόπτη ENTER για περισσότερο από 1 δευτερόλεπτο για να μπείτε στο μενού μηδενισμού.

Η οθόνη ανανεώνεται κάθε 30 δευτερόλεπτα. Για τα πρώτα 30 δευτερόλεπτα μετά τον μηδενισμό η οθόνη εμφανίζει «– –».

3. [Range] Κλίμακα (χλμ ή μίλια)

Η λειτουργία απόστασης έως το άδειασμα σας παρέχει μία εκτίμηση της απόστασης που μπορείτε να διανύσετε πριν βάλετε καύσιμο. Η απόσταση έως το άδειασμα υπολογίζεται διαρκώς, με βάση την ποσότητα του καυσίμου στο ρεζερβουάρ και την πραγματική κατανάλωση καυσίμου.

Η οθόνη ανανεώνεται κάθε 30 δευτερόλεπτα.

Η λειτουργία απόστασης έως το άδειασμα συμπεριλαμβάνει μία προειδοποίηση χαμηλής κλίμακας. Εάν η στάθμη του καυσίμου είναι χαμηλή, η προειδοποίηση εμφανίζεται στην οθόνη.

Όταν η στάθμη του καυσίμου πέσει ακόμη χαμηλότερα, η ένδειξη απόστασης έως το άδειασμα αλλάζει σε «– –».

- Εάν η ποσότητα του καυσίμου που θα προστεθεί είναι μικρή, η οθόνη μπορεί να συνεχίσει να εμφανίζεται έως ότου να τοποθετήσετε τον διακόπτη της μίζας στην θέση OFF.
- Όταν οδηγείτε σε ανηφόρα ή σε δρόμο με συνεχόμενες στροφές, το καύσιμο στο ρεζερβουάρ μετατοπίζεται και μπορεί στιγμιαία να αλλάξει η ένδειξη.

4. Χρόνος [time] που έχει περάσει και απόσταση ταξιδιού [trip distance] (χλμ ή μίλια)

Χρόνος που έχει περάσει [time]:

Η λειτουργία χρόνου που έχει περάσει εμφανίζει τον χρόνο από τον τελευταίο μηδενισμό. Ο χρόνος που εμφανίζεται μπορεί να μηδενιστεί πατώντας τον διακόπτη ENTER για περισσότερο από 1 δευτερόλεπτο. (Ταυτόχρονα μηδενίζεται και ο χιλιομετρητής ταξιδιού).

Απόσταση ταξιδιού [Trip distance]:

Η λειτουργία του χιλιομετρητή ταξιδιού εμφανίζει την συνολική απόσταση που έχει διανύσει το αυτοκίνητο από τον τελευταίο μηδενισμό. Ο μηδενισμός γίνεται πατώντας τον διακόπτη ENTER για περισσότερο από 1 δευτερόλεπτο. (Ταυτόχρονα μηδενίζεται και ο χρόνος που έχει περάσει).

5. Πλοήγηση (όπου υπάρχει)

Όταν έχει οριστεί η καθοδήγηση διαδρομής στο σύστημα πλοήγησης, αυτό το στοιχείο εμφανίζει τις πληροφορίες για την διαδρομή πλοήγησης.

Για περισσότερες πληροφορίες δείτε το ξεχωριστό Βιβλίο Οδηγιών Χρήσης του NissanConnect.

6. Ηχοσύστημα

Η λειτουργία ηχοσυστήματος εμφανίζει την κατάσταση και τις πληροφορίες ήχου.

Για περισσότερες πληροφορίες δείτε το «Ραδιόφωνο FM AM με CD player (όπου υπάρχει)» στο κεφάλαιο «4. Οθόνη, καλοριφέρ, air conditioner και ηχοσύστημα» ή το ξεχωριστό Βιβλίο Οδηγιών Χρήσης του NissanConnect.

7. [Driving aids] (βοήθειες στην οδήγηση) (όπου υπάρχει)

Η λειτουργία για τις βοήθειες στη οδήγηση εμφανίζει την κατάσταση λειτουργίας των παρακάτω συστημάτων.

- Προειδοποίηση Απότομης Αλλαγής Λωρίδας (LDW)
- Προειδοποίηση Τυφλού Σημείου (BSW)
- Φρένο ανάγκης
- Προειδοποίηση Αποφυγής Μετωπικής Σύγκρουσης

Πατήστε ENTER για να έχετε πρόσβαση στο μενού ρυθμίσεων της βοήθειας στον οδηγό.

Για περισσότερες πληροφορίες δείτε το «Συστήματα Προειδοποίησης Τυφλού Σημείου (BSW) / Προειδοποίησης Απότομης Αλλαγής Λωρίδας (LDW)», «Σύστημα αυτόνομου φρένου ανάγκης (όπου υπάρχει)» και το «Σύστημα αποφυγής μετωπικής σύγκρουσης (FCW) (όπου υπάρχει)» στο κεφάλαιο «5. Ξεκίνημα και οδήγηση».

8. [Tyres pressures] (πιέσεις ελαστικών) (όπου υπάρχει)

Η λειτουργία πίεσης ελαστικών εμφανίζει την πίεση και των τεσσάρων ελαστικών ενώ κινείται το αυτοκίνητο.

Όταν η προειδοποίηση χαμηλής πίεσης ελαστικού [Low Tyre Pressure] ή σκασμένου ελαστικού [Flat Tyre – Visit Dealer] (όπου υπάρχει) εμφανιστεί, η οθόνη μπορεί να αλλάξει στην λειτουργία πίεσης ελαστικών πατώντας τον διακόπτη ENTER για να πάρετε περισσότερες πληροφορίες για την προειδοποίηση που εμφανίζεται.

9. [Chassis control] (έλεγχος πλαισίου)

Όταν λειτουργεί το σύστημα Ενεργού Ελέγχου Λωρίδας (όπου υπάρχει) ή το σύστημα ενεργού ελέγχου πρόσφυσης, εμφανίζει την κατάσταση λειτουργίας. Δείτε το «Έλεγχος πλαισίου» στο κεφάλαιο «5. Ξεκίνημα και οδήγηση» για περισσότερες λεπτομέρειες.

10. Σύστημα [Stop/Start] (σβησίματος / εκκίνησης) (όπου υπάρχει)

Η λειτουργία του συστήματος Σβησίματος / Εκκίνησης εμφανίζει την εξοικονόμηση διοξειδίου του άνθρακα και τον χρόνο που ο κινητήρας ήταν σβηστός. (Δείτε το «Σύστημα Σβησίματος / Εκκίνησης (όπου υπάρχει)» στο κεφάλαιο «5. Ξεκίνημα και οδήγηση»).

[Trip CO2 saving] Εξοικονόμηση διοξειδίου του άνθρακα και χρόνος σβηστού κινητήρα:

Η εξοικονόμηση διοξειδίου του άνθρακα και η λειτουργία χρόνου σβηστού κινητήρα δείχνουν τις σχετικές τιμές από τον τελευταίο μηδενισμό.

Οι ενδείξεις αυτές μπορούν να μηδενιστούν πατώντας τον διακόπτη ENTER για περισσότερο από 1 δευτερόλεπτο.

[Trip CO2 saving] Εξοικονόμηση διοξειδίου του άνθρακα και χρόνος σβηστού κινητήρα:

Η εξοικονόμηση διοξειδίου του άνθρακα και η λειτουργία χρόνου σβηστού κινητήρα δείχνουν:

- Τις εκτιμώμενες εκπομπές διοξειδίου του άνθρακα που έχετε αποφύγει.
- Τον χρόνο που ο κινητήρας παρέμεινε σβηστός από το Σύστημα Σβησίματος / Εκκίνησης.

ΣΗΜΕΙΩΣΗ

Οι τιμές της εξοικονόμησης διοξειδίου του άνθρακα και χρόνου σβηστού κινητήρα δεν μπορούν να μηδενιστούν και εμφανίζουν τις συσσωρευμένες πληροφορίες του Συστήματος Σβησίματος / Εκκίνησης από την κατασκευή του αυτοκινήτου.

11. Έλεγχος προειδοποίησης

Εμφανίζονται οι παρούσες προειδοποιήσεις. Εάν δεν υπάρχει κάποια προειδοποίηση, εμφανίζεται “No Warnings”.

ΡΟΛΟΙ [CLOCK] ΚΑΙ ΘΕΡΜΟΚΡΑΣΙΑ ΕΞΩΤΕΡΙΚΟΥ ΑΕΡΑ [OUTSIDE AIR TEMPERATURE]

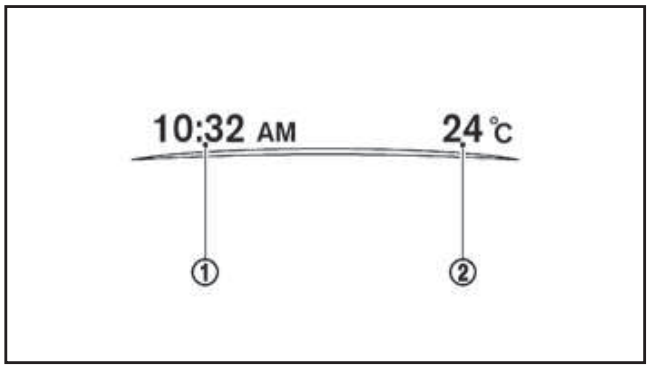

Το ρολόι (1) και η θερμοκρασία εξωτερικού αέρα (2) εμφανίζονται στην επάνω πλευρά της οθόνης πληροφοριών.

[Clock] (ρολόι)

Για λεπτομέρειες για την ρύθμιση του ρολογιού δείτε το «Ρύθμιση του ρολογιού» στο κεφάλαιο «4. Οθόνη, καλοριφέρ, air conditioner και ηχοσύστημα» ή το ξεχωριστό Βιβλίο Οδηγιών Χρήσης του Nissan-Connect.

[Outside air temperature] Θερμοκρασία εξωτερικού αέρα (^{0}C ή ^{0}F)

Η θερμοκρασία εξωτερικού αέρα εμφανίζεται σε ^{0}C ή ^{0}F στην κλίμακα από -40 έως 60^{0}C (-40 έως 140^{0}F).

Ο αισθητήρας εξωτερικής θερμοκρασίας βρίσκεται μπροστά από το ψυγείο. Ο αισθητήρας μπορεί να επηρεαστεί από τον δρόμο ή την ζέστη του κινητήρα, τις κατευθύνσεις του αέρα και τις άλλες συνθήκες οδήγησης. Η οθόνη μπορεί να διαφέρει από την πραγματική εξωτερική θερμοκρασία ή την θερμοκρασία που εμφανίζεται σε διάφορα σήματα ή πίνακες.

ΑΝΑΓΝΩΡΙΣΗ ΣΗΜΑΤΩΝ ΚΥΚΛΟΦΟΡΙΑΣ (όπου υπάρχει)

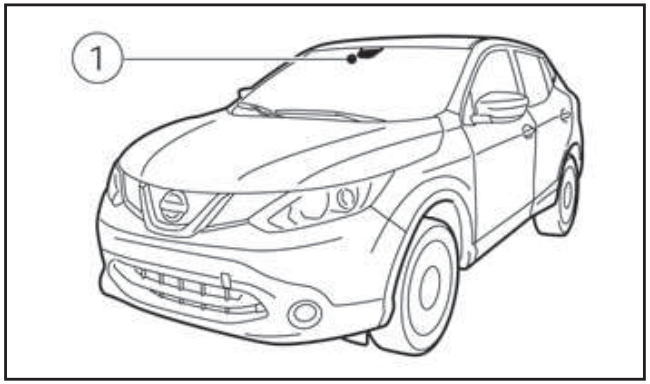

Το σύστημα Αναγνώρισης Σημάτων Κυκλοφορίας (TSR) παρέχει στον οδηγό πληροφορίες για τα όρια ταχύτητας που εντοπίστηκαν τελευταία. Το σύστημα συλλαμβάνει τις πληροφορίες από τις πινακίδες στον δρόμο με την μπροστινή του κάμερα (1) που βρίσκεται στο παρμπρίζ, μπροστά από τον εσωτερικό καθρέπτη και εμφανίζει τα σήματα που έχουν ανιχνευτεί στην οθόνη πληροφοριών αυτοκινήτου. Για τα αυτοκίνητα που είναι εξοπλισμένα με Nissan-Connect, το όριο ταχύτητας που εμφανίζεται βασίζεται σε έναν συνδυασμό των δεδομένων του συστήματος πλοήγησης και της ζωντανής αναγνώρισης της οθόνης. Οι πληροφορίες TSR εμφανίζονται πάντα στην κορυφή της οθόνης πληροφοριών αυτοκινήτου και προαιρετικά στην κύρια κεντρική περιοχή της οθόνης ενδείξεων. Δείτε την επιλογή περιεχομένων [Contents Selection] πιο πριν για λεπτομέρειες σχετικά με το πώς θα προσαρμόσετε τις πληροφορίες TSR στην οθόνη.

ΠΡΟΕΙΔΟΠΟΙΗΣΗ

Το σύστημα TSR προορίζεται μόνο ως μονάδα υποστήριξης που θα παρέχει στον οδηγό πληροφορίες. Δεν αντικαθιστά την προσοχή του οδηγού για τις οδικές συνθήκες ή την ευθύνη του να οδηγεί με ασφάλεια. Δεν μπορεί να αποτρέψει ατυχήματα λόγω απροσεξίας. Είναι ευθύνη του οδηγού να παραμένει σε ετοιμότητα και να οδηγεί πάντα με ασφάλεια.

Λειτουργία του συστήματος

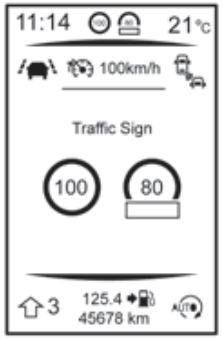

Το σύστημα αναγνώρισης σημάτων κυκλοφορίας εμφανίζει τους ακόλουθους τύπους οδικής σήμανσης:

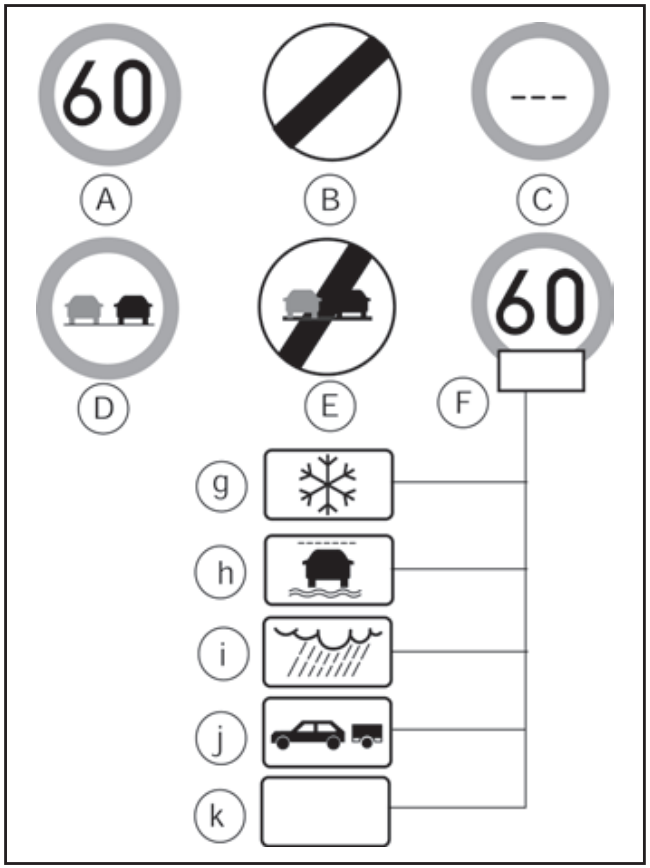

TSR: διαθέσιμα οδικά σήματα

(A) Όριο ταχύτητας που έχει εντοπιστεί τελευταίο

(B) Εθνικό όριο ταχύτητας

(C) Δεν υπάρχει πληροφορία για όριο ταχύτητας

(D) Ζώνη όπου δεν επιτρέπεται η προσπέραση.

(E) Τέλος ζώνης όπου δεν επιτρέπεται η προσπέραση

(F) Συμβατικό όριο ταχύτητας, με τις ακόλουθες συνθήκες διαθέσιμες:

(g) Χιόνι

(h) Ολισθηρότητα (βροχή 1)

(i) Βροχή (βροχή 2)

(j) Ρυμούλκηση

(k) Γενικό

ΠΡΟΣΟΧΗ

- **Το σύστημα Αναγνώρισης Σημάτων Κυκλοφορίας (TSR) προορίζεται για να βοηθάει την προσεκτική οδήγηση. Είναι ευθύνη του οδηγού να έχει τεταμένη την προσοχή του, να οδηγεί με ασφάλεια και να παρακολουθεί όλους τους κανονισμούς του δρόμου που έχουν εφαρμογή, συμπεριλαμβανομένης της αναζήτησης για οδικά σήματα.**
- **Το σύστημα Αναγνώρισης Σημάτων Κυκλοφορίας (TSR) μπορεί να μην λειτουργεί σωστά κάτω από τις ακόλουθες συνθήκες:**
  - **Όταν βροχή, χιόνι ή βρωμιά έχει κολλήσει στο παρμπρίζ μπροστά από την μονάδα της κάμερας TSR.**
  - **Όταν οι προβολείς δεν είναι φωτεινοί λόγω βρωμιάς στους φακούς ή εάν η ρύθμισή τους δεν είναι σωστή.**
  - **Όταν ισχυρό φως μπαίνει στην μονάδα της κάμερας. (Για παράδειγμα, το φως λάμπει ακριβώς μπροστά από το αυτοκίνητο στο ξημέρωμα ή το ηλιοβασίλεμα).**
  - **Όταν υπάρξει απότομη αλλαγή στην φωτεινότητα. (Για παράδειγμα, όταν το αυτοκίνητο μπαίνει ή βγαίνει από τούνελ ή κάτω από γέφυρα).**
  - **Σε περιοχές που δεν καλύπτονται από το σύστημα πλοήγησης.**
  - **Εάν υπάρχουν παρακάμψεις σε σχέση με την πλοήγηση, για παράδειγμα λόγω αλλαγών στην ροή του δρόμου.**
  - **Όταν προσπερνάτε λεωφορεία ή φορτηγά με αυτοκόλλητα ταχύτητας.**

Ενεργοποίηση και απενεργοποίηση του TSR

Η ενεργοποίηση ή απενεργοποίηση του συστήματος γίνεται χρησιμοποιώντας το μενού ρυθμίσεων [Settings] στην οθόνη πληροφοριών του αυτοκινήτου. Για λεπτομέρειες δείτε το «Οθόνη πληροφοριών αυτοκινήτου» στο κεφάλαιο «2. Όργανα και χειριστήρια».

Ακολουθήστε τα ακόλουθα βήματα για να ενεργοποιήσετε ή να απενεργοποιήσετε το σύστημα TSR:

1. Στο μενού ρυθμίσεων [Settings] επιλέξτε το στοιχείο [Driver Asssitance].
2. Ακουμπήστε [Traffic Sign] για να ενεργοποιήσετε ή απενεργοποιήσετε το σύστημα.

Σύστημα προσωρινά μη διαθέσιμο

Εάν το αυτοκίνητο είναι παρκαρισμένο κάτω από τον ήλιο και σε συνθήκες υψηλής θερμοκρασίας (πάνω από περίπου 40^{0}C) και μετά βάλετε μπροστά, το σύστημα TSR μπορεί να μην απενεργοποιηθεί αυτόματα. Θα εμφανιστεί το μήνυμα [Not available

high cabin temperature] (μη διαθέσιμο, υψηλή θερμοκρασία χώρου επιβατών), στην οθόνη πληροφοριών του αυτοκινήτου.

Ενέργεια που πρέπει να κάνετε:

Όταν μειωθεί η εσωτερική θερμοκρασία, το σύστημα TSR θα επανέλθει αυτόματα σε λειτουργία.

Δυσλειτουργία του συστήματος

Εάν το σύστημα TSR δεν λειτουργεί σωστά δεν θα σβήσει αυτόματα και θα εμφανιστεί το μήνυμα [Malfunction]/[System error] (δυσλειτουργία / σφάλμα συστήματος) στην οθόνη πληροφοριών του αυτοκινήτου.

Ενέργεια που πρέπει να κάνετε:

Εάν εμφανιστεί το μήνυμα δυσλειτουργίας του συστήματος, βγείτε από τον δρόμο σε ασφαλές σημείο και σταματήστε το αυτοκίνητο. Σβήστε και βάλτε πάλι μπροστά τον κινητήρα. Εάν το μήνυμα δυσλειτουργίας συνεχίσει να εμφανίζεται, ζητήστε τον έλεγχο του συστήματος από εξουσιοδοτημένο συνεργείο Nissan.

Συντήρηση

Το TSR χρησιμοποιεί την ίδια μονάδα μπροστινής κάμερας πολλαπλών αισθητήρων που χρησιμοποιείται και για το σύστημα Προειδοποίησης Απότομης Αλλαγής Λωρίδας (LDW), η οποία βρίσκεται μπροστά από τον εσωτερικό καθρέπτη. Για την συντήρηση της κάμερας δείτε το «Συντήρηση της κάμερας πολλαπλών αισθητήρων» στο κεφάλαιο «5. Ξεκίνημα και οδήγηση».

ΠΡΟΕΙΔΟΠΟΙΗΣΗ

Όταν η θερμοκρασία είναι εξαιρετικά χαμηλή, το διάλυμα του πλυστικού μπορεί να παγώσει στο παρμπρίζ δυσχεραίνοντας την ορατότητα. Ζεστάνετε το παρμπρίζ με την λειτουργία ξεπαγώματος πριν το πλύνετε.

ΠΡΟΣΟΧΗ

- **Μην ανοίγετε / ελευθερώνετε το καπό όταν τα μπράτσα των υαλοκαθαριστήρων είναι σηκωμένα από την αρχική τους θέση.**
- **Μην χρησιμοποιείτε το πλυστικό για περισσότερα από 15 δευτερόλεπτα συνεχόμενα.**
- **Μην χρησιμοποιείτε το πλυστικό όταν το ρεζερβουάρ του υγρού του πλυστικού είναι άδειο ή το υγρό είναι παγωμένο.**

ΠΑΡΜΠΡΙΖ

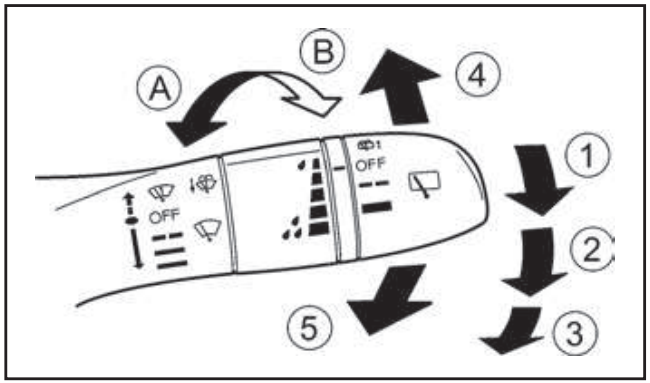

Τύπος A (χωρίς λειτουργία AUTO)

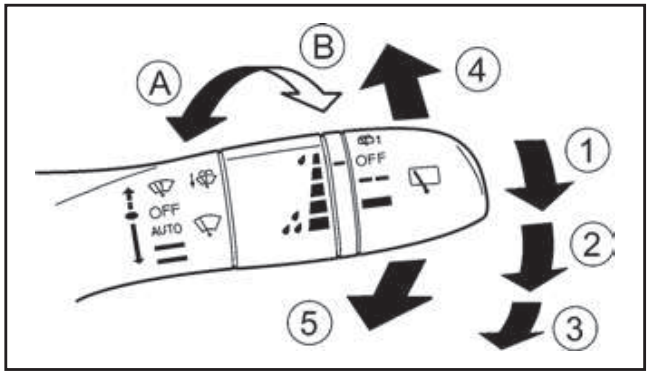

Τύπος B (με λειτουργία AUTO)

Ο υαλοκαθαριστήρας και το πλυστικό του παρμπρίζ λειτουργούν όταν ο διακόπτης της μίζας είναι στην θέση ON.

Λειτουργία καθαριστήρα

Μετακινήστε τον μοχλό επάνω ή κάτω για να λειτουργήσει ο καθαριστήρας στις παρακάτω ταχύτητες:

(1) Κατά διαστήματα (▬ ▬) Τύπος A ή AUTO Τύπος B (όπου υπάρχει)

Η θέση AUTO (όπου υπάρχει) λειτουργεί το αυτόματο σύστημα σκουπίσματος του αισθητήρα βροχής. Δείτε το «Αισθητήρας βροχής (όπου υπάρχει)» πιο κάτω.

– Η ταχύτητα της κατά διαστήματα λειτουργίας μπορεί να ρυθμιστεί γυρίζοντας το κουμπί προς το (A) (πιο αργά) ή το (B) (πιο γρήγορα).

– Η ταχύτητα λειτουργίας θα ποικίλει επίσης και ανάλογα με την ταχύτητα του αυτοκινήτου στην θέση AUTO. Για παράδειγμα, όταν η ταχύτητα του αυτοκινήτου είναι μεγάλη, η κατά διαστήματα λειτουργία θα είναι γρηγορότερη.

(2) Χαμηλή (▬) – συνεχόμενη λειτουργία σε χαμηλή ταχύτητα.

(3) Υψηλή (▬) – συνεχόμενη λειτουργία σε υψηλή ταχύτητα.

(4) – για ένα μόνο σκούπισμα του καθαριστήρα

Λειτουργία πλυστικού

Τραβήξτε τον μοχλό προς το μέρος σας (5) για να λειτουργήσει το πλυστικό. Για κάθε πέμπτη λειτουργία του καθαριστήρα και του πλυστικού θα ενεργοποιηθεί και το σύστημα πλυσίματος προβολέων (όπου υπάρχει) για να καθαρίσει τους προβολείς. Το σύστημα πλυστικού προβολέων ενεργοποιείται μόνο όταν ο διακόπτης των προβολέων είναι στην θέση . Δείτε το «Πλυστικό προβολέων (όπου υπάρχει)» πιο κάτω.

Σύστημα στεγνώματος (όπου υπάρχει):

Ο καθαριστήρας θα λειτουργήσει μία φορά μετά από 3 περίπου δευτερόλεπτα από την στιγμή που λειτούργησε ο καθαριστήρας και το πλυστικό. Αυτή η λειτουργία θα καθαρίσει το υγρό πλυστικού που έχει παραμείνει στο παρμπρίζ.

Ανύψωση μπράτσων υαλοκαθαριστήρων (όπου υπάρχει):

Όταν κάνετε αντικατάσταση των λεπίδων, τα μπράτσα των υαλοκαθαριστήρων θα πρέπει να είναι στην επάνω θέση (συντήρησης).

Για να τραβήξετε τα μπράτσα των υαλοκαθαριστήρων επάνω στην θέση συντήρησης: μέσα σε 1 λεπτό από την στιγμή που βάλατε τον διακόπτη της μίζας στην θέση OFF, σπρώξτε τον μοχλό (4) επάνω γρήγορα δύο φορές διαδοχικά. Η λειτουργία των καθαριστήρων σταματάει στην μεσαία θέση. Στην συνέχεια μπορείτε να τραβήξετε τα μπράτσα των υαλοκαθαριστήρων στην θέση συντήρησης.

Για να επαναφέρετε τα μπράτσα των υαλοκαθαριστήρων στην κανονική τους θέση, βάλτε τα μπράτσα στην κάτω θέση τους (επαφή με το παρμπρίζ) και μετά σπρώξτε τον μοχλό (4) επάνω μία φορά.

Για περισσότερες πληροφορίες για την αντικατάσταση των λεπίδων των υαλοκαθαριστήρων δείτε το «Λεπίδες υαλοκαθαριστήρων» στο κεφάλαιο «Συντήρηση και κάντε το μόνος σας».

ΠΡΟΣΟΧΗ

- **Η λειτουργία αυτή μπορεί να γίνει ακόμη και όταν ο διακόπτης της μίζας είναι στην θέση ON. Ωστόσο για να αποφύγετε ατύχημα ή ζημιά όταν τραβάτε επάνω τα μπράτσα των υαλοκαθαριστήρων, βεβαιωθείτε ότι τηρείτε τις εξής προφυλάξεις.**
  - **Βεβαιωθείτε ότι ο επιλογέας ταχυτήτων είναι στην θέση P (παρκάρισμα) (μοντέλα με σαζμάν XTRONIC).**
  - **Βεβαιωθείτε ότι ο επιλογέας ταχυτήτων είναι στη νεκρά (N) με το χειρόφρενο καλά δεμένο (μοντέλα με μηχανικό σαζμάν).**
  - **Ποτέ μην επιτρέπετε στους επιβάτες να χειρίζονται κατά λάθος τον διακόπτη των υαλοκαθαριστήρων.**
- **Μην βάζετε σε λειτουργία τους υαλοκαθαριστήρες όταν τα μπράτσα τους είναι τραβηγμένα επάνω. Μπορεί να πάθουν ζημιά τα μπράτσα των υαλοκαθαριστήρων.**

Αισθητήρας βροχής (όπου υπάρχει)

Το σύστημα αυτόματου σκουπίσματος του αισθητήρα βροχής που βρίσκεται στο επάνω τμήμα του παρμπρίζ μπροστά από τον εσωτερικό καθρέπτη μπορεί να ανοίξει αυτόματα τους καθαριστήρες για να ρυθμίσει την ταχύτητα του καθαριστήρα ανάλογα με την ένταση της βροχόπτωσης και την ταχύτητα του αυτοκινήτου όταν ο μοχλός είναι στην θέση AUTO (1).

Η ευαισθησία μπορεί να ρυθμιστεί περιστρέφοντας το δαχτυλίδι του διακόπτη του καθαριστήρα μπροστά (A) – λιγότερο ευαίσθητο ή πίσω (B) – περισσότερο ευαίσθητο.

ΣΗΜΕΙΩΣΗ

- **Βεβαιωθείτε ότι έχετε κλείσει το σύστημα του αυτόματου αισθητήρα βροχής όταν το αυτοκί-**

νητο μπαίνει σε πλυντήριο αυτοκινήτων.

- **Εάν αφήσετε τον μοχλό στην θέση AUTO δεν θα πάθει ζημιά το σύστημα αισθητήρα βροχής αν και μπορεί να προκύψει περιστασιακά απροσδόκητη ενεργοποίηση των καθαριστήρων.**
- **Εάν αφήσετε τον διακόπτη στην θέση AUTO, οι καθαριστήρες μπορεί να λειτουργήσουν απροσδόκητα όταν βρωμιά, δαχτυλιές, φιλμ λαδιού ή έντρομα καλύπτουν το παρμπρίζ στην θέση του αισθητήρα βροχής. Οι καθαριστήρες μπορεί επίσης να λειτουργήσουν όταν τα καυσαέρια ή η υγρασία επηρεάζουν τον αισθητήρα βροχής.**
- **Μην ακουμπάτε ή καλύπτετε το παρμπρίζ στο σημείο που είναι ο αισθητήρας βροχής. Οι καθαριστήρες μπορεί να λειτουργήσουν απροσδόκητα όταν ο διακόπτης των καθαριστήρων είναι στην θέση AUTO και ο διακόπτης της μίζας είναι στην θέση ON. Αυτό μπορεί να προκαλέσει τραυματισμό ή ζημιά στον καθαριστήρα.**

ΠΙΣΩ ΠΑΡΜΠΡΙΖ

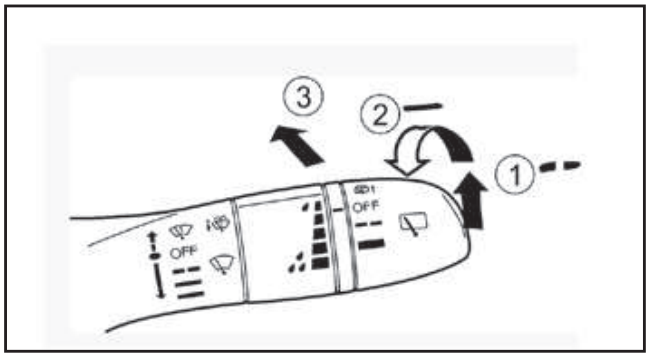

ΠΡΟΕΙΔΟΠΟΙΗΣΗ

Όταν η θερμοκρασία είναι εξαιρετικά χαμηλή, το διάλυμα του πλυστικού μπορεί να παγώσει στο παρμπρίζ δυσχεραίνοντας την ορατότητα. Ζεστάνετε το παρμπρίζ με το αντιθαμβωτικό πίσω παρμπρίζ πριν χρησιμοποιήσετε τους καθαριστήρες πίσω.

ΠΡΟΣΟΧΗ

- **Μην χρησιμοποιείτε το πλυστικό για περισσότερα από 15 δευτερόλεπτα συνεχόμενα.**
- **Μην χρησιμοποιείτε το πλυστικό όταν το ρεζερβουάρ του υγρού του πλυστικού είναι άδειο ή το υγρό είναι παγωμένο.**

Ο καθαριστήρας και το πλυστικό του πίσω παρμπρίζ μπορούν να λειτουργήσουν όταν ο διακόπτης της μίζας είναι στην θέση ON.

Λειτουργία του καθαριστήρα

Γυρίστε τον διακόπτη δεξιά στην κατά διαστήματα (▬ ▬, (1)) ή την συνεχόμενη (▬, (2)) θέση για να λειτουργήσει ο καθαριστήρας.

Για να σταματήσετε την λειτουργία του καθαριστήρα, γυρίστε τον διακόπτη πίσω στην θέση OFF.

Λειτουργία του πλυστικού:

Για να λειτουργήσει το πλυστικό του πίσω παρμπρίζ, σπρώξτε τον διακόπτη προς το εμπρός μέρος του αυτοκινήτου (3) έως ότου η ποσότητα υγρού πλυστικού που θέλετε να έχει ψεκαστεί πάνω στο πίσω παρμπρίζ. Θα λειτουργήσει και ο καθαριστήρας του πίσω παρμπρίζ αρκετές φορές.

Σύστημα στεγνώματος (όπου υπάρχει):

Ο καθαριστήρας θα λειτουργήσει μία φορά μετά από 3 περίπου δευτερόλεπτα από την στιγμή που λειτούργησε ο καθαριστήρας και το πλυστικό. Αυτή η λειτουργία θα καθαρίσει το υγρό πλυστικού που έχει παραμείνει στο παρμπρίζ.

Η λειτουργία αυτή μπορεί να κλείσει. Για λεπτομέρειες δείτε το «Οθόνη πληροφοριών του αυτοκινήτου».

Λειτουργία συγχρονισμού με την όπισθεν (όπου υπάρχει)

Όταν ο διακόπτης του πλυστικού του παρμπρίζ είναι είτε στην κατά διαστήματα ή στην θέση AUTO (όπου υπάρχει), την θέση χαμηλής ή υψηλής ταχύτητας, τοποθετώντας τον επιλογέα ταχυτήτων στην θέση R (όπισθεν) θα λειτουργήσει ο καθαριστήρας του πίσω παρμπρίζ.

Η λειτουργία αυτή μπορεί να κλείσει. Για λεπτομέρειες δείτε το «Οθόνη πληροφοριών του αυτοκινήτου».

ΣΗΜΕΙΩΣΗ

Όταν ο διακόπτης του καθαριστήρα είναι στην θέση AUTO (όπου υπάρχει), ο καθαριστήρας δεν θα αρχίσει να σκουπίζει όταν βάλετε τον επιλογέα ταχυτήτων στην όπισθεν (R). Θα περιμένει έως ότου κάνουν το πρώτο καθάρισμα οι μπροστινοί καθαριστήρες.

ΚΟΥΜΠΙ ΘΕΡΜΙΚΟΥ ΚΑΘΑΡΙΣΜΟΥ

ΘΕΡΜΙΚΟΣ ΚΑΘΑΡΙΣΜΟΣ (όπου υπάρχει)

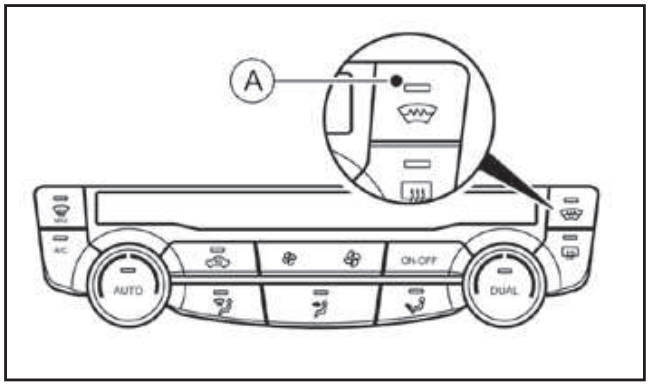

Μοντέλα με θερμικό καθαρισμό (όπου υπάρχει)

(A) Ανοικτός / κλειστός θερμικός καθαρισμός

Για να ξεθαμπώσετε / ξεπαγώσετε το παρμπρίζ, βάλτε μπροστά τον κινητήρα και πατήστε το κουμπί Θερμικού Καθαρισμού (A). Θα ανάψει το ενδεικτικό φως. Πατήστε πάλι το κουμπί για να κλείσετε τον Θερμικό Καθαρισμό.

Το σύστημα Θερμικού Καθαρισμού θα σβήσει αυτόματα μετά από περίπου 4 λεπτά. – εάν το παρμπρίζ καθαρίσει πιο νωρίς, πατήστε πάλι το κουμπί για να σβήσετε το σύστημα Θερμικού Καθαρισμού.

ΣΗΜΕΙΩΣΗ

- **Πριν ενεργοποιήσετε το σύστημα Θερμικού Καθαρισμού βεβαιωθείτε ότι έχετε αφαιρέσει το υπερβολικό χιόνι / πάγο από το παρμπρίζ.**
- **Η θέρμανση στο παρμπρίζ παρέχεται από τους θερμικούς αγωγούς που είναι ενσωματωμένοι σε αυτό. Εάν γίνει ζημιά στο παρμπρίζ ζητήστε τον έλεγχο του συστήματος Θερμικού Καθαρισμού από εξουσιοδοτημένο συνεργείο Nissan ή εξειδικευμένο συνεργείο.**
- **Επειδή τα απαιτούμενα ηλεκτρικά φορτία είναι μεγάλα, το ηλεκτρικό σύστημα του αυτοκινήτου είναι προγραμματισμένο να μπορεί να τα ελέγχει. Σε περίπτωση μεγάλου φορτίου το σύστημα μπορεί να απενεργοποιήσει το σύστημα Θερμικού Καθαρισμού.**
- **Η απόδοση του Θερμικού Καθαρισμού του παρμπρίζ μπορεί να μειωθεί ή να απενεργοποιηθεί για να εξοικονομηθεί μπαταρία.**
- **Η Nissan συνιστά να χρησιμοποιείτε το σύστημα Θερμικού Καθαρισμού για να βοηθήσετε το ξεθάμπωμα του παρμπρίζ. Για περισσότερες πληροφορίες δείτε το «Λειτουργία του καλοριφέρ και του air conditioner» στο κεφάλαιο «4. Οθόνη, καλοριφέρ, air conditioner και ηχοσύστημα».**
- **Το σύστημα Σβησίματος / Εκκίνησης δεν είναι διαθέσιμο όταν είναι σε λειτουργία το σύστημα του Θερμικού Καθαρισμού.**

ΔΙΑΚΟΠΤΗΣ ΑΝΤΙΘΑΜΒΩΤΙΚΟΥ

ΑΝΤΙΘΑΜΒΩΤΙΚΟ ΠΙΣΩ ΠΑΡΜΠΡΙΖ

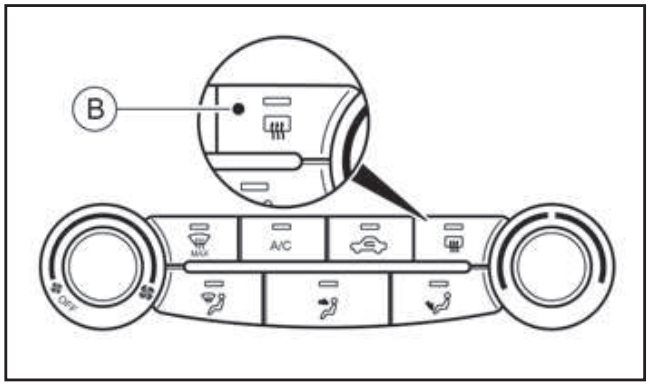

Μοντέλα με air conditioner ρυθμιζόμενο με το χέρι (όπου υπάρχει)

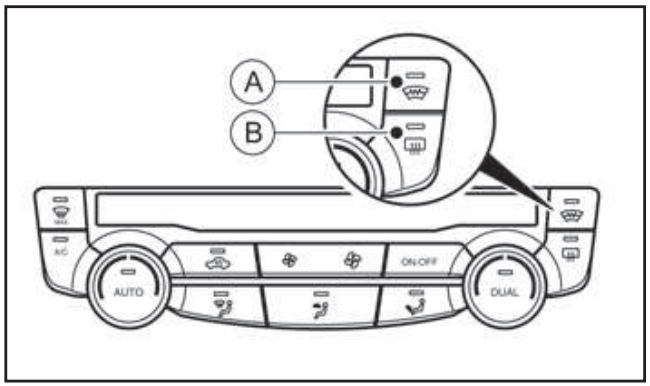

Μοντέλα με αυτόματο air conditioner και σύστημα Θερμικού Καθαρισμού (όπου υπάρχει)

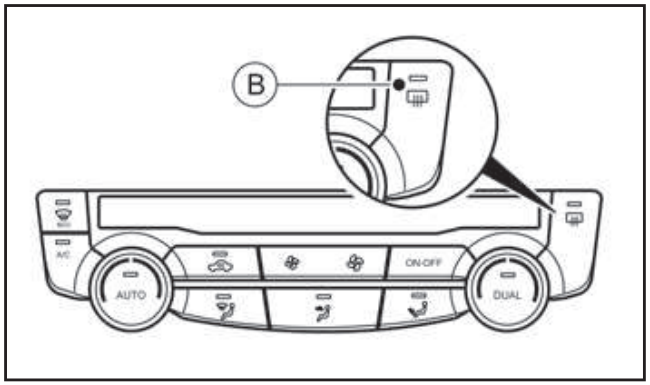

Μοντέλα με αυτόματο air conditioner και χωρίς σύστημα Θερμικού Καθαρισμού

(A) Άνοιγμα / Κλείσιμο συστήματος Θερμικού Καθαρισμού. Δείτε το «Κουμπί θερμικού καθαρισμού πιο πάνω.

(B) Άνοιγμα / Κλείσιμο αντιθαμβωτικού πίσω παρμπρίζ

Για να ξεθαμπώσετε / ξεπαγώσετε το πίσω παρμπρίζ, βάλτε μπροστά τον κινητήρα και πατήστε το κουμπί του αντιθαμβωτικού πίσω παρμπρίζ (B). Θα ανάψει το ενδεικτικό φως. Πατήστε πάλι το κουμπί για να κλείσετε το αντιθαμβωτικό.

Το αντιθαμβωτικό θα σβήσει αυτόματα μετά από περίπου 15 λεπτά. – εάν το πίσω παρμπρίζ καθαρίσει πιο νωρίς, πατήστε πάλι το κουμπί για να σβήσετε το αντιθαμβωτικό.

Για περισσότερες πληροφορίες δείτε το «Λειτουργία του καλοριφέρ και του air conditioner» στο κεφάλαιο «4. Οθόνη, καλοριφέρ, air conditioner και ηχοσύστημα».

ΠΡΟΣΟΧΗ

Όταν καθαρίζετε το εσωτερικό του πίσω παρμπρίζ, προσέχετε να μην γρατζουνίσετε ή κάνετε ζημιά στις ηλεκτρικές επαφές.

ΣΗΜΕΙΩΣΗ

Το σύστημα Σβησίματος / Εκκίνησης (όπου υπάρχει) δεν είναι διαθέσιμο όταν είναι σε λειτουργία το σύστημα του Θερμικού Καθαρισμού.

ΑΝΤΙΘΑΜΒΩΤΙΚΟ ΕΞΩΤΕΡΙΚΩΝ ΚΑΘΡΕΠΤΩΝ (όπου υπάρχει)

Όταν είναι ανοικτό το αντιθαμβωτικό πίσω παρμπρίζ, θα ξεθαμπώσουν και οι εξωτερικοί καθρέπτες.

ΔΙΑΚΟΠΤΗΣ ΠΡΟΒΟΛΕΩΝ ΚΑΙ ΦΛΑΣ

Η Nissan συνιστά να συμβουλεύεστε τους τοπικούς κανονισμούς για την χρήση των φώτων.

ΔΙΑΚΟΠΤΗΣ ΠΡΟΒΟΛΕΩΝ

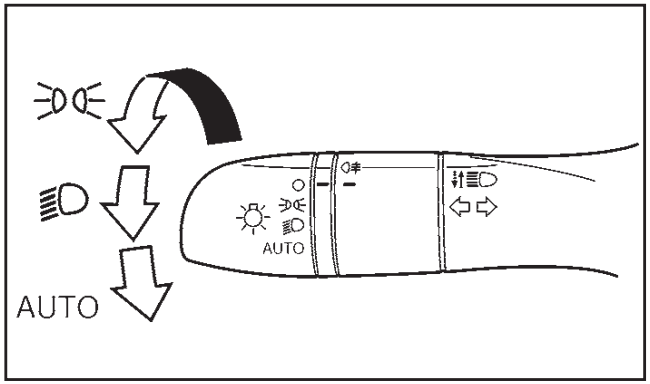

Φωτισμός

Γυρίστε τον διακόπτη στην θέση :

Θα ανάψουν τα μπροστινά και τα πίσω φώτα πορείας, το φως της πινακίδας και τα φώτα του ταμπλό. Θα ανάψει το ενδεικτικό φως στο ταμπλό των οργάνων.

Γυρίστε τον διακόπτη στην θέση :

Θα παραμείνουν αναμμένα όλα τα άλλα φώτα, ενώ θα ανάψουν και οι προβολείς.

ΠΡΟΣΟΧΗ

Ποτέ μην αφήνετε για μεγάλα χρονικά διαστήματα τον διακόπτη των φώτων αναμμένο όταν δεν λειτουργεί ο κινητήρας του αυτοκινήτου.

Σύστημα φωτισμού ημέρας (όπου υπάρχει)

Όταν βάζετε μπροστά τον κινητήρα, ακόμη και αν ο διακόπτης των προβολέων είναι κλειστός, θα ανάψουν τα μπροστινά φώτα για τον φωτισμό ημέρας.

Τα φώτα ημέρας θα σβήσουν όταν γυρίσετε τον διακόπτη των προβολέων στην θέση ή .

Σύστημα αυτόματου φωτισμού (AUTO - όπου υπάρχει)

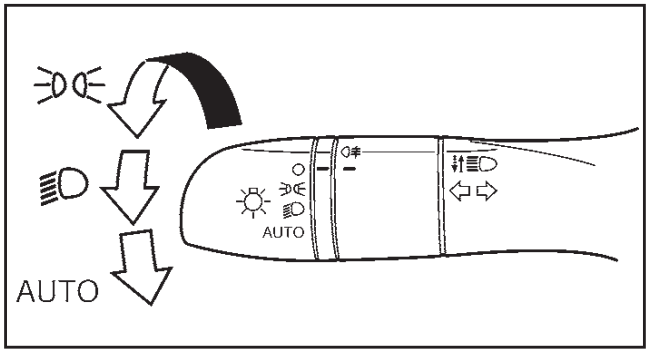

Το σύστημα αυτόματου φωτισμού επιτρέπει στους προβολείς να ρυθμιστούν ώστε να ανάβουν και να σβήνουν αυτόματα. Το σύστημα αυτόματου φωτισμού όταν είναι ενεργό μπορεί:

- Να ανάψει τους προβολείς, τα μπροστινά και τα πίσω φώτα πορείας, το φως της πινακίδας και τα φώτα του ταμπλό αυτόματα όταν είναι σκοτάδι.
- Να σβήσει όλα τα φώτα όταν υπάρχει φως.

Για να ενεργοποιήσετε το σύστημα αυτόματου φωτισμού:

1. Γυρίστε τον διακόπτη των προβολέων στην θέση AUTO.
2. Γυρίστε τον διακόπτη της μίζας στην θέση ON.

Για να απενεργοποιήσετε το σύστημα αυτόματου φωτισμού:

Γυρίστε το διακόπτη των προβολέων στην θέση OFF ή ή .

Επιλογή σκάλας προβολέων

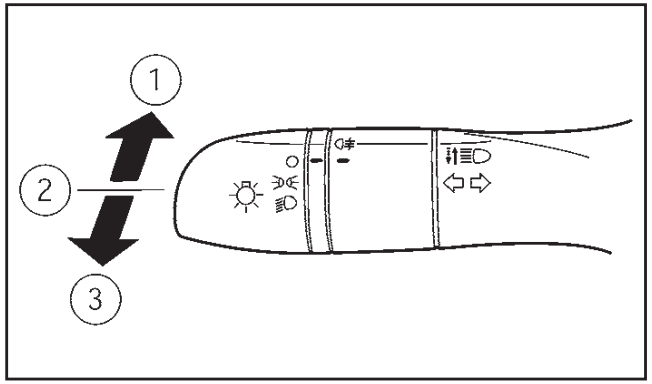

(1) Για να επιλέξετε την μεγάλη σκάλα όταν είστε στην θέση , σπρώξτε τον μοχλό προς τα εμπρός. Τα μεγάλα φώτα θα ανάψουν καθώς και το ενδεικτικό φως .

(2) Τραβήξτε τον μοχλό πίσω για να επιλέξετε την μεσαία σκάλα (θέση).

(3) Τραβώντας τον μοχλό προς το μέρος σας θα αναβοσβήσουν τα μεγάλα φώτα ακόμη και όταν ο διακόπτης των προβολέων είναι σβηστός.

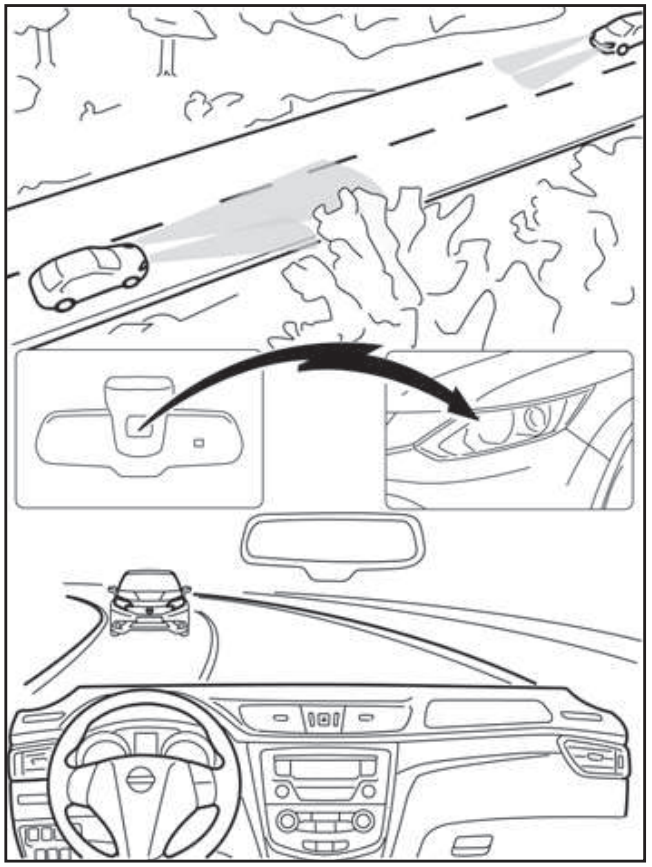

ΔΥΝΑΜΙΚΗ ΥΠΟΒΟΗΘΗΣΗ ΜΕΓΑΛΗΣ ΣΚΑΛΑΣ ΦΩΤΩΝ (όπου υπάρχει)

Πρόκειται για υποβοήθηση της μεγάλης σκάλας φώτων που ελέγχεται από μία κάμερα και αλλάζει αυτόματα από την μεσαία σκάλα στην μεγάλη σκάλα των προβολέων.

Προφυλάξεις:

ΠΡΟΕΙΔΟΠΟΙΗΣΗ

Η δυναμική υποβοήθηση μεγάλης σκάλας φώτων δεν μπορεί να αντιμετωπίσει .όλες τις οδικές και καιρικές περιστάσεις ενώ οδηγείτε. Το σύστημα γλιτώνει τον οδηγό από το να έχει να χειριστεί τον διακόπτη. Ο οδηγός παραμένει πάντα υπεύθυνος για την επιλογή του σωστού σετ φωτισμού.

Συγκεκριμένες περιστάσεις στις οποίες πρέπει να χειριστείτε τον διακόπτη προβολέων με το χέρι

- **Όταν πέφτει πολύ βροχή, χιονίζει και γενικά υπάρχει κακή ορατότητα και κακές καιρικές συνθήκες.**
- **Όταν οι αισθητήρες του αυτοκινήτου είναι βρώμικοι, καλυμμένοι ή σπασμένοι.**

Ενεργοποιημένη δυναμική υποβοήθηση μεγάλης σκάλας προβολέων:

Όταν ο διακόπτης των προβολέων είναι στην θέση AUTO, ο αισθητήρας φωτός ανιχνεύει ότι είναι σκοτάδι και η ταχύτητα του αυτοκινήτου είναι πάνω από 20 χλμ/ώρα, τίθεται σε λειτουργία η δυναμική υποβοήθηση μεγάλης σκάλας προβολέων. Είναι αναμμένο το ενδεικτικό φως δυναμικής υποβοήθησης μεγάλης σκάλας προβολέων στο ταμπλό.

Το σύστημα λειτουργεί ως εξής:

- Η μεγάλη σκάλα ανάβει αυτόματα όταν είναι σκοτάδι:
  Εάν η ταχύτητα του αυτοκινήτου είναι πάνω από τα 40 χλμ/ώρα και δεν αναγνωρίζονται άλλοι χρήστες του δρόμου.
  Ανάβει επίσης και το φως μεγάλης σκάλας προβολέων (μπλε).
- Η μεγάλη σκάλα σβήνει αυτόματα:
  Εάν η ταχύτητα του αυτοκινήτου πέσει κάτω από τα 25 χλμ/ώρα ή ανιχνευτούν άλλοι χρήστες του δρόμου.
  Σβήνει το φως μεγάλης σκάλας προβολέων (μπλε).

Για να απενεργοποιήσετε την δυναμική υποβοήθηση μεγάλης σκάλας προβολέων:

Για να απενεργοποιήσετε την δυναμική υποβοήθηση μεγάλης σκάλας προβολέων, γυρίστε τον διακόπτη των προβολέων στην θέση OFF, ή .

«Φιλικός» φωτισμός

Η λειτουργία του «φιλικού» φωτισμού είναι πολύ εξυπηρετική. Σας επιτρέπει να έχετε φωτισμό από το αυτοκίνητο αφού έχετε γυρίσει τον διακόπτη της μίζας στην θέση LOCK και ενώ ο διακόπτης των προβολέων είναι στην θέση OFF ή AUTO (όπου υπάρχει). Τραβώντας τον διακόπτη των προβολέων προς το μέρος σας μία φορά θα ενεργοποιηθούν οι προβολείς για περίπου 30 δευτερόλεπτα. Μετά τα φώτα θα σβήσουν αυτόματα.

Είναι δυνατό να τραβήξετε τον διακόπτη των προβολέων έως και τέσσερις φορές για να αυξήσετε την περίοδο φωτισμού έως και 2 λεπτά.

ΣΗΜΕΙΩΣΗ

Η λειτουργία του «φιλικού» φωτισμού μπορεί να ακυρωθεί γυρίζοντας τον διακόπτη της μίζας στην θέση Acc ή ON πάλι.

Λειτουργία εξοικονόμησης μπαταρίας

Η λειτουργία εξοικονόμησης μπαταρίας προστατεύει το αυτοκίνητό σας από την αποφόρτιση της μπαταρίας όταν έχετε αφήσει τα εξωτερικά φώτα, τα φώτα ανάγνωσης χάρτη ή το φώς του χώρου των επιβατών ανοικτά και έχετε βγει από το αυτοκίνητο. Αυτό συμβαίνει όταν ο διακόπτης της μίζας ή το κουμπί της μίζας είναι στην θέση “OFF” ή LOCK.

ΣΗΜΕΙΩΣΗ

Την επόμενη φορά που θα γυρίσετε τον διακόπτη της μίζας στην θέση ON, τα εξωτερικά φώτα, τα φώτα ανάγνωσης χάρτη και το φως του χώρου των επιβατών θα ανάψουν και πάλι.

Λειτουργία εξοικονόμησης μπαταρίας για τα εξωτερικά φώτα:

Εάν ο διακόπτης της μίζας γυρίσει στην θέση “OFF” και τα εξωτερικά φώτα έχουν μείνει από λάθος αναμμένα, τα εξωτερικά φώτα θα σβήσουν αυτόματα μόλις ανοίξει η πόρτα του οδηγού.

Είναι δυνατόν να αφήσετε τα εξωτερικά φώτα μόνιμα αναμμένα, ανάβοντάς τα πάλι με την χρήση του διακόπτη των προβολέων και ενώ ο διακόπτης της μίζας είναι ακόμη στην θέση “OFF” ή LOCK. Σε αυτή την περίπτωση, ο βομβητής υπενθύμισης φώτων θα ηχήσει όταν ανοίξετε την πόρτα του οδηγού.

Λειτουργία εξοικονόμησης μπαταρίας για τα εσωτερικά φώτα:

Εάν το εσωτερικό φως έχει μείνει κατά λάθος αναμμένο, θα σβήσει αυτόματα μετά από περίπου 15 λεπτά.

ΔΙΑΚΟΠΤΗΣ ΦΩΤΩΝ ΟΜΙΧΛΗΣ

ΔΙΑΚΟΠΤΗΣ ΦΛΑΣ

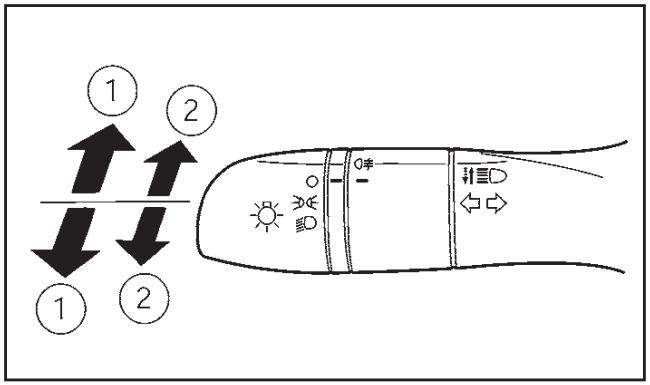

Σήμα αλλαγής λωρίδας

Μετακινήστε τον μοχλό κατά τμήμα της διαδρομής του προς τα επάνω ή κάτω (1) για να δείξετε την αλλαγή λωρίδας (δεξιά ή αριστερά). Τα φλας θα αναβοσβήσουν τρεις φορές πριν ακυρωθούν αυτόματα.

ΣΗΜΕΙΩΣΗ

Η λειτουργία αυτή θα δουλέψει μόνο εάν η ρύθμιση για την λειτουργία των φλας 3 φορές είναι στην θέση ON στο μενού Ρυθμίσεων Αυτοκινήτου στην οθόνη πληροφοριών (δείτε το [Vehicle settings] – ρυθμίσεις αυτοκινήτου πιο πριν).

Ένδειξη κατεύθυνσης

Μετακινήστε τον μοχλό προς τα επάνω ή προς τα κάτω (2) για να δείξετε δεξιά ή αριστερά. Όταν η στροφή έχει ολοκληρωθεί ο μοχλός επανέρχεται αυτόματα.

ΜΠΡΟΣΤΙΝΑ ΦΩΤΑ ΟΜΙΧΛΗΣ (όπου υπάρχει)

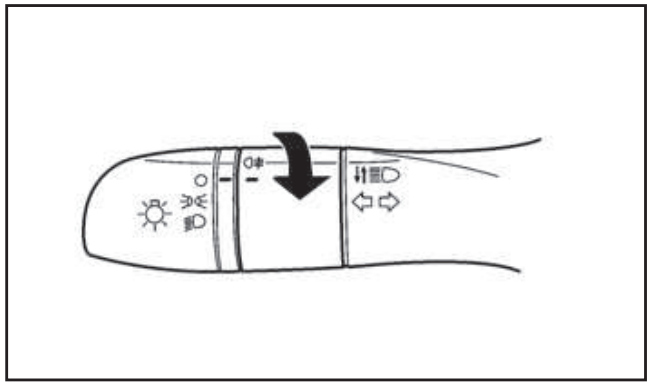

Τύπος A: Μόνο πίσω φως ομίχλης

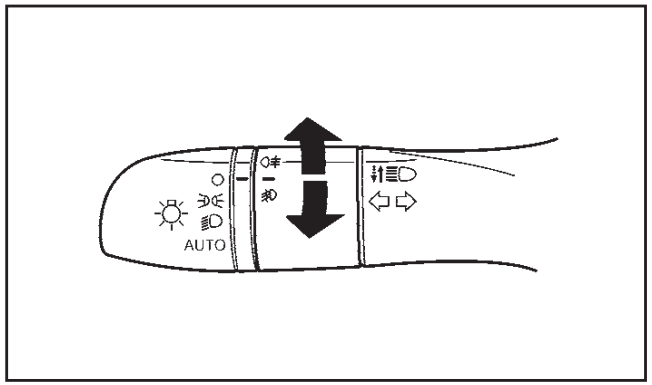

Τύπος B: Μπροστά και πίσω φώτα ομίχλης

Τα μπροστινά φώτα ομίχλης θα πρέπει να χρησιμοποιούνται μόνο όταν η ορατότητα είναι σοβαρά περιορισμένη (γενικά σε λιγότερα από 100 μέτρα).

Για να ανάψετε τα μπροστινά φώτα ομίχλης, γυρίστε τον διακόπτη των προβολέων στην θέση ή ή AUTO (όπου υπάρχει) στην θέση . Θα ανάψουν τα μπροστινά φώτα ομίχλης καθώς και το ενδεικτικό φως. Ο διακόπτης των μπροστινών φώτων ομίχλης θα επιστρέψει στην θέση “OFF” (θέση –). Για περισσότερες πληροφορίες δείτε το «Προειδοποιητικά / ενδεικτικά φώτα και βομβητές» πιο πριν.

Για να σβήσετε τα μπροστινά φώτα ομίχλης, γυρίστε τον διακόπτη των φώτων ομίχλης πάλι στην θέση . Τα μπροστινά φώτα ομίχλης και το ενδεικτικό φως θα σβήσουν. Ο διακόπτης των φώτων ομίχλης θα επιστρέψει στην θέση “OFF”.

ΣΗΜΕΙΩΣΗ

Εάν ο διακόπτης των προβολέων γυριστεί στην θέση “OFF” (–), το μπροστινό φως ομίχλης θα σβήσει αυτόματα.

ΠΙΣΩ ΦΩΣ ΟΜΙΧΛΗΣ (όπου υπάρχει)

Για να ανάψετε το πίσω φώς ομίχλης, γυρίστε τον διακόπτη των προβολέων στην θέση ή ή AUTO (όπου υπάρχει) στην θέση . Θα ανάψει το πίσω φως ομίχλης καθώς και το ενδεικτικό φως. Ο διακόπτης των φώτων ομίχλης θα επιστρέψει στην θέση “OFF” (θέση –). Για περισσότερες πληροφορίες δείτε το «Προειδοποιητικά / ενδεικτικά φώτα και βομβητές» πιο πριν.

Εάν ήταν ήδη αναμμένα τα μπροστινά φώτα ομίχλης (όπου υπάρχει) και ο διακόπτης των προβολέων είναι στην θέση , μπορείτε να ανάψετε τα πίσω φώτα ομίχλης χωρίς να γυρίσετε πρώτα τον διακόπτη των προβολέων στην θέση ή AUTO (όπου υπάρχει).

Για να σβήσετε τα πίσω φώτα ομίχλης, γυρίστε τον διακόπτη των φώτων ομίχλης πάλι στην θέση .

ΡΥΘΜΙΣΗ ΔΕΣΜΗΣ ΠΡΟΒΟΛΕΩΝ

ΣΗΜΕΙΩΣΗ

Εάν ο διακόπτης των προβολέων γυριστεί στην θέση “OFF” (–), το πίσω φως ομίχλης θα σβήσει αυτόματα.

ΔΙΑΚΟΠΤΗΣ ΡΥΘΜΙΣΗΣ ΔΕΣΜΗΣ ΠΡΟΒΟΛΕΩΝ (όπου υπάρχει)

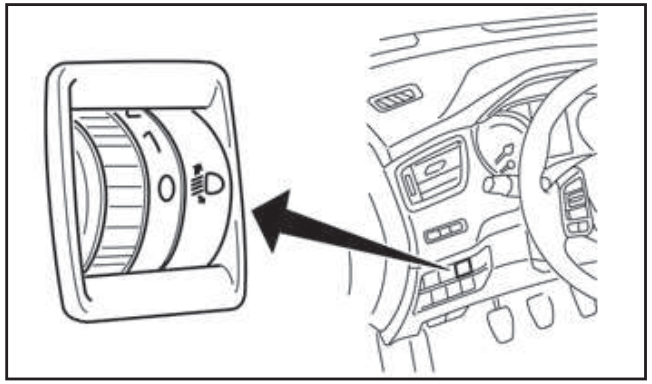

Αριστεροτίμονα μοντέλα

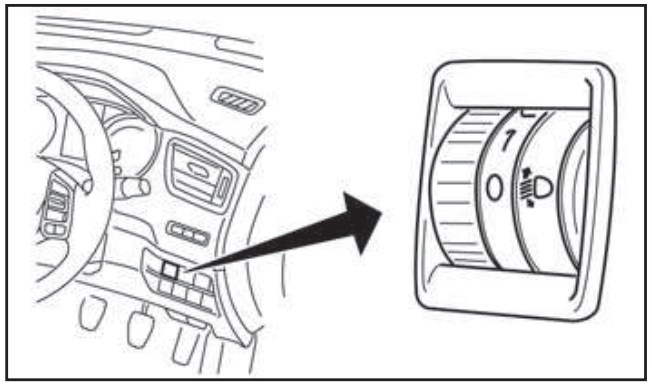

Δεξιοτίμονα μοντέλα

Η γωνία δέσμης των προβολέων εξαρτάται από τον αριθμό των επιβατών στο αυτοκίνητο και το βάρος του φορτίου που μεταφέρει και μπορεί να είναι μεγαλύτερη από την επιθυμητή. Εάν το αυτοκίνητο ταξιδεύει σε ορεινό δρόμο, οι προβολείς μπορεί να χτυπάνε στον εσωτερικό καθρέπτη του προπορευόμενου αυτοκινήτου ή το παρμπρίζ του αυτοκινήτου που κινείται αντίθετα. Ο άξονας των φώτων μπορεί να χαμηλώσει με την λειτουργία του διακόπτη που βρίσκεται στο ταμπλό, στην πλευρά του οδηγού δίπλα στο τιμόνι.

Όσο μεγαλύτερος είναι ο αριθμός που φαίνεται στον διακόπτη, τόσο χαμηλώνει ο άξονας.

Όταν ταξιδεύετε χωρίς βαρύ φορτίο ή σε ευθεία, επιλέξτε την θέση 0.

ΕΛΕΓΧΟΣ ΑΥΤΟΜΑΤΗΣ ΡΥΘΜΙΣΗΣ ΔΕΣΜΗΣ ΠΡΟΒΟΛΕΩΝ (προβολείς LED)

Τα αυτοκίνητα με προβολείς LED, έχουν ένα σύστημα αυτόματης στάθμισης των φώτων. Ο άξονας των προβολέων ελέγχεται αυτόματα.

Η Nissan συνιστά να συμβουλεύεστε τους τοπικούς κανονισμούς για την χρήση των φώτων.

ΠΛΥΣΤΙΚΟ ΠΡΟΒΟΛΕΩΝ (όπου υπάρχει)

Για να πλύνετε τους προβολείς, τραβήξτε τον διακόπτη του πλυστικού των προβολέων προς το μέρος σας, όταν ο διακόπτης των φώτων είναι στην θέση ⇶ και ο διακόπτης της μίζας είναι στην θέση ON.

ΣΗΜΕΙΩΣΗ

Ο καθαριστήρας των προβολέων θα λειτουργήσει σε κάθε πέμπτη λειτουργία του διακόπτη των καθαριστήρων και πλυστικού παρμπρίζ.

ΔΙΑΚΟΠΤΗΣ ΠΛΥΣΤΙΚΟΥ ΠΡΟΒΟΛΕΩΝ (όπου υπάρχει)

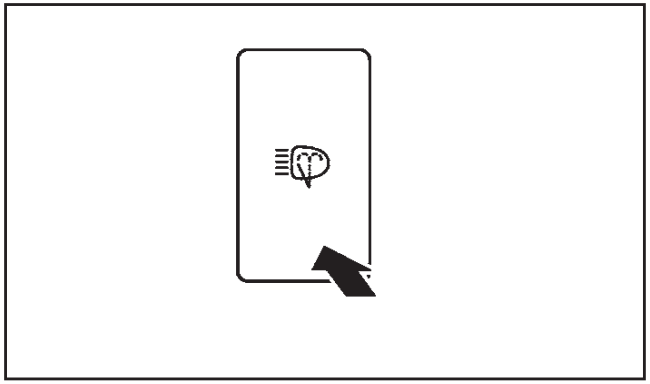

Διακόπτης πλυστικού προβολέων (όπου υπάρχει)

Το πλυστικό των προβολέων λειτουργεί όταν οι προβολείς και ο διακόπτης των φλας είναι στην θέση ⇶ και ο διακόπτης της μίζας είναι στην θέση ON.

Για να λειτουργήσει ο καθαριστήρας των προβολέων πατήστε τον διακόπτη του πλυστικού των προβολέων που βρίσκεται στην πλευρά του οδηγού, στην κάτω αριστερή πλευρά του ταμπλό των οργάνων.

ΠΡΟΣΟΧΗ

- **Μην χρησιμοποιείτε το πλυστικό για περισσότερα από 15 δευτερόλεπτα συνεχόμενα.**
- **Μην χρησιμοποιείτε το πλυστικό όταν το ρεζερβουάρ του υγρού του πλυστικού είναι άδειο ή το υγρό είναι παγωμένο.**

Για τον τρόπο γεμίσματος του ρεζερβουάρ του πλυστικού, δείτε το «Υγρό πλυστικής συσκευής παρπρίζ / πλυστικού προβολέων» στο κεφάλαιο «8. Συντήρηση και κάντε το μόνος σας».

ΚΟΡΝΑ

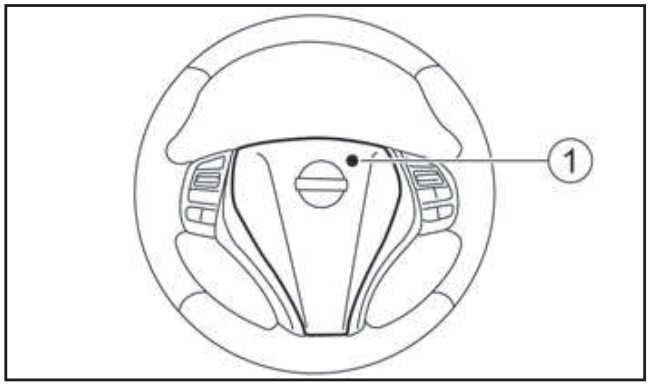

Για να ακουστεί η κόρνα, πιέστε το κεντρικό τμήμα (1) του βολάν του τιμονιού.

ΘΕΡΜΑΝΣΗ ΚΑΘΙΣΜΑΤΟΣ
(όπου υπάρχει)

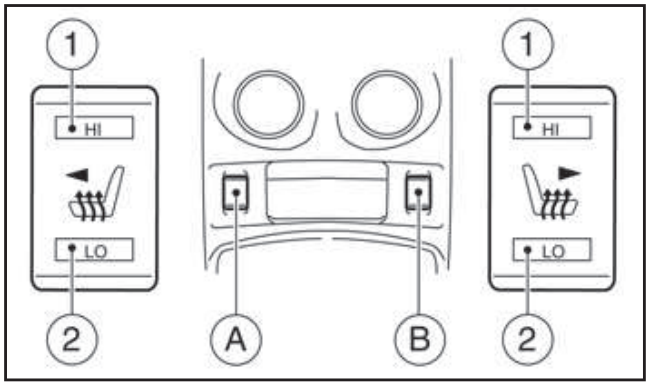

Τα μπροστινά καθίσματα θερμαίνονται από ενσωματωμένο καλοριφέρ.

Οι διακόπτες που βρίσκονται στην κεντρική κονσόλα μπορούν να λειτουργήσουν ο καθένας ανεξάρτητα από τον άλλο (A για το αριστερό κάθισμα και B για το δεξιό κάθισμα).

1. Γυρίστε τον διακόπτη της μίζας στην θέση ON.

ΣΗΜΕΙΩΣΗ

Το θερμαινόμενο κάθισμα μπορεί να ενεργοποιηθεί μόνο όταν ο διακόπτης της μίζας είναι στην θέση ON.

2. Βάλτε μπροστά την κινητήρα.
3. Επιλέξτε την θέρμανση που θέλετε.
   - Πιέστε το εμπρός τμήμα του διακόπτη (HI) για να ενεργοποιήσετε την «Υψηλή» (HIGH) θέρμανση (1).
   - Πιέστε το πίσω τμήμα του διακόπτη (LO) για να ενεργοποιήσετε την «Χαμηλή» (LOW) θέρμανση (2).
   - Για να μην έχετε θέρμανση, ο διακόπτης έχει μία κεντρική θέση “OFF” ανάμεσα στις θέσεις “HIGH” και “LOW”.
4. Οι διακόπτες του θερμαινόμενου ανάβουν όταν έχετε επιλέξει κάποια από τις δύο θερμάνσεις και θα παραμείνουν αναμμένοι για όσο ο διακόπτης είναι αναμμένος.
5. Όταν το εσωτερικό του αυτοκινήτου ζεσταθεί ή πριν βγείτε από το αυτοκίνητο, βεβαιωθείτε ότι έχετε σβήσει τον διακόπτη.

ΠΡΟΣΟΧΗ

- **Μην χρησιμοποιείτε την θέρμανση του καθίσματος για πολύ ώρα όταν δεν λειτουργεί ο κινητήρας. Σε διαφορετική περίπτωση μπορεί να αδειάσει η μπαταρία του αυτοκινήτου.**
- **Μην τοποθετείτε επάνω στο κάθισμα οτιδήποτε μπορεί να μονώσει την θερμότητα όπως κουβέρτες, ταπετσαρία, κάλυμμα καθίσματος κλπ. Σε διαφορετική περίπτωση μπορεί το κάθισμα να υπερθερμανθεί.**
- **Μην τοποθετείτε σκληρά ή βαριά αντικείμενα πάνω στο κάθισμα και μην το τρυπάτε με καρφίτσες ή παρόμοια αντικείμενα. Μπορεί να προκληθεί ζημιά στον θερμαντήρα.**
- **Εάν χυθεί οποιοδήποτε υγρό πάνω στο κάθισμα θα πρέπει να το σκουπίσετε αμέσως με στεγνό πανί.**
- **Όταν καθαρίζετε το κάθισμα μην χρησιμοποιείτε ποτέ βενζίνη, οινόπνευμα ή παρόμοια πτητικά προϊόντα.**
- **Εάν βρεθεί οποιαδήποτε ανωμαλία ή το θερμαινόμενο κάθισμα δεν λειτουργεί, σβήστε τον διακόπτη και αποτανθείτε σε εξουσιοδοτημένο συνεργείο της NISSAN ή εξειδικευμένο συνεργείο για έλεγχο.**

ΗΛΕΚΤΡΙΚΗ ΠΑΡΟΧΗ

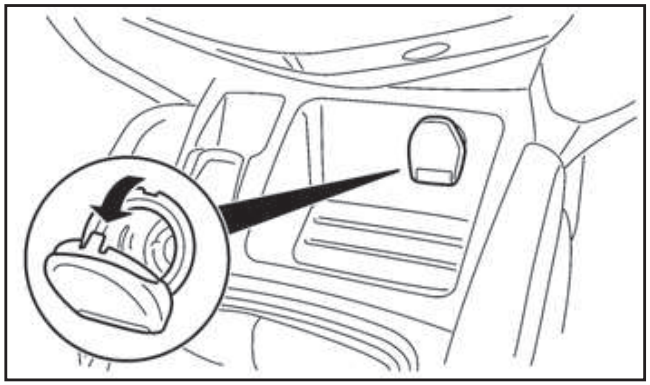

Κεντρική κονσόλα

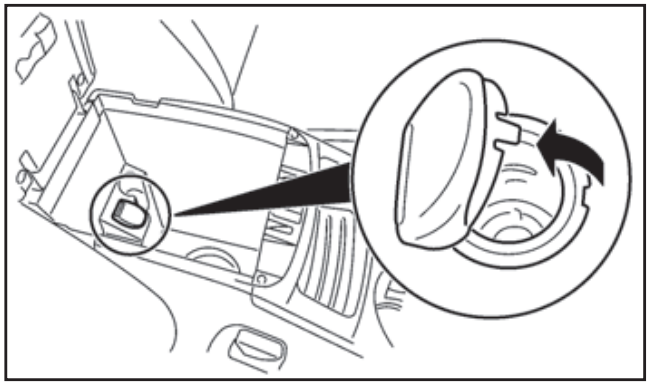

Μπροστινό υποβραχιόνιο

ΠΡΟΕΙΔΟΠΟΙΗΣΗ

Προσέξτε γιατί μπορεί η πρίζα και το φις να είναι ζεστά στην διάρκεια ή και μετά την χρήση τους.

ΠΡΟΣΟΧΗ

- **Αυτή η πρίζα δεν είναι σχεδιασμένη για χρήση με το στοιχείο του αναπτήρα.**
- **Μην την χρησιμοποιείτε με αξεσουάρ που**

υπερβαίνουν τα 12 Βολτ, 120 Βατ (10 Αμπέρ). Μην χρησιμοποιείτε πολύπριζα ή περισσότερα από ένα ηλεκτρικά αξεσουάρ.

- **Χρησιμοποιείτε την πρίζα όταν δουλεύει ο κινητήρας (μην την χρησιμοποιείται για πολύ ώρα με τον κινητήρα σβηστό ή να δουλεύει στο ρελαντί).**
- **Αποφύγετε την χρήση της όταν λειτουργεί το air conditioner, οι προβολείς ή το αντιθαμβωτικό του πίσω παρμπρίζ.**
- **Βεβαιωθείτε ότι το καπάκι της είναι κλειστό όταν δεν την χρησιμοποιείτε. Μην αφήνετε το νερό να έρθει σε επαφή με την πρίζα.**
- **Πριν τοποθετήσετε ή βγάλετε το φις, βεβαιωθείτε ότι έχετε σβήσει τον διακόπτη λειτουργίας της ηλεκτρικής συσκευής που χρησιμοποιήσατε ή έχετε σβήσει τον διακόπτη λειτουργίας των αξεσουάρ του αυτοκινήτου.**
- **Σπρώξτε το φις τελείως μέσα. Εάν δεν γίνεται σωστή επαφή, μπορεί να υπερθερμανθεί το φις ή να καεί η αντίστοιχη ασφάλεια.**

ΔΙΣΚΟΙ ΑΠΟΘΗΚΕΥΣΗΣ

ΠΡΟΕΙΔΟΠΟΙΗΣΗ

Μην τοποθετείτε αιχμηρά αντικείμενα στους δίσκους για να αποφύγετε τυχόν τραυματισμό σε περίπτωση ατυχήματος ή απότομου φρεναρίσματος.

ΝΤΟΥΛΑΠΑΚΙ

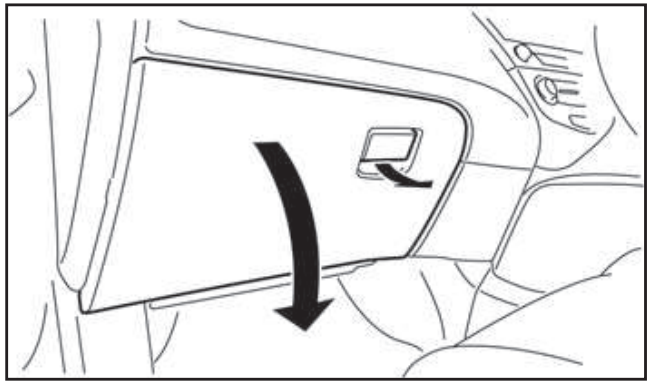

ΠΡΟΕΙΔΟΠΟΙΗΣΗ

Κρατήστε το καπάκι από το ντουλαπάκι κλειστό όσο οδηγείτε για να αποφύγετε τυχόν τραυματισμό σε περίπτωση ατυχήματος ή απότομου φρεναρίσματος.

Για να ανοίξετε το ντουλαπάκι, σηκώστε την λαβή και χαμηλώστε το καπάκι.

Στο πίσω μέρος μέσα στο ντουλαπάκι υπάρχει έναν ελαστικός ιμάντας που μπορεί να χρησιμοποιηθεί για να κρατήσει το πακέτο των Βιβλίων Οδηγιών Χρήσης.

Θήκη αποθήκευσης γυαλιών ηλίου

ΠΡΟΕΙΔΟΠΟΙΗΣΗ

Η θήκη αποθήκευσης των γυαλικών ηλίου δεν θα πρέπει να χρησιμοποιείται όταν οδηγείτε για να μην αποσπάται η προσοχή σας από την οδήγηση.

Το ντουλαπάκι περιέχει μία θήκη για την αποθήκευση των γυαλιών ηλίου, η οποία είναι προσβάσιμη όταν το ντουλαπάκι είναι ανοικτό.

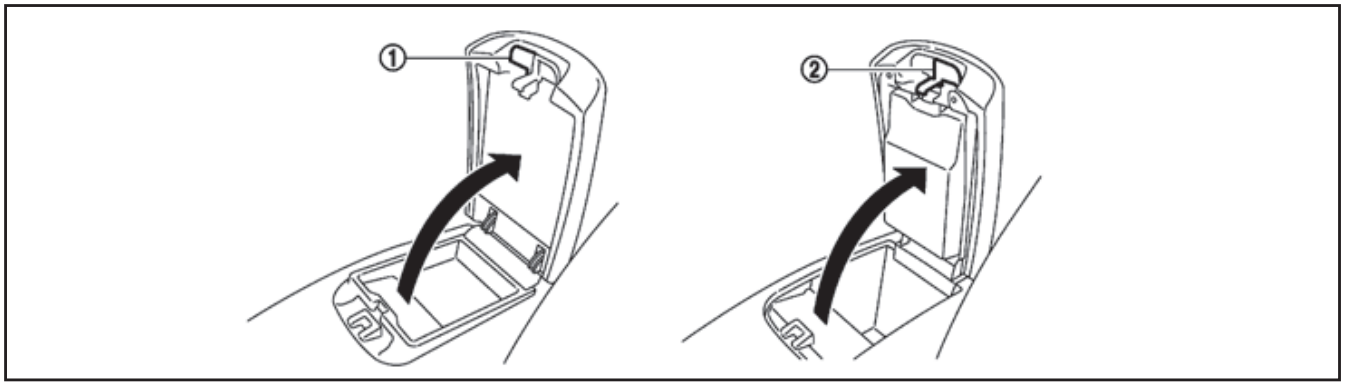

ΚΟΥΤΙ ΚΟΝΣΟΛΑΣ

ΠΡΟΕΙΔΟΠΟΙΗΣΗ

Το κουτί της κεντρικής κονσόλας δεν θα πρέπει να χρησιμοποιείται όταν οδηγείτε για να μην αποσπάται η προσοχή σας.

Για να ανοίξετε το κουτί της κονσόλας, τραβήξτε επάνω τον μοχλό (1) ή (2) και τραβήξτε επάνω το καπάκι.

Όταν τραβήξετε τον μοχλό (1) στην δεξιά πλευρά, είναι διαθέσιμη η επάνω θήκη για την αποθήκευση μικρών αντικειμένων. Όταν τραβήξετε τον μοχλό (2) στην αριστερή πλευρά είναι διαθέσιμη η κάτω θήκη για την αποθήκευση μεγαλύτερων αντικειμένων.

Για να κλείσετε, σπρώξτε το καπάκι κάτω για να ασφαλίσει.

Το κάλυμμα του κουτιού της κονσόλας περιέχει ειδικές περιοχές αποθήκευσης, για παράδειγμα για CD, κέρματα και επαγγελματικές κάρτες.

Υποδοχές καλωδίων

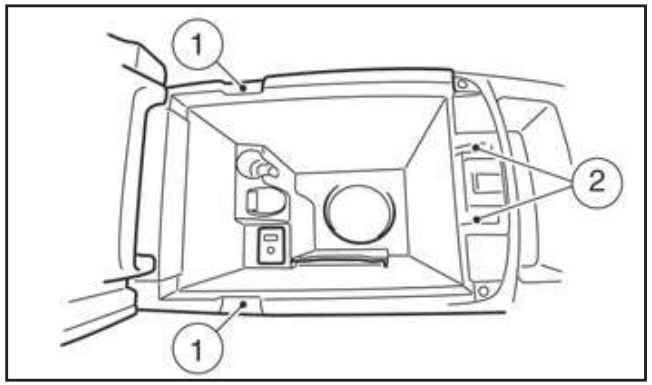

Το κουτί της κονσόλας έχει ανοίγματα στα πλάγια (1) και μπροστά (2) για να επιτρέψει να περαστούν τα καλώδια από το καπάκι της κονσόλας. Για περισσότερες πληροφορίες δείτε το «Ηλεκτρική παροχή» πιο πριν και το «Υποδοχή AUX» παρακάτω σε αυτό το κεφάλαιο.

ΣΥΓΚΡΑΤΗΣΗ ΠΟΤΗΡΙΩΝ

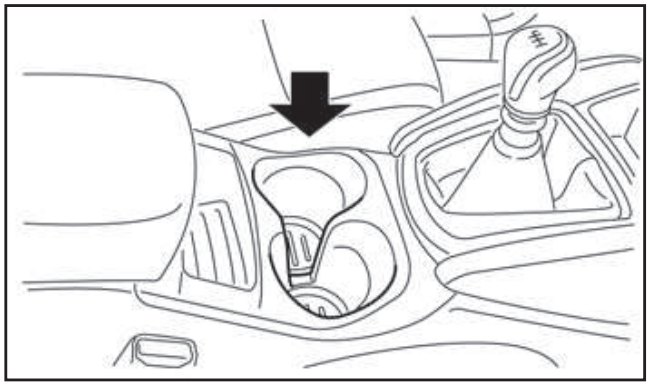

ΠΡΟΕΙΔΟΠΟΙΗΣΗ

Η θέση συγκράτησης ποτηριών δεν πρέπει να χρησιμοποιείται όταν οδηγείτε για να μην αποσπάται η προσοχή σας.

Για να έχετε πρόσβαση στην πίσω θέση συγκράτησης ποτηριών (όπου υπάρχει) χαμηλώστε το κεντρικό υποβραχιόνιο.

ΠΡΟΣΟΧΗ

- **Αποφύγετε τις απότομες εκκινήσεις και τα απότομα φρεναρίσματα όταν χρησιμοποιείται την θέση συγκράτησης ποτηριού για να μην χυθούν τα ποτά. Εάν το υγρό είναι ζεστό, μπορεί να κάψει εσάς ή τον συνεπιβάτη σας.**
- **Χρησιμοποιείτε μαλακά κύπελλα καθώς τα σκληρά αντικείμενα μπορεί να σας τραυματίσουν σε περίπτωση ατυχήματος.**

ΣΥΓΚΡΑΤΗΣΗ ΜΠΟΥΚΑΛΙΩΝ

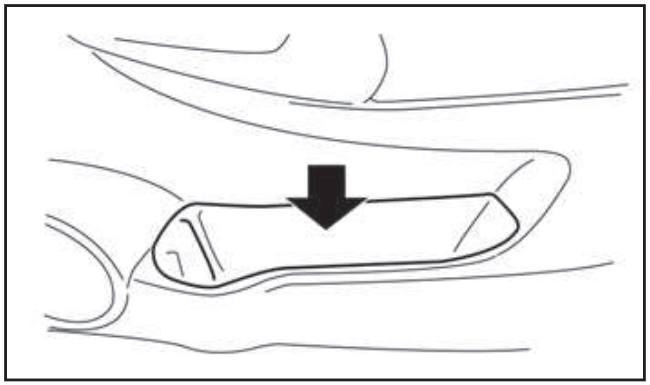

ΠΡΟΣΟΧΗ

- **Μην χρησιμοποιείτε την θήκη των μπουκαλιών για άλλα αντικείμενα καθώς μπορεί να πεταχτούν στο εσωτερικό του αυτοκινήτου και να προκαλέσουν τραυματισμό.**
- **Μην χρησιμοποιείτε την θήκη των μπουκαλιών για ανοικτά δοχεία με υγρά.**

ΓΑΝΤΖΟΙ ΠΑΛΤΟΥ

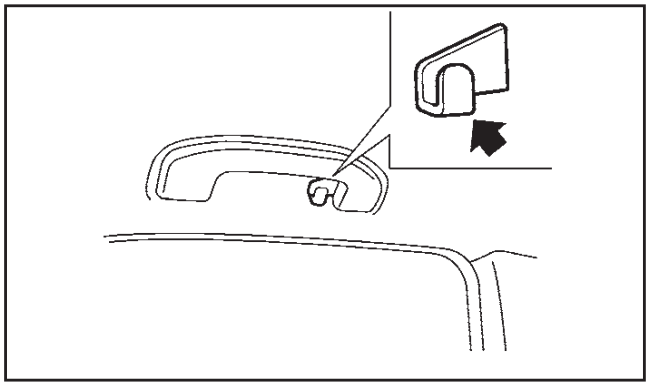

ΠΡΟΣΟΧΗ

Μην εφαρμόζετε φορτίο πάνω από 1 κιλό στον γάντζο.

Οι γάντζοι παλτού βρίσκονται στις πίσω λαβές οροφής.

ΤΣΕΠΗ ΧΑΡΤΗ (όπου υπάρχει)

Οι τσέπες χαρτών βρίσκονται στις πόρτες.

ΘΗΚΗ ΚΑΘΙΣΜΑΤΟΣ (όπου υπάρχει)

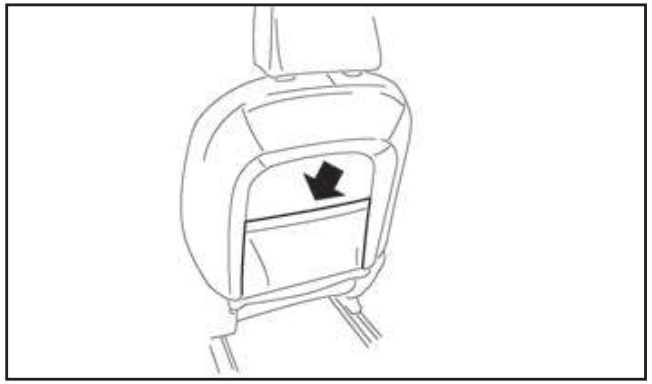

Θήκη καθίσματος (όπου υπάρχει)

Η θήκη του καθίσματος (όπου υπάρχει) βρίσκεται στην πλάτη ή στο πλάι του καθίσματος του οδηγού και / ή του συνοδηγού.

ΣΙΔΗΡΟΔΡΟΜΟΣ ΟΡΟΦΗΣ (όπου υπάρχει)

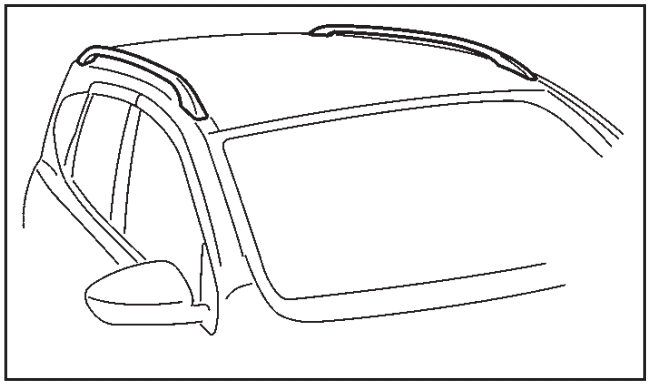

Μπορείτε να μεταφέρετε αποσκευές στην οροφή του αυτοκινήτου, ασφαλίζοντας μπάρες στον σιδηρόδρομο οροφής. Ακολουθήστε όλες τις οδηγίες του κατασκευαστή για την τοποθέτηση και χρήση των μπαρών. Ο σιδηρόδρομος οροφής είναι σχεδιασμένος για να μεταφέρει φορτία (αποσκευές συν οι μπάρες) κάτω από 75 κιλά. Εάν φορτώνετε παραπάνω φορτίο μπορεί να προκληθεί ζημιά στο αυτοκίνητο.

ΠΙΣΩ ΕΤΑΖΕΡΑ

ΠΡΟΕΙΔΟΠΟΙΗΣΗ

- **Μην τοποθετείτε τίποτα στην πίσω εταζέρα, ανεξάρτητα πόσο μικρό είναι. Οποιοδήποτε αντικείμενο θα μπορούσε να προκαλέσει τραυματισμό σε περίπτωση ατυχήματος ή απότομου φρεναρίσματος.**
- **Μην αφήνετε την εταζέρα στην θέση της όταν την έχετε βγάλει από τις εγκοπές της.**
- **Ασφαλίζετε καλά όλο το φορτίο για να μην γλιστρήσει ή μετατοπιστεί. Μην τοποθετείτε φορτίο πιο ψηλό από τις πλάτες των καθισμάτων. Σε περίπτωση απότομου φρεναρίσματος ή σύγκρουσης το ανασφάλιστο φορτίο μπορεί να προκαλέσει τραυματισμό.**
- **Ο πάνω ιμάντας πρόσδεσης του παιδικού καθίσματος μπορεί να πάθει ζημιά από την επαφή με την εταζέρα ή τα αντικείμενα στον χώρο αποσκευών. Βγάλτε την εταζέρα από το αυτοκίνητο ή αποθηκεύστε την σε ασφαλές σημείο. Επίσης ασφαλίστε οποιαδήποτε χαλαρά αντικείμενα μέσα στον χώρο αποσκευών. Το παιδί σας μπορεί να τραυματιστεί σοβαρά ή να σκοτωθεί σε περίπτωση σύγκρουσης εάν έχει πάθει ζημιά ο πάνω ιμάντας πρόσδεσης.**

Αφαίρεση

1. Ανοίξτε την πίσω πόρτα. (Δείτε το «Πίσω πόρτα» πιο πριν σε αυτό το κεφάλαιο).
2. Βγάλτε τα δύο σκοινιά και από τις δύο πλευρές εσωτερικά της πίσω πόρτας (1).
3. Βγάλτε την εταζέρα απλά τραβώντας την προς τα πίσω μέσα από το άνοιγμα της πίσω πόρτας.

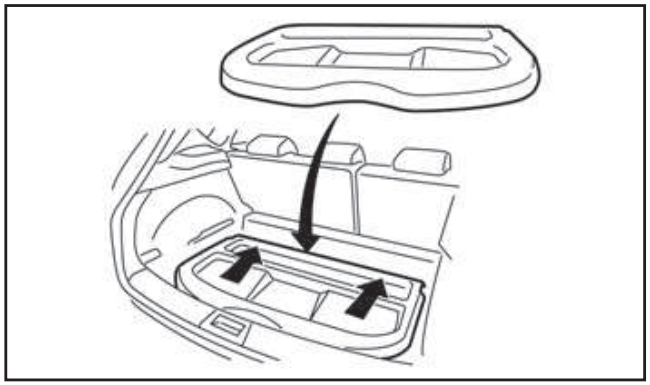

ΠΡΟΣΟΧΗ

Βεβαιωθείτε ότι έχετε αποθηκεύσει σωστά την πίσω εταζέρα ώστε να μην πάθει ζημιά.

ΣΗΜΕΙΩΣΗ

Η εταζέρα μπορεί να αποθηκευτεί με ασφάλεια κάτω από τα καλύμματα του χώρου αποσκευών (δείτε το «Τοποθέτηση» πιο κάτω).

Τοποθέτηση

1. Ανοίξτε την πίσω πόρτα.
2. Τοποθετήστε την πίσω εταζέρα σπρώχνοντάς την όσο πιο μπροστά γίνεται, μέσα από το άνοιγμα της πίσω πόρτας.
3. Βάλτε τα αντίστοιχα σκοινιά σε κάθε πλευρά (1) της πίσω πόρτας.
4. Κλείστε την πίσω πόρτα. (Δείτε το «Πίσω πόρτα» πιο πριν σε αυτό το κεφάλαιο).

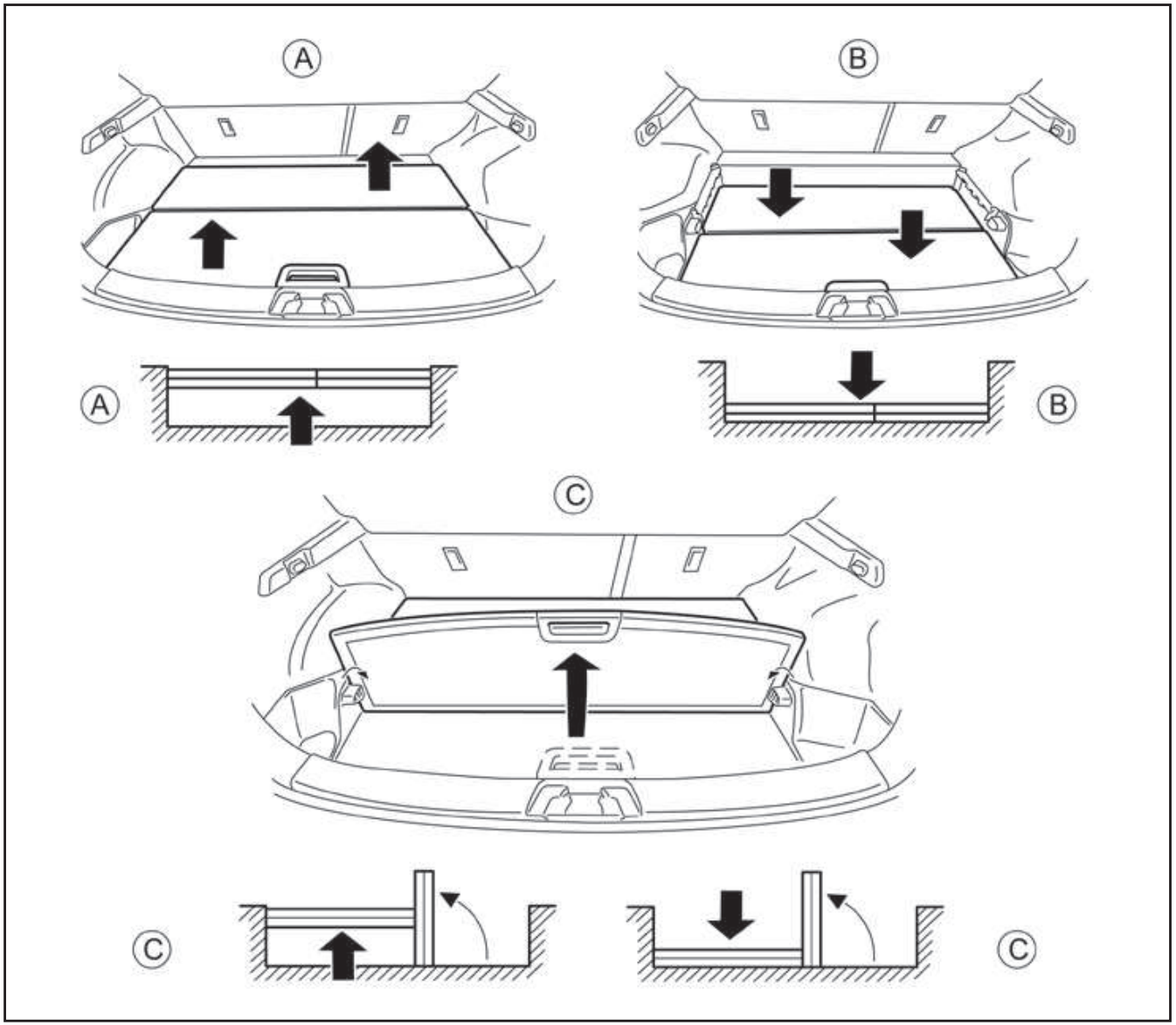

2-52

ΠΑΤΩΜΑ ΧΩΡΟΥ ΑΠΟΣΚΕΥΩΝ (όπου υπάρχει)

ΠΡΟΕΙΔΟΠΟΙΗΣΗ

- **Ασφαλίστε κατάλληλα όλο το φορτίο με σκοινιά ή ιμάντες για να μην μετατοπιστεί ή μετακινηθεί. Μην τοποθετείτε φορτίο ψηλότερα από τις πλάτες των καθισμάτων. Σε περίπτωση απότομου φρεναρίσματος ή ατυχήματος το ανασφάλιστο φορτίο μπορεί να προκαλέσει τραυματισμό.**
- **Μην τοποθετείτε στο πάτωμα του χώρου αποσκευών αντικείμενα βαρύτερα από 50 κιλά.**
- **Μην αφήνετε κανέναν να επιβαίνει στον χώρο αποσκευών. Είναι εξαιρετικά επικίνδυνο να επιβαίνετε στον χώρο αποσκευών μέσα στο αυτοκίνητο. Σε περίπτωση σύγκρουσης, οι άνθρωποι που επιβαίνουν σε αυτούς τους χώρους κινδυνευόυν περισσότερο να τραυματιστούν σοβαρά ή να σκοτωθούν.**
- **Μόνο τα δύο σημεία στερέωσης που έχουν τις ετικέτες του πάνω ιμάντα πρόσδεσης μπορούν να χρησιμοποιηθούν για αυτό τον σκοπό. Σε καμία περίπτωση δεν πρέπει οι γάντζοι αποσκευών να χρησιμοποιούνται για τον πάνω ιμάντα πρόσδεσης.**

Το πάτωμα του χώρου αποσκευών (φόρτωσης) έχει μία διπλή επιφάνεια (υγρό και στεγνό) ή σύστημα διπλής τοποθέτησης με χαλαρό πάτωμα που επιτρέπει τις διαφορετικές διευθετήσεις του χώρου αποσκευών.

ΠΡΟΣΟΧΗ

- **Η πλευρά με την μοκέτα θα πρέπει να έχει όψη επάνω σε όλες τις εφαρμογές στεγνού φορτίου.**

- **Η λεία επιφάνεια θα πρέπει να χρησιμοποιείται μόνο όταν φορτώνετε βρεγμένα αντικείμενα.**
- **Το φορτίο θα πρέπει να κατανέμεται ομοιόμορφα και να μην υπερβαίνει τα 50 κιλά σε οποιαδήποτε πλευρά του καλύμματος.**
- **Για να αποφύγετε τυχόν ζημιά, τα πάνελ / καλύμματα θα πρέπει να τοποθετούνται στην πιο χαμηλή θέση (B) για βαριά φορτία και να ασφαλίζονται καλά με σχοινιά ή ιμάντες για να μην μετατοπιστεί το βάρος.**

Επάνω θέση (A)

Η θέση αυτή παρέχει ένα πάτωμα επίπεδου φορτίου όταν οι πλάτες των πίσω καθισμάτων είναι διπλωμένες μπροστά. Επίσης παρέχει μία κρυμμένη περιοχή φόρτωσης για τα αντικείμενα που τοποθετούνται κάτω από τα καλύμματα.

ΣΗΜΕΙΩΣΗ

Η εταζέρα μπορεί να αποθηκευτεί με ασφάλεια κάτω από τα καλύμματα του πατώματος του χώρου αποσκευών.

Μετακινήστε τα καλύμματα όπως φαίνεται στην εικόνα, σηκώνοντας και σύροντας κάθε κάλυμμα στην επάνω θέση (A).

1) Αφαιρέστε το μεγαλύτερο κάλυμμα του πατώματος όπως φαίνεται στην εικόνα, σηκώνοντάς το και σύροντάς το στην επάνω θέση (A).
2) Επαναλάβετε την λειτουργία με το μικρότερο κάλυμμα.

Κάτω θέση (B)

Η θέση αυτή μεγαλώνει τον χώρο φόρτωσης στον χώρο αποσκευών.

Μετακινήστε και τα δύο καλύμματα όπως φαίνεται στην εικόνα, σηκώνοντας και σύροντας το κάθε κάλυμμα στην κάτω θέση (B).

Κάθετες θέσεις (C)

Οι θέσεις αυτές παρέχουν περισσότερες υποδιαιρέσεις του χώρου φόρτωσης με το να τοποθετούνται κάθετα το καθένα στις υποδοχές που υπάρχουν στην πλευρική ταπετσαρία.

ΓΑΝΤΖΟΙ ΑΠΟΣΚΕΥΩΝ

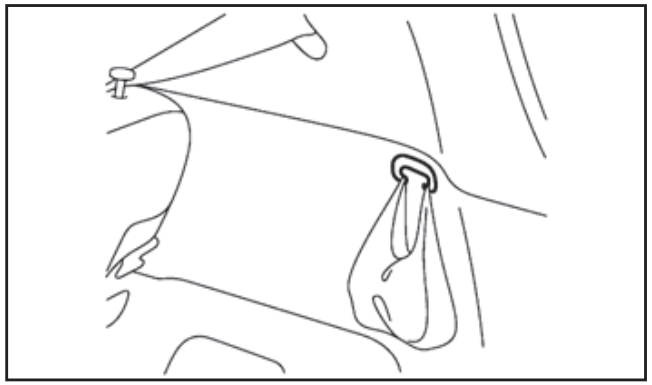

Οι γάντζοι των αποσκευών είναι για τις τσάντες με ψώνια κλπ.

ΠΡΟΕΙΔΟΠΟΙΗΣΗ

- **Μην εφαρμόζετε στον γάντζο φορτίο μεγαλύτερο από 3 κιλά.**

ΗΛΕΚΤΡΙΚΑ ΠΑΡΑΘΥΡΑ

Οι διακόπτες των ηλεκτρικών παραθύρων βρίσκονται στο πάνελ της πόρτας και θα λειτουργήσουν μόνο όταν ο διακόπτης της μίζας είναι στην θέση ON.

ΠΡΟΕΙΔΟΠΟΙΗΣΗ

- **Βεβαιωθείτε ότι όλοι οι επιβάτες έχουν τα χέρια τους κλπ μέσα στο αυτοκίνητο πριν χειριστείτε τα ηλεκτρικά παράθυρα.**
- **Ποτέ μην αφήνετε παιδιά ή ενήλικες που κανονικά χρειάζονται την υποστήριξη άλλων μόνους τους μέσα στο αυτοκίνητο. Μπορεί να ενεργοποιήσουν κατά λάθος τους διακόπτες ή τα χειριστήρια και να εμπλακούν σε ατύχημα.**
- **Συνιστάται να δώσετε οδηγίες σε όλους τους επιβάτες σχετικά με την ασφαλή λειτουργία των παραθύρων, δίνοντας ιδιαίτερη έμφαση στην ασφάλεια και την επιτήρηση των παιδιών.**

Τα ηλεκτρικά παράθυρα λειτουργούν μόνο όταν ο διακόπτης της μίζας είναι στην θέση ON.

Για να ανοίξετε ένα παράθυρο πατήστε κάτω τον διακόπτη ηλεκτρικού παραθύρου.

Για να κλείσετε ένα παράθυρο τραβήξτε επάνω τον διακόπτη ηλεκτρικού παραθύρου.

Κεντρικός Διακόπτης οδηγού

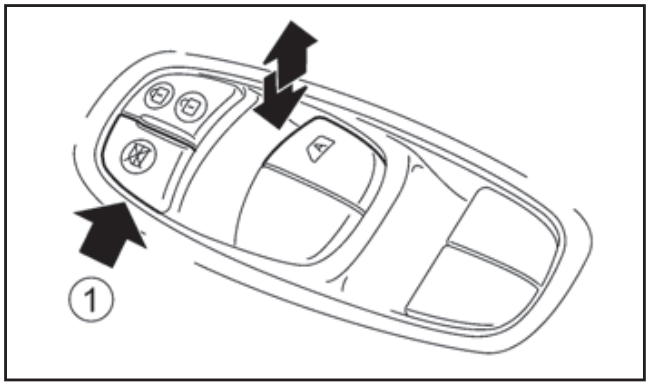

Ο διακόπτης του οδηγού, ο οποίος είναι ο κεντρικός διακόπτης, μπορεί να ελέγξει όλα τα παράθυρα.

Κλείδωμα παραθύρων επιβατών:

Όταν πατήσετε το κουμπί κλειδώματος (1), δεν μπορούν να ανοιγοκλείσουν τα παράθυρα των επιβατών.

Για να ακυρώσετε το κλείδωμα των παραθύρων των επιβατών, πατήστε πάλι τον διακόπτη κλειδώματος (1).

Διακόπτης παραθύρου επιβατών

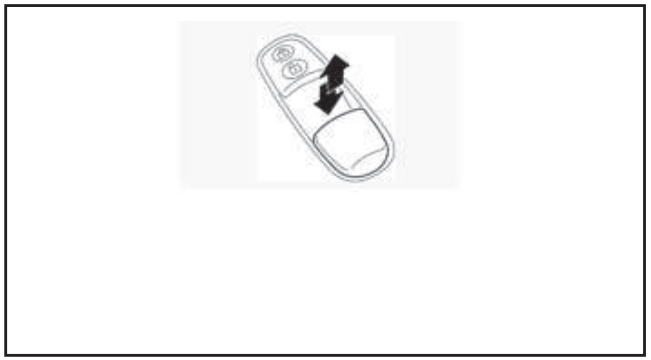

Ο διακόπτης του επιβάτη μπορεί να ελέγξει το αντίστοιχο παράθυρο.

Όταν έχει πατηθεί ο διακόπτης κλειδώματος των παραθύρων επιβατών στην πλευρά του οδηγού, οι διακόπτες των επιβατών δεν λειτουργούν.

Αυτόματη λειτουργία

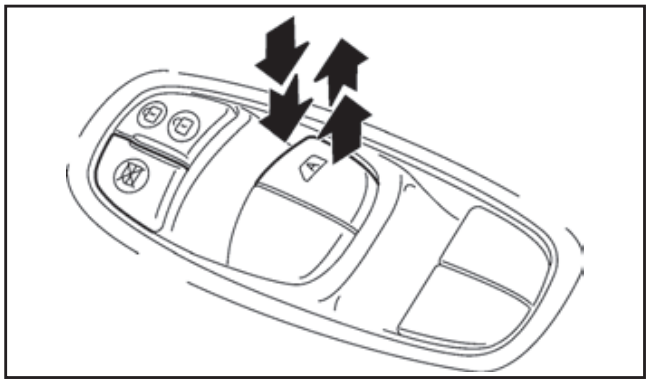

Η αυτόματη λειτουργία είναι διαθέσιμη για τον διακόπτη που έχει στην επιφάνειά του το σύμβολο A .

Η αυτόματη λειτουργία επιτρέπει στο παράθυρο να ανοίξει τελείως ή να κλείσει χωρίς να κρατάτε τον διακόπτη επάνω ή κάτω.

Για να ανοίξετε τελείως το παράθυρο, πατήστε τελείως κάτω τον διακόπτη στο δεύτερο διάστημα και αφήστε τον. Για να κλείσετε τελείως το παράθυρο τραβήξτε τον διακόπτη επάνω στο δεύτερο διάστημα και αφήστε τον. Δεν χρειάζεται να κρατάτε τον διακόπτη στην διάρκεια της λειτουργίας του παραθύρου.

Για να σταματήσετε το παράθυρο στην διάρκεια της διαδρομής του καθώς ανοίγει ή κλείνει, πατήστε απλώς τον διακόπτη ελαφρά προς την αντίθετη κατεύθυνση της κίνησης του παραθύρου.

Λειτουργία αυτόματης αναστροφής:

ΠΡΟΕΙΔΟΠΟΙΗΣΗ

- **Υπάρχουν κάποιες περιοχές αμέσως πριν την τελείως κλειστή θέση όπου δεν μπορεί να διαγνωστεί το σφίξιμο. Προσέχετε να μην πιάσετε τα δάχτυλά σας.**
- **Η λειτουργία αυτόματης αναστροφής δεν δουλεύει όταν το παράθυρο έχει κλειστεί με το χέρι (κρατώντας τον διακόπτη στην θέση για κλείσιμο).**

Η λειτουργία αυτόματης αναστροφής επιτρέπει στο παράθυρο να αναστρέψει αυτόματα την λειτουργία του όταν κάτι πιαστεί σε αυτό καθώς κλείνει με την αυτόματη λειτουργία. Όταν η μονάδα ελέγχου ανιχνεύσει ένα εμπόδιο το παράθυρο θα χαμηλώσει αμέσως.

Ανάλογα με το περιβάλλον ή τις συνθήκες οδήγησης, η λειτουργία αυτόματης αναστροφής μπορεί

να ενεργοποιηθεί εάν εφαρμοστεί στο παράθυρο του οδηγού μία πίεση ή ένα φορτίο όμοιο με εκείνο του ξένου υλικού όταν σφίγγεται στο τζάμι.

Ενεργοποίηση του συστήματος

Ορισμένες λειτουργίες του ηλεκτρικού παραθύρου (λειτουργία αυτόματου κλεισίματος, λειτουργία αυτόματης αναστροφής) δεν θα δουλεύουν όπως περιγράφεται όταν έχετε αποσυνδέσει το καλώδιο της μπαταρίας ή έχει διακοπεί η ηλεκτρική παροχή. Κάντε την παρακάτω διαδικασία γι να ενεργοποιήσετε τις λειτουργίες του ηλεκτρικού παραθύρου.

1. Γυρίστε τον διακόπτη της μίζας στην θέση ON.
2. Εάν το παράθυρο του οδηγού είναι κλειστό, ανοίξτε το τελείως με τον διακόπτη της πλευράς του οδηγού.
3. Τραβήξτε επάνω και κρατήστε τον διακόπτη του παραθύρου του οδηγού έως ότου το τζάμι του παραθύρου κλείσει τελείως και συνεχίστε να κρατάτε τον διακόπτη για επιπλέον 5 δευτερόλεπτα πριν τον αφήσετε.
4. Ελέγξτε εάν οι λειτουργίες του ηλεκτρικού παραθύρου δουλεύουν κανονικά.

Εάν ανοίγετε ή κλείνετε τα ηλεκτρικά παράθυρα συνεχόμενα, μπορεί αυτά να μην λειτουργούν κανονικά. Κάντε την παραπάνω διαδικασία.

Εάν οι λειτουργίες των ηλεκτρικών παραθύρων δεν δουλεύουν σωστά, αφού κάνετε την παραπάνω διαδικασία, επαναλάβετε τα βήματα. Εάν είναι απαραίτητο, πηγαίνετε το αυτοκίνητό σας σε εξουσιοδοτημένο συνεργείο NISSAN ή εξειδικευμένο συνεργείο για τον έλεγχο του συστήματος των ηλεκτρικών παραθύρων.

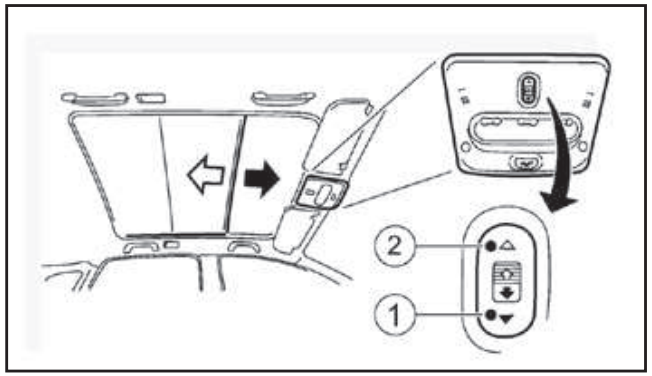

(1) Κλείνει

(2) Ανοίγει

ΠΡΟΣΟΧΗ

- **Μην τοποθετείτε βαριά αντικείμενα επάνω στο γυαλί της οροφής ή την γύρω περιοχή.**
- **Μην κρεμιέστε και μην κρεμάτε αντικείμενα από το σκιάδιο. Μπορεί να προκληθεί ζημιά ή παραμόρφωση του σκιαδίου.**
- **Όταν αφήνετε το αυτοκίνητο για μεγάλα χρονικά διαστήματα, κλείνετε το σκιάδιο για να μην ανέβει υπερβολικά η θερμοκρασία στο εσωτερικό του αυτοκινήτου.**

ΛΕΙΤΟΥΡΓΙΑ ΤΟΥ ΣΚΙΑΔΙΟΥ

Το σκιάδιο λειτουργεί μόνο όταν ο διακόπτης της μίζας είναι στην θέση ON.

ΠΡΟΕΙΔΟΠΟΙΗΣΗ

Ποτέ μην αφήνετε τα χέρια ή τα δάχτυλα ή οποιοδήποτε άλλο τμήμα του σώματός σας μέσα την περιοχή λειτουργίας του σκιαδίου. Μπορεί να τραυματιστείτε.

Άνοιγμα και κλείσιμο

Χειροκίνητος έλεγχος:

Για να κλείσετε το σκιάδιο, πατήστε και κρατήστε πατημένη την πλευρά “CLOSE” του διακόπτη (1). Για να σταματήσετε το κλείσιμο του σκιαδίου, αφήστε τον διακόπτη.

Για να ανοίξετε το σκιάδιο πατήστε και κρατήστε πατημένη την πλευρά “OPEN” του διακόπτη (2). Για να σταματήσετε το άνοιγμα του σκιαδίου, αφήστε τον διακόπτη.

Αυτόματη λειτουργία:

Για να ανοίξετε ή να κλείσετε αυτόματα τελείως το σκιάδιο, πατήστε σύντομα την πλευρά ανοίγματος ή κλεισίματος του διακόπτη και αφήστε τον. Για να σταματήσετε το άνοιγμα ή το κλείσιμο πατήστε οποιαδήποτε πλευρά του διακόπτη.

Λειτουργία αυτόματης αναστροφής:

Εάν η μονάδα ελέγχου διαγνώσει ότι κάτι έχει πιαστεί στο σκιάδιο όταν αυτό κλείνει αυτόματα, το σκιάδιο θα ανοίξει αυτόματα.

ΣΗΜΕΙΩΣΗ

Η λειτουργία αυτόματης αναστροφής παραμένει ενεργή ανεξάρτητα εάν το σκιάδιο κλείνει με το χέρι ή με την αυτόματη λειτουργία.

ΠΡΟΣΟΧΗ

Μην χρησιμοποιείτε τα εσωτερικά φώτα για μεγάλα χρονικά διαστήματα με τον κινητήρα του αυτοκινήτου σβηστό. Μπορεί να αδειάσει η μπαταρία του αυτοκινήτου.

ΣΗΜΕΙΩΣΗ

Τα εσωτερικά φώτα θα σβήσουν μετά από περίπου 15 λεπτά, εκτός εάν ο διακόπτης της μίζας είναι στην θέση Acc ή ON.

ΔΙΑΚΟΠΤΗΣ ΕΛΕΓΧΟΥ ΓΙΑ ΤΟ ΦΩΣ ΧΩΡΟΥ ΕΠΙΒΑΤΩΝ

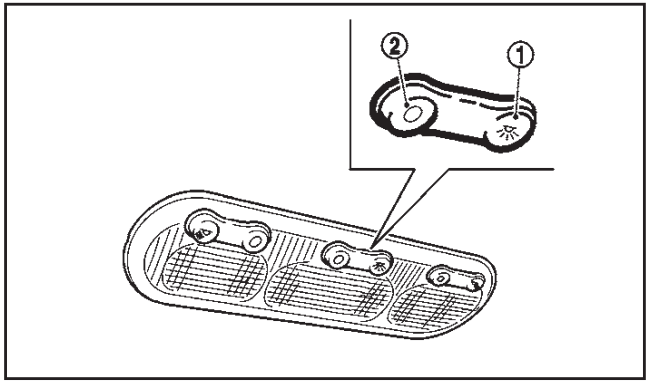

Το φως της καμπίνας έχει ένα διακόπτη τριών θέσεων ON (1), OFF (2) και κεντρική (3).

Θέση ON

Όταν ο διακόπτης είναι στην θέση ON (1), το φως θα ανάψει.

Θέση OFF

Όταν ο διακόπτης είναι στην θέση OFF (2), το φως δεν θα ανάβει ανεξάρτητα από την συνθήκη.

Κεντρική θέση

Όταν ο διακόπτης είναι στην κεντρική θέση, το φως ανάβει όταν ανοίξετε κάποια πόρτα.

ΧΡΟΝΟΔΙΑΚΟΠΤΗΣ ΧΩΡΟΥ ΕΠΙΒΑΤΩΝ (όπου υπάρχει)

Το φως της καμπίνας θα παραμείνει αναμμένο για μία χρονική περίοδο όταν:

- Σβήσετε τον διακόπτη της μίζας
- Ξεκλειδώσετε τις πόρτες
- Οποιαδήποτε πόρτα ανοίξει και μετά κλείσει

Ο χρονοδιακόπτης ακυρώνεται και το εσωτερικό φως θα σβήσει όταν:

- Οι πόρτες κλειδώσουν
- Ο διακόπτης της μίζας γυρίσει στην θέση ON

ΦΩΤΑ ΧΑΡΤΗ (όπου υπάρχουν)

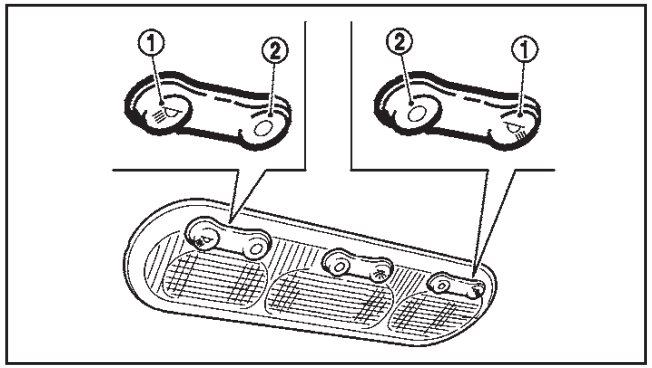

Πατήστε τον διακόπτη για να ανάψετε ή να σβήσετε τα φώτα χάρτη.

(1): θέση ON

(2): θέση OFF

ΦΩΣ ΠΙΣΩ ΕΠΙΒΑΤΩΝ / ΦΩΣ ΑΝΑΓΝΩΣΗΣ (όπου υπάρχει)

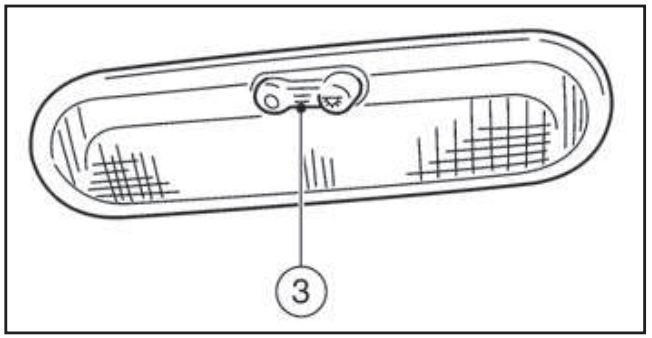

Φως καμπίνας (όπου υπάρχει)

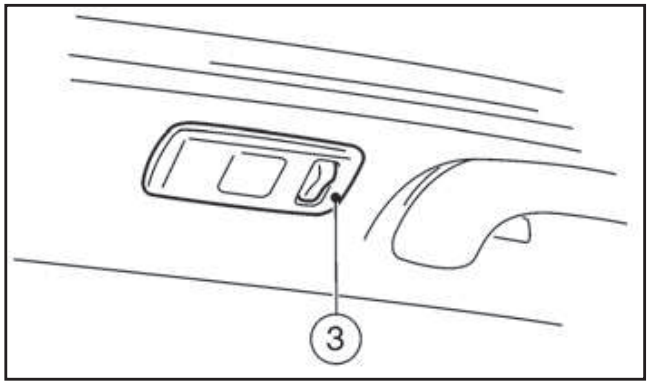

Φως ανάγνωσης (όπου υπάρχει)

Το πίσω φως μπορεί να ανάψει ή να σβήσει πατώντας τον διακόπτη (3).

ΦΩΣ ΧΩΡΟΥ ΑΠΟΣΚΕΥΩΝ

Το φως ανάβει αυτόματα όταν ανοίξετε την πίσω πόρτα και σβήνει όταν την κλείσετε.

ΦΩΣ ΣΚΙΑΔΙΟΥ (όπου υπάρχει)

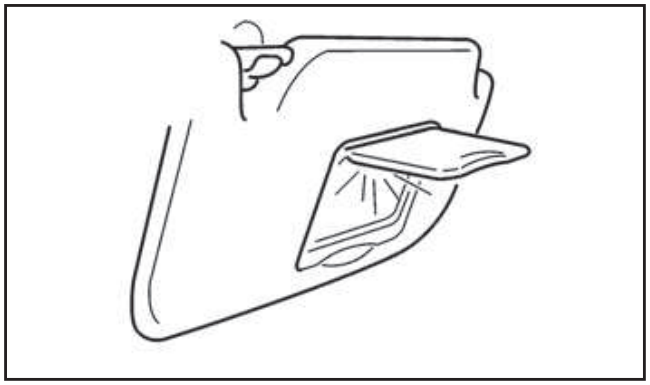

Το φως στο σκιάδιο θα ανάψει όταν το κάλυμμα του καθρέπτη ανοίξει.

3 Έλεγχοι και ρυθμίσεις πριν την οδήγηση

Κλειδιά 3-2
Κλειδί Αντικλεπτικού Συστήματος Nissan (NATS)* 3-2
Έξυπνο Κλειδί (όπου υπάρχει) 3-2
Αριθμός κλειδιού 3-3
Νέα κλειδιά 3-3
Κλειδί ανάγκης / μηχανικό κλειδί (μοντέλα με Έξυπνο Κλειδί) 3-3
Σύστημα της λειτουργίας εισόδου χωρίς κλειδί 3-4
Χρήση του συστήματος εισόδου χωρίς κλειδί 3-5
Κλείδωμα των πορτών 3-5
Ξεκλείδωμα των πορτών 3-5
Σφάλμα λειτουργίας του χειριστηρίου 3-6
Σύστημα Έξυπνου Κλειδιού (όπου υπάρχει) 3-6
Ακτίνα λειτουργίας του Έξυπνου Κλειδιού 3-7
Χρήση του συστήματος του Έξυπνου Κλειδιού 3-7
Προφυλάξεις κλειδώματος / ξεκλειδώματος πόρτας 3-8
Κλείδωμα / ξεκλείδωμα 3-8
Ξεκίνημα του κινητήρα με το Έξυπνο Κλειδί 3-9
Κλειδαριές πορτών 3-9
Κλείδωμα / ξεκλείδωμα με το κλειδί (νεκρή μπαταρία του αυτοκινήτου) 3-9
Εσωτερικό χερούλι πόρτας 3-10
Διακόπτης ηλεκτρικής κλειδαριάς 3-10
Κλείδωμα παιδικής ασφάλειας - πίσω πόρτες 3-11
Κλειδαριά πίσω πόρτας 3-11
Σύστημα ασφαλείας 3-12
Συναγερμός (όπου υπάρχει) 3-12
Αντικλεπτικό σύστημα Nissan (NATS) 3-13
Απελευθέρωση καπό 3-14
Πορτάκι ρεζερβουάρ καυσίμου 3-15
Μοχλός ανοίγματος για το πορτάκι του ρεζερβουάρ καυσίμου 3-15
Τάπα ρεζερβουάρ καυσίμου 3-15
Διακόπτης χειρόφρενου 3-16
Τιμόνι 3-18
Σκιάδια 3-18
Καθρέπτες 3-18
Εσωτερικός καθρέπτης 3-18
Αυτόματος εσωτερικός καθρέπτης χωρίς αντανακλάσεις (όπου υπάρχει) 3-19
Εξωτερικοί καθρέπτες 3-19
Καθρέπτης σκιαδίου 3-20

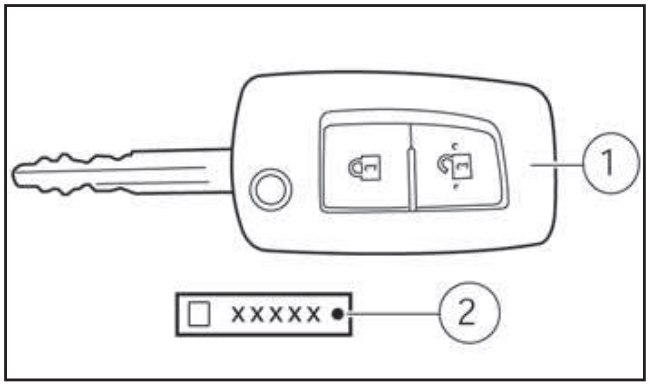

Ενσωματωμένο τηλεχειριστήριο

1. Κλειδί NATS
2. Πινακιδάκι αριθμού κλειδιού

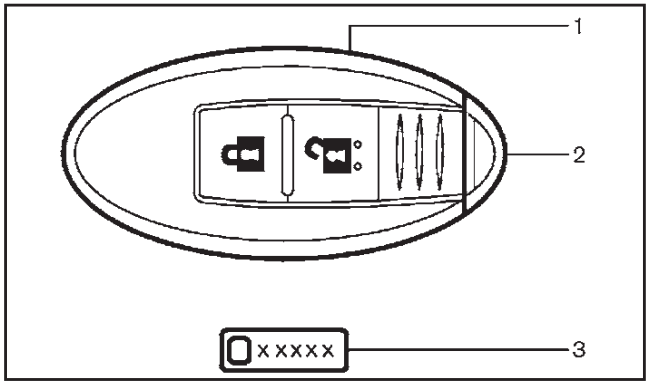

Έξυπνο Κλειδί

1. Έξυπνο Κλειδί
2. Κλειδί ανάγκης / Μηχανικό κλειδί (μέσα στο Έξυπνο Κλειδί), δείτε το «Κλειδί ανάγκης / μηχανικό κλειδί (μοντέλα με Έξυπνο Κλειδί)» παρακάτω
3. Πινακιδάκι αριθμού κλειδιού

ΚΛΕΙΔΙ ΑΝΤΙΚΛΕΠΤΙΚΟΥ ΣΥΣΤΗΜΑΤΟΣ NISSAN (NATS*)

Μπορείτε να οδηγήσετε το αυτοκίνητό σας μόνο με τα κλειδιά που είναι συγκεκριμένα για αυτό. Μόνο τα κλειδιά που Αντικλεπτικού Συστήματος Nissan (NATS*) μπορούν να χρησιμοποιηθούν στο αυτοκίνητό σας (δείτε το «Σύστημα ασφαλείας» πιο κάτω).

ΕΞΥΠΝΟ ΚΛΕΙΔΙ (όπου υπάρχει)

Μπορείτε να οδηγήσετε το αυτοκίνητό σας μόνο με τα Έξυπνο Κλειδιά που είναι καταχωρημένα στα εξαρτήματα του συστήματος Έξυπνου Κλειδιού και τα εξαρτήματα του Αντικλεπτικού Συστήματος Nissan (NATS*) του αυτοκινήτου σας. Σε ένα αυτοκίνητο μπορούν να καταχωρηθούν και να χρησιμοποιηθούν έως 4 Έξυπνα Κλειδιά. Τα νέα κλειδιά θα πρέπει να καταχωρηθούν από εξουσιοδοτημένο συνεργείο Nissan ή εξειδικευμένο συνεργείο πριν από την χρήση τους με το σύστημα Έξυπνου Κλειδιού και το NATS του αυτοκινήτου σας. Επειδή η διαδικασία καταχώρησης απαιτεί την διαγραφή της μνήμης των εξαρτημάτων του Έξυπνου Κλειδιού όταν καταχωρούνται νέα κλειδιά, βεβαιωθείτε ότι έχετε μαζί σας όλα τα Έξυπνα Κλειδιά όταν πάτε στο εξουσιοδοτημένο συνεργείο Nissan ή το εξειδικευμένο συνεργείο.

*: Immobilizer

ΠΡΟΣΟΧΗ

- **Βεβαιωθείτε ότι έχετε το Έξυπνο Κλειδί μαζί σας. Μην αφήνετε το αυτοκίνητο με το Έξυπνο Κλειδί μέσα σε αυτό.**
- **Βεβαιωθείτε ότι έχετε το Έξυπνο Κλειδί μαζί σας όταν οδηγείτε. Το Έξυπνο Κλειδί είναι μία μονάδα ακριβείας με ένα ενσωματωμένο μεταδότη. Για να μην του κάνετε ζημιά, παρακαλούμε σημειώστε τα ακόλουθα.**
  - **Το Έξυπνο Κλειδί είναι αδιάβροχο, ωστόσο η υγρασία μπορεί να του κάνει ζημιά. Εάν το Έξυπνο Κλειδί βραχεί, σκουπίστε αμέσως την μονάδα τελείως, έως ότου στεγνώσει εντελώς.**
  - **Μην αφήσετε το Έξυπνο Κλειδί να έρθει σε επαφή με νερό ή αλμυρό νερό καθώς αυτό θα επηρεάσει την λειτουργία του συστήματος.**
  - **Μην το λυγίζετε, το πετάτε κάτω ή το χτυπάτε πάνω σε άλλο αντικείμενο.**
  - **Μην τοποθετείτε το Έξυπνο Κλειδί για μεγάλα χρονικά διαστήματα σε μέρος όπου η θερμοκρασία υπερβαίνει τους 60°C.**
  - **Μην αλλάζετε ή τροποποιείτε το Έξυπνο Κλειδί.**
  - **Μην χρησιμοποιείτε μαγνητικό μπρελόκ.**
  - **Μην τοποθετείτε το Έξυπνο Κλειδί κοντά σε εξοπλισμό που παράγει μαγνητικό πεδίο όπως για παράδειγμα τηλεόραση, ηχοσύστημα ή προσωπικό υπολογιστή.**
- **Εάν ένα Έξυπνο Κλειδί χαθεί ή κλαπεί, η Nissan συνιστά να σβήσετε τον κωδικό ID αυτού του Έξυπνου Κλειδιού. Με τον τρόπο αυτό θα αποτραπεί η μη εξουσιοδοτημένη χρήση του Έξυπνου Κλειδιού για την είσοδο στο αυτοκίνητο. Για πληροφορίες σχετικές με την διαδικασία διαγραφής, παρακαλούμε να επικοινω-**

νήσετε με εξουσιοδοτημένο συνεργείο Nissan ή εξειδικευμένο συνεργείο.

ΑΡΙΘΜΟΣ ΚΛΕΙΔΙΟΥ

Μαζί με το αυτοκίνητο σας δίνεται και ένα πινακιδάκι (3) με τον αριθμό κλειδιού.

Καταγράψτε τον αριθμό κλειδιού στην σελίδα με τις «Πληροφορίες Ασφαλείας» στο τέλος αυτού του βιβλίου και κρατήστε την σελίδα αυτή σε ασφαλές σημείο, αλλά **όχι μέσα στο αυτοκίνητο**. Μπορεί να βγει αντίγραφο του κλειδιού μόνο με χρήση του αρχικού κλειδιού ή του αριθμού κλειδιού. Ο αριθμός κλειδιού απαιτείται όταν έχετε χάσει όλα τα κλειδιά σας και δεν έχετε ένα πρωτότυπο κλειδί για να αντιγραφεί. Εάν το κλειδί χαθεί ή χρειάζεστε έξτρα κλειδιά, δώστε το αρχικό κλειδί ή τον αριθμό κλειδιού στο εξουσιοδοτημένο συνεργείο Nissan ή σε εξειδικευμένο συνεργείο.

Η Nissan δεν καταγράφει τους κωδικούς κλειδιών και έτσι είναι πολύ σημαντικό να ξέρετε που έχετε το ταμπελάκι με τον αριθμό του κλειδιού σας.

ΝΕΑ ΚΛΕΙΔΙΑ

Στο αυτοκίνητο μπορούν να καταχωρηθούν έως 4 κλειδιά, οποιαδήποτε στιγμή. Τα νέα κλειδιά πρέπει να καταχωρηθούν σε όλα τα εξαρτήματα του συστήματος NATS (αντικλεπτικό σύστημα NISSAN) του αυτοκινήτου σας από το εξουσιοδοτημένο συνεργείο NISSAN.

Όταν καταχωρείτε ένα νέο κλειδί στο εξουσιοδοτημένο συνεργείο της Nissan, θα πρέπει να έχετε μαζί σας όλα τα κλειδιά του NATS. Αυτό είναι απαραίτητο γιατί η διαδικασία καταχώρησης θα σβήσει την μνήμη όλων των εξαρτημάτων του συστήματος NATS.

ΣΗΜΕΙΩΣΗ

Ο αριθμός κλειδιού είναι απαραίτητος μόνο όταν έχετε χάσει όλα τα κλειδιά σας και δεν υπάρχει κάποιο για να βγάλετε αντίγραφο. Εάν έχετε κάποιο κλειδί μπορείτε να βγάλετε αντίγραφο.

ΚΛΕΙΔΙ ΑΝΑΓΚΗΣ / ΜΗΧΑΝΙΚΟ ΚΛΕΙΔΙ

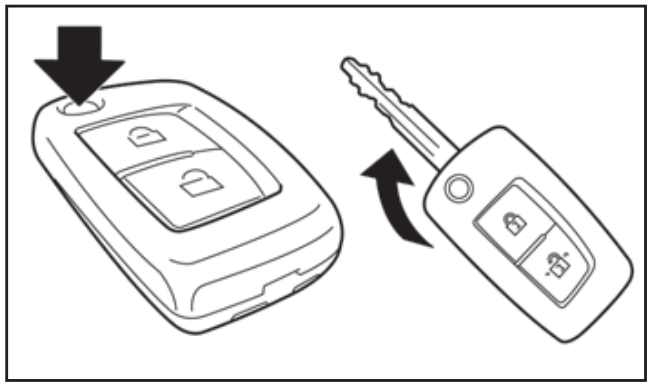

Ενσωματωμένο τηλεχειριστήριο:

Το μηχανικό κλειδί είναι απαραίτητο για να βάλετε μπροστά τον κινητήρα και μπορεί να χρησιμοποιηθεί για να ξεκλειδώσετε την κλειδαριά στην πόρτα του οδηγού.

- Για να χρησιμοποιήσετε το μηχανικό κλειδί, πιέστε το κουμπί απελευθέρωσης που βρίσκεται στο πάνω μέρος του κλειδιού. Το κλειδί θα ξεδιπλωθεί από την θέση του και θα ασφαλίσει.
- Όταν αποθηκεύετε το κλειδί, πατήστε το κουμπί απελευθέρωσης και διπλώστε το κλειδί πίσω στην υποδοχή του κοντρόλ.

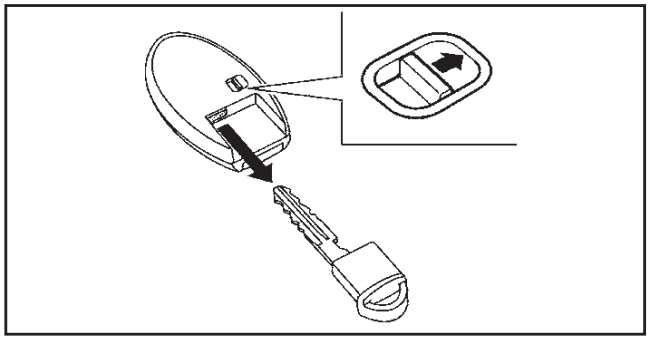

Έξυπνο Κλειδί και κλειδί ανάγκης / μηχανικό:

Το κλειδί ανάγκης μπορεί να χρησιμοποιηθεί για να ξεκλειδώσετε την πόρτα του οδηγού και να βάλετε μπροστά τον κινητήρα σε καταστάσεις ανάγκης (π.χ. όταν έχει αδειάσει η μπαταρία του Έξυπνου Κλειδιού).

- Για να βγάλετε το μηχανικό κλειδί, ελευθερώστε το κουμπί ασφάλισης στο πίσω μέρος του Έξυπνου Κλειδιού.
- Για να τοποθετήσετε το μηχανικό κλειδί, βάλτε το σταθερά μέσα στο Έξυπνο Κλειδί έως ότου το κουμπί ασφάλισης να επιστρέψει στην θέση κλειδώματος.

Χρησιμοποιήστε το μηχανικό κλειδί για να κλειδώσετε ή να ξεκλειδώσετε τις πόρτες. (Δείτε το «Κλειδαριές πορτών» πιο κάτω).

Για λεπτομέρειες σχετικά με την πρόσβαση και την χρήση του κλειδιού ανάγκης, δείτε το «Κουμπί μίζας (όπου υπάρχει)» στο κεφάλαιο «5. Ξεκίνημα και οδήγηση».

ΣΗΜΕΙΩΣΗ

Για την πόρτα του οδηγού, είναι φυσιολογικό το κλειδί να μην μπαίνει τελείως μέσα στον κύλινδρο της κλειδαριάς.

ΣΥΣΤΗΜΑ ΤΗΣ ΛΕΙΤΟΥΡΓΙΑΣ ΕΙΣΟΔΟΥ ΧΩΡΙΣ ΚΛΕΙΔΙ

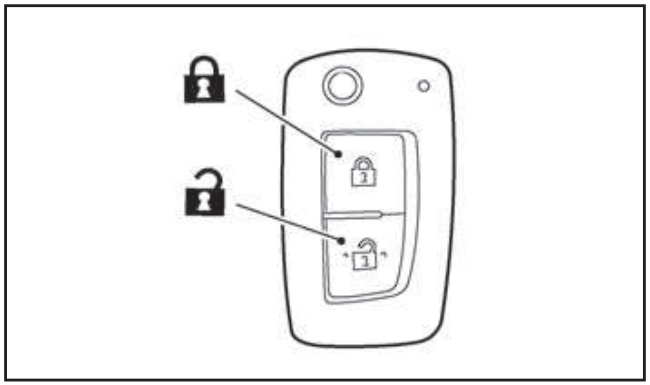

Ενσωματωμένο τηλεχειριστήριο

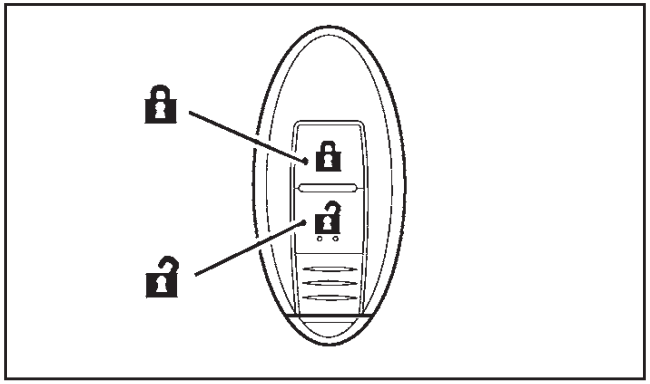

Έξυπνο Κλειδί (όπου υπάρχει)

🔒 Κουμπί κλειδώματος

🔓 Κουμπί ξεκλειδώματος

Το σύστημα εισόδου χωρίς κλειδί μπορεί να λειτουργήσει όλες τις πόρτες (και την πίσω πόρτα), με την χρήση του τηλεχειριστηρίου (/ Έξυπνου Κλειδιού). Το ενσωματωμένο στο κλειδί χειριστήριο μπορεί να λειτουργήσει από μία απόσταση περίπου 5 μέτρων από το αυτοκίνητο (η αποτελεσματική απόσταση εξαρτάται από τις συνθήκες γύρω από το αυτοκίνητο και την κατάσταση της μπαταρίας του τηλεχειριστηρίου).

Έως 5 τηλεχειριστήρια μπορούν να χρησιμοποιηθούν σε ένα αυτοκίνητο. Για πληροφορίες σχετικές με την αγορά και την χρήση πρόσθετων τηλεχειριστηρίων (/ Έξυπνων Κλειδιών), αποτανθείτε σε εξουσιοδοτημένο συνεργείο Nissan ή εξειδικευμένο συνεργείο.

Το ενσωματωμένο τηλεχειριστήριο δεν θα λειτουργήσει στις ακόλουθες συνθήκες:

- Όταν η απόσταση ανάμεσα στο τηλεχειριστήριο (/ Έξυπνο Κλειδί) και το αυτοκίνητο είναι μεγαλύτερη από τα περίπου 5 μέτρα.
- Όταν η μπαταρία του τηλεχειριστηρίου (/ Έξυπνου Κλειδιού) είναι άδεια.
- Όταν το κλειδί είναι στον διακόπτη της μίζας.

Όλες οι πόρτες μπορούν να κλειδωθούν / ξεκλειδωθούν από έξω πατώντας το κουμπί κλειδώματος 🔒 / ξεκλειδώματος 🔓 του ενσωματωμένου στο κλειδί τηλεχειριστηρίου (/Έξυπνου Κλειδιού).

Μόνο για τα μοντέλα με Super Lock (δεξιοτίμονα μοντέλα):

Ποτέ μην κλειδώνετε το αυτοκίνητο με το τηλεχειριστήριο (/Έξυπνο Κλειδί) όταν σε αυτό υπάρχουν επιβάτες. Εάν το κάνετε, θα παγιδευτούν οι επιβάτες μέσα στο αυτοκίνητο καθώς το σύστημα του Super Lock δεν επιτρέπει να ανοίξουν οι πόρτες από το εσωτερικό του αυτοκινήτου.

⚠ ΠΡΟΕΙΔΟΠΟΙΗΣΗ

Να χρησιμοποιείτε το τηλεχειριστήριο (/ Έξυπνο Κλειδί) μόνο όταν έχετε καλή και ξεκάθαρη θέα του αυτοκινήτου για να μην παγιδευτεί κάποιος μέσα σε αυτό.

ΠΡΟΣΟΧΗ

- **Όταν κλειδώνετε το αυτοκίνητο με το τηλεχειριστήριο (/ Έξυπνο Κλειδί), βεβαιωθείτε ότι δεν έχετε αφήσει το κλειδί μέσα στο αυτοκίνητο.**
- **Να βγάζετε πάντα το κλειδί από την μίζα ή το Έξυπνο Κλειδί και να κλείνετε όλα τα παράθυρα πριν χρησιμοποιήσετε το σύστημα κλειδώματος με το τηλεχειριστήριο.**
- **Βεβαιωθείτε ότι η πόρτα του οδηγού έχει κλείσει καλά πριν χρησιμοποιήσετε το σύστημα κλειδώματος με το τηλεχειριστήριο (/Έξυπνο Κλειδί), ώστε να μπορέσει το σύστημα να λειτουργήσει σωστά.**
- **Μην επιτρέπετε στο τηλεχειριστήριο (/ Έξυπνο Κλειδί), που περιέχει ηλεκτρικά εξαρτήματα, να έρθει σε επαφή με νερό ή αλμυρό νερό. Αυτό θα μπορούσε να επηρεάσει την λειτουργία του συστήματος.**
- **Μην ρίχνετε κάτω το τηλεχειριστήριο (/Έξυπνο Κλειδί).**
- **Μην χτυπάτε απότομα το τηλεχειριστήριο (/ Έξυπνο Κλειδί) πάνω σε άλλο αντικείμενο.**
- **Μην τοποθετείτε το τηλεχειριστήριο (/ Έξυπνο Κλειδί) για μεγάλα χρονικά διαστήματα σε μέρη όπου η θερμοκρασία υπερβαίνει τους 60ºC.**

Εάν ένα τηλεχειριστήριο (/ Έξυπνο Κλειδί) κλαπεί ή χαθεί, η Nissan συνιστά την διαγραφή του κωδικού του ID από τα εξαρτήματα του αυτοκινήτου. Με τον τρόπο αυτό θα αποφευχθεί η μη εξουσιοδοτημένη χρήση του τηλεχειριστηρίου (/ Έξυπνου Κλειδιού) για την είσοδο στο αυτοκίνητο. Για πληροφορίες σχετικές με την διαδικασία διαγραφής, αποτανθείτε σε εξουσιοδοτημένο συνεργείο Nissan ή εξειδικευμένο συνεργείο.

Για πληροφορίες σχετικές με την αντικατάσταση μιας μπαταρίας, δείτε το «Μπαταρία» στο κεφάλαιο «8. Συντήρηση και κάντε το μόνος σας».

ΧΡΗΣΗ ΤΟΥ ΣΥΣΤΗΜΑΤΟΣ ΕΙΣΟΔΟΥ ΧΩΡΙΣ ΚΛΕΙΔΙ

ΠΡΟΕΙΔΟΠΟΙΗΣΗ

Μοντέλα εξοπλισμένα με σύστημα Super Lock:

Εάν δεν ακολουθήσετε τις οδηγίες, μπορεί να προκληθούν επικίνδυνες καταστάσεις. Βεβαιωθείτε ότι η ενεργοποίηση του συστήματος Super Lock γίνεται πάντα με ασφάλεια.

- **Όταν στο αυτοκίνητο υπάρχουν επιβάτες, ποτέ μην κλειδώνετε το αυτοκίνητο με το τηλεχειριστήριο (/ Έξυπνο Κλειδί). Εάν το κάνετε θα παγιδευτούν οι επιβάτες καθώς το σύστημα Super Lock δεν επιτρέπει να ανοίξουν οι πόρτες από το εσωτερικό του αυτοκινήτου.**
- **Να χειρίζεστε το κουμπί κλειδώματος στο τηλεχειριστήριο (/ Έξυπνο Κλειδί) μόνο όταν βλέπετε καλά το αυτοκίνητο. Με τον τρόπο αυτό θα αποφύγετε να παγιδευτεί κάποιος μέσα στο αυτοκίνητο με την ενεργοποίηση του συστήματος Super Lock.**

Για περισσότερες πληροφορίες για το σύστημα Super Lock δείτε το «Κλειδαριές πορτών» πιο κάτω.

ΚΛΕΙΔΩΜΑ ΠΟΡΤΩΝ

1. Βάλτε τον διακόπτη της μίζας στην θέση LOCK και βεβαιωθείτε ότι έχετε το τηλεχειριστήριο (/ Έξυπνο Κλειδί) μαζί σας όταν βγαίνετε από το αυτοκίνητο.
2. Κλείστε όλες τις πόρτες (και την πίσω πόρτα) καθώς και τα παράθυρα.
3. Πατήστε το κουμπί (κλείδωμα).
   - Όλες οι πόρτες και η πίσω πόρτας θα κλειδώσουν.
   - Τα αλάρμ θα αναβοσβήσουν μία φορά για επιβεβαίωση.
4. Λειτουργήστε τα χερούλια στις πόρτες για να επιβεβαιώσετε ότι οι πόρτες έχουν ασφαλίσει καλά.

Εάν το κουμπί πατηθεί και όλες οι πόρτες είναι κλειδωμένες, τα αλάρμ θα αναβοσβήσουν μία φορά για να σας υπενθυμίσουν ότι οι πόρτες είναι ήδη κλειδωμένες.

ΞΕΚΛΕΙΔΩΜΑ ΠΟΡΤΩΝ

Λειτουργία ξεκλειδώματος πορτών ευκολίας:

Όταν σας παραδίδεται το αυτοκίνητο, η λειτουργία ξεκλειδώματος πορτών έχει οριστεί από το εργοστάσιο στο ξεκλείδωμα όλων των πορτών με ένα πάτημα του κουμπιού ξεκλειδώματος .

Πατήστε το κουμπί :

- Θα ξεκλειδώσουν όλες οι πόρτες και η πίσω πόρτα.
- Τα αλάρμ θα αναβοσβήσουν δύο φορές.

Λειτουργία επιλεκτικού ξεκλειδώματος:

Η λειτουργία επιλεκτικού ξεκλειδώματος επιτρέπει να ξεκλειδώσετε μόνο την πόρτα του οδηγού για να αποφύγετε κάποιος να μπει στο αυτοκίνητο χωρίς να το θέλετε από κάποια από τις ξεκλείδωτες πόρτες των επιβατών.

1. Πατήστε το κουμπί .
   - Ξεκλειδώνει η πόρτα του οδηγού.
   - Τα αλάρμ αναβοσβήνουν δύο φορές γρήγορα.
2. Ανοίξτε την πόρτα του οδηγού.
3. Πατήστε πάλι το κουμπί (εάν είναι απαραίτητο):
   - Όλες οι πόρτες και η πίσω πόρτα θα ξεκλειδώσουν.
   - Τα αλάρμ αναβοσβήνουν δύο φορές αργά.

ΣΗΜΕΙΩΣΗ

Πατώντας δύο φορές το κουμπί θα ξεκλειδώσουν όλες οι πόρτες.

Για να αλλάξετε ανάμεσα στην λειτουργία ευκολίας και επιλεκτικού ξεκλειδώματος:

Για λεπτομέρειες δείτε το «Οθόνη πληροφοριών αυτοκινήτου» στο κέφαλαιο «2. Όργανα και χειριστήρια».

Αυτόματο κλείδωμα:

Εάν ξεκλειδώσετε τελείως ή μερικώς και δεν κάνετε κάποια άλλη ενέργεια, μετά από μία σύντομη χρονική περίοδο θα λειτουργήσει το σύστημα αυτόματου

κλειδώματος. Το σύστημα αυτόματου κλειδώματος θα ακυρωθεί εάν ανοίξετε οποιαδήποτε πόρτα ή βάλετε το κλειδί στον διακόπτη της μίζας.

ΣΦΑΛΜΑ ΛΕΙΤΟΥΡΓΙΑΣ ΤΟΥ ΧΕΙΡΙΣΤΗΡΙΟΥ

Το τηλεχειριστήριο μπορεί να μην λειτουργήσει σωστά εάν:

- **Η μπαταρία του τηλεχειριστηρίου είναι άδεια**. Δείτε το «Αντικατάσταση μπαταρίας τηλεχειριστηρίου» στο κεφάλαιο «8. Συντήρηση και κάντε το μόνος σας» για οδηγίες σχετικές με την αντικατάσταση της μπαταρίας και τον τύπο της μπαταρίας που απαιτείται.
- **Το σύστημα κλειδώματος / ξεκλειδώματος έχει χρησιμοποιηθεί συνεχόμενα.** Το σύστημα προστασίας προφυλάσσει τα μοτέρ κλειδώματος από υπερθέρμανση και απενεργοποιεί την λειτουργία κλειδώματος του τηλεχειριστηρίου για σύντομο χρονικό διάστημα.
- **Όταν τραβήχτηκε το χερούλι της πόρτας την στιγμή που ενεργοποιήθηκε το τηλεχειριστήριο.**
- **Η μπαταρία του αυτοκινήτου είναι άδεια.**

ΣΗΜΕΙΩΣΗ

Για περισσότερες πληροφορίες, δείτε την Προειδοποίηση ανίχνευσης Έξυπνου Κλειδιού [NO KEY Detected] την Προειδοποίηση χαμηλής μπαταρίας Έξυπνου Κλειδιού [Key battery low] ή την Προειδοποίηση σφάλματος συστήματος Έξυπνου Κλειδιού [Key ID Incorrect] στην «Οθόνη πληροφοριών αυτοκινήτου» στο κεφάλαιο «2. Όργανα και χειριστήρια».

ΠΡΟΕΙΔΟΠΟΙΗΣΗ

- **Τα ραδιοκύματα θα μπορούσαν να επηρεάσουν δυσμενώς τον ηλεκτρικό ιατρικό εξοπλισμό. Όσοι χρησιμοποιούν βηματοδότη, θα πρέπει πριν την χρήση να έλθουν σε επαφή με τον κατασκευαστή του για τις πιθανές επιδράσεις.**
- **Το Έξυπνο Κλειδί μεταδίδει ραδιοκύματα όταν πατάτε τα κουμπιά. Τα ραδιοκύματα μπορεί να επηρεάσουν τα συστήματα πλοήγησης και επικοινωνίας αεροσκαφών. Μην πατάτε τα κουμπιά του Έξυπνου Κλειδιού όταν είστε μέσα σε αεροπλάνο. Βεβαιωθείτε ότι τα κουμπιά δεν πατιούνται κατά λάθος όταν έχετε την μονάδα αποθηκευμένη στην διάρκεια μιας πτήσης.**

Το σύστημα Έξυπνου Κλειδιού μπορεί να λειτουργήσει τις κλειδαριές όλων των πορτών και της πίσω πόρτας με την χρήση του Έξυπνου Κλειδιού ή πατώντας τον διακόπτη επερώτησης πάνω στο αυτοκίνητο, χωρίς να βγάλετε το κλειδί από την τσέπη σας ή το πορτοφόλι σας. Το περιβάλλον και / ή οι συνθήκες λειτουργίας μπορεί να επηρεάσουν την λειτουργία του συστήματος Έξυπνου Κλειδιού.

Βεβαιωθείτε ότι έχετε διαβάσει τα παρακάτω πριν χρησιμοποιήσετε το σύστημα του Έξυπνου Κλειδιού.

ΠΡΟΣΟΧΗ

- **Βεβαιωθείτε ότι έχετε το Έξυπνο Κλειδί μαζί σας όταν λειτουργείτε το αυτοκίνητο.**
- **Ποτέ μην αφήνετε το Έξυπνο Κλειδί μέσα στο αυτοκίνητο όταν βγαίνετε από αυτό.**

Σε αυτές τις περιστάσεις, διορθώστε τις συνθήκες λειτουργίας πριν χρησιμοποιήσετε την λειτουργία του Έξυπνου Κλειδιού ή χρησιμοποιήστε το μηχανικό κλειδί.

Αν και η διάρκεια ζωής της μπαταρίας του Έξυπνου Κλειδιού ποικίλει ανάλογα με τις συνθήκες λειτουργίας, η ζωή της μπαταρίας είναι περίπου 2 χρόνια. Εάν η μπαταρία αδειάσει αντικαταστήστε την με καινούργια.

Για πληροφορίες σχετικά με την αντικατάσταση της μπαταρίας δείτε το «Μπαταρία» στο κεφάλαιο «8. Συντήρηση και κάντε το μόνος σας».

Όταν η μπαταρία του Έξυπνου Κλειδιού είναι σχεδόν άδεια, πατήστε σταθερά το πεντάλ του φρένου και ακουμπήστε τον διακόπτη της μίζας με το Έξυπνο Κλειδί. Στην συνέχεια πατήστε το κουμπί της μίζας ενώ πατάτε το πεντάλ του φρένου μέσα σε 10 δευτερόλεπτα από την στιγμή που θα ηχήσει ο βομβητής. Για λεπτομέρειες δείτε το «Άδεια μπαταρία Έξυπνου Κλειδιού» στο κεφάλαιο «5. Ξεκίνημα και οδήγηση».

Να είστε ιδιαίτερα προσεκτικοί όταν η μπαταρία του αυτοκινήτου δεν είναι πλήρως φορτισμένη.

ΠΡΟΣΟΧΗ

- **Μην επιτρέπετε στο Έξυπνο Κλειδί που περιέχει ηλεκτρικά εξαρτήματα να έρθει σε επαφή με νερό ή αλμυρό νερό. Αυτό μπορεί να επηρεάσει την λειτουργία του συστήματος.**
- **Μην ρίχνετε κάτω το Έξυπνο Κλειδί.**
- **Μην χτυπάτε το Έξυπνο Κλειδί απότομα πάνω σε οποιοδήποτε άλλο αντικείμενο.**
- **Μην αλλάζετε ή τροποποιείτε το Έξυπνο Κλειδί.**

- **Το Έξυπνο Κλειδί μπορεί να πάθει ζημιά εάν βραχεί. Εάν το Έξυπνο Κλειδί βραχεί, σκουπίστε το αμέσως για να στεγνώσει τελείως.**
- **Μην βάζετε το Έξυπνο Κλειδί για μεγάλα χρονικά διαστήματα σε περιοχή όπου οι θερμοκρασίες υπερβαίνουν τους 60^{0}C.**
- **Εάν η εξωτερική θερμοκρασία είναι κάτω από τους -10^{0}C το Έξυπνο Κλειδί μπορεί να μην λειτουργήσει σωστά.**
- **Μην βάζετε το Έξυπνο Κλειδί σε μπρελόκ που περιέχει μαγνήτη.**
- **Μην τοποθετείτε το Έξυπνο Κλειδί κοντά σε εξοπλισμό που παράγει μαγνητικό πεδίο, όπως μία τηλεόραση, ένα ηχοσύστημα, προσωπικός υπολογιστής ή κινητό τηλέφωνο.**
- **Βεβαιωθείτε ότι η μπαταρία του Έξυπνου Κλειδιού είναι σε καλή κατάσταση. Σημειώστε ότι η ζωή της μπαταρίας μπορεί να ποικίλει ανάλογα με τις συνθήκες, την χρήση, την εξωτερική θερμοκρασία κλπ.**

ΑΚΤΙΝΑ ΛΕΙΤΟΥΡΓΙΑΣ ΕΞΥΠΝΟΥ ΚΛΕΙΔΙΟΥ

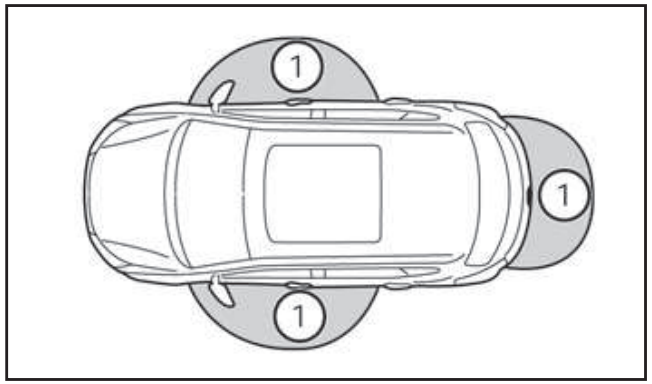

Οι λειτουργίες του Έξυπνου Κλειδιού μπορούν μόνο να δουλέψουν όταν το Έξυπνο Κλειδί είναι μέσα στην καθορισμένη ακτίνα λειτουργίας από τον διακόπτη επερώτησης (1). Όταν η μπαταρία του Έξυπνου Κλειδιού είναι άδεια ή υπάρχουν ισχυρά ραδιοκύματα κοντά στον χώρο λειτουργίας, η ακτίνα λειτουργίας του Έξυπνου Κλειδιού περιορίζεται και το Έξυπνο Κλειδί μπορεί να μην λειτουργήσει σωστά.

Η ακτίνα λειτουργίας είναι μέσα στα 80 εκατοστά από κάθε διακόπτη επερώτησης (1).

Εάν το Έξυπνο Κλειδί είναι πολύ κοντά στο τζάμι της πόρτας, το χερούλι της πόρτας ή τον πίσω προφυλακτήρα, ο διακόπτης επερώτησης μπορεί να μην λειτουργήσει.

Όταν το Έξυπνο Κλειδί είναι μέσα στην ακτίνα λειτουργίας, είναι δυνατό για οποιονδήποτε, ακόμη και κάποιον που δεν έχει το Έξυπνο Κλειδί πάνω του, να πατήσει τον διακόπτη επερώτησης και να κλειδώσει / ξεκλειδώσει τις πόρτες, συμπεριλαμβανομένης της πίσω πόρτας.

ΧΡΗΣΗ ΤΟΥ ΣΥΣΤΗΜΑΤΟΣ ΤΟΥ ΕΞΥΠΝΟΥ ΚΛΕΙΔΙΟΥ

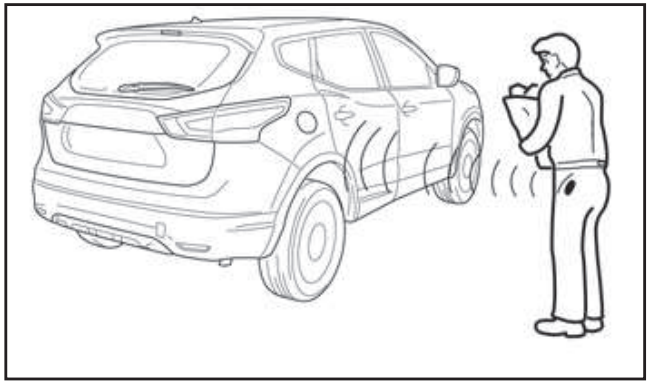

Ο διακόπτης επερώτησης δεν θα λειτουργήσει κάτω από τις ακόλουθες συνθήκες:

- Όταν το Έξυπνο Κλειδί έχει αφεθεί μέσα στο αυτοκίνητο.
- Όταν το Έξυπνο Κλειδί δεν είναι μέσα στην ακτίνα λειτουργίας.
- Όταν οποιαδήποτε πόρτα είναι ανοικτή ή δεν έχει κλείσει καλά.
- Όταν η μπαταρία του Έξυπνου Κλειδιού είναι άδεια.

ΠΡΟΦΥΛΑΞΕΙΣ ΚΛΕΙΔΩΜΑΤΟΣ / ΞΕΚΛΕΙΔΩΜΑΤΟΣ ΠΟΡΤΑΣ

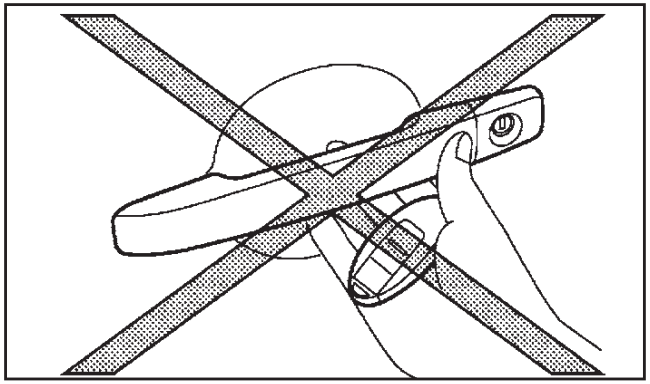

- Μην πατάτε τον διακόπτη επερώτησης στο χερούλι της πόρτας κρατώντας το Έξυπνο Κλειδί στο χέρι σας, όπως φαίνεται στην εικόνα. Η κοντινή απόσταση από το χερούλι της πόρτας θα προκαλέσει δυσκολία στο σύστημα του Έξυπνου Κλειδιού για να αναγνωρίσει ότι το Έξυπνο Κλειδί είναι έξω από το αυτοκίνητο.
- Αφού κλειδώσετε τις πόρτες χρησιμοποιώντας τον διακόπτη επερώτησης στο χερούλι της πόρτας, βεβαιωθείτε ότι οι πόρτες έχουν κλειδώσει καλά προσπαθώντας να ανοίξετε από τα χερούλια.
- Για να μην αφεθεί το Έξυπνο Κλειδί μέσα στο αυτοκίνητο, βεβαιωθείτε ότι το έχετε μαζί σας και μετά κλειδώστε τις πόρτες.
- Μην τραβάτε το χερούλι της πόρτας πριν πατήσετε τον διακόπτη επερώτησης πάνω του. Η πόρτα θα ξεκλειδώσει αλλά δεν θα ανοίξει. Αφήστε το χερούλι της πόρτας μία φορά και τραβήξτε πάλι για να την ανοίξετε.

ΚΛΕΙΔΩΜΑ / ΞΕΚΛΕΙΔΩΜΑ ΠΟΡΤΩΝ

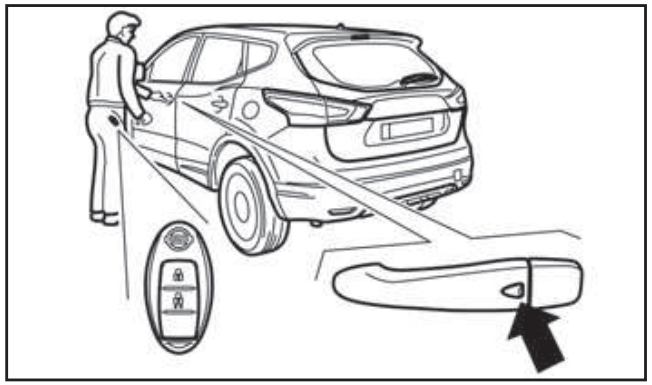

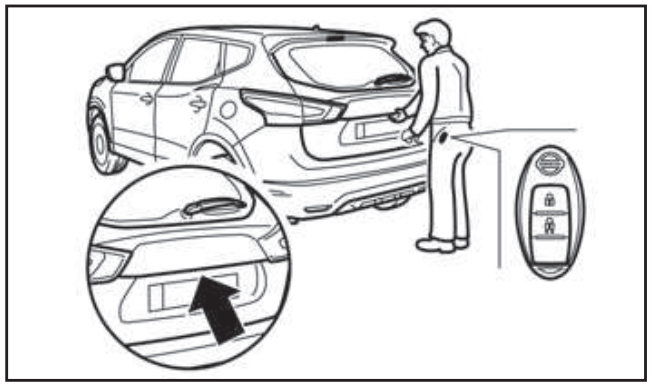

Διακόπτης επερώτησης

Όταν το Έξυπνο Κλειδί είναι μέσα στην ακτίνα λειτουργίας, οι κλειδαριές των πορτών μπορούν να κλειδώσουν ή να ξεκλειδώσουν πατώντας τον διακόπτη επερώτησης στην πόρτα του οδηγού, του συνοδηγού ή την πίσω πόρτα.

Ο διακόπτης επερώτησης δεν θα λειτουργήσει κάτω από τις ακόλουθες συνθήκες:

- Όταν το Έξυπνο Κλειδί είναι μέσα στο αυτοκίνητο.
- Όταν το Έξυπνο Κλειδί δεν είναι μέσα στην ακτίνα λειτουργίας.
- Όταν η μπαταρία του Έξυπνου Κλειδιού είναι άδεια.
- Όταν οι πόρτες δεν έχουν ανοίξει ή κλείσει καλά.
- Όταν ο διακόπτης της μίζας είναι στην θέση ACC ή ON.

Κλείδωμα των πορτών

1. Βεβαιωθείτε ότι έχετε το Έξυπνο Κλειδί μαζί σας όταν βγαίνετε από το αυτοκίνητο.
2. Κλείστε όλες τις πόρτες.
3. Πατήστε τον διακόπτη στο χερούλι οποιασδήποτε πόρτας (εμπρός ή πίσω πόρτα).
   - Θα κλειδώσουν όλες οι πόρτες και η πίσω πόρτα.
   - Τα αλάρμ θα αναβοσβήσουν μία φορά για επιβεβαίωση.
   - **Μοντέλα εξοπλισμένα με σύστημα Super Lock:** Το σύστημα Super Lock δεν θα ενεργοποιηθεί.
4. Τραβήξτε τα χερούλια των πορτών για να επιβεβαιώσετε ότι οι πόρτες έχουν κλειδώσει.

ΠΡΟΣΟΧΗ

Βεβαιωθείτε ότι δεν έχετε αφήσει το δεύτερο Έξυπνο Κλειδί μέσα στο αυτοκίνητο γιατί θα προκληθεί σύγχυση στην λογική διαδικασία του κλειδώματος.

ΣΗΜΕΙΩΣΗ

Εάν πατήστε τον διακόπτη σε κάποια πόρτα και

έχετε αφήσει το Έξυπνο Κλειδί μέσα στο αυτοκίνητο, θα ηχήσει ο βομβητής για να σας υπενθυμίσει ότι το Έξυπνο Κλειδί έχει ξεχαστεί μέσα στο αυτοκίνητο.

Ξεκλείδωμα των πορτών

Για λεπτομέρειες σχετικά με τις ρυθμίσεις της λειτουργίας επιλεκτικού ξεκλειδώματος ή λειτουργίας ξεκλειδώματος ευκολίας πορτών, δείτε το «[Unlocking] (ξεκλείδωμα)» στο κεφάλαιο «2. Όργανα και χειριστήρια».

Λειτουργία ευκολίας ξεκλειδώματος πόρτας:

Από το εργοστάσιο είναι καθορισμένη η λειτουργία ευκολίας ώστε να ξεκλειδώνουν όλες οι πόρτες και η πίσω πόρτα με ένα πάτημα του διακόπτη επερώτησης της πόρτας / πίσω πόρτας.

- Θα ξεκλειδώσουν όλες οι πόρτες και η πίσω πόρτα.
- Τα αλάρμ θα αναβοσβήσουν δύο φορές γρήγορα.
- Το μήνυμα [All door unlock] (ξεκλείδωμα όλων των πορτών) εμφανίζεται στην οθόνη πληροφοριών του αυτοκινήτου.

Λειτουργία επιλεκτικού ξεκλειδώματος:

Η λειτουργία επιλεκτικού ξεκλειδώματος επιτρέπει να ξεκλειδώσετε με το τηλεχειριστήριο μόνο την πόρτα του οδηγού, ώστε να αποτρέψετε να μπει κάποιος που δεν θέλετε από κάποια από τις ξεκλείδωτες πόρτες των επιβατών.

1. Πατήστε τον διακόπτη επερώτησης στην πόρτας / την πίσω πόρτα.
   - Θα ξεκλειδώσει η πόρτα του οδηγού.
   - Τα αλάρμ θα αναβοσβήσουν δύο φορές γρήγορα.
2. Πατήστε πάλι τον διακόπτη επερώτησης μέσα σε 5 δευτερόλεπτα.
   - Θα ξεκλειδώσουν όλες οι πόρτες και η πίσω πόρτα.
   - Τα αλάρμ θα αναβοσβήσουν δύο φορές αργά.

ΣΗΜΕΙΩΣΗ

- **Μπορεί εξωτερικές παρεμβολές να επηρεάσουν την λειτουργία του Έξυπνου Κλειδιού. Σε αυτή την περίπτωση, χρησιμοποιήστε το κλειδί ανάγκης που βρίσκεται στο τηλεχειριστήριο και κλειδώστε / ξεκλειδώστε το αυτοκίνητο σύμφωνα με την λειτουργία «Κλειδαριές πορτών» παρακάτω.**
- **Εάν ξεκλειδώσετε το αυτοκίνητο και δεν ανοιχτεί κάποια πόρτα μέσα σε μία χρονική περίοδο, οι πόρτες θα κλειδώσουν και πάλι αυτόματα.**

ΞΕΚΙΝΗΜΑ ΤΟΥ ΚΙΝΗΤΗΡΑ ΜΕ ΤΟ ΕΞΥΠΝΟ ΚΛΕΙΔΙ

Δείτε σχετικά το «Κουμπί Μίζας (όπου υπάρχει)» στο κεφάλαιο «5. Ξεκίνημα και οδήγηση».

ΠΡΟΣΟΧΗ

- **Βεβαιωθείτε ότι έχετε το Έξυπνο Κλειδί μαζί σας όταν βάζετε μπροστά και οδηγείτε το αυτοκίνητο.**
- **Εάν το Έξυπνο Κλειδί είναι πολύ μακριά από τον χώρο των επιβατών, το αυτοκίνητο μπορεί να μην παίρνει μπροστά. Δείτε το «Ακτίνα λειτουργίας του Έξυπνου Κλειδιού» πιο πριν.**

ΚΛΕΙΔΩΜΑ / ΞΕΚΛΕΙΔΩΜΑ ΜΕ ΤΟ ΚΛΕΙΔΙ (άδεια μπαταρία αυτοκινήτου)

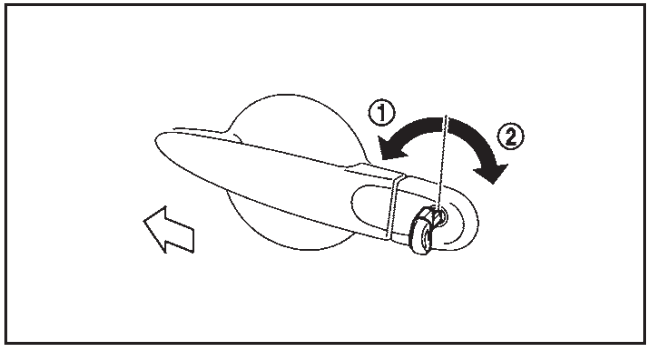

ΠΡΟΕΙΔΟΠΟΙΗΣΗ

- **Όταν βγαίνετε από το αυτοκίνητο, μην αφήνετε το κλειδί μέσα σε αυτό.**
- **Ποτέ μην αφήνετε παιδιά μόνα τους μέσα στο αυτοκίνητο και πάντα να βεβαιώνεστε ότι έχετε πάρει μαζί σας τα κλειδιά όταν φεύγετε. Σε διαφορετική περίπτωση θα είναι δύσκολο να τα βοηθήσετε εάν παραστεί ανάγκη.**

Όταν η μπαταρία του αυτοκινήτου έχει αδειάσει, η πόρτα του οδηγού μπορεί να κλειδώσει ή να ξεκλειδώσει από έξω με το κλειδί / κλειδί ανάγκης.

Για να κλειδώσετε την πόρτα με το κλειδί / το κλειδί ανάγκης βάλτε το κλειδί στον κύλινδρο της κλειδαριάς της πόρτας του οδηγού και γυρίστε το προς το εμπρός μέρος του αυτοκινήτου (1).

Για να ξεκλειδώσετε την πόρτα, γυρίστε το κλειδί προς το πίσω μέρος του αυτοκινήτου (2).

Δείτε το «Κλειδί ανάγκης – Άδεια μπαταρία αυτοκι-

νήτου με Έξυπνο Κλειδί» στο κεφάλαιο «5. Ξεκίνημα και οδήγηση» για πληροφορίες σχετικά με το πώς θα έχετε πρόσβαση στο κλειδί ανάγκης.

ΠΡΟΣΟΧΗ

Το σύστημα συναγερμού θα παρενοχληθεί όταν η πόρτα ανοιχτεί με το κλειδί (μοντέλα εξοπλισμένα με το σύστημα συναγερμού της Nissan). Για να σταματήσετε τον συναγερμό, γυρίστε το κλειδί στον διακόπτη της μίζας στην θέση ON ή πατήστε το κουμπί ξεκλειδώματος στο τηλεχειριστήριο.

Επανεκκίνηση του συστήματος μετά την φόρτιση ή την αντικατάσταση της μπαταρίας του αυτοκινήτου

Μετά την φόρτιση ή την αντικατάσταση της μπαταρίας του αυτοκινήτου θα πρέπει να επανεκκινήσετε το σύστημα:

- Βάζοντας το κλειδί στον διακόπτη της μίζας και γυρίζοντάς το στην θέση ON.
- Ξεκλειδώνοντας το αυτοκίνητο χρησιμοποιώντας το τηλεχειριστήριο.

ΕΣΩΤΕΡΙΚΟ ΧΕΡΟΥΛΙ ΠΟΡΤΑΣ

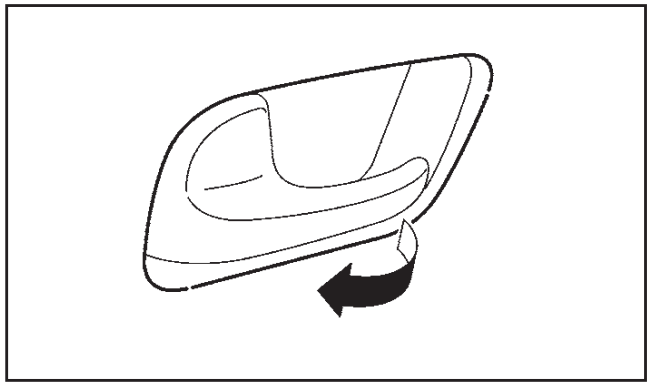

Για να ξεκλειδώσετε και να ανοίξετε την πόρτα, τραβήξτε το εσωτερικό χερούλι της πόρτας όπως φαίνεται στην εικόνα.

ΗΛΕΚΤΡΙΚΟΣ ΔΙΑΚΟΠΤΗΣ ΚΛΕΙΔΩΜΑΤΟΣ ΠΟΡΤΩΝ

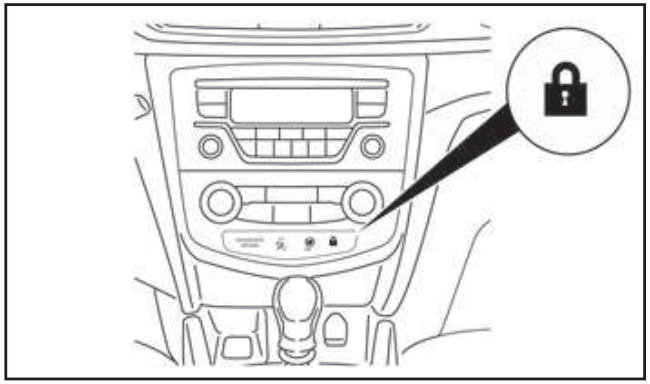

Φως κλειδώματος ηλεκτρικής κλειδαριάς

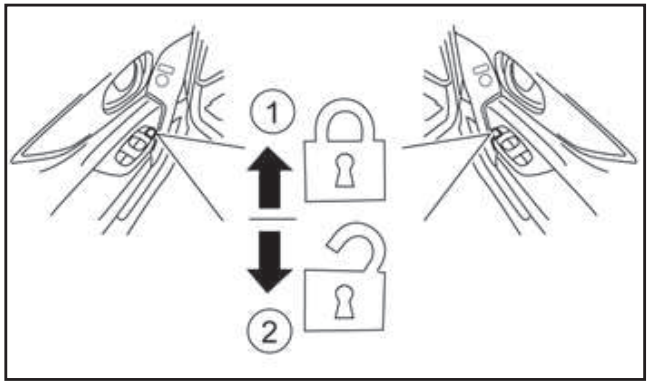

(1) Πατήστε να κλειδώσει (LOCK)

(2) Πατήστε να ξεκλειδώσει (UNLOCK)

ΠΡΟΕΙΔΟΠΟΙΗΣΗ

Όταν αφήνετε το αυτοκίνητο, μην αφήνετε τα κλειδιά μέσα σε αυτό.

Λειτουργώντας τον ηλεκτρικό διακόπτη κλειδώματος πορτών που βρίσκεται στην κεντρική κονσόλα θα κλειδώσουν (1) ή θα ξεκλειδώσουν (2) όλες οι πόρτες ταυτόχρονα από το εσωτερικό του αυτοκινήτου. Το ενδεικτικό φως κλειδώματος ηλεκτρικής κλειδαριάς ( ) στην κεντρική κονσόλα θα ανάψει όταν κλειδώσουν οι πόρτες.

ΣΗΜΕΙΩΣΗ

Εάν κάποια πόρτα ανοίξει από μέσα αφού έχετε πατήσει το κουμπί κλειδώματος στο τηλεχειριστήριο ( ), η πόρτα θα ξεκλειδώσει αλλά το ενδεικτικό φως κλειδώματος ηλεκτρικής κλειδαριάς ( ) θα παραμείνει αναμμένο.

ΚΛΕΙΔΩΜΑ ΠΑΙΔΙΚΗΣ ΑΣΦΑΛΕΙΑΣ - ΠΙΣΩ ΠΟΡΤΕΣ

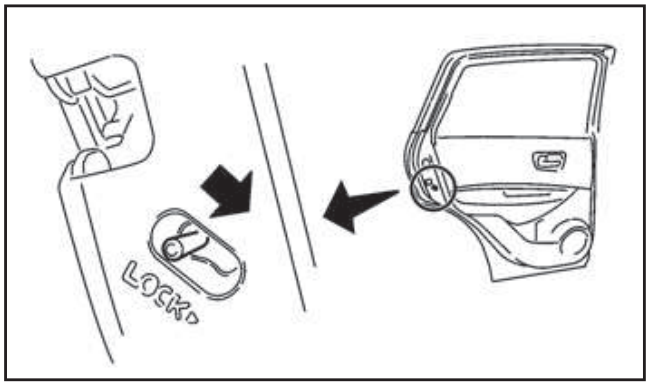

Η παιδική κλειδαριά ασφαλείας αποτρέπει το κατά λάθος άνοιγμα της πόρτας, ιδιαίτερα όταν μέσα στο αυτοκίνητο υπάρχουν μικρά παιδιά.

Όταν ο μοχλός είναι στην θέση κλειδώματος (LOCK), η πίσω πόρτα μπορεί να ανοιχτεί μόνο από έξω.

ΚΛΕΙΔΑΡΙΑ ΠΙΣΩ ΠΟΡΤΑΣ

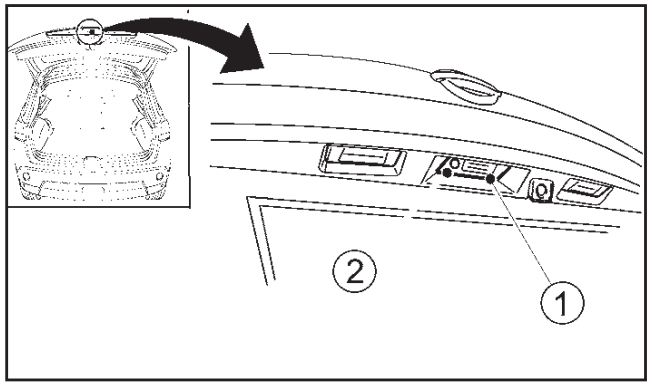

ΠΡΟΕΙΔΟΠΟΙΗΣΗ

- **Να βεβαιώνεστε πάντα ότι η πίσω πόρτα έχει κλείσει καλά ώστε να μην ανοίξει όταν οδηγείτε.**
- **Μην οδηγείτε με την πίσω πόρτα ανοικτή. Αυτό μπορεί να επιτρέψει στα επικίνδυνα καυσαέρια της εξάτμισης να μπουν μέσα στο αυτοκίνητο.**
- **Να επιτηρείτε στενά τα παιδιά όταν είναι γύρω από το αυτοκίνητο ώστε να μην κλειδωθούν παίζοντας μέσα στον χώρο των αποσκευών όπου μπορεί να τραυματιστούν σοβαρά. Έχετε το αυτοκίνητο κλειδωμένο, με την πίσω πόρτα κλειστή όταν δεν το χρησιμοποιείτε και αποφύγετε να έχουν τα παιδιά πρόσβαση στα κλειδιά του αυτοκινήτου.**

Η πίσω πόρτα μπορεί να απελευθερωθεί με το χέρι από έξω, όταν το αυτοκίνητο δεν είναι κλειδωμένο, βάζοντας σε λειτουργία τον μικροδιακόπτη (1) που βρίσκεται στο κάτω μέρος της πίσω πόρτας.

Για να ανοίξετε την πίσω πόρτα, ξεκλειδώστε την με μία από τις ακόλουθες λειτουργίες, στην συνέχεια πατήστε τον μικροδιακόπτη (1) της πίσω πόρτας και τραβήξτε την να την ανοίξετε.

- Πατήστε τον εξωτερικό διακόπτη κλειδώματος πίσω πόρτας (2) (όπου υπάρχει). Δείτε το «Σύστημα Έξυπνου κλειδιού (όπου υπάρχει)» πιο πριν.
- Πατήστε το κουμπί ξεκλειδώματος στο Έξυπνο Κλειδί (όπου υπάρχει). Δείτε το «Σύστημα Έξυπνου κλειδιού (όπου υπάρχει)» πιο πριν.
- Πατήστε το κουμπί ξεκλειδώματος στο ενσωματωμένο τηλεχειριστήριο (όπου υπάρχει). Δείτε το «Σύστημα τηλεχειριστηρίου» πιο πριν.
- Ξεκλειδώστε όλες τις πόρτες χρησιμοποιώντας το κλειδί.
- Πατήστε τον διακόπτη ηλεκτρικού κλειδώματος πορτών στην θέση ξεκλειδώματος .

Για να κλείσετε την πίσω πόρτα, σπρώξτε την κάτω και στην συνέχεια πιέστε την έως ότου ασφαλίσει καλά.

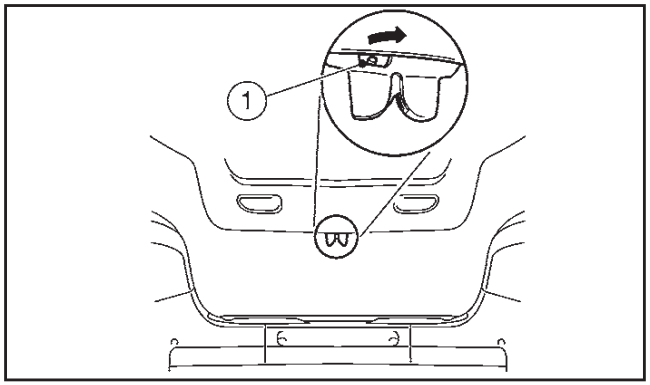

Άδεια μπαταρία του αυτοκινήτου – Μοχλός απελευθέρωσης κλειδαριάς πίσω πόρτας (όπου υπάρχει)

Η πίσω πόρτα του αυτοκινήτου μπορεί να ξεκλειδώσει από μέσα, όταν η μπαταρία του αυτοκινήτου είναι άδεια. Γείρετε την πλάτη του καθίσματος κάτω. Βγάλτε το κάλυμμα από την κλειδαριά και σύρετε τον μοχλό απελευθέρωσης (1), όπως φαίνεται στην εικόνα. Δείτε το «Πίσω κάθισμα (καθίσματα)» στο κεφάλαιο «1. Ασφάλεια – καθίσματα, ζώνες ασφαλείας και πρόσθετο σύστημα συγκράτησης» για περισσότερες πληροφορίες σχετικά με την λειτουργία του καθίσματος.

ΣΥΝΑΓΕΡΜΟΣ (όπου υπάρχει)

Το σύστημα συναγερμού παρέχει οπτικά και ηχητικά σήματα σε περίπτωση παρενόχλησης τμημάτων του αυτοκινήτου.

Πως να οπλίσετε τον συναγερμό

1. Κλείστε όλες τις πόρτες, τα παράθυρα και το καπό.
2. Κλειδώστε το αυτοκίνητο χρησιμοποιώντας το τηλεχειριστήριο (κουμπί κλειδώματος). Για περισσότερες πληροφορίες δείτε στο κεφάλαιο «3. Έλεγχοι και ρυθμίσεις πριν την οδήγηση» την παράγραφο «Σύστημα ενσωματωμένου στο κλειδί τηλεχειριστηρίου».

ΣΗΜΕΙΩΣΗ

Εάν το αυτοκίνητο δεν είναι τελείως κλειδωμένο, κάποια πόρτα ή το καπό είναι ανοιχτά ή ο διακόπτης της μίζας είναι ανοιχτός (μετά τον οπλισμό του συστήματος), θα ηχήσει η σειρήνα και θα σταματήσει όταν κλείσετε σωστά το αυτοκίνητο.

Λειτουργία του συστήματος συναγερμού

Το σύστημα θα δώσει τον ακόλουθο συναγερμό:

- Η σειρήνα ηχεί διακεκομμένα και όλα τα φλας αναβοσβήνουν.
- Ο συναγερμός κλείνει αυτόματα μετά από 28 περίπου δευτερόλεπτα.

Ο συναγερμός ενεργοποιείται όταν:

- Παρενοχληθεί το σύστημα ελέγχου του χώρου (υπερηχητικοί αισθητήρες).
- Ανοιχτεί οποιαδήποτε πόρτα / η πίσω πόρτα
- Ανοιχτεί το καπό
- Μπει μπροστά ο διακόπτης της μίζας χωρίς την χρήση του κλειδιού του ιδιοκτήτη

Το σύστημα του συναγερμού θα σταματήσει όταν:

- Το αυτοκίνητο ξεκλειδωθεί με την χρήση του κουμπιού ξεκλειδώματος του τηλεχειριστηρίου.
- Βάλετε τον διακόπτη της μίζας στην θέση ON χρησιμοποιώντας το κλειδί NATS του αυτοκινήτου.

Εάν το σύστημα δεν λειτουργεί όπως περιγράφεται παραπάνω, ζητήστε από το εξουσιοδοτημένο συνεργείο της NISSAN να το ελέγξει.

Αισθητήρες χώρου (όπου υπάρχουν)

Οι αισθητήρες χώρου (έλεγχος του εσωτερικού χώρου), αντιλαμβάνονται τις κινήσεις στον χώρο των επιβατών. Όταν ο συναγερμός είναι οπλισμένος, ανάβουν αυτόματα και οι αισθητήρες χώρου.

Είναι δυνατόν να εξαιρέσετε τους αισθητήρες χώρου (για παράδειγμα όταν αφήνετε κάποιο ζώο μέσα στο αυτοκίνητο).

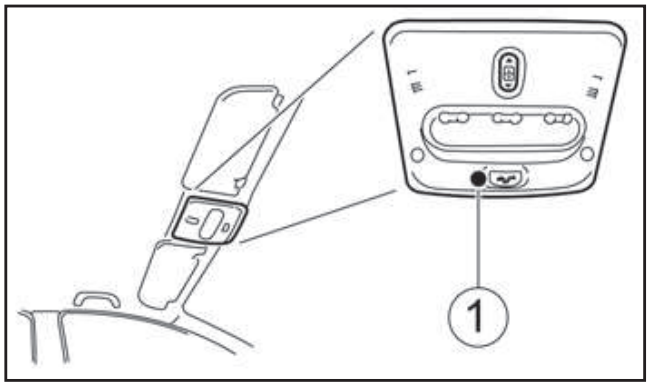

Για να μην λειτουργήσουν οι αισθητήρες χώρου:

1. Πατήστε το κουμπί απενεργοποίησης αισθητήρων χώρου (1).
2. Κλείστε τις πόρτες, το καπό και την πίσω πόρτα και πατήστε το κουμπί κλειδώματος στο τηλεχειριστήριο για να κλειδώσετε όλες τις πόρτες.

Τώρα οι αισθητήρες χώρου έχουν εξαιρεθεί από το σύστημα συναγερμού. Όλες οι άλλες λειτουργίες του συστήματος παραμένουν ενεργές έως ότου το σύστημα συναγερμού κλείσει και πάλι.

ΣΗΜΕΙΩΣΗ

Μία ή οποιεσδήποτε περαιτέρω πιέσεις στο κουμπί απενεργοποίησης των αισθητήρων χώρου (1) εξαιρεί τους αισθητήρες χώρου από την επόμενη φορά που το σύστημα του συναγερμού θα οπλίσει και μόνο σε αυτή την περίσταση. Πατώντας το κουμπί δύο φορές δεν ενεργοποιείται και πάλι το σύστημα.

ΑΝΤΙΚΛΕΠΤΙΚΟ ΣΥΣΤΗΜΑ NISSAN (NATS)

Το NATS (αντικλεπτικό σύστημα NISSAN) δεν αφήνει τον κινητήρα να πάρει μπροστά χωρίς την χρήση καταχωρημένου στο σύστημα κλειδιού NATS.

Σε περίπτωση που χρησιμοποιηθεί μη καταχωρημένο στο NATS κλειδί, ένα μήνυμα θα εμφανιστεί στην ένδειξη της οθόνης (όπου υπάρχει), όπως φαίνεται στην εικόνα.

Εάν ο κινητήρας δεν παίρνει μπροστά με την χρήση του καταχωρημένου κλειδιού NATS, μπορεί αυτό να οφείλεται σε παρεμβολή που προέρχεται από άλλο κλειδί NATS, αυτόματο σύστημα διοδίων ή αυτόματο σύστημα πληρωμής που βρίσκονται στο ίδιο μπρελόκ. Ξαναβάλετε μπροστά τον κινητήρα χρησιμοποιώντας την παρακάτω διαδικασία:

1. Αφήστε τον διακόπτη της μίζας στην θέση ON για περίπου 5 δευτερόλεπτα.
2. Γυρίστε τον διακόπτη της μίζας στην θέση OFF ή LOCK και περιμένετε για 5 περίπου δευτερόλεπτα.
3. Επαναλάβετε πάλι τα βήματα 1 και 2.
4. Ξαναβάλτε μπροστά τον κινητήρα κρατώντας την μονάδα (που πιθανόν να προκάλεσε την παρεμβολή), ξεχωριστά από το καταχωρημένο κλειδί NATS.

Εάν ο κινητήρας πάρει μπροστά με την παραπάνω διαδικασία, η NISSAN σας συνιστά να βάζετε το καταχωρημένο κλειδί του NATS σε ξεχωριστό μπρελόκ για να αποφεύγετε την παρεμβολή από άλλες μονάδες.

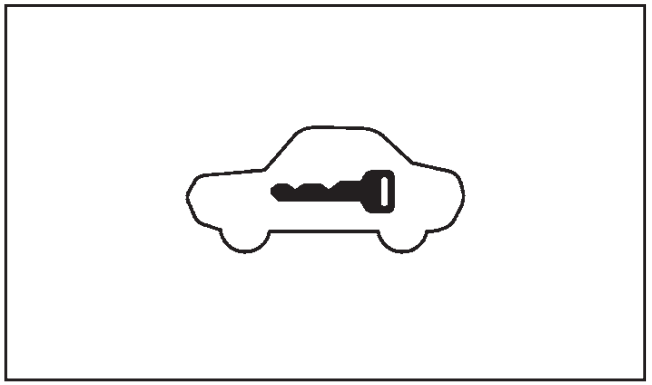

Μετρητές και δείκτες (Τύπος A)

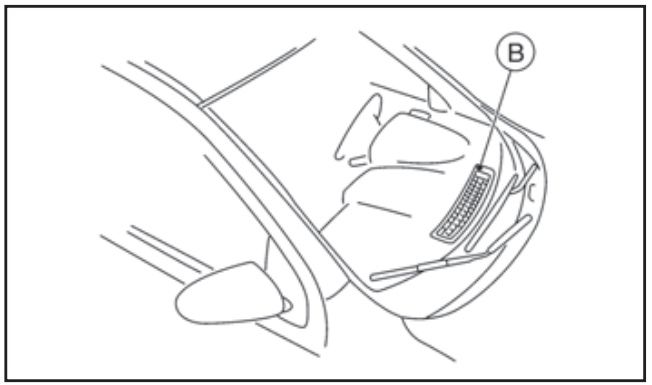

Πλευρά οδηγού (Τύπος B)

Προειδοποιητικό / Ενδεικτικό φως ασφαλείας NATS (όπου υπάρχει)

Μία από τις παρακάτω λειτουργίες (ανάλογα με τις προδιαγραφές του αυτοκινήτου), δείχνει ότι το αυτοκίνητο είναι εξοπλισμένο με NATS:

- Το προειδοποιητικό φως NATS (Τύπος A) που βρίσκεται στο ταμπλό των οργάνων αναβοσβήνει όταν ο διακόπτης της μίζας είναι στην θέση

LOCK, “OFF” ή Acc.

- Το ενδεικτικό φως NATS (Τύπος B) που βρίσκεται στο ταμπλό στην πλευρά του οδηγού αναβοσβήνει όταν ο διακόπτης της μίζας είναι στην θέση LOCK, “OFF” ή Acc.

Εάν το αντικλεπτικό σύστημα της NISSAN (NATS) έχει πρόβλημα, το ενδεικτικό φως του NATS θα παραμένει αναμμένο όταν γυρίζετε τον διακόπτη της μίζας στην θέση ON.

Εάν το φως παραμένει αναμμένο και / ή ο κινητήρας δεν παίρνει μπροστά, αποτανθείτε σε εξουσιοδοτημένο συνεργείο Nissan για να επισκευάσει το σύστημα του NATS το συντομότερο δυνατόν. Παρακαλούμε να έχετε μαζί σας όλα τα κλειδιά NATS ή τα Έξυπνα Κλειδιά NATS του αυτοκινήτου όταν θα επισκεφθείτε το εξουσιοδοτημένο συνεργείο Nissan.

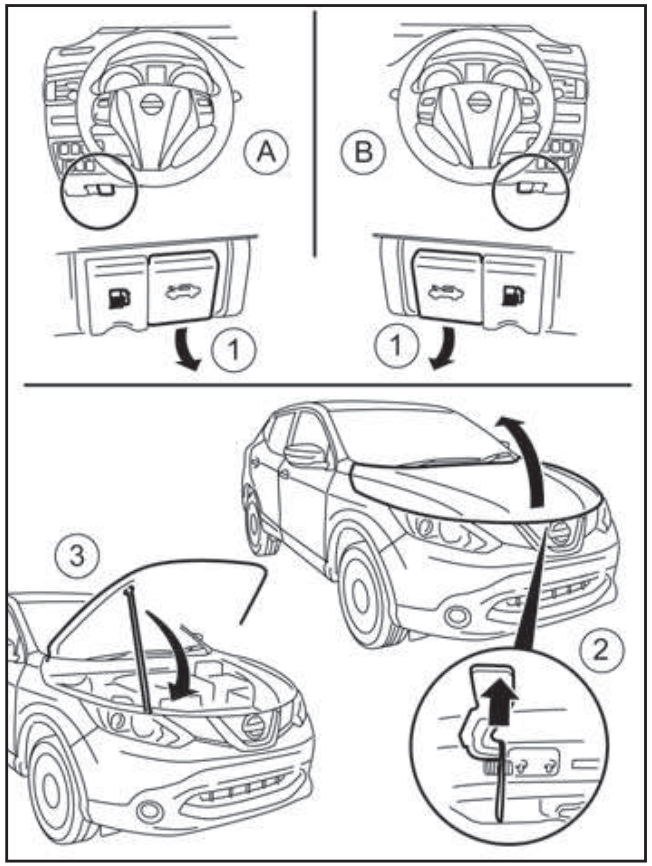

(A) Αριστεροτίμονα μοντέλα

(B) Δεξιοτίμονα μοντέλα

1. Τραβήξτε την λαβή απελευθέρωσης κλειδαριάς καπό (1) που βρίσκεται κάτω από το ταμπλό των οργάνων στην πλευρά του οδηγού, το καπό θα ανασηκωθεί ελαφρά.
2. Σύρετε τον μοχλό (2) στο μπροστινό μέρος του καπό προς τα πάνω με τα δάχτυλά σας και σηκώστε το καπό.
3. Βάλτε την ράβδο στήριξης (3) στην υποδοχή στο εσωτερικό μέρος του καπό.
4. Όταν κλείνετε το καπό επαναφέρετε την ράβδο στήριξης στην αρχική της θέση και στην συνέχεια κλείστε αργά το καπό και βεβαιωθείτε ότι έχει κλειδώσει στην θέση του.

ΠΡΟΕΙΔΟΠΟΙΗΣΗ

Για να αποφύγετε το άνοιγμα του καπό ενώ οδηγείτε, να βεβαιώνεστε πάντα ότι έχει κλείσει και κλειδώσει καλά πριν ξεκινήσετε. Το αυτοκίνητο θα πρέπει να οδηγείται μόνον όταν το καπό είναι καλά κλεισμένο.

ΠΟΡΤΑΚΙ ΡΕΖΕΡΒΟΥΑΡ ΚΑΥΣΙΜΟΥ

ΜΟΧΛΟΣ ΑΝΟΙΓΜΑΤΟΣ ΓΙΑ ΤΟ ΠΟΡΤΑΚΙ ΤΟΥ ΡΕΖΕΡΒΟΥΑΡ

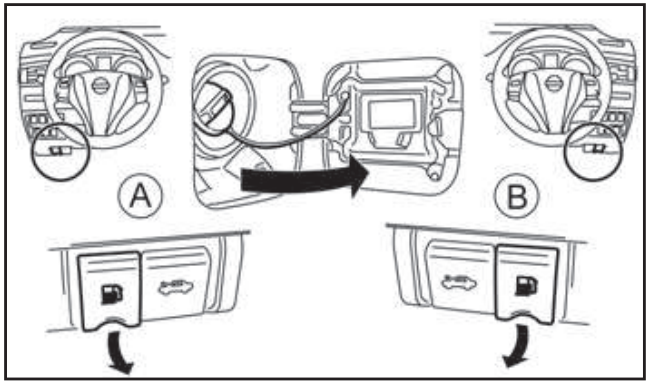

(A) Αριστεροτίμονα μοντέλα

(B) Δεξιοτίμονα μοντέλα

Για να ανοίξετε το κάλυμμα του στομίου γεμίσματος του ρεζερβουάρ καυσίμου, τραβήξτε επάνω τον μοχλό ανοίγματος που βρίσκεται κάτω από το ταμπλό των οργάνων στην πλευρά του οδηγού. Για να κλειδώσετε, κλείστε το κάλυμμα καλά.

ΤΑΠΑ ΓΕΜΙΣΜΑΤΟΣ ΡΕΖΕΡΒΟΥΑΡ ΚΑΥΣΙΜΟΥ

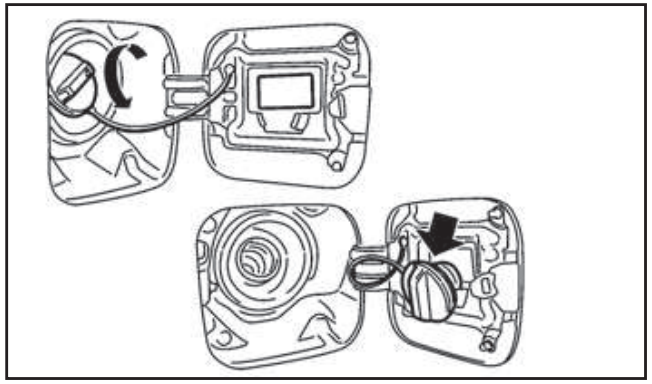

Η τάπα του καυσίμου είναι βιδωτή με καστάνια. Όταν έχετε βάλει καύσιμο, σφίξτε την τάπα προς τα δεξιά έως ότου ακούσετε το χαρακτηριστικό κροτάλισμα.

Τοποθετήστε την τάπα του καυσίμου στην θέση συγκράτησης όπως φαίνεται στην εικόνα όσο βάζετε καύσιμο.

ΠΡΟΕΙΔΟΠΟΙΗΣΗ

- **Το καύσιμο είναι εξαιρετικά εύφλεκτο και κάτω από ειδικές συνθήκες ιδιαίτερα εκρηκτικό. Όταν βάζετε καύσιμο, σβήνετε πάντα τον κινητήρα, μην καπνίζετε και μην επιτρέπετε σε γυμνή φλόγα ή σπινθήρες να πλησιάσουν το αυτοκίνητο.**
- **Το καύσιμο μπορεί να είναι υπό πίεση. Για να αποφύγετε την εκτόξευση του καυσίμου και τον πιθανό τραυματισμό σας, αφαιρείτε την τάπα αργά.**
- **Όταν αντικαθιστάτε την τάπα του καυσίμου να χρησιμοποιείτε μόνο γνήσια τάπα NISSAN. Η γνήσια τάπα NISSAN έχει ενσωματωμένη βαλβίδα ασφαλείας, απαραίτητη για την σωστή λειτουργία τόσο του συστήματος καυσίμου όσο και του συστήματος ελέγχου καυσαερίων. Η χρήση λάθος τάπας μπορεί να έχει σαν αποτέλεσμα σοβαρή δυσλειτουργία και πιθανό τραυματισμό.**

ΠΡΟΣΟΧΗ

Εάν χυθεί καύσιμο πάνω στο αμάξωμα του αυτοκινήτου, ξεπλύντε το με νερό για να αποφύγετε ζημιά στο χρώμα.

ΔΙΑΚΟΠΤΗΣ ΧΕΙΡΟΦΡΕΝΟΥ

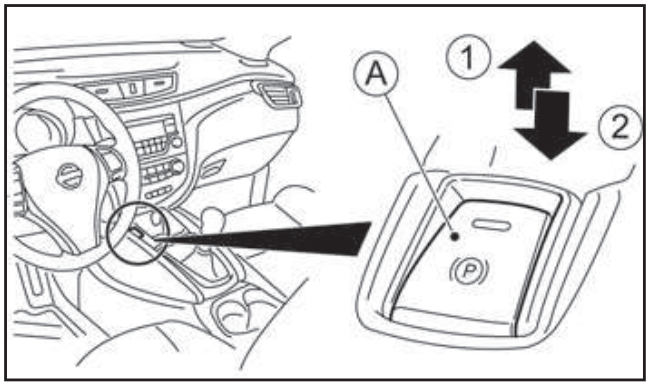

Το ηλεκτρονικό χειρόφρενο μπορεί να δεθεί ή να λυθεί με τον χειρισμό του διακόπτη χειρόφενου (A).

Για να βάλετε χειρόφρενο : Τραβήξτε τον διακόπτη (A) επάνω (1). Θα ανάψει το ενδεικτικό φως.

Για να βγάλετε το χειρόφρενο : Με τον διακόπτη της μίζας στην θέση ON, πατήστε το πεντάλ του φρένου και σπρώξτε τον διακόπτη (A) κάτω (2). Θα σβήσει το ενδεικτικό φως.

Πριν οδηγήσετε, βεβαιωθείτε ότι το προειδοποιητικό φως φρένων (P) έχει σβήσει. Για πρόσθετες πληροφορίες δείτε το «Προειδοποιητικά / ενδεικτικά φώτα και βομβητές» στο κεφάλαιο «2. Όργανα και Χειριστήρια».

Το ηλεκτρονικό χειρόφρενο έχει επίσης και μία λειτουργία αυτόματου δεσίματος και αυτόματου λυσίματος.

Αυτοκίνητα με μηχανικό σαζμάν:

- Αυτοκίνητο με κλειδί διακόπτη μίζας:

  Το χειρόφρενο θα απελευθερωθεί αυτόματα όταν ξεκινήσετε χρησιμοποιώντας το γκάζι και θα δεθεί αυτόματα όταν τοποθετήσετε τον διακόπτη της μίζας στην θέση OFF.

- Αυτοκίνητα με διακόπτη μίζας πιεζόμενου κουμπιού:

  Το χειρόφρενο θα απελευθερωθεί αυτόματα όταν ξεκινήσετε χρησιμοποιώντας το γκάζι και θα δεθεί αυτόματα όταν σβήσετε τον κινητήρα.

Μοντέλα με σαζμάν XTRONIC:

Το χειρόφρενο δεν δένεται αυτόματα. Εάν δεθεί με το χέρι, το χειφόρενο θα ελευθερωθεί αυτόματα όταν πατήσετε το πεντάλ του συμπλέκτη με τον επιλογέα στην θέση οδήγησης (D) ή την όπισθεν (R), υπό την προϋπόθεση:

- Ότι ο οδηγός φοράει την ζώνη ασφαλείας του ή
- Ο οδηγός επιταχύνει μέσα σε 5 δευτερόλεπτα από την στιγμή που άλλαξε από την θέση Παρκαρίσματος (P) ή την Νεκρά (N) στην θέση Οδήγησης (D) ή την Όπισθεν (R).

Εάν έχετε προσπαθήσει να ξεκινήσετε το αυτοκίνητο ενώ δεν φοράτε την ζώνη ασφαλείας σας, θα χρειαστεί να βάλετε την ζώνη ασφαλείας σας και να τοποθετήσετε τον επιλογέα στην θέση Οδήγησης (D) ή την Όπισθεν (R) πάλι πριν ελευθερωθεί αυτόματα το χειρόφρενο.

Εάν έχετε αυτοκίνητο με σαζμάν XTRONIC και θέλετε να έχετε αυτόματη εφαρμογή του χειρόφρενου, παρακαλούμε να αποτανθείτε σε εξουσιοδοτημένο συνεργείο Nissan.

Για να κρατήσετε το ηλεκτρονικό χειρόφρενο λυμένο αφού σβήσετε τον κινητήρα:

- Αυτοκίνητο με διακόπτη μίζας με κλειδί:

  Με τον διακόπτη της μίζας στην θέση ON, πατήστε το πεντάλ του φρένου και πιέστε τον διακόπτη του χειρόφρενου (A) ενώ γυρίζετε τον διακόπτη της μίζας στην θέση OFF.

- Αυτοκίνητο με διακόπτη μίζας πιεζόμενο κουμπί:

  Ενώ λειτουργεί ο κινητήρας, πατήστε το πεντάλ του φρένου και πιέστε τον διακόπτη του χειρόφρενου (A) ενώ γυρίζετε τον διακόπτη της μίζας στην θέση OFF.

Το χειρόφρενο μπορεί επίσης να απελευθερωθεί όταν ο διακόπτης της μίζας είναι στην θέση OFF, υπό την προϋπόθεση ότι το κλειδί είναι στον διακόπτη της μίζας ή για τα αυτοκίνητα με πιεζόμενο κουμπί μίζας πριν ανοίξετε μία πόρτα. Πατήστε το πεντάλ του φρένου και πιέστε τον διακόπτη χειρόφρενου (A).

ΠΡΟΕΙΔΟΠΟΙΗΣΗ

- **Βεβαιωθείτε ότι το ηλεκτρονικό χειρόφρενο είναι λυμένο πριν οδηγήσετε. Εάν δεν το κάνετε, μπορεί να προκληθεί σφάλμα στα φρένα που θα οδηγήσει σε ατύχημα.**
- **Μην απελευθερώνετε το χειρόφρενο ενώ είστε έξω από το αυτοκίνητο.**
- **Μην αφήνετε παιδιά χωρίς επιτήρηση μέσα στο αυτοκίνητο. Μπορεί να απελευθερώσουν το χειρόφρενο και να προκληθεί ατύχημα.**
- **Πριν αφήσετε το αυτοκίνητο, επιβεβαιώστε ότι αυτό συγκρατείται από το χειρόφρενο ή το σαζμάν.**

ΣΗΜΕΙΩΣΗ

- **Μην ξεκινήσετε την οδήγηση με δεμένο το χειρόφρενο καθώς μπορεί να προκληθεί υπερθέρμανση του χειρόφρενου ή μείωση της απόδοσής του που με την σειρά της μπορεί να οδηγήσει σε ατύχημα.**
- **Ένας βομβητής θα ηχήσει εάν το αυτοκίνητο ξεκινήσει χωρίς να έχετε λύσει το χειρόφρενο. Δείτε το «Βομβητές υπενθύμισης» στο κεφάλαιο «2. Όργανα και χειριστήρια».**
- **Την στιγμή που το ηλεκτρονικό χειρόφρενο δένεται ή λύνεται, ακούγεται ένας λειτουργικός θόρυβος από την κάτω πλευρά του πίσω καθίσματος. Αυτό είναι φυσιολογικό και δεν υποδηλώνει δυσλειτουργία.**
- **Όταν το ηλεκτρονικό χειρόφρενο δένεται και λύνεται συχνά μέσα σε σύντομο χρονικό διάστημα, μπορεί να σταματήσει να λειτουργεί προκειμένου να αποτραπεί η υπερθέρμανση του συστήματος των φρένων. Εάν συμβεί αυτό, περιμένετε για περίπου 1 λεπτό πριν χειριστείτε πάλι τον διακόπτη του χειρόφρενου.**
- **Το ηλεκτρονικό χειρόφρενο μπορεί να απελευθερωθεί μόνο όταν ο διακόπτης της μίζας είναι στην θέση ON.**
- **Σε περίπτωση ανάγκης και εάν πρέπει να δέσετε το χειρόφρενο ενώ οδηγείτε, τραβήξτε επάνω και κρατήστε τον διακόπτη χειρόφρενου. Όταν αφήσετε τον διακόπτη του χειρόφρενου, το χειρόφρενο θα απελευθερωθεί.**
- **Όταν τραβάτε επάνω τον διακόπτη του ηλεκτρονικού χειρόφρενου το χειρόφρενο δένεται και ηχεί ένας βομβητής. Ανάβει το ενδεικτικό φως του χειρόφρενου στους μετρητές και το ενδεικτικό φως στον διακόπτη του χειρόφρενου. Αυτό δεν υποδεικνύει δυσλειτουργία. Το ενδεικτικό φως του ηλεκτρονικού χειρόφρενου στους μετρητές και το ενδεικτικό φως στον διακόπτη του χειρόφρενου θα σβήσουν όταν λυθεί το χειρόφρενο.**
- **Τραβήξτε επάνω τον διακόπτη του χειρόφρενου δύο φορές ώστε να εφαρμόζεται στο αυτοκίνητο η μέγιστη δύναμη από το ηλεκτρικό χειρόφρενο.**
- **Όταν τραβάτε επάνω τον διακόπτη του ηλεκτρικού χειρόφρενου με τον διακόπτη στην θέση OFF ή ACC, το ενδεικτικό φως του διακόπτη του χειρόφρενου θα συνεχίσει να ανάβει για μία σύντομη χρονική περίοδο.**

ΠΡΟΣΟΧΗ

Για να παρκάρετε το αυτοκίνητο σε περιοχές με κρύο τοποθετήστε τον επιλογέα ταχυτήτων στην 1η ή την όπισθεν (R) (ή την θέση παρκάρισμα P για τα μοντέλα με αυτόματο σαζμάν) και τοποθετήστε κατάλληλους τάκους μπροστά και πίσω από κάθε τροχό με ελευθερωμένο το χειρόφρενο. Εάν έχει δεθεί το ηλεκτρικό χειρόφρενο σε περιοχές με κρύο, τα φρένα μπορεί να παγώσουν και να μην μπορούν να ελευθερωθούν.

ΞΕΚΙΝΗΜΑ ΟΤΑΝ ΡΥΜΟΥΛΚΕΙΤΕ ΤΡΕΙΛΕΡ

Παρακαλούμε σημειώστε τα παρακάτω σημεία για να αποφύγετε να κυλίσει το αυτοκίνητο κατά λάθος σε έδαφος με κλίση.

- Τραβήξτε και κρατήστε τον διακόπτη του χειρόφρενου και πατήστε το πεντάλ του γκαζιού. Το χειρόφρενο θα παραμείνει δεμένο και θα αποτρέψει οποιαδήποτε τάση για να κυλίσει πίσω το αυτοκίνητο στο έδαφος με κλίση.
- Μπορείτε να ελευθερώσετε τον διακόπτη του χειρόφρενου αμέσως μόλις ο κινητήρας είναι σε θέση να μεταφέρει αρκετή ισχύ στους τροχούς.

Ανάλογα με το βάρος του αυτοκινήτου και του τρέιλερ και το πόσο απότομη είναι κλίση του εδάφους μπορεί να υπάρχει η τάση το αυτοκίνητο να κυλίσει προς τα πίσω στο έδαφος με κλίση, όταν ξεκινάτε από στάση. Μπορείτε να το αποτρέψετε αυτό τραβώντας επάνω τον διακόπτη του χειρόφρενου καθώς πατάτε το γκάζι (με τον ίδιο τρόπο όπως το συμβατικό χειρόφρενο).

ΤΙΜΟΝΙ

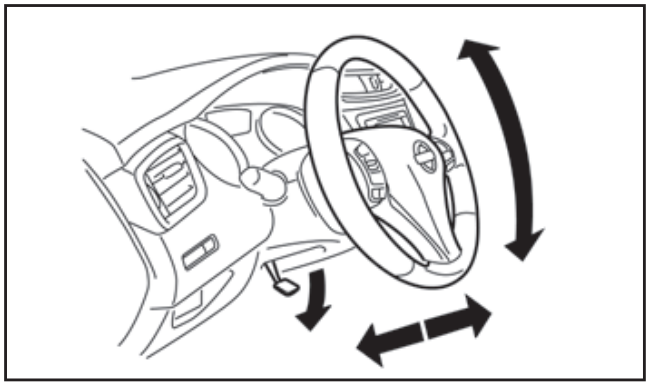

ΠΡΟΕΙΔΟΠΟΙΗΣΗ

Μην ρυθμίζετε το τιμόνι ενώ οδηγείτε. Μπορεί να χάσετε τον έλεγχο του αυτοκινήτου και να προκαλέσετε ατύχημα.

Ελευθερώστε τον μοχλό ασφάλισης όπως φαίνεται στην εικόνα και ρυθμίστε το τιμόνι στην θέση που θέλετε (επάνω ή κάτω, εμπρός ή πίσω). Σπρώξτε τον μοχλό κλειδώματος σταθερά πίσω στην θέση του για να κλειδώσει το τιμόνι στην θέση που επιλέξατε.

ΣΚΙΑΔΙΑ

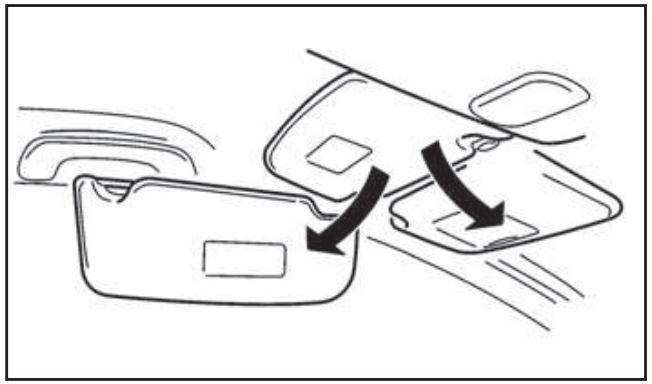

ΠΡΟΣΟΧΗ

Μην αποθηκεύσετε το σκιάδιο πριν το γυρίσετε στην αρχική του θέση.

1. Για να μειώσετε την αντανάκλαση μπροστά σας, μετακινήστε το κυρίως σκιάδιο προς τα κάτω.
2. Για να μειώσετε την αντανάκλαση στο πλάι, βγάλτε το κυρίως σκιάδιο από την κεντρική στήριξή του και μετακινήστε το στο πλάι.

ΚΑΘΡΕΠΤΕΣ

ΕΣΩΤΕΡΙΚΟΣ ΚΑΘΡΕΠΤΗΣ

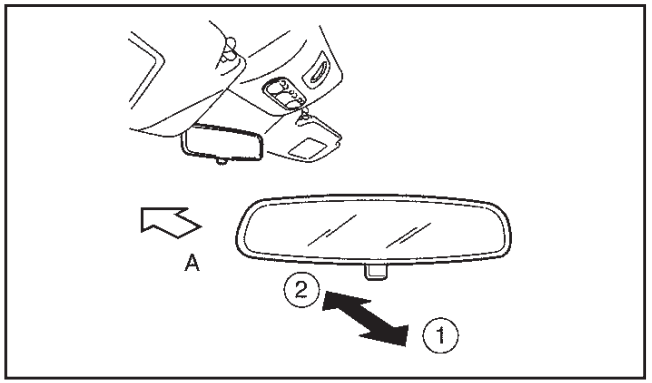

(1) Θέση νύχτας

(2) Θέση ημέρας

(A) Εμπρός μέρος του αυτοκινήτου

Η θέση νύχτας (1) θα μειώσει την αντανάκλαση των προβολέων των αυτοκινήτων που σας ακολουθούν στον καθρέπτη σας την νύχτα.

ΠΡΟΣΟΧΗ

Χρησιμοποιείτε την θέση νύχτας (1) **μόνο όταν είναι απαραίτητο γιατί μειώνεται ελαφρώς η ορατότητα.**

ΑΥΤΟΜΑΤΟΣ ΕΣΩΤΕΡΙΚΟΣ ΚΑΘΡΕΠΤΗΣ ΧΩΡΙΣ ΑΝΤΑΝΑΚΛΑΣΕΙΣ (όπου υπάρχει)

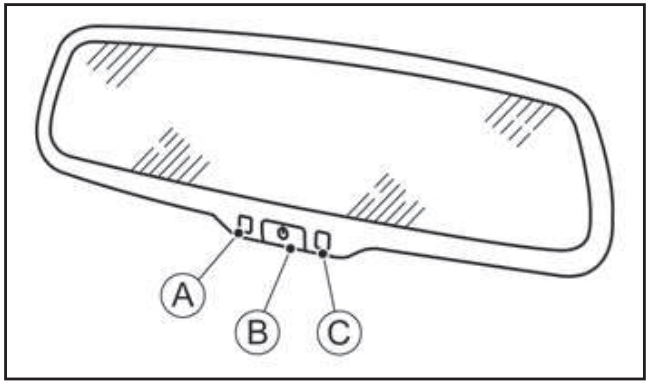

Ο εσωτερικός καθρέπτης είναι σχεδιασμένος ώστε να ρυθμίζεται αυτόματα ανάλογα με την αντανάκλαση των φώτων του αυτοκινήτου που σας ακολουθεί πάνω στον αισθητήρα (C).

Ο αυτόματος εσωτερικός καθρέπτης χωρίς αντανακλάσεις θα λειτουργήσει όταν ο διακόπτης της μίζας είναι στην θέση Acc ή ON. Το φως (A) δείχνει ότι το σύστημα είναι ενεργοποιημένο.

Ο αυτόματος εσωτερικός καθρέπτης χωρίς αντανακλάσεις μπορεί να απενεργοποιηθεί πατώντας το κουμπί παροχής (B). Το φως (A) θα σβήσει για να δείξει την απενεργοποίηση του συστήματος.

ΠΡΟΣΟΧΗ

Μην καλύπτετε τον αισθητήρα, κρεμάτε αντικείμενα ή ψεκάζετε καθαριστικό κατευθείαν στον καθρέπτη. Σε διαφορετική περίπτωση θα μειωθεί η ευαισθησία του αισθητήρα και δεν θα λειτουργεί σωστά ο καθρέπτης.

ΕΞΩΤΕΡΙΚΟΙ ΚΑΘΡΕΠΤΕΣ

ΠΡΟΕΙΔΟΠΟΙΗΣΗ

- **Ελέγξτε την θέση όλων των καθρεπτών πριν ξεκινήσετε. Εάν τους ρυθμίζετε ενώ οδηγείτε μπορεί να αποσπαστεί η προσοχή σας.**
- **Τα αντικείμενα που εμφανίζονται στους εξωτερικούς καθρέπτες είναι πιο κοντά από ότι φαίνεται σε αυτούς.**
- **Ποτέ μην ακουμπάτε τους εξωτερικούς καθρέπτες όσο είναι σε κίνηση. Εάν το κάνετε μπορεί να τραυματίσετε τα δάχτυλά σας ή να κάνετε ζημιά στον καθρέπτη.**
- **Ποτέ μην οδηγείτε με διπλωμένους τους εξωτερικούς καθρέπτες. Αυτό μειώνει την ορατότητα προς τα πίσω και μπορεί να προκληθεί ατύχημα.**

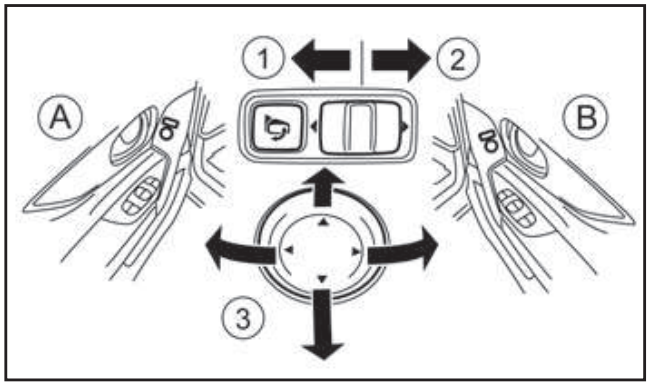

Ρύθμιση – ηλεκτρικός καθρέπτης

(A) Αριστεροτίμονα μοντέλα

(B) Δεξιοτίμονα μοντέλα

Σύρετε τον διακόπτη αριστερά (1) ή δεξιά (2) για να επιλέξετε τον αριστερό ή τον δεξιό καθρέπτη και στην συνέχεια ρυθμίστε τον καθρέπτη στην θέση που θέλετε πιέζοντας το κουμπί (3), όπως φαίνεται στην εικόνα.

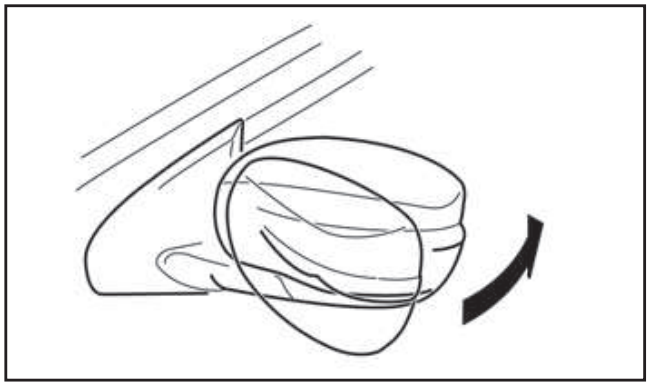

Δίπλωμα καθρέπτη - Χειροκίνητος τύπος:

Μετακινήστε τον καθρέπτη της πόρτας προς τα μέσα για να τον διπλώσετε.

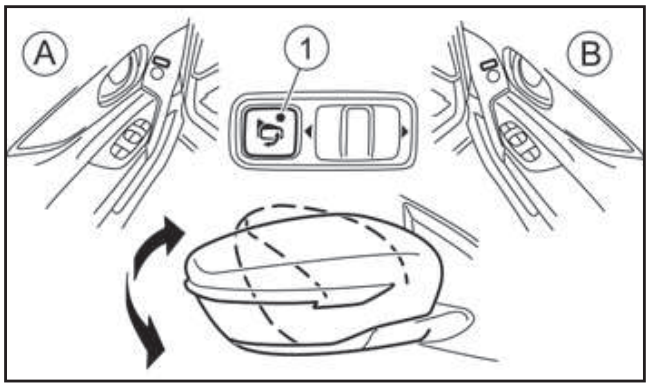

(A) Αριστεροτίμονα μοντέλα

(B) Δεξιοτίμονα μοντέλα

Δίπλωμα καθρέπτη - Ηλεκτρικός τύπος (όπου υπάρχει)

Οι εξωτερικοί καθρέπτες διπλώνουν αυτόματα όταν πατηθεί το κουμπί για το δίπλωμα του εξωτερικού καθρέπτη (1). Για να ξεδιπλώσει, πατήστε πάλι τον διακόπτη.

ΣΗΜΕΙΩΣΗ

Εάν ο καθρέπτης έχει χάσει την αρχική του ρύθμιση, χρησιμοποιήστε την ακόλουθη διαδικασία για να τον επαναφέρετε:

1. Διπλώστε τον καθρέπτη για να τον κλείσετε ηλεκτρονικά, χρησιμοποιώντας τον διακόπτη.
2. Περιμένετε έως ότου ακουστεί ένας δυνατός θόρυβος από τον καθρέπτη ο οποίος επιβεβαιώνει ότι ο καθρέπτης έχει κλειδώσει.
3. Ξεδιπλώστε τον καθρέπτη ηλεκτρονικά, χρησιμοποιώντας τον διακόπτη.
4. Ρυθμίστε τον καθρέπτη στην σωστή γωνία οδήγησης, χρησιμοποιώντας τον διακόπτη ρύθμισης.

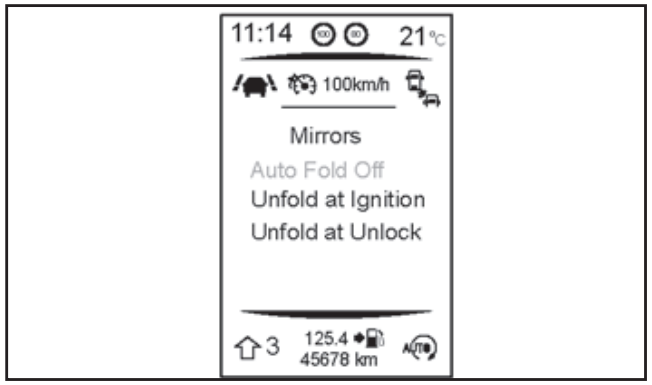

Δίπλωμα καθρέπτη – Αυτόματο δίπλωμα (όπου υπάρχει)

Οι εξωτερικοί καθρέπτες ξεδιπλώνουν αυτόματα όταν ανοίξετε τον διακόπτη της μίζας ή όταν ξεκλειδώσουν οι πόρτες του αυτοκινήτου. Χρησιμοποιήστε το μενού καθρεπτών [Mirrors] στην Οθόνη Πληροφοριών του Αυτοκινήτου για να επιλέξετε την στιγμή που οι καθρέπτες θα διπλώνουν ή θα ξεδιπλώνουν αυτόματα. Μπορείτε επίσης να απενεργοποιήσετε την λειτουργία αυτόματου διπλώματος. Δείτε το [Mirrors] (καθρέπτες) στο κεφάλαιο «2. Όργανα και χειριστήρια».

ΣΗΜΕΙΩΣΗ

Μπορείτε να χρησιμοποιήσετε το κουμπί διπλώματος εξωτερικών καθρεπτών για να προσπεράσετε την λειτουργία αυτόματου διπλώματος.

ΚΑΘΡΕΠΤΗΣ ΣΚΙΑΔΙΟΥ

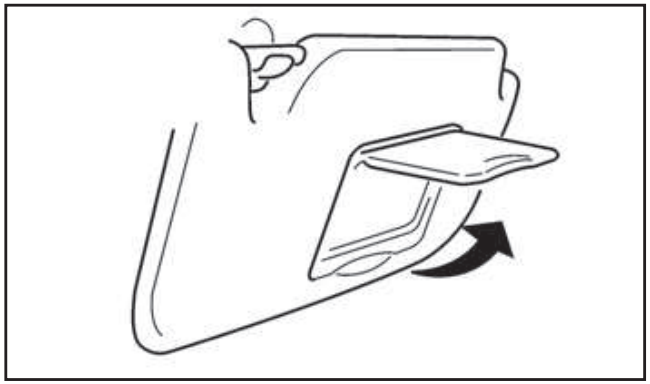

Αριστεροτίμονο μοντέλο

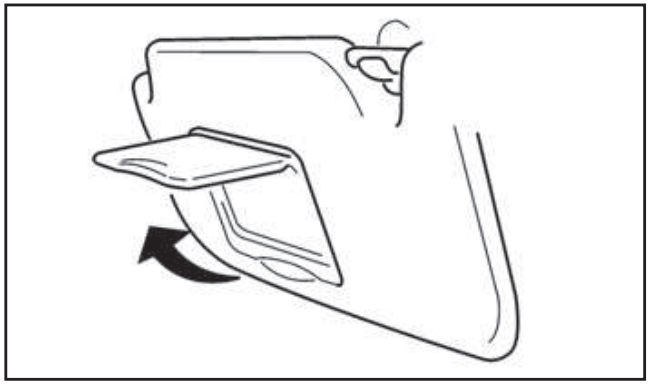

Δεξιοτίμονο μοντέλο

Για να χρησιμοποιήσετε τον καθρέπτη στο σκιάδιο, ανοίξτε προς τα κάτω το σκιάδιο και ανασηκώστε το κάλυμμα.

4 Οθόνη ενδείξεων, Καλοριφέρ, air conditioner και ηχοσύστημα

Προφυλάξεις ασφαλείας....4-2
Οθόνη οπισθοπορείας (όπου υπάρχει)....4-2
Πως να διαβάσετε τις γραμμές που εμφανίζονται....4-3
Ρυθμίσεις οθόνης οπισθοπορείας....4-3
Πρακτικές συμβουλές....4-3
Οθόνη Περιμετρικής Ορατότητας....4-4
Λειτουργία....4-7
Γραμμές καθοδήγησης....4-7
Διαφορά ανάμεσα στις προβλεπόμενες και τις πραγματικές αποστάσεις....4-9
Εντοπισμός κινούμενου αντικειμένου (MOD)....4-12
Πώς να διορθώσετε την άποψη της οθόνης....4-13
Ρυθμίσεις οθόνης περιμετρικής ορατότητας....4-13
Πρακτικές συμβουλές....4-14
Αεραγωγοί....4-14
Πλευρικοί και κεντρικοί αεραγωγοί....4-14
Λειτουργία καλοριφέρ και air conditioner....4-15
Air conditioner ρυθμιζόμενο με το χέρι....4-16
Αυτόματο air conditioner (όπου υπάρχει)....4-23
Ηχοσύστημα....4-28
Προφυλάξεις για την λειτουργία του ηχοσυστήματος....4-28
Κεραία....4-30
Ράδιο FM AM με CD player (όπου υπάρχει)....4-31
Βασική λειτουργία του ηχοσυστήματος....4-32
Λειτουργία ραδιοφώνου....4-32
Κουμπί SETUP....4-33
Λειτουργία CD player....4-35
Υποδοχή AUX....4-37
Λειτουργία Μνήμης USB (όπου υπάρχει)....4-37
Λειτουργία iPod® player (όπου υπάρχει)....4-38
Λειτουργία Bluetooth®....4-39
NissanConnect (όπου υπάρχει)....4-45
Διακόπτης τιμονιού για τον έλεγχο του ηχοσυστήματος (όπου υπάρχει)....4-45
Κουμπιά χειρισμού....4-45
Ενσωμάτωση κινητού τηλεφώνου για το Ράδιο FM AM με CD player (όπου υπάρχει)....4-46
Λειτουργία Bluetooth® κινητού τηλεφώνου....4-47
Hands-free έλεγχος τηλεφώνου....4-49
Διακόπτες στο τιμόνι (όπου υπάρχει)....4-52
Τηλέφωνο αυτοκινήτου ή CB....4-53

ΠΡΟΕΙΔΟΠΟΙΗΣΗ

- **Μην ρυθμίζετε το καλοριφέρ, το air conditioner ή το ηχοσύστημα όσο οδηγείτε, για να μην αποσπάται η προσοχή σας από την οδήγηση.**
- **Εάν παρατηρήσετε ξένα αντικείμενα να έχουν μπει στο σύστημα, εάν χυθεί κάποιο υγρό πάνω στο σύστημα ή παρατηρήσετε καπνό ή καυσαέρια να βγαίνουν από το σύστημα ή οποιαδήποτε άλλη δυσλειτουργία, σταματήστε να χρησιμοποιείτε το σύστημα αμέσως και αποτανθείτε στο πλησιέστερο εξουσιοδοτημένο συνεργείο Nissan ή εξειδικευμένο συνεργείο. Εάν αδιαφορήσετε για τέτοιου είδους καταστάσεις μπορεί να οδηγηθείτε σε ατύχημα, φωτιά ή ηλεκτροπληξία.**
- **Μην αποσυναρμολογείτε ή μετατρέπετε αυτό το σύστημα. Εάν το κάνετε μπορεί να προκληθεί ατύχημα, φωτιά ή ηλεκτροπληξία.**

ΠΡΟΣΟΧΗ

Μην χρησιμοποιείτε το σύστημα για μεγάλα χρονικά διαστήματα όταν δεν λειτουργεί ο κινητήρας του αυτοκινήτου για να αποφύγετε το άδειασμα της μπαταρίας.

ΟΘΟΝΗ ΟΠΙΣΘΟΠΟΡΕΙΑΣ
(όπου υπάρχει)

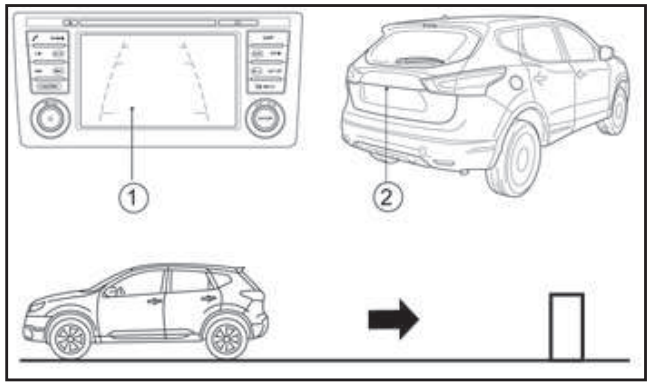

(1) Οθόνη

(2) Κάμερα

Όταν ο επιλογέας ταχυτήτων είναι στην όπισθεν (R), η οθόνη (NissanConnect) σας δίνει την εικόνα από το πίσω μέρος του αυτοκινήτου.

Το σύστημα είναι σχεδιασμένο σας βοήθεια στον οδηγό για να εντοπίσει μεγάλα σταθερά αντικείμενα. Προορισμός τους είναι να βοηθήσει στην αποφυγή ζημιάς στο αυτοκίνητο όταν κάνει όπισθεν. Το σύστημα δεν θα εντοπίσει μικρά αντικείμενα κάτω από τον προφυλακτήρα και μπορεί να μην εντοπίσει αντικείμενα κοντά στον προφυλακτήρα ή πάνω στο έδαφος.

ΠΡΟΕΙΔΟΠΟΙΗΣΗ

- **Η κάμερα οπισθοπορείας διευκολύνει αλλά δεν υποκαθιστά την διαδικασία σωστής οπισθοπορείας. Να γυρίζετε πάντα το κεφάλι σας και να ελέγχετε οπτικά ότι είναι ασφαλές να κινηθείτε προς τα πίσω πριν προχωρήσετε. Να κινήστε πάντα αργά.**
- **Τα αντικείμενα που εμφανίζονται στην οθόνη οπισθοπορείας διαφέρουν από την πραγματική τους απόσταση γιατί χρησιμοποιείται ευρυγώνιος φακός. Τα αντικείμενα στην οθόνη οπισθοπορείας θα εμφανιστούν οπτικά αντίθετα, όπως αυτά που βλέπετε στους εσωτερικούς και εξωτερικούς καθρέπτες.**
- **Βεβαιωθείτε ότι η πίσω πόρτα έχει κλείσει καλά όταν κάνετε όπισθεν.**
- **Το κάτω τμήμα του προφυλακτήρα και τα σημεία των γωνιών δεν μπορούν να εμφανισθούν στην κάμερα οπισθοπορείας λόγω τους περιορισμού στο πεδίο όρασής της.**
- **Μην τοποθετείτε κάτι πάνω στην κάμερα οπισθοπορείας. Η κάμερα οπισθοπορείας είναι τοποθετημένη πάνω από την πινακίδα με τον αριθμό κυκλοφορίας.**
- **Όταν πλένετε το αυτοκίνητο με νερό με υψηλή πίεση, βεβαιωθείτε ότι δεν ψεκάζετε την περιοχή γύρω από την κάμερα. Σε διαφορετική περίπτωση το νερό μπορεί να μπει στην μονάδα της κάμερας προκαλώντας υγρασία στους φακούς, δυσλειτουργία, φωτιά ή βραχυκύκλωμα.**
- **Μην χτυπάτε την κάμερα. Είναι όργανο ακριβείας. Σε διαφορετική περίπτωση μπορεί να δυσλειτουργεί ή να προκληθεί ζημιά που να έχει σαν αποτέλεσμα φωτιά ή βραχυκύκλωμα.**

ΠΡΟΣΟΧΗ

Υπάρχει ένα διαφανές πλαστικό κάλυμμα πάνω από την κάμερα. Μην γρατσουνίσετε το κάλυμμα όταν καθαρίζετε την βρωμιά ή το χιόνι από αυτό.

ΠΩΣ ΝΑ ΔΙΑΒΑΣΕΤΕ ΤΙΣ ΓΡΑΜΜΕΣ ΠΟΥ ΕΜΦΑΝΙΖΟΝΤΑΙ ΣΤΗΝ ΟΘΟΝΗ

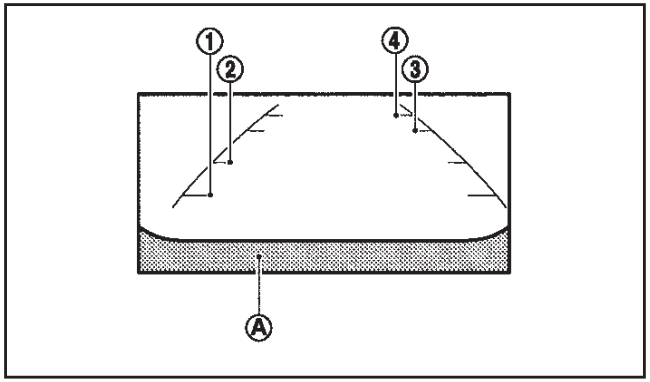

ΠΡΟΕΙΔΟΠΟΙΗΣΗ

- **Χρησιμοποιήστε τις γραμμές που εμφανίζονται σαν αναφορά. Οι γραμμές επηρεάζονται κατά πολύ από τον αριθμό των επιβατών, την στάθμη του καυσίμου, την θέση του αυτοκινήτου, την κατάσταση του δρόμου και την κλίση του δρόμου. Να ελέγχετε πάντα με τα μάτια σας κατευθείαν γύρω από το αυτοκίνητο όταν κάνετε όπισθεν.**
- **Η γραμμή καθοδήγησης για την απόσταση και η γραμμή πλάτους του αυτοκινήτου θα πρέπει να χρησιμοποιούνται μόνο σαν αναφορά όταν το αυτοκίνητο είναι σε επίπεδο, ασφαλτοστρωμένο δρόμο. Η απόσταση που εμφανίζεται στην οθόνη είναι μόνο για αναφορά και μπορεί να είναι διαφορετική από την πραγματική απόσταση ανάμεσα στο αυτοκίνητο και τα αντικείμενα που εμφανίζονται.**
- **Όταν κάνετε όπισθεν προς τα επάνω σε έδαφος με κλίση, τα αντικείμενα που φαίνονται στην οθόνη είναι πιο μακριά από όσο εμφανίζονται. Όταν κάνετε όπισθεν προς τα κάτω σε έδαφος με κλίση, τα αντικείμενα που φαίνονται στην οθόνη είναι πιο κοντά από όσο εμφανίζονται. Χρησιμοποιήστε τον εσωτερικό καθρέπτη ή κοιτάξτε γρήγορα πάνω από τον ώμο σας για να κρίνετε σωστά τις αποστάσεις από τα άλλα αντικείμενα.**

Οι γραμμές που εμφανίζονται στην οθόνη, δείχνουν την κενή απόσταση του αυτοκινήτου και την απόσταση ανάμεσα στο εμπόδιο και τον προφυλακτήρα (A).

Οι γραμμές που εμφανίζονται δηλώνουν τις αποστάσεις ανάμεσα στο εμπόδιο και τον προφυλακτήρα ως ακολούθως:

(1) 0.5 μέτρα - κόκκινο

(2) 1 μέτρο – κίτρινο

(3) 2 μέτρα – πράσινο

(4) 3 μέτρα – πράσινο

ΣΗΜΕΙΩΣΗ

- **Οι γραμμές του κενού χώρου του αυτοκινήτου είναι ευρύτερες από τον πραγματικό κενό χώρο.**
- **Οι γραμμές υποδηλώνονται σαν αναφορικές αποστάσεις έως το εμπόδιο.**

ΡΥΘΜΙΣΗ ΤΗΣ ΟΘΟΝΗΣ ΟΠΙΣΘΟΠΟΡΕΙΑΣ

Για πληροφορίες δείτε το ξεχωριστό Βιβλίο Οδηγιών Χρήσης του NissanConnect.

ΠΡΑΚΤΙΚΕΣ ΣΥΜΒΟΥΛΕΣ

- Όταν ο επιλογέας ταχυτήτων αλλάξει στην όπισθεν (R), η οθόνη NissanConnect αλλάζει αυτόματα σε λειτουργία οθόνης οπισθοπορείας.
- Όταν ο επιλογέας ταχυτήτων επιστρέψει σε κάποια άλλη θέση εκτός της όπισθεν (R), μπορεί να πάρει λίγο χρόνο για να αλλάξει η οθόνη. Τα αντικείμενα στην οθόνη μπορεί να είναι παραμορφωμένα έως ότου να εμφανιστούν εντελώς.
- Όταν η θερμοκρασία είναι εξαιρετικά υψηλή ή χαμηλή, η οθόνη μπορεί να μην εμφανίζει τα αντικείμενα καθαρά. Αυτό δεν είναι δυσλειτουργία.
- Όταν δυνατό φως μπαίνει κατευθείαν στους φακούς της κάμερας, τα αντικείμενα μπορεί να μην φαίνονται καθαρά. Αυτό δεν είναι δυσλειτουργία.
- Μπορεί να εμφανίζονται κάθετες γραμμές στα αντικείμενα στην οθόνη. Αυτό συμβαίνει λόγω της ισχυρής αντανάκλασης φωτός από τον προφυλακτήρα και δεν είναι δυσλειτουργία.
- Η οθόνη μπορεί να αναβοσβήνει κάτω από τον φωτισμό φθορίου. Αυτό δεν είναι δυσλειτουργία.
- Τα χρώματα των αντικειμένων στην οθόνη οπισθοπορείας μπορεί να διαφέρουν κάπως από αυτά του πραγματικού αντικειμένου.

ΟΘΟΝΗ ΠΕΡΙΜΕΤΡΙΚΗΣ ΟΡΑΤΟΤΗΤΑΣ

- Τα αντικείμενα στην οθόνη μπορεί να μην είναι καθαρά σε σκοτεινά μέρη ή την νύχτα.
- Εάν βρωμιά, βροχή ή χιόνι καθίσουν στην κάμερα, η οθόνη οπισθοπορείας μπορεί να μην εμφανίζει καθαρά τα αντικείμενα. Καθαρίστε το διαφανές κάλυμμα της κάμερας.
- Μην χρησιμοποιείτε αλκοόλ, βενζίνη ή διαλυτικό για να καθαρίσετε την κάμερα. Θα προκληθεί αποχρωματισμός. Για να καθαρίσετε την κάμερα, σκουπίστε την με ένα πανί βρεγμένο με διάλυμα μαλακού καθαριστικού και σκουπίστε την με ένα στεγνό πανί.
- Μην κάνετε ζημιά στο διαφανές κάλυμμα της κάμερας καθώς θα επηρεαστεί ανεπανόρθωτα και η οθόνη NISSAN CONNECT.
- Μην χρησιμοποιείτε κερί αμαξώματος στο παράθυρο της κάμερας. Σκουπίστε το κερί με καθαρό πανί, βρεγμένο με διάλυμα μαλακού καθαριστικού και νερού.

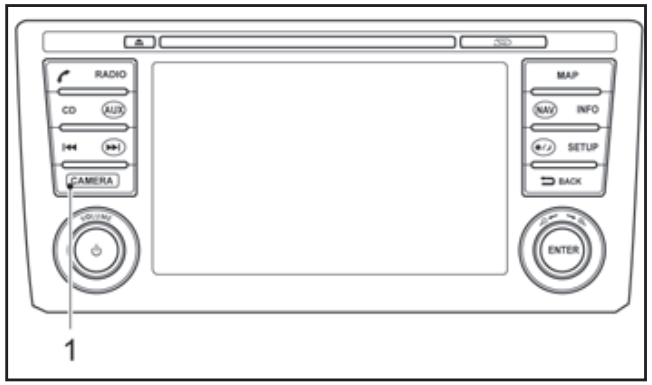

Κουμπί κάμερας

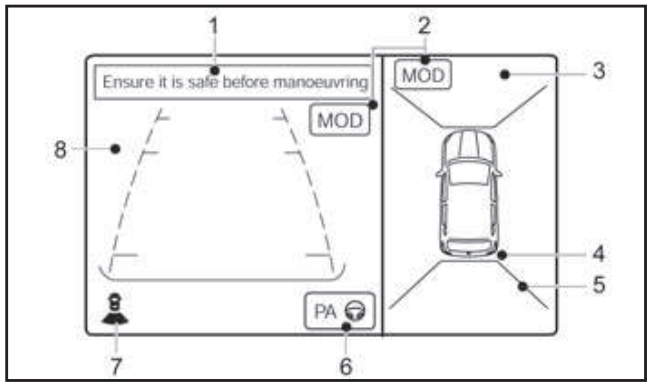

Αριστεροτίμονο μοντέλο

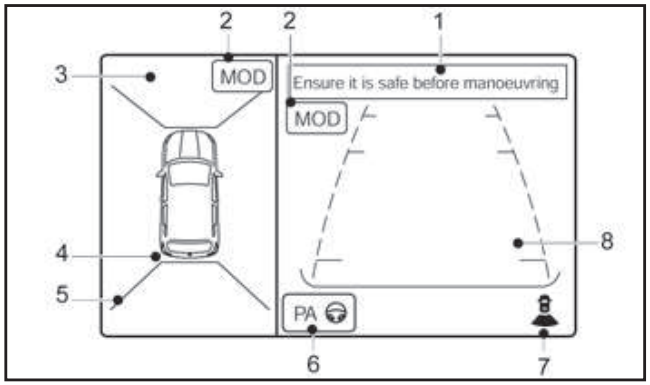

Δεξιοτίμονο μοντέλο

(1) Περιοχή μηνυμάτων

(2) Ένδειξη [MOD]*

(3) Άποψη βλέμματος πουλιού ή άποψη εμπρός πλευράς

(4) Αισθητήρες παρκαρίσματος

(5) Ένδειξη γωνίας

(6) Διακόπτης [PA]**

Άποψη βλέμματος πουλιού ή άποψη εμπρός πλευράς

(7) Άποψη μπροστά ή πίσω

** Για περισσότερες πληροφορίες δείτε το «Έξυπνο Σύστημα Υποβοήθησης Στάθμευσης (IPA) (όπου υπάρχει)» στο κεφάλαιο «5. Ξεκίνημα και οδήγηση».

Τα σχέδια και τα στοιχεία που εμφανίζονται στην οθόνη μπορεί να ποικίλουν ανάλογα με την χώρα και το μοντέλο.

Με τον διακόπτη της μίζας στην θέση ON, πατήστε

το κουμπί **<CAMERA>** ή μετακινήστε τον επιλογέα ταχυτήτων στην θέση R (όπισθεν) για να λειτουργήσει η κάμερα περιμετρικής ορατότητας. Η οθόνη εμφανίζει διαφορετικές απόψεις γύρω από το αυτοκίνητο.

ΣΗΜΕΙΩΣΗ

Κατά την πρώτη λειτουργία, οι γραμμές γωνίας αναβοσβήνουν κίτρινες για περίπου 3 δευτερόλεπτα. Αυτό δεν είναι δυσλειτουργία αλλά υπενθύμιση για να είστε προσεκτικός.

Διαθέσιμες απόψεις:

- Άποψη βλέμματος πουλιού

  Η περιοχή γύρω από το αυτοκίνητο.
- Άποψη χώρου μπροστά από το αυτοκίνητο

  Η άποψη γύρω και μπροστά από τον πλάι του τροχού του συνοδηγού.
- Άποψη μπροστά

  Η άποψη μπροστά από το αυτοκίνητο.
- Άποψη πίσω

  Η άποψη από τον χώρο πίσω από το αυτοκίνητο.
- Άποψη πίσω σε πλήρη οθόνη

  Η άποψη από το πίσω μέρος του αυτοκινήτου (σε λίγο ευρύτερη άποψη από ότι στην κανονική άποψη πίσω).

Το σύστημα είναι σχεδιασμένο για να προσφέρει βοήθεια στον οδηγό σε καταστάσεις όπως είναι το παρκάρισμα σε έδαφος με κλίση και το παράλληλο παρκάρισμα.

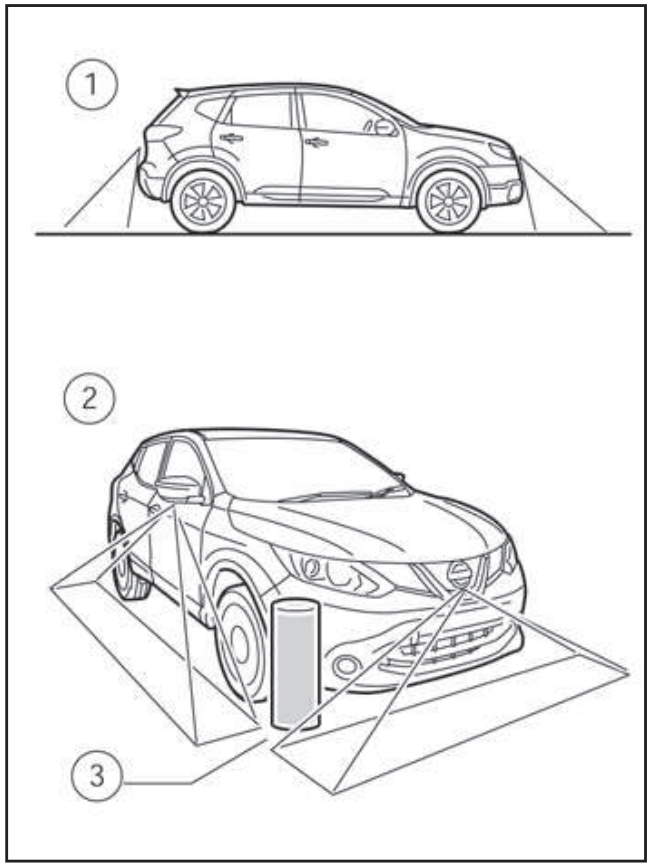

Υπάρχουν ορισμένες περιοχές όπου το σύστημα δεν θα εμφανίζει αντικείμενα. Όταν είστε την άποψη μπροστά ή πίσω ένα αντικείμενο κάτω από το προφυλακτήρα ή πάνω στο έδαφος μπορεί να μην εμφανίζεται (1). Όταν είστε στην άποψη βλέμματος πουλιού, ένα ψηλό αντικείμενο κοντά στις περιοχές που ενώνονται οι απόψεις των καμερών (3) μπορεί να μην εμφανιστεί στην οθόνη (2).

ΠΡΟΕΙΔΟΠΟΙΗΣΗ

- **Η Οθόνη Περιμετρικής Ορατότητας προορίζεται για χρήση την ημέρα. Μην χρησιμοποιείτε το σύστημα σε συνθήκες κακού φωτισμού.**
- **Η Οθόνη Περιμετρικής Ορατότητας είναι ευκολία αλλά δεν είναι υποκατάστατο της σωστής λειτουργίας του αυτοκινήτου γιατί έχει περιοχές όπου δεν φαίνονται τα αντικείμενα. Συγκεκριμένα, οι τέσσερις γωνίες του αυτοκινήτου είναι τυφλά σημεία όπου τα αντικείμενα δεν εμφανίζονται στην άποψη μπροστά ή πίσω και την άποψη βλέμματος πουλιού. Να ελέγχετε πάντα οπτικά για να βεβαιωθείτε ότι είναι ασφαλές να μετακινηθείτε, πριν βάλετε το αυτοκίνητο σε λειτουργία. Να βάζετε πάντα το αυτοκίνητο σε λειτουργία με χαμηλή ταχύτητα.**
- **Μην χρησιμοποιείτε την Οθόνη Περιμετρικής Ορατότητας με τον εξωτερικό καθρέπτη διπλωμένο και βεβαιωθείτε ότι έχετε την πίσω πόρτα καλά κλεισμένη όταν βάζετε το αυτοκίνητο σε λειτουργία με την χρήση της Οθόνης Περιμετρικής Ορατότητας.**
- **Η απόσταση ανάμεσα στα αντικείμενα όπως τα βλέπετε στην Οθόνη Περιμετρικής Ορατότητας διαφέρει από την πραγματική απόσταση.**
- **Οι κάμερες είναι τοποθετημένες πάνω από την μπροστινή γρίλια, στους εξωτερικούς καθρέπτες και πάνω από την πίσω πινακίδα κυκλοφορίας. Μην τοποθετείτε τίποτε επάνω τους και μην καλύπτετε τις κάμερες.**
- **Όταν πλένετε το αυτοκίνητο με νερό με υψηλή**

πίεση, βεβαιωθείτε ότι δεν το ψεκάζετε γύρω από τις κάμερες. Σε διαφορετική περίπτωση μπορεί να μπει νερό στις κάμερες, προκαλώντας συγκέντρωση υδρατμών στους φακού, δυσλειτουργία, φωτιά ή ηλεκτροπληξία.

- Μην χτυπάτε τις κάμερες. Είναι όργανα ακριβείας. Εάν το κάνετε μπορεί να προκληθεί δυσλειτουργία ή ζημιά με αποτέλεσμα την πρόκληση φωτιάς ή ηλεκτροπληξίας.

ΠΡΟΣΟΧΗ

Μην χαράζετε τους φακούς όταν καθαρίζετε από αυτούς την βρωμιά ή το χιόνι μπροστά από την κάμερα.

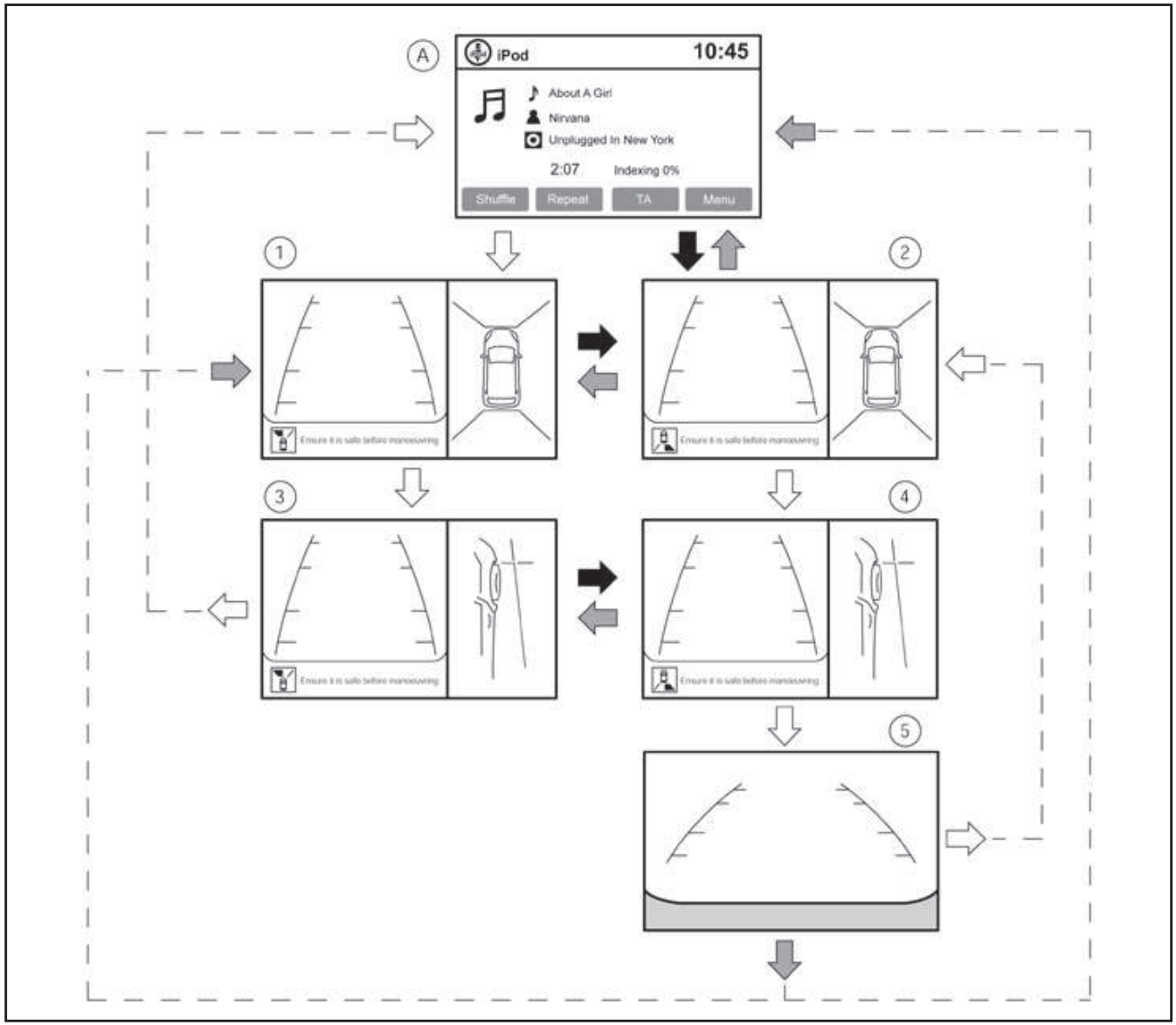

4-6

ΛΕΙΤΟΥΡΓΙΑ

Η ένδειξη της Οθόνης Περιμετρικής Ορατότητας αποτελείται από τις οθόνες μπροστά, αριστερά, δεξιά και πίσω. Μπορείτε να δείτε ένα συνδυασμό διαφορετικών απόψεων στις οθόνες, όπως φαίνεται στην εικόνα.

(A): Οθόνη ηχοσυστήματος η συστήματος πλοήγησης πριν λειτουργήσει η Οθόνη Περιμετρικής Ορατότητας.

(1): Άποψη μπροστά και άποψη βλέμματος πουλιού

(2): Άποψη πίσω και άποψη βλέμματος πουλιού

(3): Άποψη μπροστά και άποψη στο πλάι και μπροστά

(4): Άποψη πίσω και άποψη στο πλάι μπροστά

(5): Άποψη πίσω

➡: Επιλογέας ταχυτήτων στην όπισθεν (R)

: Επιλογέας ταχυτήτων εκτός της όπισθεν (R)

⇨: Πατήστε το κουμπί **<CAMERA>**

Η Οθόνη Περιμετρικής Ορατότητας ξεκινάει εάν:

– Επιλέξτε την όπισθεν (R)

– Πατήστε το κουμπί **<CAMERA>**

– Οι μπροστινοί αισθητήρες παρκαρίσματος (όπου υπάρχει) ανιχνεύσουν ένα αντικείμενο.

Ξεκινώντας με την λειτουργία του επιλογέα ταχυτήτων

- Όταν βάλετε τον επιλογέα ταχυτήτων στην θέση R (όπισθεν), αρχίζει αυτόματα η Οθόνη Περιμετρικής Ορατότητας και εμφανίζονται η άποψη πίσω και η άποψη βλέμματος πουλιού (2).
- Η Οθόνη Περιμετρικής Ορατότητας σβήνει όταν βγάλετε τον επιλογέα ταχυτήτων από την θέση R (όπισθεν), (A) και γίνεται οθόνη ηχοσυστήματος ή συστήματος πλοήγησης.
- Όταν έχετε βάλει την όπισθεν, εμφανίζονται η άποψη βλέμματος πουλιού και η άποψη πίσω (2). Η άποψη της οθόνης στην πλευρά του συνοδηγού αλλάζει σε άποψη μπροστά (4) όταν πατήσετε το κουμπί **<CAMERA>**.

  Πατήστε πάλι το κουμπί **<CAMERA>** για να αλλάξετε πίσω στην άποψη πίσω ή την άποψη βλέμματος πουλιού (2).

  Πατήστε το κουμπί **<CAMERA>** από το (5) για να αλλάξετε πάλι σε άποψη πίσω και άποψη βλέμματος πουλιού (2).

Ξεκινώντας με το κουμπί CAMERA

- Όταν πατήσετε το κουμπί **<CAMERA>,** λειτουργεί η Οθόνη Περιμετρικής Ορατότητας και εμφανίζονται η άποψη μπροστά και η άποψη βλέμματος πουλιού (1).
- Εμφανίζονται η άποψη μπροστά και η άποψη βλέμματος πουλιού (1). Η άποψη στην οθόνη στην πλευρά του συνοδηγού αλλάζει στην άποψη μπροστά και πλάι όταν πατήσετε το κουμπί **<CAMERA>** (3). Πατώντας πάλι το κουμπί **<CAMERA>** σβήνει η Οθόνη Περιμετρικής Ορατότητας.
- Για να αλλάξετε την οθόνη της πλευράς του οδηγού ανάμεσα στην άποψη μπροστά και την άποψη πίσω χρησιμοποιείστε τον επιλογέα ταχυτήτων.
- Όταν ο επιλογέας ταχυτήτων δεν είναι στην όπισθεν (R) και η ταχύτητα του αυτοκινήτου αυξάνεται πάνω από τα περίπου 10 χλμ/ώρα, η οθόνη αλλάζει από την Οθόνη Περιμετρικής Ορατότητας σε ηχοσύστημα ή οθόνη πλοήγησης.

ΓΡΑΜΜΕΣ ΚΑΘΟΔΗΓΗΣΗΣ

ΠΡΟΕΙΔΟΠΟΙΗΣΗ

- **Η γραμμή καθοδήγησης απόστασης και η γραμμή πλάτους αυτοκινήτου θα πρέπει να χρησιμοποιούνται μόνο για αναφορά μόνο όταν το αυτοκίνητο είναι σε ασφαλτοστρωμένη, επίπεδη επιφάνεια. Η απόσταση που βλέπετε στην οθόνη είναι μόνο για αναφορά και μπορεί να διαφέρει από την πραγματική απόσταση ανάμεσα στο αυτοκίνητο και τα αντικείμενα που εμφανίζονται.**
- **Χρησιμοποιήστε τις γραμμές που εμφανίζονται και την άποψη βλέμματος πουλιού μόνο για αναφορά. Οι γραμμές και η άποψη βλέμματος πουλιού επηρεάζονται πολύ από τον αριθμό των επιβατών, την στάθμη του καυσίμου, την θέση του αυτοκινήτου την κατάσταση και την κλίση του δρόμου.**
- **Εάν τα ελαστικά έχουν αντικατασταθεί με ελαστικά διαφορετικού μεγέθους, η γραμμή προβλεπόμενης πορείας και η άποψη βλέμματος πουλιού μπορεί να εμφανίζονται λάθος.**
- **Όταν οδηγείτε το αυτοκίνητο σε ανηφόρα, τα αντικείμενα που βλέπετε στην οθόνη είναι πιο μακριά από ότι εμφανίζεται. Όταν οδηγείτε σε κατηφόρα, τα αντικείμενα που βλέπετε στην**

οθόνη είναι πιο κοντά από ότι εμφανίζεται. Χρησιμοποιήστε τους καθρέπτες ή δείτε μόνος σας για να κρίνεται σωστά τις αποστάσεις από τα άλλα αντικείμενα.

Οι γραμμές πλάτους αυτοκινήτου και πρόβλεψης πορείας είναι πιο φαρδιές από το πραγματικό πλάτος και πορεία.

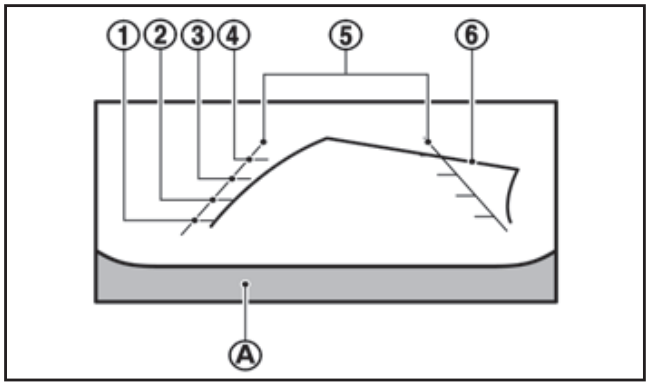

Παράδειγμα

Γραμμές καθοδήγησης

Στην οθόνη εμφανίζονται οι γραμμές καθοδήγησης που δείχνουν το πλάτος του αυτοκινήτου και τις αποστάσεις από τα αντικείμενα, με αναφορά στην γραμμή αμαξώματος του αυτοκινήτου (A).

Γραμμές καθοδήγησης απόστασης:

Δείχνει τις αποστάσεις από το αμάξωμα του αυτοκινήτου.

- Κόκκινη γραμμή (1): περίπου 0,5 μέτρα
- Κίτρινη γραμμή (2): περίπου 1 μέτρο
- Πράσινη γραμμή (3): περίπου 2 μέτρα
- Πράσινη γραμμή (4): περίπου 3 μέτρα

Γραμμές καθοδήγησης πλάτους αυτοκινήτου και στατικές γραμμές πρόβλεψης πορείας (5):

Δείχνουν το πλάτος του αυτοκινήτου όταν κάνετε όπισθεν.

Δυναμικές γραμμές πρόβλεψης πορείας (6):

Οι δυναμικές γραμμές πρόβλεψης πορείας θα εμφανιστούν στην οθόνη όταν γυρίσετε το τιμόνι. Οι γραμμές πρόβλεψης πορείας θα μετακινηθούν ανάλογα με το πόσο γυρίζετε το τιμόνι και δεν θα εμφανιστούν όταν το τιμόνι είναι στην ευθεία θέση μπροστά.

Η άποψη μπροστά δεν θα εμφανίζεται όταν η ταχύτητα του αυτοκινήτου είναι πάνω από τα 30 χλμ/ώρα.

ΠΡΟΕΙΔΟΠΟΙΗΣΗ

- **Τα αντικείμενα στην οθόνη θα εμφανιστούν οπτικά αντίθετα από ότι εάν τα βλέπετε στην άποψη πίσω και τους εξωτερικούς καθρέπτες.**
- **Σε δρόμο καλυμμένο με χιόνι ή δρόμο που γλιστράει μπορεί να υπάρχει διαφορά ανάμεσα στις γραμμές πρόβλεψης πορείας και την γραμμή πραγματικής πορείας.**
- **Οι γραμμές που εμφανίζονται στην άποψη πίσω θα εμφανιστούν ελαφρώς εκτός και προς τα δεξιά επειδή η κάμερα πίσω άποψης δεν είναι τοποθετημένη στο κέντρο του πίσω μέρους του αυτοκινήτου.**

ΣΗΜΕΙΩΣΗ

Όταν η οθόνη εμφανίζει την άποψη μπροστά και το τιμόνι γυρίσει περίπου 90 μοίρες ή λιγότερο από την ουδέτερη θέση, εμφανίζονται τόσο η δεξιά όσο και η αριστερή γραμμή πρόβλεψης πορείας (6). Όταν το τιμόνι γυρίσει κατά 90 μοίρες ή περισσότερο, μία γραμμή εμφανίζεται μόνο στην αντίθετη πλευρά της στροφής.

Άποψη βλέμματος πουλιού

ΠΡΟΕΙΔΟΠΟΙΗΣΗ

- **Τα αντικείμενα στην άποψη βλέμματος πουλιού θα εμφανιστούν πιο μακριά από την πραγματική τους απόσταση επειδή η άποψη βλέμματος πουλιού είναι μία ψεύτικη άποψη που δημιουργείται από τον συνδυασμό των απόψεων των καμερών στους εξωτερικούς καθρέπτες, το μπροστινό και το πίσω μέρος του αυτοκινήτου.**
- **Τα ψηλά αντικείμενα, όπως είναι ένα πεζοδρόμιο ή ένα αυτοκίνητο, μπορεί να μην είναι σωστά ευθυγραμμισμένα ή να μην εμφανίζονται όταν είναι στο σημείο ένωσης των όψεων.**
- **Τα αντικείμενα που είναι πάνω από την κάμερα δεν μπορούν να εμφανιστούν.**
- **Η άποψη βλέμματος πουλιού μπορεί να μην είναι σωστά ευθυγραμμισμένη γιατί αλλάζει η θέση της κάμερας.**
- **Μία γραμμή στο έδαφος μπορεί να μην είναι σωστά ευθυγραμμισμένη και να μην εμφανίζεται ως ευθεία όταν είναι στο σημείο ένωσης των όψεων. Η λάθος ευθυγράμμιση θα αυξηθεί καθώς η γραμμή απομακρύνεται από το αυτοκίνητο.**

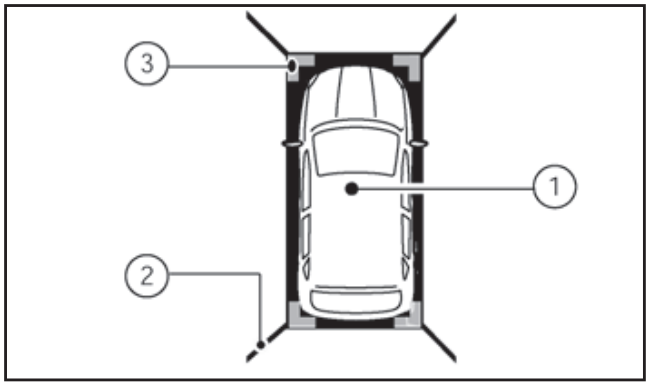

Η άποψη βλέμματος πουλιού εμφανίζει την από ψηλά άποψη του αυτοκινήτου, πράγμα το οποίο βοηθάει να επιβεβαιωθεί η θέση του οχήματος.

Η εικόνα του αυτοκινήτου (1) εμφανίζει την θέση του οχήματος.

ΣΗΜΕΙΩΣΗ

Το μέγεθος της εικόνας του αυτοκινήτου στην άποψη βλέμματος πουλιού μπορεί να διαφέρει κάπως από το πραγματικό αυτοκίνητο.

Κατά την πρώτη λειτουργία, οι γραμμές γωνίας (2) και στις τέσσερις γωνίες της εικόνας του αυτοκινήτου αναβοσβήνουν κίτρινες για περίπου 3 δευτερόλεπτα. Οι τέσσερις γωνίες (3) του αυτοκινήτου εμφανίζονται με κόκκινο εάν δεν υπάρχει αισθητήρας παρκαρίσματος ή είναι κλειστός.

ΣΗΜΕΙΩΣΗ

- **Οι περιοχές που οι κάμερες δεν μπορούν να καλύψουν υποδεικνύονται με μαύρο.**
- **Οι γραμμές γωνίας (2) αναβοσβήνουν (κίτρινο) και για τις τέσσερις γωνίες της εικόνας του αυτοκινήτου για να σας θυμίσουν να είστε προσεκτικός. Αυτό δεν είναι δυσλειτουργία.**

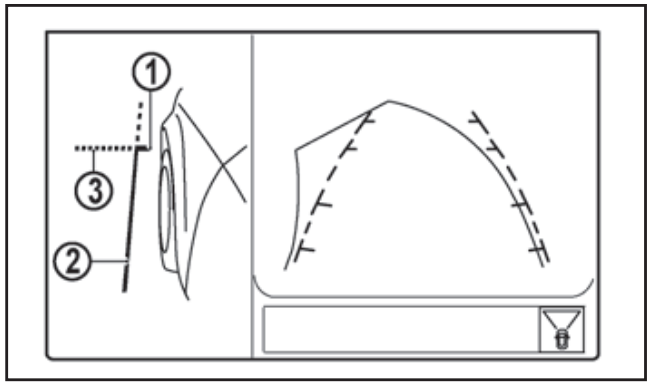

Εμπρός – πλευρική άποψη

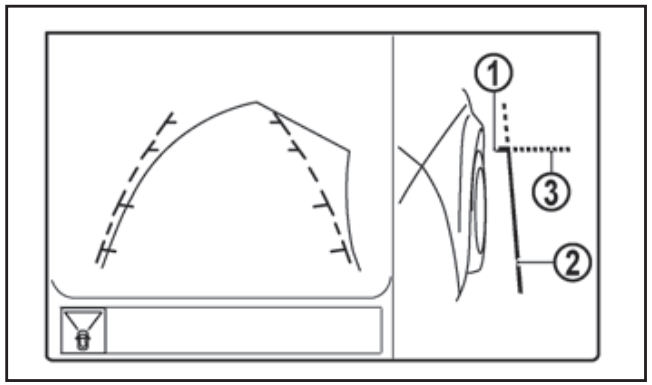

Εμπρός – πλευρική άποψη

Γραμμές καθοδήγησης:

ΠΡΟΣΟΧΗ

Η πραγματική απόσταση από τα αντικείμενα μπορεί να είναι διαφορετική από αυτή που εμφανίζεται.

Οι γραμμές καθοδήγησης που δείχνουν το κατά προσέγγιση πλάτος του αυτοκινήτου και το μπροστινό άκρο του αυτοκινήτου εμφανίζονται στην οθόνη.

Η γραμμή του μπροστινού άκρου του αυτοκινήτου (1) εμφανίζει το μπροστινό άκρο του αυτοκινήτου.

Η γραμμή της πλευράς του αυτοκινήτου (2) εμφανίζει το πλάτος του αυτοκινήτου συμπεριλαμβανομένου του εξωτερικού καθρέπτη.

Οι προεκτάσεις (3) τόσο της μπροστινής (1) όσο και της πλευρικής (2) γραμμής εμφανίζονται με πράσινη διακεκομμένη γραμμή.

ΔΙΑΦΟΡΑ ΑΝΑΜΕΣΑ ΣΤΙΣ ΠΡΟΒΛΕΠΟΜΕΝΕΣ ΚΑΙ ΤΙΣ ΠΡΑΓΜΑΤΙΚΕΣ ΑΠΟΣΤΑΣΕΙΣ

ΠΡΟΕΙΔΟΠΟΙΗΣΗ

Η γραμμή καθοδήγησης απόστασης και η γραμμή καθοδήγησης πλάτους αυτοκινήτου στην άποψη μπροστά και πίσω θα πρέπει να χρησιμοποιούνται σαν αναφορά μόνο όταν το αυτοκίνητο είναι σε επίπεδη, ασφαλτοστρωμένη επιφάνεια. Η απόσταση που εμφανίζεται στην οθόνη είναι μόνο για αναφορά και μπορεί να διαφέρει από την πραγματική απόσταση ανάμεσα στο αυτοκίνητο και τα αντικείμενα που εμφανίζονται.

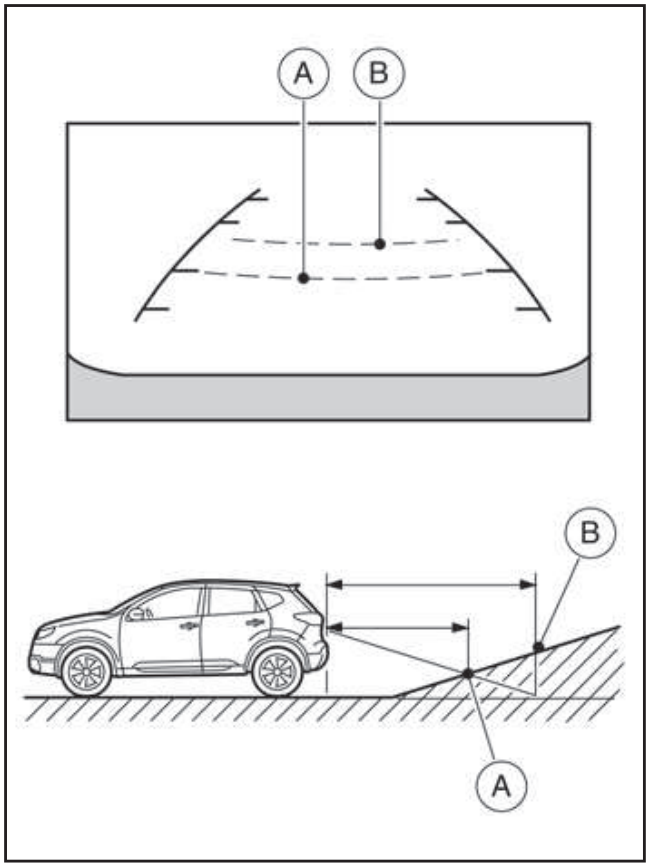

Μετακίνηση σε απότομη ανηφόρα

Όταν μετακινείτε το αυτοκίνητο σε ανηφόρα, οι γραμμές καθοδήγησης απόστασης και οι γραμμές καθοδήγησης πλάτους αυτοκινήτου εμφανίζονται πιο κοντά από ότι είναι η πραγματική απόσταση. Για παράδειγμα, η οθόνη δείχνει 1 μέτρο στο σημείο (A) αλλά η πραγματική απόσταση του 1 μέτρου στην ανηφόρα είναι στο σημείο (B). Σημειώστε ότι οποιοδήποτε αντικείμενο στην ανηφόρα το βλέπετε στην οθόνη πιο μακριά από ότι εμφανίζεται.

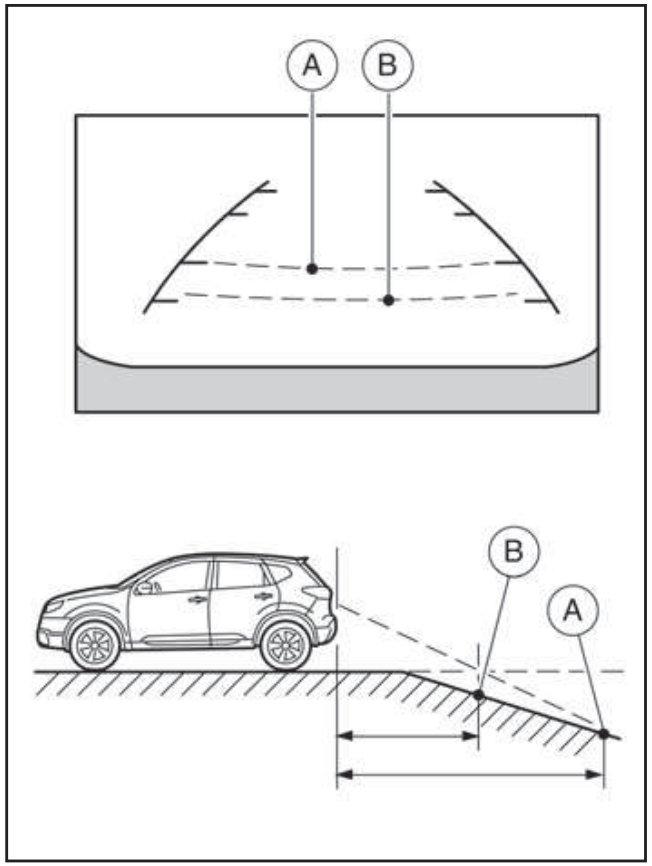

Μετακίνηση σε απότομη κατηφόρα

Όταν μετακινείτε το αυτοκίνητο σε κατηφόρα, οι γραμμές καθοδήγησης απόστασης και οι γραμμές καθοδήγησης πλάτους αυτοκινήτου εμφανίζονται πιο μακριά από ότι είναι η πραγματική απόσταση. Για παράδειγμα, η οθόνη δείχνει 1 μέτρο στο σημείο (A) αλλά η πραγματική απόσταση του 1 μέτρου στην κατηγόρα είναι στο σημείο (B). Σημειώστε ότι οποιοδήποτε αντικείμενο στην κατηγόρα το βλέπετε στην οθόνη πιο κοντά από ότι εμφανίζεται.

Μετακίνηση κοντά σε ένα αντικείμενο που προεξέχει

Οι γραμμές προβλεπόμενης πορείας (A) δεν ακουμπούν το αντικείμενο στην οθόνη. Ωστόσο το αυτοκίνητο μπορεί να χτυπήσει το αντικείμενο εάν αυτό προεξέχει πάνω στην πραγματική πορεία κίνησης.

ΠΡΟΕΙΔΟΠΟΙΗΣΗ

Η απόσταση που εμφανίζεται στην οθόνη είναι μόνο για αναφορά και μπορεί να διαφέρει από την πραγματική απόσταση ανάμεσα στο αυτοκίνητο και τα αντικείμενα που εμφανίζονται.

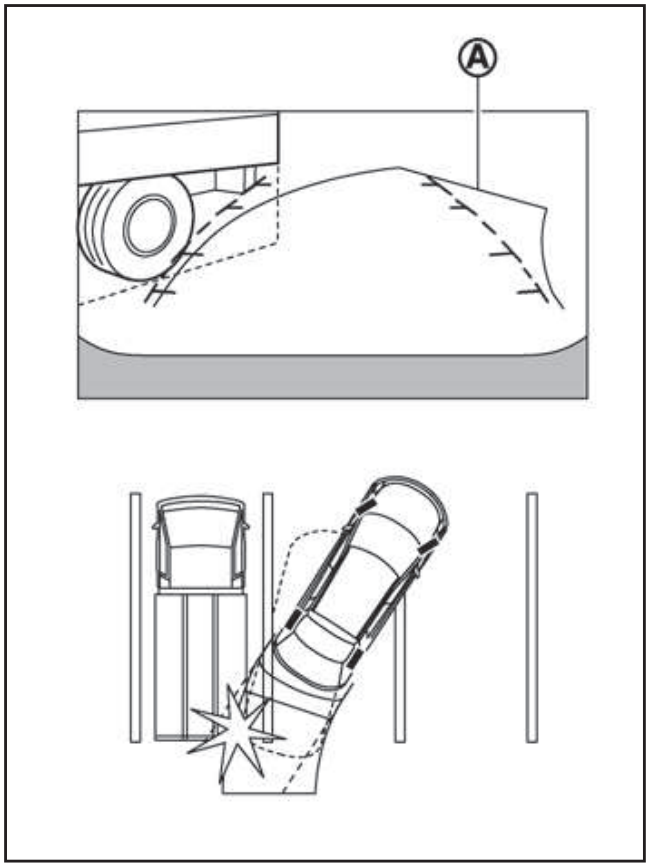

Οι γραμμές προβλεπόμενης πορείας (A) δεν ακουμπούν το αντικείμενο στην οθόνη. Ωστόσο το αυτοκίνητο μπορεί να χτυπήσει το αντικείμενο εάν αυτό προεξέχει πάνω στην πραγματική πορεία κίνησης.

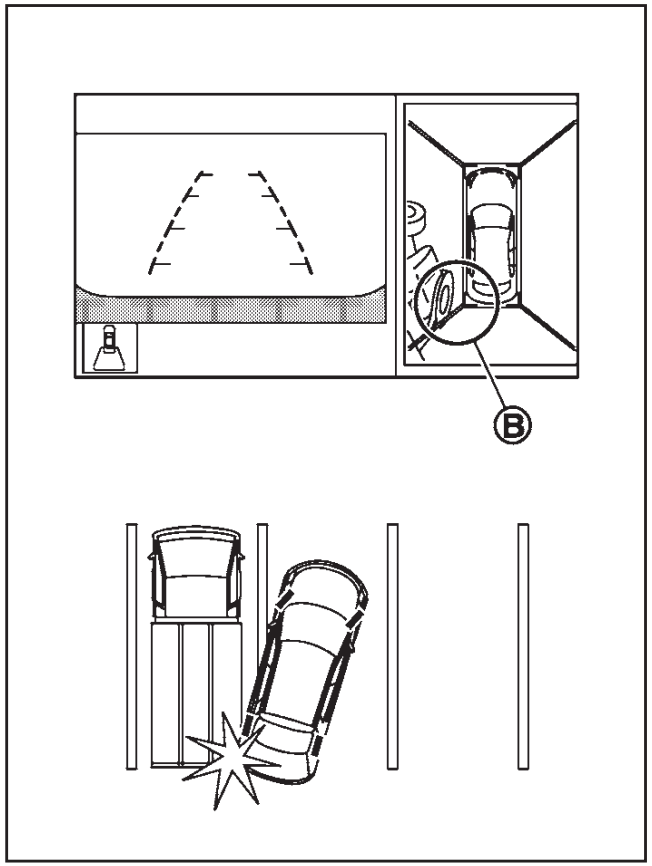

Μπορεί να υπάρχει μία μικρή ορατή απόσταση ανάμεσα στο αυτοκίνητο και το αντικείμενο στην άποψη βλέμματος πουλιού (B) στην οθόνη.

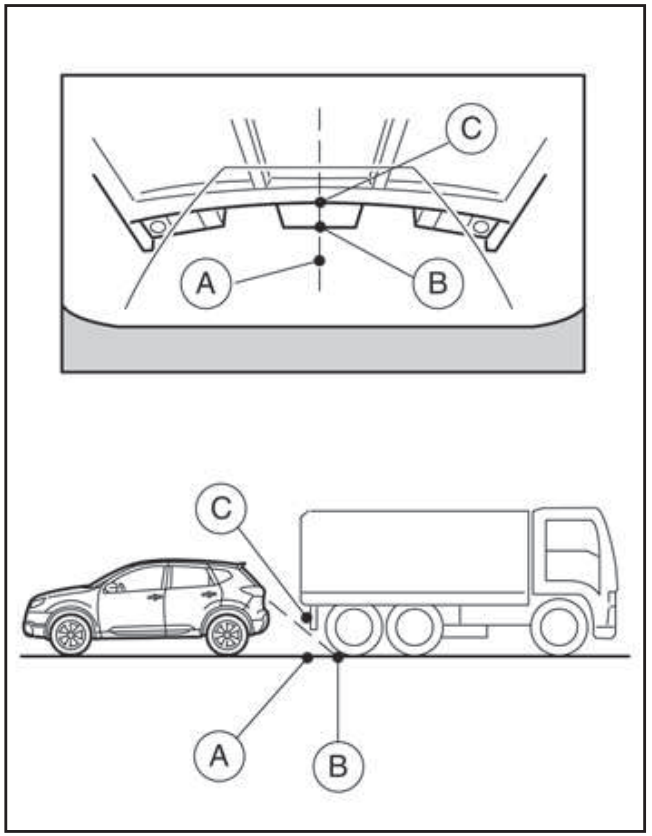

Μετακίνηση πιο κοντά σε ένα αντικείμενο που προεξέχει

Η θέση (C) εμφανίζεται πιο μακριά από την θέση (B) στην οθόνη. Ωστόσο η θέση (C) είναι στην πραγματικότητα στην ίδια απόσταση με την θέση (A). Το αυτοκίνητο μπορεί να χτυπήσει το αντικείμενο όταν μετακινείτε προς την θέση (A) εάν το αντικείμενο προεξέχει πάνω στην πραγματική πορεία κίνησης.

ΕΝΤΟΠΙΣΜΟΣ ΚΙΝΟΥΜΕΝΟΥ ΑΝΤΙΚΕΙΜΕΝΟΥ (MOD)

Το σύστημα Εντοπισμού Κινούμενου Αντικειμένου (MOD) μπορεί να πληροφορήσει τον οδηγό για τα κινούμενα αντικείμενα που περιβάλλουν το αυτοκίνητο.

Το σύστημα MOD ανιχνεύει τα κινούμενα αντικείμενα χρησιμοποιώντας την τεχνολογία επεξεργασίας εικόνας στην εικόνα που εμφανίζεται στην οθόνη περιμετρικής ορατότητας.

Το σύστημα MOD λειτουργεί στις ακόλουθες συνθήκες, όταν εμφανίζεται η άποψη της κάμερας:

- Όταν ο επιλογέας ταχυτήτων είναι στην Νεκρά (N) (μοντέλα XTRONIC & μηχανικό σαζμάν) ή την θέση Παρκαρίσματος (P) (μοντέλα XTRONIC) και το αυτοκίνητο ακινητοποιημένο το σύστημα MOD ανιχνεύει τα κινούμενα αντικείμενα στην άποψη βλέμματος πουλιού.
- Όταν ο επιλογέας ταχυτήτων είναι σε οποιαδήποτε άλλη θέση εκτός από την όπισθεν (R) και η ταχύτητα του αυτοκινήτου κινείται με κάτω από τα περίπου 8 χλμ/ώρα, το σύστημα MOD ανιχνεύει κινούμενα αντικείμενα στην άποψη μπροστά.
- Όταν ο επιλογέας ταχυτήτων είναι στην όπισθεν (R) και η ταχύτητα του αυτοκινήτου είναι κάτω από τα περίπου 8 χλμ/ώρα, το σύστημα MOD ανιχνεύει τα κινούμενα αντικείμενα στην άποψη πίσω. Το σύστημα MOD δεν θα λειτουργήσει σωστά εάν η πίσω πόρτα είναι ανοιχτή.

Η εικόνα MOD θα γίνει μπλε για να σας δείξει ποια άποψη είναι ενεργή.

Το σύστημα MOD δεν ανιχνεύει κινούμενα αντικείμενα στην εμπρός πλευρική άποψη. Όταν είστε σε αυτή την άποψη η εικόνα MOD δεν εμφανίζεται στην οθόνη.

ΠΡΟΕΙΔΟΠΟΙΗΣΗ

- **Το σύστημα MOD δεν υποκαθιστά τον σωστό χειρισμό του αυτοκινήτου και δεν είναι σχεδιασμένο να αποτρέπει την επαφή με αντικείμενα που περιβάλλουν το αυτοκίνητο. Όταν κάνετε μανούβρες, να χρησιμοποιείτε πάντα τον εξωτερικό καθρέπτη και τον εσωτερικό καθρέπτη και να γυρίζετε για να ελέγξετε το περιβάλλον για να βεβαιωθείτε ότι είναι ασφαλές να μετακινηθείτε.**
- **Το σύστημα MOD δεν έχει την λειτουργία ανίχνευσης των γύρω στατικών αντικειμένων.**

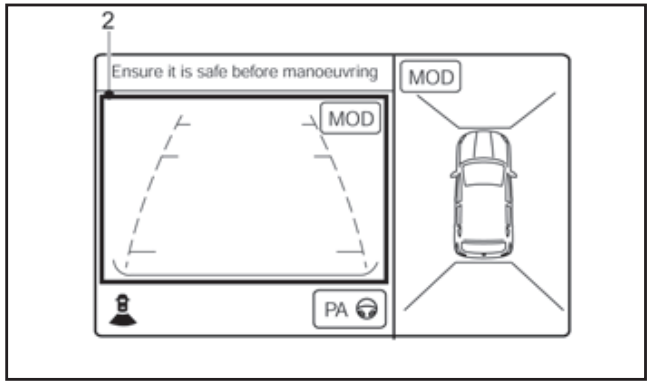

Άποψη μπροστά / πίσω*

*: Για τα Δεξιοτίμονα μοντέλα η διάταξη της οθόνης θα είναι αντίθετη.

Όταν το σύστημα MOD ανιχνεύει ένα κινούμενο αντικείμενο γύρω από το αυτοκίνητο, θα εμφανιστεί

το κίτρινο πλαίσιο στην οθόνη όπου τα αντικείμενα είναι εντοπισμένα και θα ηχήσει μία φορά ένας βομβητής. Όσο το σύστημα MOD συνεχίζει να εντοπίζει κινούμενα αντικείμενα, το κίτρινο πλαίσιο συνεχίζει να εμφανίζεται.

Το κίτρινο πλαίσιο (2) εμφανίζεται σε κάθε οθόνη στην άποψη μπροστά, την ευρεία άποψη μπροστά, την άποψη πίσω και την ευρεία άποψη πίσω.

Ένα μπλε εικονίδιο MOD εμφανίζεται στην άποψη όπου το σύστημα MOD μπορεί να λειτουργήσει. Ένα γκρι εικονίδιο MOD εμφανίζεται στην άποψη όπου το σύστημα MOD δεν μπορεί να λειτουργήσει.

ΠΡΟΕΙΔΟΠΟΙΗΣΗ

- **Μην χρησιμοποιείτε το σύστημα MOD όταν ρυμουλκείτε τρέιλερ (εάν υπάρχει). Το σύστημα μπορεί να μην λειτουργεί σωστά.**
- **Ο υπερβολικός θόρυβος (για παράδειγμα η ένταση του ηχοσυστήματος ή ένα ανοικτό παράθυρο του αυτοκινήτου) θα παρεμβληθεί στον ήχο του βομβητή και μπορεί να μην τον ακούσετε.**
- **Η απόδοση του συστήματος MOD θα περιοριστεί σύμφωνα με τις συνθήκες του περιβάλλοντος και τα γύρω αντικείμενα, όπως:**
  - **Όταν υπάρχει χαμηλή αντίθεση ανάμεσα στο φόντο και τα κινούμενα αντικείμενα.**
  - **Όταν υπάρχει πηγή φωτός που αναβοσβήνει.**
  - **Όταν υπάρχει έντονος φωτισμός όπως οι προβολείς άλλου αυτοκινήτου ή το φως του ήλιου.**

- **Όταν ο προσανατολισμός της κάμερας δεν είναι στην συνηθισμένη του θέση, όπως για παράδειγμα όταν ο καθρέπτης είναι διπλωμένος.**
- **Όταν υπάρχει βρωμιά, σταγόνες νερού ή χιόνι στους φακούς της κάμερας.**
- **Όταν η θέση των κινούμενων αντικειμένων στην οθόνη δεν αλλάζει.**

- **Το σύστημα MOD μπορεί να ανιχνεύσει κάτι σαν σταγόνες νερού που πέφτουν στον φακό της κάμερας, τον καπνό από την εξάτμιση, τις κινούμενες σκιές κλπ.**
- **Το σύστημα MOD μπορεί να μην λειτουργήσει κανονικά ανάλογα με την ταχύτητα, την κατεύθυνση, την απόσταση ή το σχήμα των κινούμενων αντικειμένων.**
- **Εάν το αυτοκίνητό σας έχει πάθει ζημιά στα τμήματα που είναι τοποθετημένη η κάμερα, αφήνοντας το τμήμα αυτό με λάθος ευθυγράμμιση ή λυγισμένο θα διαφοροποιηθεί η ζώνη μέτρησης και το σύστημα MOD μπορεί να μην ανιχνεύει τα αντικείμενα σωστά.**
- **Όταν η θερμοκρασία είναι εξαιρετικά υψηλή ή χαμηλή, η οθόνη μπορεί να μην εμφανίζει καθαρά τα αντικείμενα. Αυτό δεν είναι δυσλειτουργία.**

Συντήρηση της κάμερας

Εάν κατακαθίσουν βρωμιά, βροχή ή χιόνι πάνω στην κάμερα το σύστημα MOD μπορεί να μην λειτουργήσει σωστά. Καθαρίστε την κάμερα.

ΠΩΣ ΝΑ ΔΙΟΡΘΩΣΕΤΕ ΤΗΝ ΑΠΟΨΗ ΤΗΣ ΟΘΟΝΗΣ

Για να ρυθμίσετε την φωτεινότητα της οθόνης στην Οθόνη Περιμετρικής Ορατότητας, χρησιμοποιήστε τις ρυθμίσεις που περιγράφονται στο ξεχωριστό Βιβλίο Οδηγιών Χρήσης NissanConnect.

Μην κάνετε τις ρυθμίσεις όταν κινείται το αυτοκίνητο. Βεβαιωθείτε ότι έχετε δέσει καλά το χειρόφρενο.

ΡΥΘΜΙΣΕΙΣ ΟΘΟΝΗΣ ΠΕΡΙΜΕΤΡΙΚΗΣ ΟΡΑΤΟΤΗΤΑΣ

Για να αλλάξετε τον Εντοπισμό Κινούμενου Αντικειμένου ανάμεσα στο ανοικτό και το κλειστό, κάντε τα ακόλουθα:

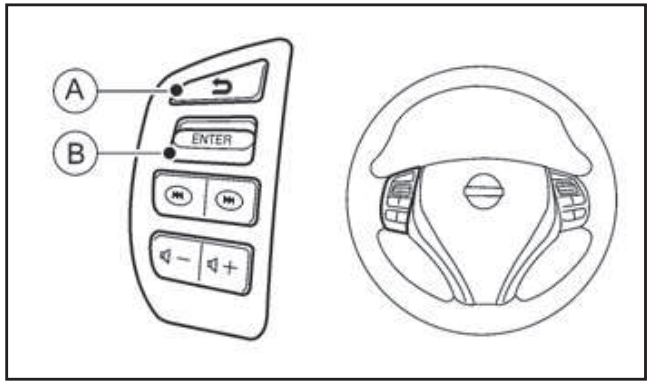

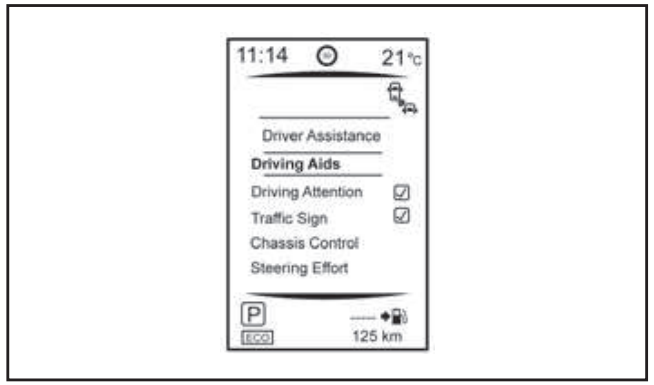

1) Πατήστε το κουμπί στο τιμόνι για να μπείτε στην οθόνη πληροφοριών του αυτοκινήτου. Δείτε το «Οθόνη πληροφοριών αυτοκινήτου» στο κεφάλαιο «2. Όργανα και χειριστήρια».
2) Επιλέξτε το στοιχείο [Settings] (ρυθμίσεις) χρησιμοποιώντας τον διακόπτη στο τιμόνι. Κάντε κύλιση με το κουμπί επάνω ή κάτω (B), επιλέξτε πατώντας το κουμπί (B).
3) Επιλέξτε το στοιχείο [Driving Aids] (Βοήθεια στον οδηγό).
4) Επιλέξτε το στοιχείο [Parking Aids] (βοήθεια στο παρκάρισμα).
5) Επιλέξτε το στοιχείο [Moving Objects Detection] (εντοπισμός κινούμενου αντικειμένου) για να αλλάξετε ανάμεσα στο [ON] και το [OFF]. Εάν εμφανίζεται η σήμανση τότε το στοιχείο είναι ανοικτό.

Εμφάνιση δυσλειτουργίας

Όταν η εικόνα [!] εμφανίζεται στην οθόνη, υπάρχουν μη κανονικές συνθήκες στην Οθόνη Περιμετρικής Ορατότητας. Αυτό δεν θα εμποδίσει την κανονι-

κή λειτουργία οδήγησης αλλά το σύστημα θα πρέπει να ελεγχθεί από εξουσιοδοτημένο συνεργείο Nissan ή εξειδικευμένο συνεργείο.

Όταν εμφανίζεται η εικόνα [X] στην οθόνη, η εικόνα της κάμερας μπορεί να λαμβάνει προσωρινές ηλεκτρονικές παρεμβολές από μονάδες στο περιβάλλον. Αυτό δεν θα εμποδίσει την κανονική λειτουργία οδήγησης αλλά το σύστημα θα πρέπει να ελεγχθεί από εξουσιοδοτημένο συνεργείο Nissan ή εξειδικευμένο συνεργείο εάν παρουσιάζεται συχνά.

ΠΡΑΚΤΙΚΕΣ ΣΥΜΒΟΥΛΕΣ

- Η εμφάνιση των εικόνων στην οθόνη μπορεί να καθυστερήσει όταν εναλλάσσετε οθόνες.
- Όταν η θερμοκρασία είναι εξαιρετικά υψηλή ή χαμηλή, η οθόνη μπορεί να μην εμφανίσει καθαρά τα αντικείμενα. Αυτό δεν είναι δυσλειτουργία.
- Όταν δυνατό φως πέφτει κατευθείαν πάνω στην κάμερα, τα αντικείμενα μπορεί να μην εμφανίζονται καθαρά. Αυτό δεν είναι δυσλειτουργία.
- Η οθόνη μπορεί να «παίζει» σε φως που φωσφορίζει. Αυτό δεν είναι δυσλειτουργία.
- Τα χρώματα των αντικειμένων στην Οθόνη Περιμετρικής Ορατότητας μπορεί να διαφέρουν κάπως από αυτά των πραγματικών αντικειμένων.
- Τα αντικείμενα στην οθόνη μπορεί να μην είναι καθαρά και το χρώμα του αντικειμένου μπορεί να διαφέρει σε σκοτεινό σημείο ή το βράδυ. Αυτό δεν είναι δυσλειτουργία.
- Μπορεί να υπάρχουν διαφορές στην καθαρότητα ανάμεσα στην άποψη της κάθε κάμερας και την άποψη βλέμματος πουλιού.
- Εάν βρωμιά, βροχή ή χιόνι πάει στην κάμερα, η Οθόνη Περιμετρικής Ορατότητας μπορεί να μην εμφανίζει τα αντικείμενα καθαρά. Καθαρίστε την κάμερα.
- Μην χρησιμοποιείτε αλκοόλ, βενζίνη ή διαλυτικό για να καθαρίσετε την κάμερα. Αυτό θα προκαλέσει αποχρωματισμό. Για να καθαρίσετε την κάμερα, σκουπίστε με ένα πανί που έχει βραχεί με διαλυμένο μαλακό καθαριστικό και μετά σκουπίστε με ένα στεγνό πανί.
- Μην κάνετε ζημιά στην κάμερα γιατί η οθόνη θα επηρεαστεί ανεπανόρθωτα.
- Μην χρησιμοποιείτε κερί στους φακούς της κάμερας. Σκουπίστε το κερί με καθαρό πανί που έχει βραχεί με ένα διάλυμα μαλακού καθαριστικού με νερό.

ΠΛΕΥΡΙΚΟΙ ΚΑΙ ΚΕΝΤΡΙΚΟΙ ΑΕΡΑΓΩΓΟΙ

⊠ : Το σύμβολο αυτό δείχνει ότι οι αεραγωγοί είναι κλειστοί. Μετακινώντας το πλευρικό χειριστήριο σε αυτή την θέση θα κλείσουν οι αεραγωγοί. Ρυθμίστε την κατεύθυνση του αέρα από τους αεραγωγούς μετακινώντας το κεντρικό κουμπί (επάνω / κάτω, αριστερά / δεξιά) έως ότου επιτύχετε την θέση που θέλετε.

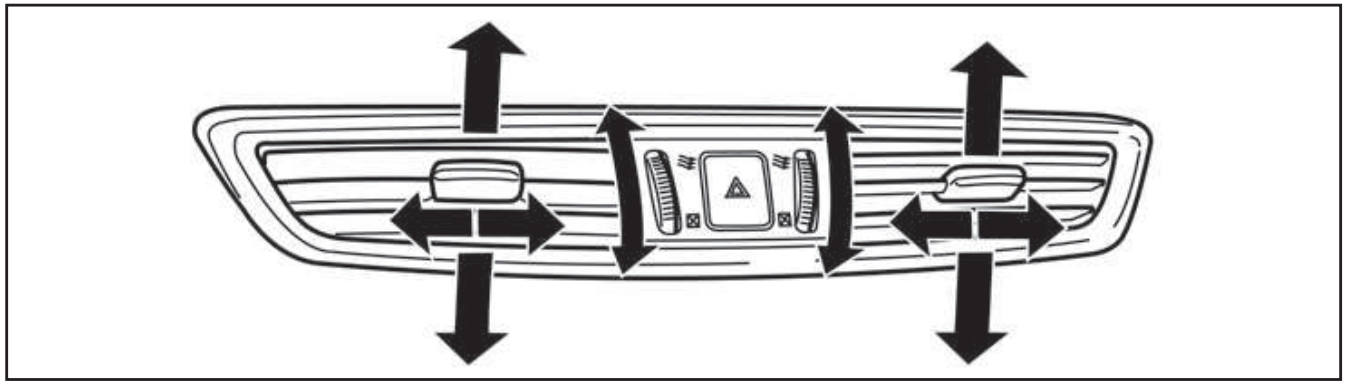

Κεντρικοί αεραγωγοί

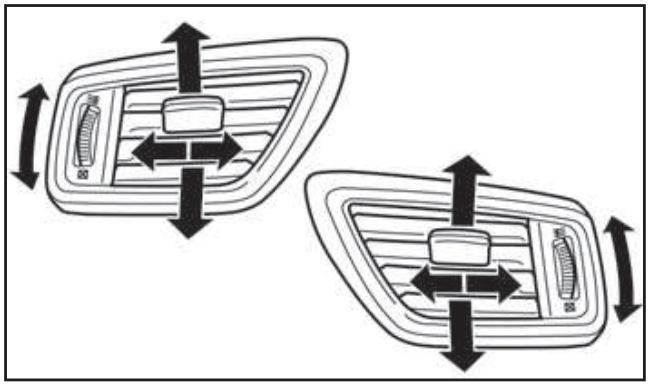

Πλευρικοί αεραγωγοί

☒ : Το σύμβολο αυτό δείχνει ότι οι αεραγωγοί είναι κλειστοί. Μετακινώντας το πλευρικό χειριστήριο σε αυτή την θέση θα κλείσουν οι αεραγωγοί. Ρυθμίστε την κατεύθυνση του αέρα από τους αεραγωγούς μετακινώντας το κεντρικό κουμπί (επάνω / κάτω, αριστερά / δεξιά) έως ότου επιτύχετε την θέση που θέλετε.

ΠΡΟΕΙΔΟΠΟΙΗΣΗ

- **Μην αφήνετε παιδιά, ανήμπορους ενήλικες ή ζώα μόνα τους μέσα στο αυτοκίνητο. Τις ζεστές, ηλιόλουστες μέρες, οι θερμοκρασίες που αναπτύσσονται μέσα στο κλειστό αυτοκίνητο μπορούν γρήγορα να ανέβουν πολύ και να προκαλέσουν σοβαρούς ή και θανάσιμους τραυματισμούς σε ανθρώπους και ζώα.**
- **Μην χρησιμοποιείτε την λειτουργία της ανακυκλοφορίας για μεγάλα χρονικά διαστήματα καθώς ο εσωτερικός αέρα χάνει την φρεσκάδα του και τα τζάμια θαμπώνουν. Συνιστάται, όταν ο καιρός είναι κρύος, να χρησιμοποιείτε την λειτουργίας εξωτερικού αέρα για να κρατήσετε τα παράθυρα καθαρά.**
- **Θα πρέπει να ρυθμίζετε τα κουμπιά του καλοριφέρ ή του air conditioner πριν ξεκινήσετε την οδήγηση για να μην αποσπάται η προσοχή σας.**

ΣΗΜΕΙΩΣΗ

- **Μέσα στην μονάδα του air conditioner σχηματίζεται υγρασία, όταν λειτουργεί το air conditioner (όπου υπάρχει), η οποία ελευθερώνεται με ασφάλεια στο κάτω μέρος του αυτοκινήτου.**

  Για τον λόγο αυτό, τα σημάδια νερού στο έδαφος είναι φυσιολογικά.
- **Μοντέλα με Σύστημα Σβησίματος / Εκκίνησης: Εάν ο κινητήρας έχεις σβήσει από το Σύστημα Σβησίματος / Εκκίνησης, επιλέγοντας την ροή του αέρα από το μπροστά αντιθαμβωτικό θα προκληθεί η αυτόματη επανεκκίνηση του κινητήρα.**

  Ενώ λειτουργεί ο κινητήρας, επιλέγοντας την ροή του αέρα από το μπροστά αντιθαμβωτικό θα αποφευχθεί το σβήσιμο του κινητήρα από το Σύστημα Σβησίματος / Εκκίνησης.

  Το Σύστημα Σβησίματος / Εκκίνησης θα αποτρέψει την περιττή κατανάλωση καυσίμου και εκπομπή καυσαερίων. Όταν ο κινητήρας σβήνει από το Σύστημα Σβησίματος / Εκκίνησης, η απόδοση του καλοριφέρ και του air conditioner μπορεί να μειωθεί. Για να διατηρήσετε την πλήρη απόδοση του καλοριφέρ και του air conditioner, βάλτε πάλι μπροστά τον κινητήρα πατώντας τον διακόπτη OFF του Συστήματος Σβησίματος / Εκκίνησης, ή γυρίζοντας τον διακόπτη της μίζας.

  Για περισσότερες πληροφορίες σχετικά με το Σύστημα Σβησίματος / Εκκίνησης, δείτε το «Σύστημα Σβησίματος / Εκκίνησης (όπου υπάρχει)» στο κεφάλαιο «5. Ξεκίνημα και οδήγηση».
- **Οσμές από το εσωτερικό και το εξωτερικό του αυτοκινήτου μπορεί να παραμείνουν στην μονάδα του air conditioner. Η οσμή μπορεί να μπει στο εσωτερικό του αυτοκινήτου από τους αεραγωγούς.**
- **Όταν παρκάρετε, βάλτε την λειτουργία κυκλοφορίας αέρα στην λειτουργία κυκλοφορίας εξωτερικού αέρα για να επιτρέψετε την ροή φρέσκου αέρα στον χώρο των επιβατών. Αυτό θα βοηθήσει στην μείωση των οσμών στο εσωτερικό του αυτοκινήτου.**

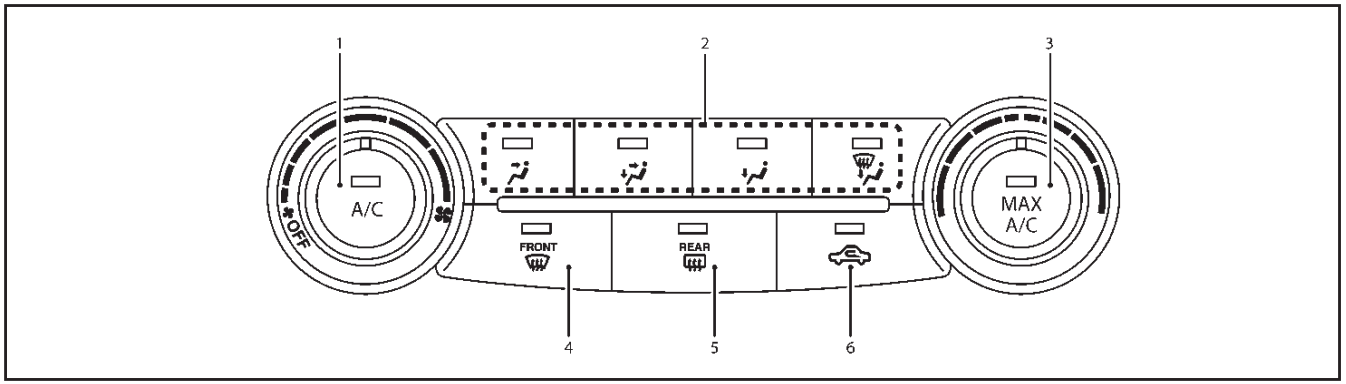

AIR CONDITIONER ΡΥΘΜΙΖΟΜΕΝΟ ΜΕ ΤΟ ΧΕΡΙ ΚΑΙ ΚΑΛΟΡΙΦΕΡ (Τύπος Α)

(1) Κουμπί A/C / Κουμπί ελέγχου ταχύτητας ανεμιστήρα

(2) Κουμπιά ελέγχου ροής αέρα

(3) Κουμπί MAX A/C / Κουμπί ελέγχου θερμοκρασίας

(4) Κουμπί αντιθαμβωτικού μπροστά

(5) Κουμπί ανιτιθαμβωτικού πίσω παρμπρίζ

(6) Κουμπί ανακυκλοφορίας αέρα

Για μοντέλα με σύστημα Σβησίματος / Εκκίνησης:

Το σύστημα Σβησίματος / Εκκίνησης δεν θα ενεργοποιηθεί όταν είναι ανοικτό το αντιθαμβωτικό μπροστά.

Χειρισμοί

Ενεργοποίηση / απενεργοποίηση του συστήματος:

Για να ανοίξετε το σύστημα, γυρίστε το κουμπί ελέγχου ταχύτητας ανεμιστήρα εκτός της θέσης <OFF>. Γυρίστε το κουμπί αριστερά στην θέση <OFF> για να κλείσετε το σύστημα.

Έλεγχος ταχύτητας ανεμιστήρα:

Γυρίστε το κουμπί ελέγχου ταχύτητας ανεμιστήρα δεξιά για να αυξήσετε την ταχύτητα του ανεμιστήρα.

Γυρίστε το κουμπί ελέγχου ταχύτητας ανεμιστήρα αριστερά για να μειώσετε την ταχύτητα του ανεμιστήρα.

Έλεγχος θερμοκρασίας:

Γυρίστε το κουμπί ελέγχου θερμοκρασίας για να ορίσετε την θερμοκρασία που θέλετε. Γυρίστε το κουμπί ανάμεσα στην μεσαία και την δεξιά θέση για να επιλέξετε μία υψηλή θερμοκρασία (ζεστό). Γυρίστε το κουμπί ανάμεσα στην μεσαία και την αριστερή θέση για να επιλέξετε μία χαμηλή θερμοκρασία (κρύο).

Έλεγχος ροής αέρα:

Πατήστε ένα από τα κουμπιά ελέγχου ροής αέρα για να επιλέξετε τις εξόδους του αέρα.

	Ο αέρας βγαίνει κυρίως από τους κεντρικούς και τους πλευρικούς αεραγωγούς
	Ο αέρας βγαίνει κυρίως από τους κεντρικούς και τους πλευρικούς αεραγωγούς και τις εξόδους στο πάτωμα.
	Ο αέρας βγαίνει κυρίως από τις εξόδους στο πάτωμα και μερικώς από το αντιθαμβωτικό
	Ο αέρας βγαίνει κυρίως από το αντιθαμβωτικό μπροστά και τις εξόδους στο πάτωμα

Κυκλοφορία εξωτερικού αέρα:

Πατήστε το κουμπί ανακυκλοφορίας αέρα. (Το ενδεικτικό φως θα σβήσει). Ο εξωτερικός αέρας μπαίνει στο εσωτερικό του αυτοκινήτου.

Επιλέξτε την κυκλοφορία του εξωτερικού αέρα για κανονική λειτουργία του καλοριφέρ και του air conditioner.

Ανακυκλοφορία αέρα:

Πατήστε το κουμπί ανακυκλοφορίας αέρα. (Το ενδεικτικό φως θα ανάψει).

Ο ίδιος αέρας θα κυκλοφορεί μέσα στο αυτοκίνητο.

Λειτουργία του air conditioner (A/C):

Πατήστε το κουμπί <A/C> για να ανοίξετε ή να

κλείσετε το air conditioner. Όταν το air conditioner είναι ανοικτό, ανάβει το ενδεικτικό φως <A/C> στο κουμπί.

Λειτουργία MAX A/C (air conditioner):

Πατήστε το κουμπί <MAX A/C> για γρήγορη ψύξη και αφύγρανση.

Όταν είναι ενεργή η λειτουργία <MAX A/C>, η ένδειξη της λειτουργίας ροής αέρα θα σβήσει με την λειτουργία ροής αέρα στην θέση .

Ταυτόχρονα θα ανάψει το ενδεικτικό φως στο κουμπί <A/C> και η λειτουργία ανακυκλοφορίας αέρα.

Πατήστε πάλι το κουμπί <MAX A/C> για να σβήσετε την λειτουργία <MAX A/C>. Όταν η λειτουργία <MAX A/C> είναι σβηστή οι περισσότερες από τις ρυθμίσεις θα επανέλθουν στην προηγούμενη κατάσταση, ενώ το ενδεικτικό φως στο κουμπί <A/C> θα παραμείνει αναμμένο.

Λειτουργία του καλοριφέρ

Θέρμανση:

Η λειτουργία αυτή χρησιμοποιείται για να κατευθύνετε ζεστό αέρα στις εξόδους στο πάτωμα.

1. Πατήστε το κουμπί ανακυκλοφορίας αέρα για κανονική θέρμανση. (Το ενδεικτικό φως θα σβήσει).
2. Πατήστε το κουμπί . (Θα ανάψει το ενδεικτικό φως).
3. Γυρίστε το κουμπί ελέγχου ταχύτητας ανεμιστήρα στην θέση που θέλετε.
4. Γυρίστε το κουμπί ελέγχου θερμοκρασίας στην θέση που θέλετε ανάμεσα στην μεσαία και την δεξιά θέση (ζεστό).

Εξαερισμός:

Η λειτουργία αυτή κατευθύνει τον εξωτερικό αέρα από τους πλευρικούς και τους κεντρικούς αεραγωγούς.

1. Πατήστε το κουμπί ανακυκλοφορίας αέρα . (Το ενδεικτικό φως θα σβήσει).
2. Πατήστε το κουμπί . (Θα ανάψει το ενδεικτικό φως).
3. Γυρίστε το κουμπί ελέγχου ταχύτητας ανεμιστήρα στην θέση που θέλετε.
4. Γυρίστε το κουμπί ελέγχου θερμοκρασίας στην θέση που θέλετε.

Ξεπάγωμα και ξεθάμπωμα:

Η λειτουργία αυτή κατευθύνει τον αέρα στις εξόδους ξεθαμπώματος για να ξεπαγώσετε / ξεθαμπώσετε τα παράθυρα.

1. Γυρίστε το κουμπί ελέγχου ταχύτητας ανεμιστήρα στην θέση που θέλετε.
2. Πατήστε το κουμπί ανακυκλοφορίας αέρα . (Το ενδεικτικό φως θα σβήσει).
3. Πατήστε το κουμπί αντιθαμβωτικού μπροστά . (Θα ανάψει το ενδεικτικό φως).
4. Γυρίστε το κουμπί ελέγχου θερμοκρασίας στην θέση που θέλετε ανάμεσα στην μεσαία και την δεξιά θέση (ζεστό).

ΣΗΜΕΙΩΣΗ

Για να ξεπαγώσετε / ξεθαμπώσετε γρήγορα το παρμπρίζ, γυρίστε το κουμπί ελέγχου θερμοκρασίας στην θέση μέγιστο ζεστό (δεξιά) και το κουμπί ελέγχου ταχύτητας ανεμιστήρα στην μέγιστη θέση.

Θέρμανση και ξεθάμπωμα:

Η λειτουργία αυτή θερμαίνει το εσωτερικό και ξεθαμπώνει τα παράθυρα.

1. Πατήστε το κουμπί ανακυκλοφορίας αέρα . (Το ενδεικτικό φως θα σβήσει).
2. Πατήστε το κουμπί . (Θα ανάψει το ενδεικτικό φως).
3. Γυρίστε το κουμπί ελέγχου ταχύτητας ανεμιστήρα στην θέση που θέλετε.
4. Γυρίστε το κουμπί ελέγχου θερμοκρασίας στην τελείως δεξιά θέση (μέγιστο ζεστό).

Λειτουργία του air conditioner

Το σύστημα του air conditioner θα πρέπει να μπαίνει σε λειτουργία για περίπου 10 λεπτά τουλάχιστον μία φορά τον μήνα. Αυτό βοηθάει να αποτραπεί ζημιά στο σύστημα του air conditioner λόγω έλλειψης λίπανσης.

Ψύξη:

Η λειτουργία αυτή χρησιμοποιείται για να ψύξει και να αφυγράνει τον αέρα.

1. Πατήστε το κουμπί ανακυκλοφορίας αέρα . (Το ενδεικτικό φως θα σβήσει).
2. Πατήστε το κουμπί . (Θα ανάψει το ενδει-

κτικό φως).

3. Γυρίστε το κουμπί ελέγχου ταχύτητας ανεμιστήρα στην θέση που θέλετε.
4. Πατήστε το κουμπί <A/C>. (Θα ανάψει το ενδεικτικό φως).
5. Γυρίστε το κουμπί ελέγχου θερμοκρασίας στην θέση που θέλετε ανάμεσα στην μεσαία θέση και την θέση ψύξης (αριστερά).

Μπορεί να είναι ορατή υγρασία να βγαίνει από τους αεραγωγούς καθώς ψύχεται γρήγορα ο αέρας, όταν οι συνθήκες είναι ζέστη με υγρασία. Αυτό δεν υποδεικνύει δυσλειτουργία.

Θέρμανση με αφύγρανση:

Η λειτουργία αυτή χρησιμοποιείται για να ζεστάνει και να αφυγράνει τον αέρα.

1. Πατήστε το κουμπί ανακυκλοφορίας αέρα. (Το ενδεικτικό φως θα σβήσει).
2. Πατήστε το κουμπί . (Θα ανάψει το ενδεικτικό φως).
3. Γυρίστε το κουμπί ελέγχου ταχύτητας ανεμιστήρα στην θέση που θέλετε.
4. Πατήστε το κουμπί <A/C>. (Θα ανάψει το ενδεικτικό φως).
5. Γυρίστε το κουμπί ελέγχου θερμοκρασίας στην θέση που θέλετε ανάμεσα στην μεσαία θέση και την θέση ζέστης (δεξιά).

Ξεθάμπωμα με αφύγρανση:

Η λειτουργία αυτή χρησιμοποιείται για να ξεθαμπώσει τα παράθυρα και να αφυγράνει τον αέρα.

1. Πατήστε το κουμπί ανακυκλοφορίας αέρα. (Το ενδεικτικό φως θα σβήσει).
2. Πατήστε το κουμπί αντιθαμβωτικού μπροστά . (Θα ανάψει το ενδεικτικό φως στο κουμπί του αντιθαμβωτικού μπροστά).
3. Γυρίστε το κουμπί ελέγχου ταχύτητας ανεμιστήρα στην θέση που θέλετε.
4. Γυρίστε το κουμπί ελέγχου θερμοκρασίας στην θέση που θέλετε.

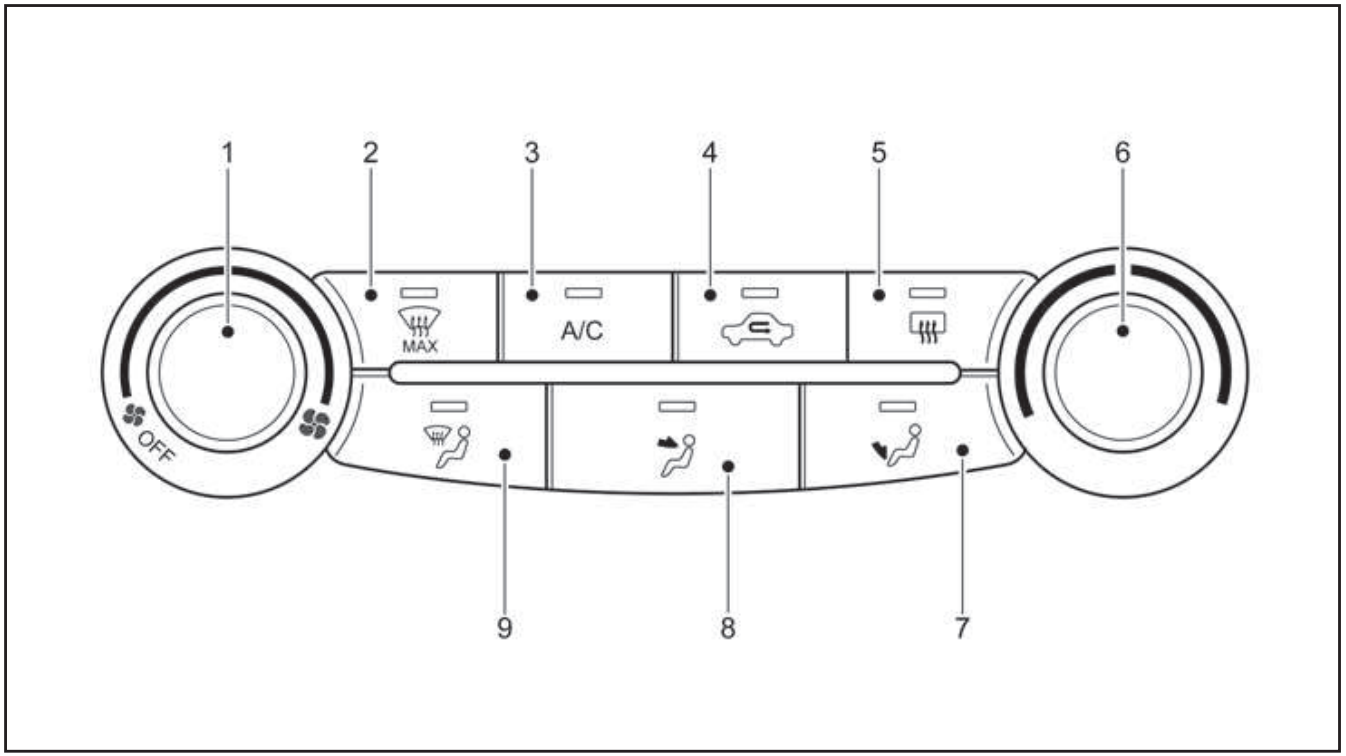

Air conditioner ρυθμιζόμενο με το χέρι

AIR CONDITIONER ΡΥΘΜΙΖΟΜΕΝΟ ΜΕ ΤΟ ΧΕΡΙ (Τύπος Β)

1. Κουμπί ελέγχου ταχύτητας ανεμιστήρα
2. Κουμπί MAX αντιθαμβωτικού παρμπρίζ
3. Κουμπί ON / OFF air conditioner
4. Κουμπί ανακυκλοφορίας αέρα
5. Κουμπί αντιθαμβωτικού πίσω παρμπρίζ (δείτε σχετικά στο κεφάλαιο «2. Όργανα και χειριστήρια» το «Διακόπτης αντιθαμβωτικού πίσω παρμπρίζ»)
6. Κουμπί ελέγχου θερμοκρασίας
7. Κουμπί επιλογής ελέγχου ροής αέρα από το πάτωμα
8. Κουμπί επιλογής ελέγχου ροής αέρα από τους πλευρικούς και τους κεντρικούς αεραγωγούς
9. Κουμπί επιλογής ελέγχου ροής αέρα από τις εξόδους του παρμπρίζ

Έλεγχοι

Κουμπί ελέγχου ταχύτητας ανεμιστήρα :

Για να ανοίξετε ή να κλείσετε τον ανεμιστήρα και να ελέγξετε την ταχύτητά του, γυρίστε το κουμπί ελέγχου ταχύτητας ανεμιστήρα προς τα δεξιά για να αυξήσετε την ταχύτητα του ανεμιστήρα. Για να μειώσετε την ταχύτητα του ανεμιστήρα, γυρίστε το κουμπί ελέγχου ταχύτητας ανεμιστήρα προς τα αριστερά.

Γυρίζοντας το κουμπί τελείως αριστερά σβήνει ο ανεμιστήρας.

Κουμπί ελέγχου θερμοκρασίας:

Με το κουμπί αυτό μπορείτε να ρυθμίσετε την θερμοκρασία του αέρα που βγαίνει από τους αεραγωγούς και τις εξόδους στο πάτωμα.

Κουμπί ελέγχου ροής αέρα:

Το κουμπί αυτό σας επιτρέπει να επιλέξετε τις εξόδους από όπου θα βγαίνει ο αέρας, όπως περιγράφεται παρακάτω.

: Ο αέρας βγαίνει από τις εξόδους του αντιθαμβωτικού στο παρμπρίζ

: Ο αέρας βγαίνει από τους κεντρικούς και τους πλευρικούς αεραγωγούς

: Ο αέρας βγαίνει κυρίως από τις εξόδους στο πάτωμα.

Κουμπί ανακυκλοφορίας αέρα :

Ανακυκλοφορία εξωτερικού αέρα

- Πατήστε το κουμπί ανακυκλοφορίας αέρα ( ) στην θέση OFF για να φέρετε τον εξωτερικό

αέρα στον χώρο των επιβατών (το ενδεικτικό φως σβήνει). Χρησιμοποιήστε την θέση OFF για κανονική θέρμανση, εξαερισμό ή λειτουργία του air conditioner.

Ανακυκλοφορία εσωτερικού αέρα

- Πατήστε το κουμπί ανακυκλοφορίας αέρα ( ) στην θέση ON (το ενδεικτικό φως ανάβει). Χρησιμοποιήστε την θέση ON για καταστάσεις όπως: όταν οδηγείτε σε δρόμο όπου υπάρχει πολύ σκόνη μπροστά σας, θέλετε να αποφύγετε τα καυσαέρια των άλλων αυτοκινήτων ή για να έχετε την μέγιστη ψύξη από το air conditioner (όπου υπάρχει).

  Εάν τα τζάμια θαμπώνουν, ανοίξτε το air conditioner (όπου υπάρχει).

Κουμπί A/C (Air Conditioner) (όπου υπάρχει):

Πατήστε το κουμπί <A/C> για να ανοίξει ή να κλείσει το Air Conditioner. Όταν το air conditioner είναι αναμμένο, το ενδεικτικό φως <A/C> ανάβει.

Λειτουργία

Το καλοριφέρ και το air conditioner λειτουργούν όταν λειτουργεί ο κινητήρας του αυτοκινήτου. Ο ανεμιστήρας θα λειτουργήσει ακόμη και όταν ο κινητήρας είναι σβηστός και ο διακόπτης της μίζας είναι στην θέση ON.

ΣΗΜΕΙΩΣΗ

Η λειτουργία ψύξης του air conditioner λειτουργεί μόνο όταν λειτουργεί ο κινητήρας και είναι ενεργοποιημένος ο ανεμιστήρας.

1. Πατήστε το κουμπί ανακυκλοφορίας αέρα ( ) στην θέση OFF.
2. Γυρίστε το κουμπί ελέγχου ροής αέρα για:
   - **Ψύξη**: επιλέξτε την θέση ή .
   - **Θέρμανση**: επιλέξτε την θέση ή .
   - **Θέρμανση και ξεθάμπωμα**: επιλέξτε την θέση .
   - **Εξαερισμός**: επιλέξτε την θέση ή .
   - **Ξεθάμπωμα παρμπρίζ**: επιλέξτε την θέση .
3. Γυρίστε το κουμπί ελέγχου ταχύτητας ανεμιστήρα στην θέση που θέλετε.
4. Γυρίστε το κουμπί ελέγχου θερμοκρασίας στη θέση που θέλετε.

   ΣΗΜΕΙΩΣΗ

   Όταν επιλέγετε την θέση ή , γυρίστε τον διακόπτη ελέγχου θερμοκρασίας στην θέση που θέλετε ανάμεσα στο μέσο και την θέση μέγιστο ζεστό «HOT» (δεξιά).
5. Πατήστε το κουμπί A/C (όπου υπάρχει) στην θέση ON και θα ανάψει και το ενδεικτικό φως. Ανοίξτε αυτή την λειτουργία για θέρμανση με αφύγρανση ή ψύξη.

ΣΗΜΕΙΩΣΗ

- **Η λειτουργία του air conditioner χρησιμοποιείται για ψύξη και αφύγρανση. Για γρήγορη ψύξη όταν η εξωτερική θερμοκρασία είναι υψηλή, επιλέξτε την θέση της λειτουργίας ανακυκλοφορίας αέρα ( ). Βεβαιωθείτε ότι έχετε επιστρέψει στην λειτουργία εξωτερικού αέρα για να αποφύγετε το θάμπωμα των παραθύρων και την στασιμότητα του εσωτερικού αέρα.**

  Μπορεί να δείτε ατμό να βγαίνει από τους αεραγωγούς τις ζεστές υγρές ημέρες, καθώς ο αέρας ψύχεται γρήγορα. Αυτό δεν δηλώνει δυσλειτουργία.
- **Για γρήγορη θέρμανση, πατήστε το κουμπί ανακυκλοφορίας αέρα ( ) στην θέση ON. Βεβαιωθείτε ότι το επιστρέψατε στην θέση OFF για κανονική θέρμανση (δεν ανάβει το ενδεικτικό φως) ώστε να αποφύγετε το θάμπωμα των παραθύρων και την στασιμότητα του εσωτερικού αέρα.**

Αντιθαμβωτικό παρμπρίζ (λειτουργία με το χέρι):

Χρησιμοποιήστε αυτή την λειτουργία για να ξεθαμπώσετε το παρμπρίζ ως εξής:

1. Πατήστε το κουμπί

   Το σύστημα θα βάλει την ταχύτητα του ανεμιστήρα στο μέγιστο. Η ανακυκλοφορία αέρα ακυρώνεται, η λειτουργία ροής αέρα και το air conditioner ενεργοποιούνται αυτόματα. Ο αέρας βγαίνει κυρίως από τις εξόδους ξεθαμπώματος.
2. Βάλτε το κουμπί ελέγχου θερμοκρασίας στην θέση μέγιστης ζέστης (HOT).
3. Για να κλείσετε, πατήστε το κουμπί για να επιστρέψετε στην προηγούμενη λειτουργία.

ΣΗΜΕΙΩΣΗ

- **Για να ξεπαγώσετε / ξεθαμπώσετε γρήγορα το**

παρμπρίζ, βάλτε την ταχύτητα του ανεμιστήρα στην μέγιστη θέση.

- **Αμέσως μόλις το παρμπρίζ καθαρίσει από τον πάγω ή το θάμπωμα, πατήστε το κουμπί του ανιθαμβωτικού παρμπρίζ.**
- **Όσο είναι ενεργή η λειτουργία του αντιθαμβωτικού του παρμπρίζ, το air conditioner θα ανοίξει αυτόματα σε μία εξωτερική θερμοκρασία πάνω από τους -2ºC και η λειτουργία ανακυκλοφορίας αέρα θα σβήσει.**

Πρακτικές συμβουλές

- Προκειμένου να έχετε καλύτερη θέρμανση, καθαρίστε το χιόνι και τον πάγο από τον υαλοκαθαριστήρα και την είσοδο του αέρα μπροστά από το παρμπρίζ.
- Μετά από παρκάρισμα στον ήλιο, οδηγήστε για δύο ή τρία λεπτά με ανοιχτά παράθυρα για να φύγει ο ζεστός αέρας από τον χώρο των επιβατών. Με τον τρόπο αυτό θα επιταχυνθεί η λειτουργία ψύξης του air conditioner.
- Έχετε τα παράθυρα κλειστά όσο λειτουργεί το air conditioner.
- Το σύστημα του air conditioner θα πρέπει να μπαίνει σε λειτουργία για περίπου 10 λεπτά τουλάχιστον μία φορά τον μήνα. Αυτό βοηθά στην αποτροπή ζημιάς στο σύστημα λόγω έλλειψης λίπανσης.
- Εάν ο δείκτης θερμοκρασίας ψυκτικού υγρού του κινητήρα υπερβεί την θέση «HOT», σβήστε το air conditioner. Για πρόσθετες πληροφορίες, δείτε το «Υπερθέρμανση του κινητήρα» στο κεφάλαιο «6. Σε περίπτωση ανάγκης».
- Εάν το ψυκτικό υγρό του κινητήρα φτάσει σε εξαιρετικά υψηλή θερμοκρασία, το σύστημα του air conditioner θα κλείσει αυτόματα. Αυτό μπορεί να συμβεί για παράδειγμα εάν ο κινητήρας λειτουργεί για πολύ ώρα στο ρελαντί σε μία ζεστή ημέρα.

Πίνακες ροής αέρα

Οι παρακάτω πίνακες δείχνουν τα κουμπιά και τις θέσεις για **ΜΕΓΙΣΤΗ και ΓΡΗΓΟΡΗ** θέρμανση, ψύξη και ξεθάμπωμα.

ΣΗΜΕΙΩΣΗ

Η λειτουργία ανακυκλοφορίας δεν θα πρέπει να επιλέγεται για την κανονική θέρμανση ή το ξεθάμπωμα.

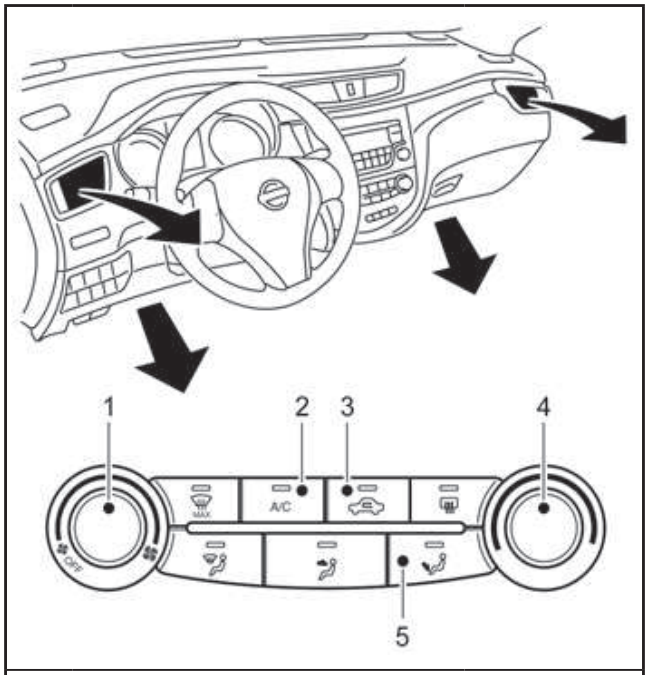

ΘΕΡΜΑΝΣΗ		
Έλεγχοι		Ρυθμίσεις
(1)	Κουμπί ελέγχου ανεμιστήρα	Τελείως δεξιά
(2)	Κουμπί air conditioner (όπου υπάρχει)	OFF
(3)	Κουμπί ανακυκλοφορίας αέρα	OFF
(4)	Κουμπί ελέγχου θερμοκρασίας	HOT
(5)	Κουμπί ελέγχου ροής αέρα	

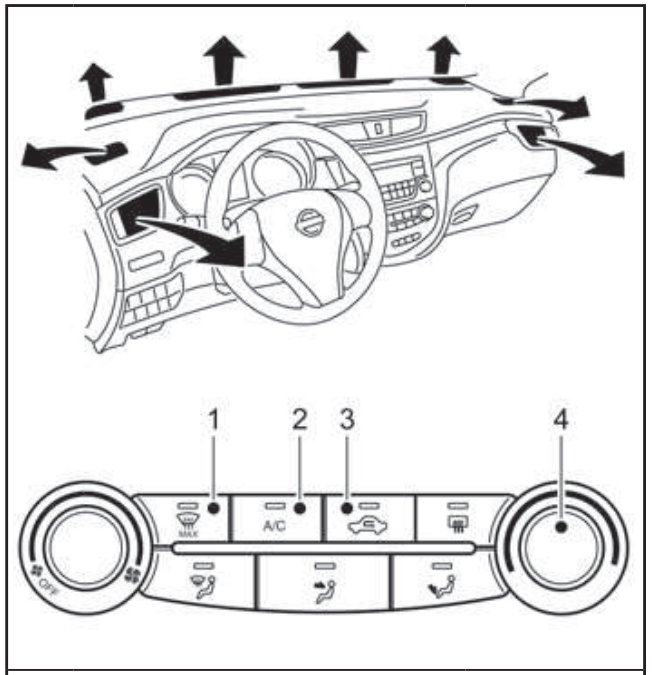

ΞΕΠΑΓΩΜΑ / ΞΕΘΑΜΠΩΜΑ		
Έλεγχοι		Ρυθμίσεις
(1)	Κουμπί αντιθαμβωτικού MAX	ON
(2)	Κουμπί air conditioner	ON
(3)	Κουμπί ανακυκλοφορίας αέρα	OFF
(4)	Κουμπί ελέγχου θερμοκρασίας	Τελείως δεξιά

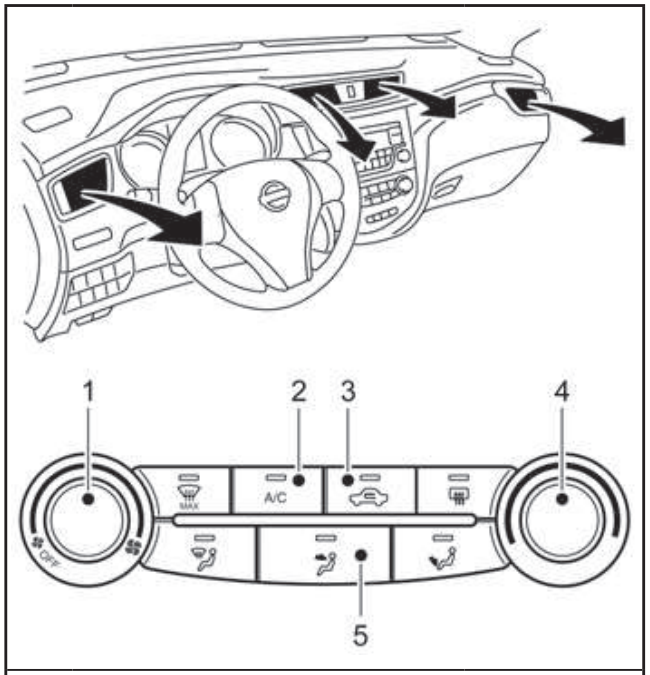

ΨΥΞΗ		
Έλεγχοι		Ρυθμίσεις
(1)	Κουμπί ελέγχου ανεμιστήρα	Τελείως δεξιά
(2)	Κουμπί air conditioner (όπου υπάρχει)	ON
(3)	Κουμπί ανακυκλοφορίας αέρα	ON (Max)
		OFF (Normal)
(4)	Κουμπί ελέγχου θερμοκρασίας	COLD
(5)	Κουμπί ελέγχου ροής αέρα	

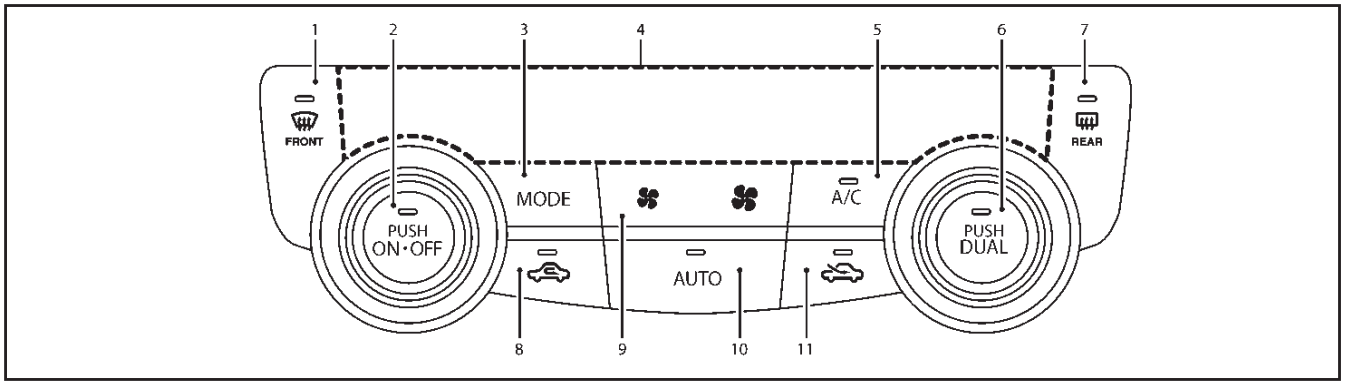

ΑΥΤΟΜΑΤΟ AIR CONDITIONER ΚΑΙ ΚΑΛΟΡΙΦΕΡ (Τύπος Α) (όπου υπάρχει)

(1) Κουμπί αντιθαμβωτικού μπροστά

(2) Κουμπί ON-OFF / Ελέγχου θερμοκρασίας (για το αριστερό κάθισμα)

(3) Κουμπί MODE (λειτουργίας)

(4) Οθόνη

(5) Κουμπί A/C (air conditioner)

(6) Κουμπί DUAL (διπλής λειτουργίας) / Ελέγχου θερμοκρασίας (για το δεξιό κάθισμα)

(7) Κουμπί αντιθαμβωτικού πίσω (Δείτε το «Διακόπτης αντιθαμβωτικού» στο κεφάλαιο «2. Όργανα και χειριστήρια»).

(8) Κουμπί ανακυκλοφοριάς αέρα

(9) Κουμπί ελέγχου ταχύτητας ανεμιστήρα –

(10) Κουμπί AUTO (αυτόματο)

(11) Κουμπί κυκλοφορίας εξωτερικού αέρα

Για μοντέλα με σύστημα Σβησίματος / Εκκίνησης:

Το σύστημα Σβησίματος / Εκκίνησης δεν θα ενεργοποιηθεί όταν είναι ανοικτό το αντιθαμβωτικό μπροστά.

Ενεργοποίηση / Απενεργοποίηση του συστήματος

Πατήστε το κουμπί <ON-OFF> για να ανοίξετε ή να σβήσετε το σύστημα.

Αυτόματη λειτουργία (AUTO)

Η λειτουργία <AUTO> μπορεί να χρησιμοποιηθεί στην διάρκεια όλου του χρόνου καθώς το σύστημα ελέγχει αυτόματα το air conditioner διατηρώντας μία σταθερή θερμοκρασία, ελέγχοντας την ροή αέρα και την ταχύτητα ανεμιστήρα αφού έχετε ορίσει προηγουμένως με το χέρι την θερμοκρασία που θέλετε.

Ψύξη και θέρμανση με αφύγρανση:

1. Πατήστε το κουμπί <AUTO> (θα ανάψει το ενδεικτικό φως).
2. Γυρίστε το κουμπί ελέγχου θερμοκρασίας για να ορίσετε την θερμοκρασία που θέλετε.
   - Όταν δεν ανάβει το ενδεικτικό φως <DUAL>, πατώντας το κουμπί <DUAL> (θα ανάψει το ενδεικτικό φως), επιτρέπεται στον χρήστη να αλλάξει ανεξάρτητα την θερμοκρασία για την πλυρά του οδηγού και του συνοδηγού με την χρήση του αντίστοιχου κουμπιού θερμοκρασίας.
   - Για να ακυρώσετε τον ορισμό ξεχωριστής θερμοκρασίας πατήστε το κουμπί <DUAL> (το ενδεικτικό φως θα σβήσει). Η θερμοκρασία της πλευράς του οδηγού θα έχει εφαρμογή και για την πλευρά του συνοδηγού.
3. Πατήστε και κρατήστε είτε το κουμπί κυκλοφορίας εξωτερικού αέρα είτε το κουμπί ανακυκλοφορίας αέρα για να αλλάξετε την λειτουργία αυτόματου ελέγχου εισόδου αέρα.

Μπορεί να είναι ορατή υγρασία να βγαίνει από τους αεραγωγούς καθώς ψύχεται γρήγορα ο αέρας, όταν οι συνθήκες είναι ζέστη με υγρασία. Αυτό δεν υποδεικνύει δυσλειτουργία.

Ξεπάγωμα / ξεθάμπωμα με αφύγρανση:

1. Πατήστε το κουμπί του αντιθαμβωτικού μπροστά (Θα ανάψει το ενδεικτικό φως πάνω στο κουμπί του αντιθαμβωτικού μπροστά).
2. Γυρίστε το κουμπί ελέγχου θερμοκρασιάς για να καθορίσετε την θερμοκρασία που θέλετε.
   - Για να ξεπαγώσετε / ξεθαμπώσετε γρήγορα το παρμπρίζ, βάλτε τον έλεγχο της θερμοκρασίας και την ταχύτητα του ανεμιστήρα

στα μέγιστα επίπεδα.

- Αφού έχει καθαρίσει το παρμπρίζ, πατήστε πάλι το κουμπί <AUTO> (θα ανάψει το ενδεικτικό φως <AUTO>).
- Όταν έχει πατηθεί το κουμπί του αντιθαμβωτικού μπροστά , θα ανάψει το air conditioner όταν η εξωτερική θερμοκρασία είναι πάνω από τους περίπου -2^{0}C για να ξεθαμπώσει το παρμπρίζ. Η λειτουργία ανακυκλοφορίας αέρα θα σβήσει αυτόματα. Για να βελτιωθεί η απόδοση του ξεθαμπώματος θα επιλεγεί η λειτουργία κυκλοφορίας εξωτερικού αέρα .

Μην βάζετε την θερμοκρασία πολύ χαμηλά όταν είναι ανοικτή η λειτουργία του αντιθαμβωτικού μπροστά (ανάβει το ενδεικτικό φως), γιατί μπορεί να θαμπώσει το παρμπρίζ.

Λειτουργία με το χέρι

Η λειτουργία με το χέρι μπορεί να χρησιμοποιηθεί για να κάνετε τις ρυθμίσεις που θέλετε στο καλοριφέρ και το air conditioner.

Για να κλείσετε το καλοριφέρ και το air conditioner, πατήστε το κουμπί ON-OFF.

Έλεγχος ταχύτητας ανεμιστήρα:

Πατήστε το κουμπί ελέγχου ταχύτητας ανεμιστήρα (πλευρά ή) για ν α ελέγξετε την ταχύτητα του ανεμιστήρα.

Πατήστε το κουμπί <AUTO> για να αλλάξετε την ταχύτητα του ανεμιστήρα στην αυτόματη λειτουργία.

Έλεγχος ροής αέρα:

Πατήστε ένα από τα κουμπιά ελέγχου ροής αέρα για να επιλέξετε ή όχι τις εξόδους του αέρα.

	Ο αέρας βγαίνει κυρίως από τους κεντρικούς και τους πλευρικούς αεραγωγούς
	Ο αέρας βγαίνει κυρίως από τους κεντρικούς και τους πλευρικούς αεραγωγούς και τις εξόδους στο πάτωμα.
	Ο αέρας βγαίνει κυρίως από τις εξόδους στο πάτωμα και μερικώς από το αντιθαμβωτικό
	Ο αέρας βγαίνει κυρίως από το αντιθαμβωτικό μπροστά και τις εξόδους στο πάτωμα

Έλεγχος θερμοκρασίας:

Γυρίστε το κουμπί ελέγχου θερμοκρασίας για να ορίσετε την θερμοκρασία που θέλετε.

- Όταν δεν ανάβει το ενδεικτικό φως <DUAL>, πατώντας το κουμπί <DUAL> (θα ανάψει το ενδεικτικό φως), επιτρέπεται στον χρήστη να αλλάξει ανεξάρτητα την θερμοκρασία για την πλευρά του οδηγού και του συνοδηγού με την χρήση του αντίστοιχου κουμπιού θερμοκρασίας.
- Για να ακυρώσετε τον ορισμό ξεχωριστής θερμοκρασίας πατήστε το κουμπί <DUAL> (το ενδεικτικό φως θα σβήσει). Η θερμοκρασία της πλευράς του οδηγού θα έχει εφαρμογή και για την πλευρά του συνοδηγού.

Κυκλοφορία εξωτερικού αέρα:

Πατήστε το κουμπί κυκλοφορίας εξωτερικού αέρα για να φέρετε τον εξωτερικό αέρα στο εσωτερικό του αυτοκινήτου. (Το ενδεικτικό φως θα ανάψει).

Ανακυκλοφορία αέρα:

Πατήστε το κουμπί ανακυκλοφορίας αέρα για να κυκλοφορεί ο ίδιος αέρας μέσα στο αυτοκίνητο. (Το ενδεικτικό φως θα ανάψει).

Αυτόματος έλεγχος εισόδου αέρα:

Πατήστε και κρατήστε είτε το κουμπί εισόδου εξωτερικού αέρα είτε το κουμπί ανακυκλοφορίας αέρα . Η είσοδος του αέρα θα ελέγχεται αυτόματα. Όταν έχει οριστεί ο αυτόματος έλεγχος, το σύστημα κάνει αυτόματη εναλλαγή ανάμεσα στην είσοδο εξωτερικού αέρα και την ανακυκλοφορία του εσωτερικού αέρα . (Θα ανάψει το ενδεικτικό φως της ενεργής λειτουργίας).

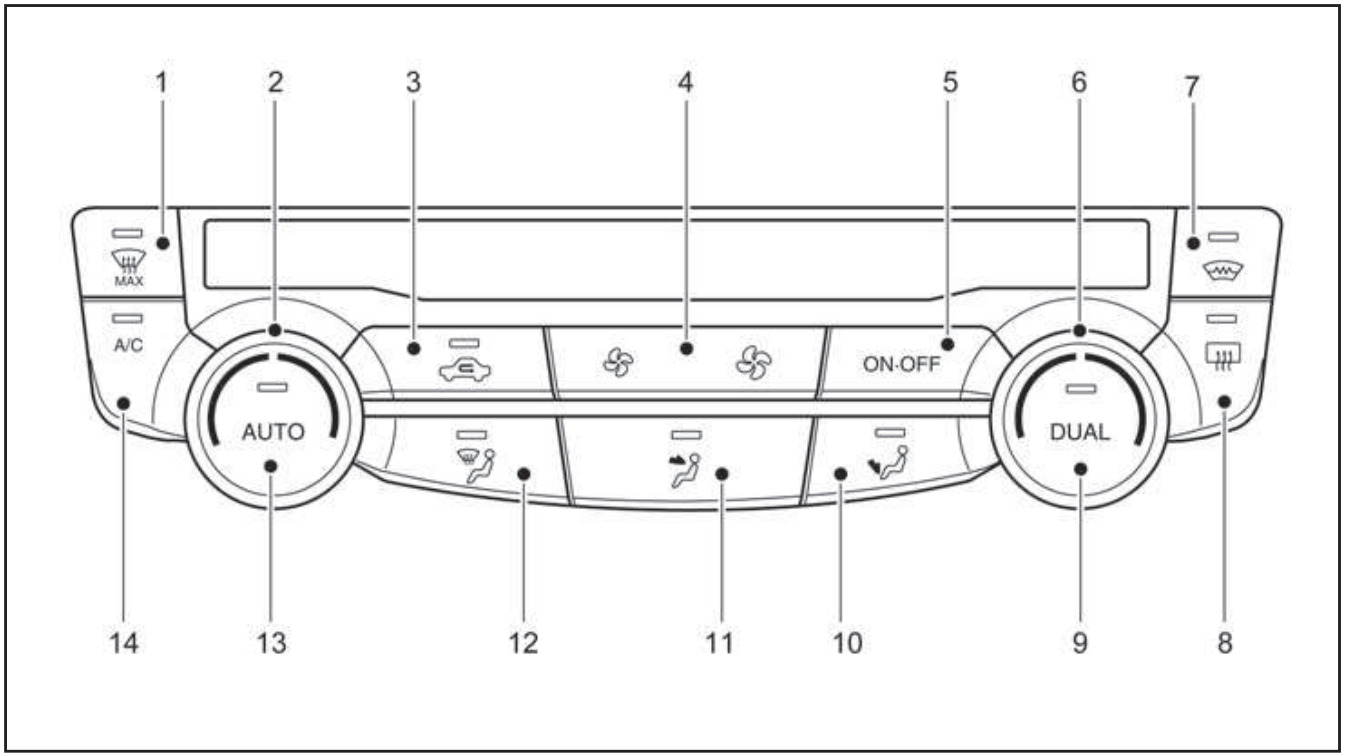

ΑΥΤΟΜΑΤΟ AIR CONDITIONER ΚΑΙ ΚΑΛΟΡΙΦΕΡ (Τύπος Β) (όπου υπάρχει)

1. Κουμπί αντιθαμβωτικού παρμπρίζ MAX
2. Κουμπί ελέγχου θερμοκρασίας (πλευρά οδηγού)
3. Κουμπί ανακυκλοφορίας αέρα
4. Κουμπιά ελέγχου ταχύτητας ανεμιστήρα
5. Κύριο κουμπί ON/OFF air conditioner
6. Κουμπί ελέγχου θερμοκρασίας (πλευρά συνοδηγού)
7. Κουμπί Θερμικού Καθαρισμού παρμπρίζ (όπου υπάρχει)

   (Για λεπτομέρειες δείτε το «Κουμπί Θερμικού Καθαρισμού Παρμπρίζ» στο κεφάλαιο «2. Όργανα και χειριστήρια».
8. Κουμπί αντιθαμβωτικού πίσω παρμπρίζ

   (Για λεπτομέρειες δείτε το «Διακόπτης αντιθαμβωτικού» στο κεφάλαιο «2. Όργανα και χειριστήρια»)
9. Κουμπί ON/OFF λειτουργίας διπλού χειρισμού κλιματισμού
10. Κουμπί επιλογής ροής αέρα από τις εξόδους στο πάτωμα
11. Κουμπί επιλογής ροής αέρα από τους κεντρικούς και τους πλευρικούς αεραγωγούς
12. Κουμπί επιλογής ροής αέρα από τις εξόδους στο παρμπρίζ
13. Κουμπί ελέγχου ταχύτητας αυτόματου κλιματισμού
14. Κουμπί ON/OFF air conditioner

ΠΡΟΕΙΔΟΠΟΙΗΣΗ

- **Μην αφήνετε παιδιά, ανήμπορους ενήλικες ή ζώα μόνα τους μέσα στο αυτοκίνητο. Τις ζεστές, ηλιόλουστες μέρες, οι θερμοκρασίες που αναπτύσσονται μέσα στο κλειστό αυτοκίνητο μπορούν γρήγορα να ανέβουν πολύ και να προκαλέσουν σοβαρούς ή και θανάσιμους τραυματισμούς σε ανθρώπους και ζώα.**
- **Μην χρησιμοποιείτε την λειτουργία της ανακυκλοφορίας για μεγάλα χρονικά διαστήματα καθώς ο εσωτερικός αέρα χάνει την φρεσκάδα του και τα τζάμια θαμπώνουν. Συνιστάται, όταν ο καιρός είναι κρύος, να χρησιμοποιείτε την λειτουργίας εξωτερικού αέρα για να κρατήσετε τα παράθυρα καθαρά.**
- **Θα πρέπει να ρυθμίζετε τα κουμπιά του καλοριφέρ και του εξαερισμού πριν ξεκινήσετε την**

οδήγηση για να μην αποσπάται η προσοχή σας.

ΣΗΜΕΙΩΣΗ

- **Η λειτουργία ψύξης του air conditioner ενεργοποιείται μόνο όταν δουλεύει ο κινητήρας του αυτοκινήτου και η εξωτερική θερμοκρασία είναι πάνω από τους -2 βαθμούς Κελσίου.**
- **Το air conditioner μπορεί να χρησιμοποιηθεί για την αφύγρανση όταν ζεσταίνει ή για να μειώσει την θερμοκρασία του αέρα και την αφύγρανση όταν ψύχει. Αυτό είναι δυνατόν τόσο στην αυτόματη όσο και στην χειροκίνητη λειτουργία, εφόσον η ταχύτητα του ανεμιστήρα είναι στο ελάχιστο (πρώτη μπάρα) ή περισσότερο.**
- **Όταν επιλέγεται η λειτουργία AUTO, η θερμοκρασία του χώρου των επιβατών θα διατηρείται αυτόματα. Η κατανομή της ροής του αέρα και της ταχύτητας του ανεμιστήρα θα ελέγχονται επίσης αυτόματα.**

Χειρισμοί

ΣΗΜΕΙΩΣΗ

Πριν κάνετε οποιαδήποτε επιλογή ή αλλαγή, πατήστε το κουμπί AUTO για να ενεργοποιήσετε το καλοριφέρ και το air conditioner.

Ψύξη και / ή θέρμανση με αφύγρανση (λειτουργία AUTO):

Αυτή η λειτουργία μπορεί να χρησιμοποιηθεί όλο τον χρόνο καθώς το σύστημα ελέγχει αυτόματα την εσωτερική θερμοκρασία, την κατανομή του αέρα, την ταχύτητα του ανεμιστήρα αφού προηγουμένως έχει ρυθμιστεί η θερμοκρασία που θέλετε με το χέρι.

1. Πατήστε το κουμπί AUTO (θα ανάψει το ενδεικτικό φως).
2. Γυρίστε το κουμπί της θερμοκρασίας του οδηγού για να βάλετε την επιθυμητή θερμοκρασία.

   Ρυθμίστε το κουμπί της θερμοκρασίας στους 22^{0}C για κανονική λειτουργία.
3. Οι θερμοκρασίες για τον οδηγό και τον συνοδηγού μπορούν να ρυθμιστούν ανεξάρτητα χρησιμοποιώντας τον ανεξάρτητο διακόπτη ελέγχου θερμοκρασίας. Όταν το κουμπί ελέγχου θερμοκρασίας του συνοδηγού γυριστεί, το ενδεικτικό φως <DUAL> θα ανάψει. Για να σβήσετε τον έλεγχο θερμοκρασίας ελέγχου συνοδηγού, πατήστε το κουμπί <DUAL>.

ΣΗΜΕΙΩΣΗ

- **Μπορεί να δείτε ατμό να βγαίνει από τους αεραγωγούς τις ζεστές υγρές ημέρες, καθώς ο αέρας ψύχεται γρήγορα. Αυτό δεν δηλώνει δυσλειτουργία.**

Θέρμανση (αυτόματη λειτουργία):

Χρησιμοποιήστε αυτή την λειτουργία μόνο για την θέρμανση.

1. Πατήστε το κουμπί του air conditioner (<A/C>) για να κλείσετε την λειτουργία ψύξης (το ενδεικτικό φως του air conditioner θα σβήσει).
2. Επιλέξτε την θερμοκρασία που θέλετε με το κουμπί ελέγχου θερμοκρασίας.

- Μην βάλετε την θερμοκρασία χαμηλότερα από την εξωτερική θερμοκρασία. Σε διαφορετική περίπτωση το σύστημα μπορεί να μην λειτουργεί σωστά.
- Η λειτουργία αυτή δεν συνιστάται εάν θαμπώνει το παρμπρίζ.

Κουμπί ελέγχου ροής αέρα:

Χρησιμοποιήστε αυτά τα κουμπιά για να επιλέξτε την ροή του αέρα από τους αεραγωγούς με το χέρι όπως περιγράφεται πιο κάτω:

: Ο αέρας βγαίνει κυρίως από τις εξόδους ξεθαμπώματος του παρμπρίζ.

: Ο αέρας βγαίνει από τους κεντρικούς και τους πλευρικούς αεραγωγούς.

: Ο αέρας βγαίνει κυρίως από τις εξόδους στο πάτωμα.

Αντιθαμβωτικό παρμπρίζ (λειτουργία με το χέρι):

Χρησιμοποιήστε αυτή την λειτουργία για να ξεθαμπώσετε το παρμπρίζ ως εξής:

1. Πατήστε το κουμπί

   Το σύστημα θα βάλει την ταχύτητα του ανεμιστήρα στο μέγιστο. Η ανακυκλοφορία αέρα ακυρώνεται, η λειτουργία ροής αέρα και το air conditioner ενεργοποιούνται αυτόματα. Ο αέρας βγαίνει κυρίως από τις εξόδους ξεθαμπώματος.
2. Για να κλείσετε, πατήστε το κουμπί για να επιστρέψετε στην προηγούμενη λειτουργία ή το κουμπί AUTO για την αυτόματη λειτουργία ελέγχου του κλιματισμού.

ΣΗΜΕΙΩΣΗ

- **Για να ξεπαγώσετε / ξεθαμπώσετε γρήγορα το παρμπρίζ, βάλτε την ταχύτητα του ανεμιστήρα στην μέγιστη θέση.**
- **Αμέσως μόλις το παρμπρίζ καθαρίσει από τον πάγο ή το θάμπωμα, πατήστε είτε το κουμπί του αντιθαμβωτικού παρμπρίζ είτε το κουμπί AUTO.**
- **Όταν η λειτουργία αντιθαμβωτικού παρμπρίζ είναι ενεργοποιημένη, το air conditioner θα ανάψει αυτόματα όταν η εξωτερική θερμοκρασία είναι πάνω από -2^{0}C και η λειτουργία ανακυκλοφορίας αέρα θα σβήσει.**

Θέρμανση και ξεθάμπωμα (χειροκίνητη λειτουργία):

Αυτή η λειτουργία ζεσταίνει το εσωτερικό και ξεθαμπώνει το παρμπρίζ.

Ο εξωτερικός αέρας μπαίνει στον χώρο των επιβατών, όταν πατήσετε το κουμπί . Ανοίξτε το air conditioner για να βελτιώσετε το ξεθάμπωμα και ρυθμίστε την ταχύτητα του ανεμιστήρα και την θερμοκρασία που θέλετε.

Κουμπί ελέγχου ανεμιστήρα (χειροκίνητη λειτουργία):

Γυρίστε το κουμπί ελέγχου ανεμιστήρα αριστερά ή δεξιά για να ρυθμίσετε την ταχύτητα του ανεμιστήρα.

Πατήστε το κουμπί AUTO για να αλλάξετε την ταχύτητα του ανεμιστήρα στην αυτόματη λειτουργία.

Ανακυκλοφορία αέρα:

Χρησιμοποιήστε αυτή την λειτουργία για να ανακυκλώνεται ο ίδιος αέρας μέσα στο αυτοκίνητο όταν οδηγείτε σε δρόμο όπου υπάρχει πολύ σκόνη μπροστά σας, θέλετε να αποφύγετε τα καυσαέρια των άλλων αυτοκινήτων ή θέλετε να έχετε την μέγιστη ψύξη από το air conditioner

Πατήστε το κουμπί <> για να ανακυκλώνεται ο εσωτερικός αέρας. Το ενδεικτικό φως ανάβει και το air conditioner θα ανοίξει αυτόματα.

Όταν κλείσετε την λειτουργία ανακυκλοφορίας αέρα, ο εξωτερικός αέρας μπαίνει στον χώρο των επιβατών.

Κυκλοφορία εξωτερικού αέρα:

Χρησιμοποιήστε την θέση αυτή για να έχετε εξωτερικό αέρα στον χώρο των επιβατών κατά την κανονική θέρμανση, τον εξαερισμό ή την λειτουργία του air conditioner.

Πατήστε το κουμπί <> για να αλλάξετε την εισαγωγή αέρα από την ανακυκλοφορία εσωτερικού αέρα στην είσοδο εξωτερικού αέρα. Το ενδεικτικό φως () σβήνει.

Για να ανοίξετε ή να κλείσετε το σύστημα:

Πατήστε το κουμπί ON / OFF για να ανοίξετε ή να σβήσετε το σύστημα.

Πρακτικές συμβουλές λειτουργίας

- Προκειμένου να βελτιώσετε την απόδοση του καλοριφέρ, καθαρίστε το χιόνι και τον πάγο από τους υαλοκαθαριστήρες και τις εισόδους αέρα μπροστά στο παρμπρίζ.
- Όταν η εξωτερική θερμοκρασία και η θερμοκρασία του νερού του κινητήρα είναι χαμηλές, η ροή αέρα από τις εξόδους στο πάτωμα μπορεί να μην λειτουργεί για 150 δευτερόλεπτα το πολύ. Αυτό δεν δηλώνει κάποιο πρόβλημα. Μόλις ζεσταθεί το νερό του κινητήρα, θα λειτουργήσει κανονικά η ροή αέρα από τις εξόδους του πατώματος.
- Μετά από παρκάρισμα στον ήλιο, οδηγείστε για δύο ή τρία λεπτά με τα παράθυρα ανοικτά ώστε να βγει ο ζεστός αέρας από τον χώρο των επιβατών. Στην συνέχεια κλείστε τα παράθυρα. Με τον τρόπο αυτό θα επιταχυνθεί η λειτουργία ψύξης του air conditioner.
- Έχετε τα παράθυρα κλειστά όταν λειτουργεί το air conditioner.
- Θα πρέπει να βάζετε το air conditioner σε λειτουργία για τουλάχιστον 10 λεπτά το μήνα. Με τον τρόπο αυτό θα αποφευχθεί ζημιά στο σύστημα λόγω έλλειψης λίπανσης.
- Εάν ο δείκτης θερμοκρασίας ψυκτικού του κινητήρα υπερβεί την θέση HOT (ζεστό), σβήστε το air conditioner. Για περισσότερες πληροφορίες δείτε το «Εάν ο κινητήρας σας υπερθερμανθεί» στο κεφάλαιο «6. Σε περίπτωση ανάγκης».
- Εάν το ψυκτικό υγρό φτάσει σε εξαιρετικά υψηλές θερμοκρασίες το σύστημα του air conditioner θα σβήσει αυτόματα. Αυτό για παράδειγμα μπορεί να συμβεί εάν ο κινητήρας δουλεύει για πολύ ώρα στο ρελαντί μία εξαιρετικά ζεστή ημέρα.

Φίλτρο air conditioner (φίλτρο εξαερισμού)

Το air-conditioner είναι εξοπλισμένο με ένα φίλτρο εξαερισμού το οποίο συγκεντρώνει την βρωμιά, την γύρη, την σκόνη κλπ. Για να είστε σίγουρος ότι το air-conditioner ζεσταίνει, ξεθαμπώνει και εξαερίζει επαρκώς θα πρέπει να αντικαθιστάτε το φίλτρο σύμφωνα με το πρόγραμμα συντήρησης. Για να αντικαταστήσετε το φίλτρο, αποτανθείτε σε εξουσιοδοτημένο συνεργείο NISSAN.

Το φίλτρο θα πρέπει να αντικαθίσταται εάν έχει μειωθεί εξαιρετικά η ροή του αέρα ή όταν τα παράθυρα θαμπώνουν εύκολα όταν λειτουργεί το καλοριφέρ ή το air-conditioner.

Συντήρηση του air-conditioner

Το σύστημα του air-conditioner στο NISSAN σας περιέχει ένα ψυκτικό υγρό που κατασκευάστηκε με γνώμονα το περιβάλλον.

NISSAN Blue Citizenship

Το νέο αυτό ψυκτικό υγρό δεν βλάπτει το όζον.

Όταν συντηρείτε το air-conditioner σας, απαιτούνται ειδικός εξοπλισμός συμπλήρωσης ψυκτικού υγρού και ειδικό λιπαντικό. Η χρήση ακατάλληλων ψυκτικών υγρών ή λιπαντικών μπορεί να προκαλέσει σοβαρή ζημιά στο σύστημα του air-conditioner. Για πληροφορίες σχετικά με το ψυκτικό υγρό και το λιπαντικό του air-conditioner δείτε το κεφάλαιο «9. Τεχνικές πληροφορίες».

Το εξουσιοδοτημένο συνεργείο NISSAN ή εξειδικευμένο συνεργείο μπορεί να συντηρήσει το φιλικό προς το περιβάλλον air-conditioner σας.

ΠΡΟΕΙΔΟΠΟΙΗΣΗ

Μην ρυθμίζετε το ηχοσύστημα όταν οδηγείτε, για να μην αποσπάται η προσοχή σας.

Το ηχοσύστημα λειτουργεί όταν ο διακόπτης του κινητήρα είναι στην θέση Acc ή ON. Εάν θέλετε να ακούσετε ράδιο ή κάποιο CD ενώ δεν λειτουργεί ο κινητήρας, γυρίστε τον διακόπτη της μίζας στην θέση Acc. **Μην το χρησιμοποιείται για μεγάλο διάστημα με τον κινητήρα σβηστό.**

ΠΡΟΦΥΛΑΞΕΙΣ ΓΙΑ ΤΗΝ ΛΕΙΤΟΥΡΓΙΑ ΤΟΥ ΗΧΟΣΥΣΤΗΜΑΤΟΣ

ΣΗΜΕΙΩΣΗ

Για τα μοντέλα με σύστημα πλοήγησης δείτε τις προφυλάξεις για την λειτουργία του ηχοσυστήματος στο ξεχωριστό Βιβλίο Οδηγιών Χρήσης του συστήματος πλοήγησης.

Ραδιόφωνο

- Η λήψη του ραδιοφώνου επηρεάζεται από την δύναμη του σήματος του σταθμού, την απόσταση από τον μεταδότη, κτήρια, γέφυρες, βουνά και άλλες εξωτερικές επιρροές. Οι κατά διαστήματα αλλαγές στην ποιότητα της λήψης κατά κανόνα προκαλούνται από αυτές τις εξωτερικές επιρροές.
- Η χρήση κινητού τηλεφώνου μέσα ή κοντά στο αυτοκίνητο μπορεί να επηρεάσει την ποιότητα της λήψης του ραδιοφώνου.
- Χρησιμοποιείστε την κεραία για καλύτερη λήψη.

CD Player (μηχάνημα αναπαραγωγής CD)

- **Όταν ο καιρός είναι κρύος ή βροχερός, μπορεί το CD player να μην λειτουργεί καλά λόγω της υγρασίας. Εάν συμβεί αυτό, βγάλτε το CD και αφυγράνετε ή εξαερίστε το μηχάνημα τελείως.**
- **Το CD player μπορεί να αναπηδά εάν οδηγείτε σε ανώμαλο δρόμο.**
- **Το CD player μερικές φορές δεν μπορεί να λειτουργήσει όταν η θερμοκρασία στον χώρο των επιβατών είναι πολύ υψηλή. Μειώστε την θερμοκρασία πριν την χρήση.**
- **Μην εκθέτετε τα CD κατευθείαν στον ήλιο.**
- **Τα CD που είναι κακής ποιότητας, βρώμικα, γρατσουνισμένα, καλυμμένα με δαχτυλιές ή έχουν τρυπήματα μπορεί να μην δουλεύουν σωστά.**
- **Τα παρακάτω CD μπορεί να μην λειτουργούν σωστά:**
  - **CD με έλεγχο αντιγραφής (CCCD)**
  - **Εγγράψιμα CD (CD-R)**
  - **Επανεγγράψιμα CD (CD-RW)**
- **Μην χρησιμοποιείτε τα ακόλουθα CD καθώς μπορεί να προκαλέσουν βλάβη στο CD player:**
  - **Δίσκους 8 εκατοστών με αντάπτορα**
  - **CD τα οποία δεν είναι στρογγυλά**
  - **CD με χάρτινη ετικέτα**

CD με MP3 ή WMA

Ορισμοί:

- MP3 – MP3 είναι η συντομογραφία του Moving Pictures Experts Group Audio Layer 3. MP3 είναι η πιο γνωστή μορφή συμπιεσμένου αρχείου ψηφιακού αρχείου ήχου. Η μορφή αυτή επιτρέπει σχεδόν «Ποιότητας CD» ήχο, αλλά με περιορισμό του μεγέθους των συνηθισμένων αρχείων ήχου. Η μετατροπή ενός τραγουδιού από το CD-ROM σε MP3 μπορεί να μειώσει το μέγεθος του αρχείου σε αναλογία περίπου κατά 10:1 (Sampling: 44.1 kHz, Bit rate: 128 kbps), με σχεδόν ανεπαίσθητη απώλεια στην ποιότητα. Η συμπίεση MP3 αφαιρεί τα πλεονάζοντα και άσχετα μέρη ενός ηχητικού σήματος που το ανθρώπινο αυτί δεν ακούει.
- WMA – Τα Windows Media Audio (WMA)* είναι μία πεπιεσμένη φόρμα ήχου που δημιουργείται από την Microsoft, εναλλακτική του MP3. Ο κώδικας WMA παρέχει μεγαλύτερη συμπίεση του αρχείου από τον κώδικα MP3, επιτρέποντας της αποθήκευση περισσότερων ψηφιακών ηχητικών κομματιών στον ίδιο χώρο συγκρινόμενα με τα MP3 στην ίδια ποιότητα.
- Bit rate – Η αναλογία bit, δηλώνει τον αριθμό των bit ανά δευτερόλεπτο που χρησιμοποιούνται από ένα ψηφιακό αρχείο μουσικής. Το μέγεθος και η ποιότητα ενός συμπιεσμένου ψηφιακού ηχητικού αρχείου καθορίζεται από την αναλογία των bit που χρησιμοποιείται όταν κωδικοποιείται το αρχείο.
- Sampling frequency – Η συχνότητα δειγματοληψίας (sampling frequency) είναι η αναλογία στην οποία τα δείγματα ενός σήματος μετατρέπονται από αναλογικά σε ψηφιακά (μετατροπή A/D) ανά δευτερόλεπτο.
- Multisession – Multisession είναι μία από τις μεθόδους για την εγγραφή δεδομένων σε ένα μέσον. Όταν γράφονται τα δεδομένα στο μέσον με μία φορά αυτό ονομάζεται single session και όταν γράφονται με παραπάνω από μία φορά ονομάζεται multisession.
- Ετικέτα ID3 / WMA – Η ετικέτα ID3 / WMA είναι μέρος του κωδικοποιημένου αρχείου MP3 ή WMA που περιέχει πληροφορίες για το αρχείο ψηφιακής μουσικής όπως ο τίτλος του τραγουδιού, ο καλλιτέχνης, η αναλογία κωδικοποίησης bit, η διάρκεια χρόνου του τραγουδιού κλπ. Η ετικέτα πληροφορίας ID3 εμφανίζεται στην γραμμή τίτλου Καλλιτέχνης / τραγούδι στην ένδειξη.

* Windows® και Windows Media® είναι κατοχυρωμένα από την Mircrosoft Corporation of USA εμπορικά σήματα και εμπορικά σήματα στις Η.Π.Α. και άλλες χώρες.

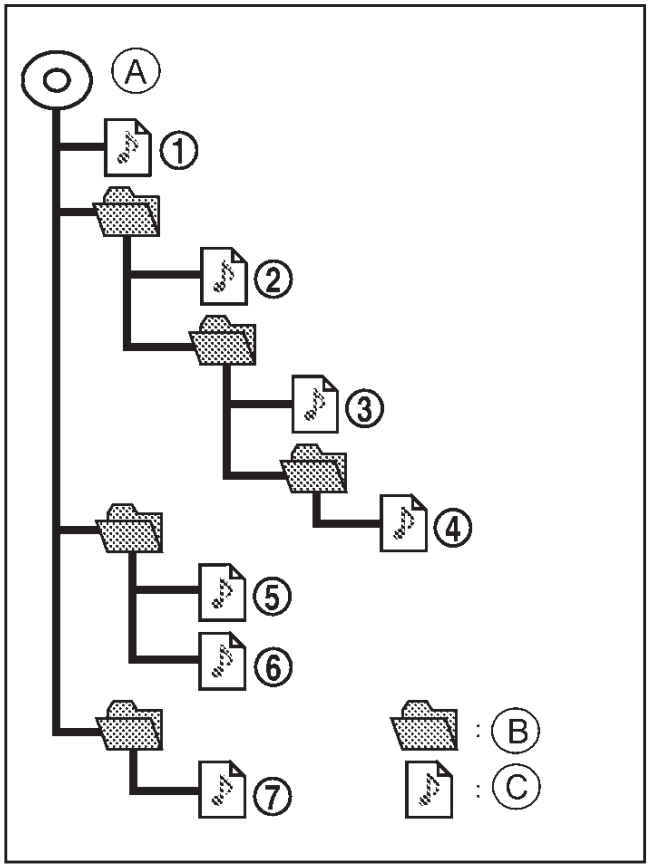

A. Κεντρικός φάκελος

B. Υποφάκελος

C. Αρχείο ήχου

Σειρά αναπαραγωγής:

Η σειρά αναπαραγωγής ενός CD με MP3 ή WMA είναι αυτή που φαίνεται στην εικόνα.

- Τα ονόματα των φακέλων που δεν περιέχουν αρχεία MP3/WMA δεν φαίνονται στην ένδειξη.
- Εάν υπάρχει ένα αρχείο σε υψηλή βαθμίδα στο δίσκο θα εμφανιστεί ως κεντρικό φάκελος (FOLDER).
- Η σειρά αναπαραγωγής είναι η σειρά κατά την οποία τα αρχεία είχαν γραφτεί από το πρόγραμμα εγγραφής. Για τον λόγο αυτό, τα αρχεία μπορεί να μην παίξουν στην σειρά που θέλετε.

ΚΕΡΑΙΑ

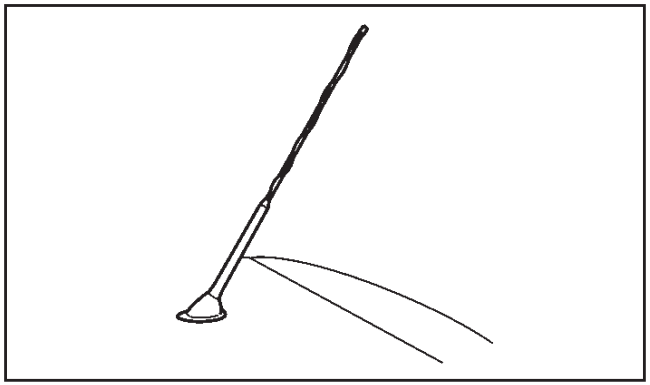

Αφαίρεση της κεραίας

Για να αφαιρέσετε την κεραία, κρατήστε το κάτω τμήμα της και γυρίστε την αριστερά.

ΠΡΟΣΟΧΗ

Βεβαιωθείτε ότι έχετε αφαιρέσει την κεραία πριν το αυτοκίνητο μπει σε γκαράζ με χαμηλή οροφή ή σε αυτόματο πλυστικό μηχάνημα, διαφορετικά η κεραία μπορεί να πάθει ζημιά.

ΡΑΔΙΟ FM AM ΜΕ CD PLAYER (όπου υπάρχει)

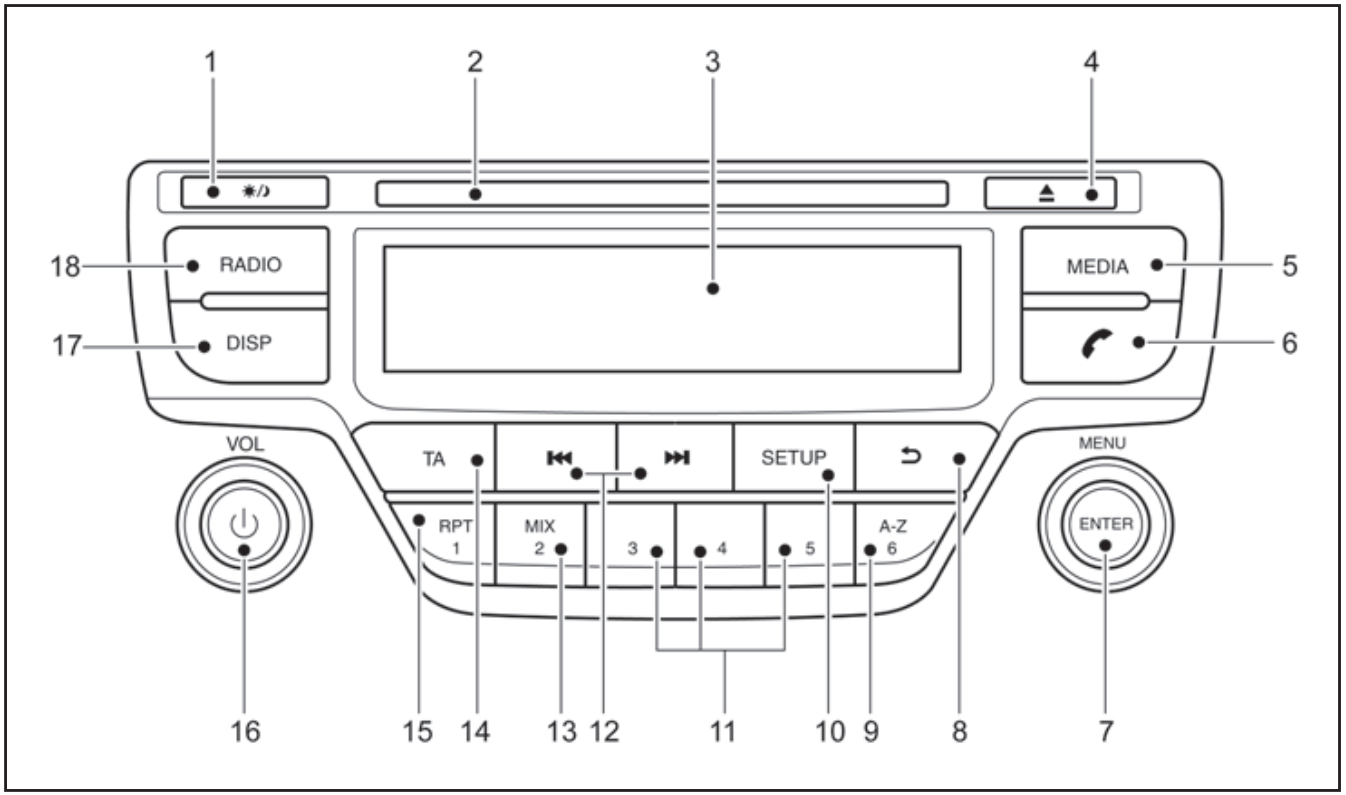

1. ☀/☽ Κουμπί ημέρας / νύχτας (όπου υπάρχει) (Κουμπί ένδειξης φωτεινότητας (λειτουργία ημέρας / νύχτας)

   Γυρίστε το κουμπί MENU για να ορίσετε την φωτεινότητα της οθόνης.

   Η στάθμη της φωτεινότητας είναι συνδεμένη με τον διακόπτη των προβολέων. Όταν οι προβολείς είναι αναμμένοι η φωτεινότητα μειώνεται αυτόματα. Πατήστε το κουμπί για να αλλάξετε την στάθμη της έντασης της φωτεινότητας ανάμεσα στην ρύθμιση ημέρας και νύχτας, ανεξάρτητα από την κατάσταση των προβολέων.
2. Υποδοχή CD
3. Οθόνη
4. Κουμπί εξαγωγής CD
5. Κουμπί MEDIA
   Αλλαγή ανάμεσα στις πηγές ήχου CD, USB, AUX BT Audio (εάν είναι συνδεμένες)
6. Κουμπί τηλεφώνου
7. Λειτουργία ραδιοφώνου: κουμπί TUNE
   Λειτουργία μονάδας ήχου: κουμπί MENU
   Κουμπί επιβεβαίωσης (ENTER)
8. Κουμπί επιστροφής (BACK)
9. Λειτουργία ραδιοφώνου: Κουμπί προεπιλογής
   Λειτουργία USB/MP3, CD ή Τηλεφώνου: Κουμπί γρήγορης αναζήτησης
10. Κουμπί SETUP
11. Λειτουργία ραδιοφώνου: Κουμπιά προεπιλογής
12. Κουμπί Γρήγορης Αναπαραγωγής Μπροστά / Κουμπί επόμενου τραγουδιού
13. Λειτουργία ραδιοφώνου: Κουμπί προεπιλογής
    Λειτουργία CD/iPod/USB/Bluetooth: Κουμπί μίξης MIX
14. Κουμπί Αναγγελίας Κυκλοφορίας (TA)
15. Λειτουργία ραδιοφώνου: Κουμπί προεπιλογής
    Λειτουργία CD/iPod/USB/Bluetooth: Κουμπί επανάληψης RPT
16. Κουμπί ON-OFF / κουμπί ελέγχου έντασης ήχου
17. Κουμπί οθόνης (DISP)
    Παρέχει πληροφορίες στην οθόνη, όταν είναι διαθέσιμες (μουσικές ετικέτες, RDS κλπ)
18. Κουμπί ραδιοφώνου

ΚΥΡΙΑ ΛΕΙΤΟΥΡΓΙΑ ΤΟΥ ΗΧΟΣΥΣΤΗΜΑΤΟΣ

Το ηχοσύστημα λειτουργεί όταν ο διακόπτης της μίζας είναι στην θέση Acc ή ON.

Κουμπί ON / OFF

Πατήστε το κουμπί ⏻ για να ανοίξετε το ηχοσύστημα. Εάν το ηχοσύστημα είχε κλείσει με την χρήση του διακόπτη της μίζας, μπορεί και να ανοίξει με τον διακόπτη της μίζας. Η πηγή που έπαιζε την στιγμή που κλείσατε το ηχοσύστημα θα ξεκινήσει να παίζει και η ένταση του ήχου θα είναι αυτή που είχατε προηγουμένως καθορίσει.

Το ηχοσύστημα μπορεί να κλείσει πατώντας το κουμπί ⏻ ή γυρίζοντας τον διακόπτη της μίζας στην θέση OFF ή LOCK.

Έλεγχος έντασης ήχου (VOL)

Γυρίστε το κουμπί **<VOL>** δεξιά ή αριστερά για να ρυθμίσετε την ένταση του ήχου.

Το ηχοσύστημα είναι εξοπλισμένο με μία λειτουργία ελέγχου έντασης ήχου σύμφωνα με την ταχύτητα. Αυτό σημαίνει ότι το ηχοσύστημα ρυθμίζει αυτόματα την ένταση του ήχου, σε σχέση με την ταχύτητα του αυτοκινήτου. Για λεπτομέρειες δείτε το «Μενού [Speed Volume]» πιο κάτω.

ΛΕΙΤΟΥΡΓΙΑ ΤΟΥ ΡΑΔΙΟΦΩΝΟΥ

Όταν πατήσετε το κουμπί ⏻, το ηχοσύστημα θα ανοίξει στον τελευταίο ραδιοφωνικό σταθμό που ακούγατε, εάν κλείσατε το ηχοσύστημα ενώ ακούγατε ραδιόφωνο.

Το ραδιόφωνο μπορεί να λάβει διάφορα ήδη ραδιοφωνικών μεταδόσεων:

- FM
- AM

Κουμπιά επιλογής μπάντας ραδιοφώνου

Πατήστε το κουμπί **<RADIO>** για να αλλάξετε την μπάντα του ραδιοφώνου που κάνετε λήψη, ως εξής:

FM1 → FM2 → AM → FM1

Όταν πατηθεί το κουμπί **<RADIO>**, το ραδιόφωνο θα ανοίξει στον τελευταίο σταθμό που κάνατε λήψη. Εάν παίζει ήδη μία πηγή iPod, Bluetooth, CD, USB ή AUX, πατώντας το κουμπί **<RADIO>**, θα κλείσει η πηγή που έπαιζε και θα επιλεγεί ο ραδιοφωνικός σταθμός που ακούγατε τελευταίο.

Ορισμός προεπιλογών σταθμών

Αυτόματη δημιουργία της λίστας FM [FM List]:

Όταν πατήσετε το κουμπί <RADIO> για περισσότερο από 1.5 δευτερόλεπτο, οι έξι σταθμοί με το ισχυρότερο σήμα, αποθηκεύονται στα κουμπιά προεπιλογής (1 έως 6) της μπάντας. Στην διάρκεια της αναζήτησης, ένα ενημερωτικό μήνυμα [Updating FM List] εμφανίζεται στην οθόνη και ο ήχος είναι σε σίγαση έως ότου ολοκληρωθεί η λειτουργία. Μόλις ολοκληρωθεί, το ράδιο επανέρχεται στον ραδιοφωνικό σταθμό που είχε επιλεγεί προηγουμένως.

Συντονισμός με το χέρι

Όταν ρυθμίζετε την συχνότητα του ραδιοσταθμού με το χέρι, πηγαίνετε στην λίστα FM [FM List] και γυρίστε το κουμπί <MENU> έως ότου συντονιστείτε στην συχνότητα που θέλετε.

Η συχνότητα αυξάνεται ή μειώνεται σε βήματα των 100 kHz στην μπάντα των FM και των 9kHz στην μπάντα των AM.

ΠΡΟΕΙΔΟΠΟΙΗΣΗ

Ο συντονισμός του ραδιοφώνου δεν θα πρέπει να γίνεται όταν οδηγείτε για να μην αποσπάται η προσοχή σας από την οδήγηση.

Κουμπιά συντονισμού με αναζήτηση (SEEK)

Πατώντας το κουμπί ▶▶I ή I◀◀, αρχίζει η λειτουργία συντονισμού. Το ραδιόφωνο ψάχνει από τις ψηλές στις χαμηλές ή από τις χαμηλές στις ψηλές συχνότητες και σταματάει στον επόμενο σταθμό που μεταδίδει. Στην διάρκεια της λειτουργίας αναζήτησης, ο ήχος είναι σε σίγαση. Εάν το ραδιόφωνο δεν βρει έναν σταθμό μέσα σε ένα κύκλο αυτής της μπάντας, θα σταματήσει στην ίδια συχνότητα που ήταν πριν ξεκινήσει η διαδικασία αναζήτησης.

Κουμπιά προεπιλογής σταθμών ①②③④⑤⑥

Πατώντας ένα κουμπί προεπιλογής για λιγότερα από 2 δευτερόλεπτα, θα επιλεγεί ο αποθηκευμένος ραδιοφωνικός σταθμός.

Πατώντας ένα κουμπί προεπιλογής για περισσότερα από 2 δευτερόλεπτα, ενώ είστε στην λίστα των FM [FM List] ή την κύρια οθόνη του ραδιοφώνου θα αποθηκευτεί ο σταθμός που ακούτε σε αυτό το κουμπί προεπιλογής.

- Δεκαοκτώ σταθμοί μπορούν να αποθηκευτούν στην μπάντα των FM. (Έξι για κάθε FM1 και FM2)
- Έξι σταθμοί μπορούν να ρυθμιστούν για την μπάντα AM.

Εάν αποσυνδεθεί το καλώδιο της μπαταρίας ή καεί η ασφάλεια, η μνήμη του ραδιοφώνου θα σβηστεί. Σε αυτή την περίπτωση, αποθηκεύστε και πάλι τους σταθμούς που θέλετε, μετά την σύνδεση της μπαταρίας ή την αντικατάσταση της ασφάλειας.

Λειτουργία Συστήματος Ραδιοφωνικών Δεδομένων (RDS) (όπου υπάρχει)

Το RDS είναι ένα σύστημα με το οποίο από τον ίδιο σταθμό των FM που μεταδίδονται κανονικά ραδιοφωνικά προγράμματα, μεταδίδονται και μη ηχητικές, ψηφιακές πληροφορίες. Το RDS παρέχει υπηρεσία πληροφόρησης όπως όνομα σταθμού, πληροφορίες για την κίνηση και ειδήσεις.

ΣΗΜΕΙΩΣΗ

Σε μερικές χώρες ή περιοχές, μερικές από αυτές τις υπηρεσίες δεν είναι διαθέσιμες.

Λειτουργία Εναλλακτικής Συχνότητας (AF):

Η λειτουργία AF δουλεύει στα FM (ραδιόφωνο).

- Η λειτουργία AF δουλεύει τόσο στα FM (ραδιόφωνο), AUX ή CD (εάν είχαν προηγουμένως επιλεγεί τα FM στην λειτουργία του ραδιοφώνου).
- Η λειτουργία AF συγκρίνει την ισχύ του σήματος και επιλέγει τον σταθμό με τις καλύτερες συνθήκες λήψης, για τον σταθμό που είναι συντονισμένος.

Λειτουργίες RDS

Λειτουργία Υπηρεσιών Προγράμματος (PS) (λειτουργία εμφάνισης ονόματος σταθμού).

– FM:

  Όταν συντονιστεί σταθμός RDS με αναζήτηση ή χειροκίνητο συντονισμό, λαμβάνονται τα δεδομένα RDS και το όνομα PS εμφανίζεται αμέσως στην οθόνη.

Αναγγελία Κυκλοφορίας (TA)

Η λειτουργία TA δουλεύει στα FM (ραδιόφωνο). Θα συνεχίσει να δουλεύει στο φόντο εάν επιλέξετε ένα άλλο μέσο αναπαραγωγής (λειτουργία CD, USB ή MEDIA).

- Πατώντας το κουμπί <TA>, επιλέγεται η λειτουργία TA. Η ένδειξη TA ανάβει όσο η λειτουργία TA είναι ανοικτή.
- Όταν πατήσετε πάλι το TA, η λειτουργία θα κλείσει και η ένδειξη TA θα εξαφανιστεί από την ένδειξη.

Λειτουργία διακοπής για αναγγελία κυκλοφορίας:

Όταν ληφθεί μία αναγγελία κυκλοφορίας, συντονίζεστε στην αναγγελία και η εμφανίζεται στην ένδειξη ένα ενημερωτικό μήνυμα με το όνομα του σταθμού π.χ. [TA: Radio 1].

Μόλις η αναγγελία κυκλοφορίας τελειώσει, η μονάδα επιστρέφει στην πηγή που είχε ρυθμιστεί πριν αρχίσει η αναγγελία.

Εάν πατηθεί το **<TA>** στην διάρκεια της αναγγελίας κυκλοφορίας, η λειτουργία διακοπής για αναγγελία κυκλοφορίας ακυρώνεται. Η λειτουργία TA επιστρέφει στην λειτουργία αναμονής και το ηχοσύστημα επιστρέφει στην προηγούμενη πηγή.

ΚΟΥΜΠΙ SETUP

Για να ρυθμίσετε τον Ήχο, το Ρολόι, το ραδιόφωνο και την γλώσσα, κάντε την παρακάτω διαδικασία:

1. Πατήστε το κουμπί **<SETUP>.**
2. Γυρίστε το κουμπί **<MENU>** δεξιά ή αριστερά και θα εμφανιστεί η οθόνη στην ακόλουθη σειρά:

   [Audio] ⇔ [Clock] ⇔ [Radio] ⇔ [Language]

Αφού έχετε κάνει τους ορισμούς που θέλετε, πατήστε το κουμπί ↩ (BACK) επαναλαμβανόμενα, το κουμπί **<SETUP>**, ή περιμένετε για 8 δευτερόλεπτα χωρίς να πατήσετε οποιοδήποτε κουμπί για να βγει από την οθόνη του μενού.

Ρυθμίσεις ήχου

1. Πατήστε το κουμπί **<SETUP>** για να μπείτε στην οθόνη του μενού ρύθμισης και μετά επιλέξτε [Audio].
2. Γυρίστε το κουμπί **<MENU>** δεξιά ή αριστερά και η οθόνη θα εμφανίσει την παρακάτω σειρά:

   [Sound] → [AUX in] → [Speed Volume] → [Bass Boost] → [Audio Default]

Μενού ήχου [Sound]

Μπάσα [Bass] Χρησιμοποιήστε αυτό τον έλεγχο για να ενισχύσετε ή να ατονίσετε τον ήχο ανταπόκρισης των μπάσων.
Γυρίστε το κουμπί **<MENU>** δεξιά ή αριστερά για να κάνετε την ρύθμιση των μπάσων και μετά πατήστε το κουμπί **<ENTER>** για να επιβεβαιώσετε.

Πρίμα [Treble] Χρησιμοποιήστε αυτό τον έλεγχο για να ενισχύσετε ή να ατονίσετε τον ήχο ανταπόκρισης των treble.
Γυρίστε το κουμπί **<MENU>** δεξιά ή αριστερά για να κάνετε την ρύθμιση των treble και μετά πατήστε το κουμπί **<ENTER>** για να επιβεβαιώσετε.

Ισοστάθμιση [Balance] Χρησιμοποιήστε αυτό τον έλεγχο για να ρυθμίσετε την ισοστάθμιση της έντασης του ήχου ανάμεσα στα αριστερά και τα δεξιά ηχεία.
Γυρίστε το κουμπί **<MENU>** δεξιά ή αριστερά για να κάνετε την ρύθμιση της ισοστάθμισης αριστερά / δεξιά και μετά πατήστε το κουμπί **<ENTER>** για να επιβεβαιώσετε.

[Fade] Χρησιμοποιήστε αυτό τον έλεγχο για να ρυθμίσετε την ισοστάθμιση της έντασης του ήχου ανάμεσα στα μπροστά και τα πίσω (όπου υπάρχει) ηχεία.
Γυρίστε το κουμπί **<MENU>** δεξιά ή αριστερά για να κάνετε την ρύθμιση της ισοστάθμισης μπροστά / πίσω και μετά πατήστε το κουμπί **<ENTER>** για να επιβεβαιώσετε.

Μενού [AUX in]:

Χρησιμοποιήστε αυτό τον έλεγχο για να ρυθμίσετε την ένταση του ήχου από της εξωτερικές πηγές ήχου.

Γυρίστε το κουμπί **<MENU>** δεξιά ή αριστερά για να επιλέξετε [Low], [Medium] ή [High] και μετά πατήστε το κουμπί **<ENTER>** για να επιβεβαιώσετε.

Ορίστε την ένταση ήχου για τις εξωτερικές πηγές ήχου. Επιλέξτε τα υπομενού στο μενού [AUX in]:

– [Low]
– [Medium]
– [High]

Μενού [Speed Volume] (ένταση ήχου ανάλογα με την ταχύτητα):

Ορίστε το ηχοσύστημα ώστε να ρυθμίζεται αυτόματη η ένταση του ήχου σε σχέση με την ταχύτητα του αυτοκινήτου.

Γυρίστε το κουμπί **<MENU>** δεξιά ή αριστερά για να ρυθμίσετε την ένταση του ήχου. Η υψηλότερη ρύθμιση, περισσότερες μπάρες, σημαίνει ότι η σχέση της έντασης του ήχου με την ταχύτητα αλλάζει περισσότερο όταν η ταχύτητα του αυτοκινήτου αυξάνεται ή μειώνεται. Πατήστε **<ENTER>** για να επιβεβαιώσετε.

Η λειτουργία αυτή ελέγχει την ένταση του ήχου από τα ηχεία, αυτόματα σε σχέση με την ταχύτητα του αυτοκινήτου. Όταν εμφανίζεται [Speed Volume] γυρίστε το κουμπί **<MENU>** δεξιά ή αριστερά για να ρυθμίσετε την ένταση του ήχου.

Βάζοντας την ρύθμιση στο μηδέν (0), κλείνετε την λειτουργία έντασης ήχου ανάλογα με την ταχύτητα. Αυξάνοντας την ρύθμιση, έχετε σαν αποτέλεσμα η ένταση του ήχου να αυξάνεται πιο απότομα με την ταχύτητα του αυτοκινήτου. Όταν έχετε κάνει την επιλογή σας, πατήστε το **<ENTER>** για να την αποθηκεύσετε.

Μενού [Bass Boost] (ενίσχυσης μπάσων):

Αλλάξτε την ενίσχυση των μπάσων [Bass Boost] σε [ON] ή [OFF].

Μενού [Audio default] (εργοστασιακή ρύθμιση ήχου):

Το ηχοσύστημα έχει αποθηκεύσει τις εργοστασιακές ρυθμίσεις. Επιλέξτε [Yes] για να αλλάξετε όλες τις ρυθμίσεις πίσω στις εργοστασιακές. Επιλέξτε [No] για να βγείτε από το μενού διατηρώντας τις παρούσες ρυθμίσεις.

Ρύθμιση ρολογιού

Η οθόνη ρύθμισης [Clock] θα εμφανιστεί όταν επιλέξετε το [Clock] από το μενού ρύθμισης.

[Set Time]:

Επιλέξτε το [Set Time] και μετά ρυθμίστε το ρολόι ως εξής:

1. Θα αρχίσει να αναβοσβήνει η ένδειξη της ώρας. Γυρίστε το κουμπί **<MENU>** για να ρυθμίσετε την ώρα.
2. Πατήστε το κουμπί **<ENTER>**. Θα αρχίσει να αναβοσβήνει η ένδειξη των λεπτών.
3. Γυρίστε το κουμπί **<MENU>** για να ρυθμίσετε

τα λεπτά.

4. Πατήστε το **<ENTER>** για να ολοκληρώσετε την ρύθμιση του ρολογιού.

[On / Off]:

Ανοίξτε ή κλείστε την ένδειξη του ρολογιού, όταν το ηχοσύστημα είναι κλειστό.

Εάν το έχετε ρυθμίσει στην θέση [ON], το ρολόι θα εμφανίζεται όταν το ηχοσύστημα έχει κλείσει είτε πατώντας το κουμπί ⏻ είτε όταν έχετε βάλει τον διακόπτη της μίζας στην θέση OFF.

[Format]:

Ρυθμίστε την ένδειξη της ώρας ανάμεσα στην λειτουργία 24ωρης ένδειξης και την λειτουργία 12ωρης ένδειξης.

Μενού [Radio]

Για λεπτομέρειες ενεργοποίησης και απενεργοποίησης, δείτε το «Κουμπί SETUP» πιο πριν.

Ρυθμίσεις Γλώσσας

Επιλέξτε την κατάλληλη γλώσσα και πατήστε το κουμπί **<ENTER>**. Μόλις ολοκληρώσετε, η οθόνη θα υιοθετήσει αμέσως την ρύθμιση της γλώσσας.

- [AUTO]
  (Η καθορισμένη από το εργοστάσιο γλώσσα που είναι συνδεμένη με την γλώσσα των μετρητών)
- [Chinese]
- [Chinese Simplified]
- [Deutsch]
- [Espanol]
- [Francais]
- [Italiano]
- [Nederlands]
- [Polski]
- [Portugues]
- [Turkce]
- [UK English]
- [Русский]

ΛΕΙΤΟΥΡΓΙΑ ΤΟΥ CD PLAYER

Το CD Player μπορεί να αναπαράγει ένα μουσικό CD ή ένα κωδικοποιημένο CD με MP3/WMA και ενώ ακούτε αυτά τα CD μπορεί να υπάρχει η δυνατότητα να εμφανίζεται στην οθόνη συγκεκριμένου κειμένου (όταν χρησιμοποιείται κωδικοποιημένο CD με κείμενο).

Πατήστε το κουμπί **<MEDIA>** και το CD (εάν έχει φορτωθεί) θα αρχίσει να παίζει.

Εάν πατήσετε το **<MEDIA>** και λειτουργούσε ήδη το ραδιόφωνο ή κάποια εξωτερική πηγή ήχου, αυτή θα σβήσει αυτόματα και θα αρχίσει να παίζει η λειτουργία του CD.

Ωστόσο, εάν δεν έχετε βάλει δίσκο CD, τότε θα εμφανιστεί ένα μήνυμα στην οθόνη και το ηχοσύστημα θα παραμείνει στην λειτουργία του ραδιοφώνου ή της εξωτερικής πηγής ήχου.

ΠΡΟΣΟΧΗ

- **Μην πιέζετε το CD να μπει μέσα στην υποδοχή γιατί θα προκληθεί ζημιά στο μηχάνημα.**
- **Μην χρησιμοποιείτε δίσκους 8 εκατοστών.**

Εισαγωγή CD (CD player)

Βάλτε το CD στην υποδοχή με την πλευρά που έχει την ετικέτα προς τα επάνω. Ο δίσκος θα οδηγηθεί αυτόματα μέσα στην υποδοχή και θα αρχίσει να παίζει. Αφού φορτώσετε τον δίσκο, θα εμφανιστούν οι πληροφορίες του τραγουδιού.

ΣΗΜΕΙΩΣΗ

- **Το CD player δέχεται κανονικά CD ήχου ή CD γραμμένα με αρχεία MP3/WMA.**
- **Βάζοντας ένα CD γραμμένο με αρχεία MP3/WMA, το ηχοσύστημα θα το ανιχνεύσει αυτόματα και θα εμφανιστεί [MP3CD].**
- **Ένα μήνυμα σφάλματος θα εμφανιστεί όταν βάζετε λάθος τύπο δίσκου (π.χ. DVD) ή εάν το μηχάνημα δεν μπορεί να διαβάσει το CD. Βγάλτε το CD και βάλτε κάποιο άλλο.**

Κουμπί MEDIA

Βάλτε ένα CD. Μετά από λίγο το CD αρχίζει να παίζει.

Εάν ο δίσκος έχει ήδη τοποθετηθεί:

Πατήστε το κουμπί **<MEDIA>** (ανάλογα εάν υπάρχουν και άλλες συνδεμένες μονάδες ήχου μπορεί να χρειάζεται να το πατήσετε αρκετές φορές) για να επιλέξετε CD. Η αναπαραγωγή αρχίζει από το τραγούδι που έπαιζε όταν είχατε σβήσει το CD player.

Κύρια λειτουργία ηχοσυστήματος

Εμφάνιση λίστας:

Ενώ παίζει το τραγούδι, πατήστε το κουμπί **<ENTER>** ή γυρίστε το κουμπί **MENU** για να εμφανιστούν τα διαθέσιμα τραγούδια σε μορφή λίστας. Για να επιλέξετε ένα τραγούδι από την λίστα, γυρίστε κουμπί **<MENU>** και μετά πατήστε **<ENTER>**.

Πατήστε το κουμπί ↩ για να επιστρέψετε στο τραγούδι.

▶▶I I◀◀ Κουμπιά Γρήγορης Αναπαραγωγής Μπροστά / Πίσω:

Όταν πατηθεί το κουμπί ▶▶I (μπροστά) ή I◀◀ (πίσω), συνεχόμενα, το τραγούδι θα παίζει σε υψηλή ταχύτητα. Όταν αφήσετε το κουμπί, το τραγούδι θα παίξει στην κανονική ταχύτητα αναπαραγωγής.

▶▶I I◀◀ Κουμπιά Επόμενου / Προηγούμενου τραγουδιού:

Πατώντας το κουμπί ▶▶I (μπροστά) ή I◀◀ (πίσω) μία φορά, το CD θα πάει μπροστά στο επόμενο τραγούδι ή πίσω στην αρχή του τραγουδιού που παίζει ήδη. Πατήστε τα κουμπιά ▶▶I (μπροστά) ή I◀◀ (πίσω), περισσότερες από μία φορές για να προχωρήσετε ανάμεσα στα τραγούδια.

Επιλογή φακέλου:

Εάν το CD περιέχει φακέλους με μουσικά αρχεία, πατώντας το κουμπί ▶▶I (μπροστά) ή I◀◀ (πίσω), θα παίξουν σε σειρά τα τραγούδια σε κάθε φάκελο.

Για να επιλέξετε τον φάκελο που θέλετε:

1. Πατήστε το κουμπί **<ENTER>** ή γυρίστε το κουμπί **<MENU>** και θα εμφανιστεί μία λίστα των τραγουδιών στον παρόντα φάκελο.
2. Γυρίστε το κουμπί **<MENU>** για τον φάκελο που θέλετε.
3. Πατήστε το κουμπί **<ENTER>** για να έχετε πρόσβαση στον φάκελο. Πατήστε το κουμπί **<ENTER>** και πάλι γιανα αρχίσει να παίζει το πρώτο τραγούδι ή γυρίστε το κουμπί **<MENU>** και πατήστε **<ENTER>** για να επιλέξετε άλλο τραγούδι.

Εάν ο φάκελος που έχετε επιλέξει περιέχει υποφακέλους, πατήστε **<ENTER>**, θα εμφανιστεί μία καινούργια οθόνη με την λίστα των υποφακέλων. Γυρίστε το κουμπί **<MENU>** για τον υποφάκελο και μετά πατήστε **<ENTER>** για να επιλέξετε. Επιλέξτε το σημείο [Root] όταν έχουν γραφεί επιπλέον τραγούδια στον κεντρικό φάκελο.

Για να επιστρέψετε στην οθόνη του προηγούμενου φακέλου, πατήστε το κουμπί ↩.

RPT Κουμπί επανάληψης:

Πατήστε το κουμπί RPT① και το παρόν τραγούδι θα παίζει συνεχόμενα.

MIX Κουμπί μίξης:

Πατήστε το κουμπί MIX② και όλα τα τραγούδια στον παρόντα φάκελο (MP3 CD/USB) ή η λίστα αναπαραγωγής (iPod) θα παίξουν σε τυχαία σειρά.

Όταν έχει παίξει όλος ο φάκελος ή η λίστα αναπαραγωγής το σύστημα θα αρχίσει να παίζει τον επόμενο φάκελο / λίστα αναπαραγωγής.

Κουμπί DISP:

Όταν παίζει ένα CD με ετικέτες πληροφοριών της εγγεγραμμένης μουσικής (κείμενο CD / ετικέτες κειμένου ID3), θα εμφανίζεται ο τίτλος του τραγουδιού που παίζει. Εάν δεν υπάρχει ο τίτλος του τραγουδιού, τότε θα εμφανίζεται [Track].

Όταν πατήστε το κουμπί DISP ⑤ επαναλαμβανόμενα, μπορούν να εμφανιστούν περισσότερες πληροφορίες για το τραγούδι, μαζί με τον τίτλο του τραγουδιού, ως εξής:

CD:

Χρόνος τραγουδιού → Όνομα καλλιτέχνη → Τίτλος τραγουδιού → Τίτλος άλμπουμ → Χρόνος τραγουδιού

CD με MP3/WMA:

Χρόνος τραγουδιού → Όνομα καλλιτέχνη → Τίτλος άλμπουμ → Όνομα φακέλου → Χρόνος τραγουδιού

Λεπτομέρειες τραγουδιού:

Ένα παρατεταμένο πάτημα στο κουμπί DISP ⑤ θα γυρίσει την οθόνη σε μία λεπτομερή επισκόπηση και μετά από μερικά δευτερόλεπτα θα επιστρέψει στην κύρια οθόνη, ή πατήστε το DISP ⑤ σύντομα.

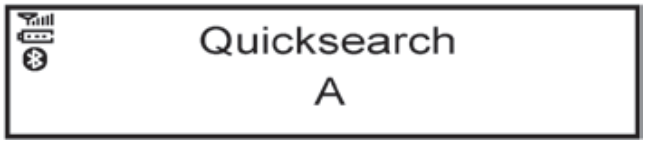

Γρήγορη αναζήτηση:

Όταν παίζει ένα MP3 CD με ετικέτες πληροφοριών της εγγεγραμμένης μουσικής (ετικέτες κειμένου ID3), στην λειτουργία εμφάνισης λίστας, μπορεί να γίνει γρήγορη αναζήτηση ενός τραγουδιού από την λίστα αυτή.

Πατήστε το κουμπί **<A-Z>** ⑥ και μετά γυρίστε το κουμπί **<MENU>** για το πρώτο αλφαβητικό / αριθμητικό γράμμα του τίτλου του τραγουδιού και πατήστε **<ENTER>.** Όταν βρεθεί, θα εμφανιστεί μία λίστα με τα διαθέσιμα τραγούδια. Επιλέξτε το τραγούδι που θέλετε και πατήστε **<ENTER>** για να αρχίσει να παίζει.

Κουμπί εξαγωγής CD

CD player:

Πατήστε το κουμπί ⏏ και το CD θα βγει.

Εξαγωγή CD (με τον διακόπτη της μίζας στην θέση OFF ή LOCK):

Όταν ο διακόπτης της μίζας είναι στην θέση OFF ή LOCK, είναι δυνατό να βγάλετε το CD που έπαιζε. Ωστόσο, το ηχοσύστημα δεν θα ενεργοποιηθεί.

Πατήστε το κουμπί ⏏ και το CD θα βγει.

ΣΗΜΕΙΩΣΗ

- **Εάν το CD βγει και δεν το αφαιρέσετε μέσα σε 8 δευτερόλεπτα, θα τραβηχτεί αυτόματα πίσω στην υποδοχή για να προστατευτεί από ζημιά.**
- **Εάν παρουσιαστεί μήνυμα σφάλματος στην οθόνη, πατήστε το κουμπί ⏏ για να βγάλετε το CD που έχει πρόβλημα και βάλτε ένα άλλο CD, ή ελέγξτε εάν το CD που βγάλατε έχει τοποθετηθεί ανάποδα.**

Οι πρίζες AUX και USB βρίσκονται στην κεντρική κονσόλα κάτω από το υποβραχιόνιο.

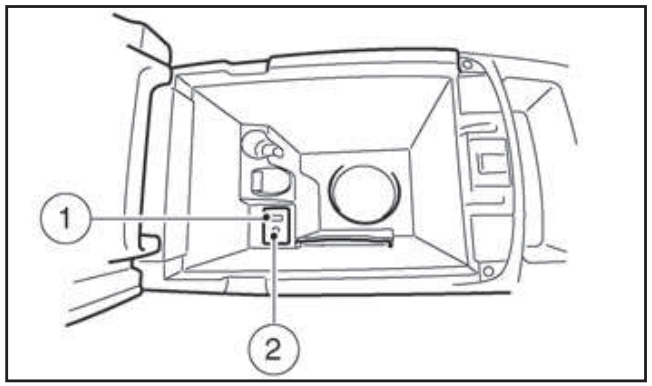

(1) USB

(2) AUX

ΠΡΙΖΑ AUX

Κύρια λειτουργία ηχοσυστήματος

Ανοίξτε το καπάκι και συνδέστε στην πρίζα (2) το βίσμα ενός συμβατού ηχοσυστήματος (π.χ. MP3 player).

Πατήστε το κουμπί <MEDIA> για την λειτουργία της Εξωτερικής Μονάδας Ήχου (AUX). Χρησιμοποιήστε την λειτουργία αναπαραγωγής της μονάδας για να παίξει ο ήχος.

ΛΕΙΤΟΥΡΓΙΑ ΜΝΗΜΗΣ USB (όπου υπάρχει)

Σύνδεση μνήμης USB

Ανοίξτε το καπάκι της κονσόλας και συνδέστε το USB. Η οθόνη θα εμφανίσει ένα ενημερωτικό μήνυμα ότι διαβάζει τα δεδομένα, για λίγα δευτερόλεπτα ([USB Detected Please Wait...]).

Εάν το ηχοσύστημα έκλεισε ενώ έπαιζε η μνήμη USB, πατώντας το κουμπί ⏻ θα αρχίσει η λειτουργία της μνήμης USB.

ΠΡΟΣΟΧΗ

- **Μην πιέζετε την μονάδα USB μέσα στην θύρα USB. Τοποθετώντας την μονάδα USB στραβά μέσα στην θύρα ή ανάποδα, μπορεί να προκληθεί ζημιά στην μονάδα USB και την θύρα. Βεβαιωθείτε ότι η μονάδα USB έχει τοποθετηθεί σωστά στην θύρα USB. (Ορισμένες μονάδες USB έχουν ένα σημάδι καθοδήγησης ⚡. Βεβαιωθείτε ότι το σημάδι έχει όψη στην σωστή κατεύθυνση πριν τοποθετήσετε την μονάδα στην θύρα USB).**
- **Μην τοποθετείτε αντικείμενα κοντά στην μονάδα USB για να μην ακουμπήσουν αυτά πάνω στην μονάδα και την θύρα USB. Η πίεση από τα αντικείμενα μπορεί να κάνει ζημιά στην μονάδα USB και την θύρα.**

Κουμπί **MEDIA**

Για να λειτουργήσει η μνήμη USB πατήστε <MEDIA> μία φορά ή επαναλαμβανόμενα έως ότου να είναι διαθέσιμο το [USB].

Κύρια λειτουργία ηχοσυστήματος

Οι ακόλουθες λειτουργίες είναι ίδιες με την κύρια λειτουργία του ηχοσυστήματος για την λειτουργία του CD. Για λεπτομέρειες δείτε το «Λειτουργία του

CD player» πιο πριν.

- Εμφάνιση λίστας
- Γρήγορη αναζήτηση
- ▶▶I , I◀◀
- MIX (τυχαία αναπαραγωγή)
- RPT (επανάληψη τραγουδιού)
- Αναζήτηση φακέλου

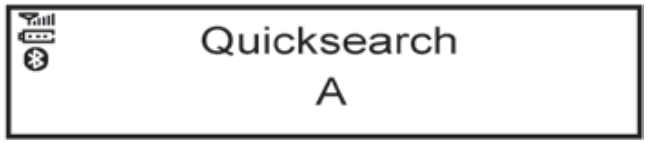

Γρήγορη αναζήτηση:

Όταν παίζει ένα USB με ετικέτες πληροφοριών της εγγεγραμμένης μουσικής (ετικέτες κειμένου ID3), στην λειτουργία εμφάνισης λίστας, μπορεί να γίνει γρήγορη αναζήτηση ενός τραγουδιού από την λίστα αυτή.

Πατήστε το κουμπί **<A-Z>**⑥ και μετά γυρίστε το κουμπί **<MENU>** για το πρώτο αλφαβητικό / αριθμητικό γράμμα του τίτλου του τραγουδιού και πατήστε **<ENTER>**. Όταν βρεθεί, θα εμφανιστεί μία λίστα με τα διαθέσιμα τραγούδια. Επιλέξτε το τραγούδι που θέλετε και πατήστε <ENTER> για να αρχίσει να παίζει.

DISP Κουμπί ⑤

Όταν παίζει ένα τραγούδι με ετικέτες πληροφοριών της εγγεγραμμένης μουσικής (ετικέτες ID3), θα εμφανίζεται ο τίτλος του τραγουδιού που παίζει. Εάν δεν υπάρχουν ετικέτες, τότε θα εμφανίζεται ένα ενημερωτικό μήνυμα.

Όταν πατήστε το κουμπί DISP (5) επαναλαμβανόμενα, μπορούν να εμφανιστούν περισσότερες πληροφορίες για το τραγούδι, μαζί με τον τίτλο του τραγουδιού, ως εξής:

Χρόνος τραγουδιού → Όνομα καλλιτέχνη → Τίτλος άλμπουμ → Όνομα φακέλου → Χρόνος τραγουδιού

Λεπτομέρειες τραγουδιού:

Ένα παρατεταμένο πάτημα στο κουμπί DISP ⑤ θα γυρίσει την οθόνη σε μία λεπτομερή επισκόπηση και μετα από μερικά δευτερόλεπτα θα επιστρέψει στην κύρια οθόνη, ή πατήστε το DISP ⑤ σύντομα.

ΛΕΙΤΟΥΡΓΙΑ iPod® player (όπου υπάρχει)

Σύνδεση iPod®

Ανοίξτε το καπάκι της κονσόλας και συνδέστε το καλώδιο του iPod® στο βίσμα USB. Η μπαταρία του iPod® θα φορτίζει όσο είναι συνδεμένο στο αυτοκίνητο. Η οθόνη θα εμφανίσει για λίγα δευτερόλεπτα ένα ενημερωτικό μήνυμα ότι διαβάζει τα δεδομένα ([iPod <Name> Detected.....]).

Εάν το ηχοσύστημα έκλεισε ενώ έπαιζε το iPod®, πατώντας το κουμπί ⏻ θα αρχίσει η λειτουργία του iPod®. Κατά την διάρκεια της σύνδεσης, μπορούν να γίνουν χειρισμοί του iPod® μόνο με τα χειριστήρια του ηχοσυστήματος.

Τα iPod® και iPhone® είναι σήματα κατατεθέντα της Apple Inc., καταχωρημένα στις ΗΠΑ και σε άλλες χώρες.

ΠΡΟΣΟΧΗ

- **Μην πιέζετε την μονάδα USB μέσα στην θύρα USB. Τοποθετώντας την μονάδα USB στραβά μέσα στην θύρα ή ανάποδα, μπορεί να προκληθεί ζημιά στην μονάδα USB και την θύρα. Βεβαιωθείτε ότι η μονάδα USB έχει τοποθετηθεί σωστά στην θύρα USB. (Ορισμένες μονάδες USB έχουν ένα σημάδι καθοδήγησης ⭠. Βεβαιωθείτε ότι το σημάδι έχει όψη στην σωστή κατεύθυνση πριν τοποθετήσετε την μονάδα στην θύρα USB).**
- **Μην τοποθετείτε αντικείμενα κοντά στην μονάδα USB για να μην ακουμπήσουν αυτά πάνω στην μονάδα και την θύρα USB. Η πίεση από τα αντικείμενα μπορεί να κάνει ζημιά στην μονάδα USB και την θύρα.**

Συμβατότητα:

ΣΗΜΕΙΩΣΗ

- **Αυτό το ηχοσύστημα είχε ελεγχθεί με τα πιο πρόσφατα iPod players / iPhone που ήταν διαθέσιμα την στιγμή της εκτύπωσης του βιβλίου. Λόγω των συχνών ανανεώσεων των καταναλωτικών αγαθών όπως είναι τα MP3 players, η Nissan δεν μπορεί να εγγυηθεί ότι όλα τα καινούργια iPod players / iPhones που θα παρουσιαστούν θα είναι συμβατά με αυτό το ηχοσύστημα.**
- **Ορισμένες λειτουργίες του iPod μπορεί να μην είναι διαθέσιμες με αυτό το σύστημα.**
- **Βεβαιωθείτε ότι τα iPods / iPhones είναι ενημερωμένα με το πιο πρόσφατο firmware.**

- **Τα iPod Shuffle και iPod mini δεν μπορούν να χρησιμοποιηθούν με αυτό το σύστημα.**

Κουμπί **MEDIA**

Για να λειτουργήσει η μνήμη USB πατήστε **<MEDIA>** μία φορά ή επαναλαμβανόμενα έως ότου να είναι διαθέσιμο το [USB].

Κύρια λειτουργία ηχοσυστήματος

Το interface για την λειτουργία του iPod® που εμφανίζεται στην κεντρική οθόνη του αυτοκινήτου είναι παρόμοιο με το interface του iPod®. Χρησιμοποιήστε το κουμπί **<TUNE/MENU>** και το κουμπί **<ENTER>** για να γίνει αναπαραγωγή ενός τραγουδιού στο iPod®.

Μπορούν να επιλεγούν τα παρακάτω από την λίστα του μενού στην οθόνη.

- [Playlists]
- [Artist]
- [Albums]
- [Tracks]
- [Composers]
- [Genre]
- [Podcasts]

Για περισσότερες πληροφορίες για το κάθε είδος, δείτε το Βιβλίο Οδηγιών του iPod®.

Οι ακόλουθες λειτουργίες είναι πανομοιότυπες με την λειτουργία του ηχοσυστήματος για το CD. Για λεπτομέρειες δείτε το «Λειτουργία του CD» πιο πριν.

- Εμφάνιση λίστας
- Γρήγορη αναζήτηση
- ▶▶I , I◀◀
- MIX (τυχαία αναπαραγωγή)
- RPT (επανάληψη τραγουδιού)
- Αναζήτηση φακέλου

Κουμπί DISP ⑤

Όταν παίζει ένα τραγούδι με ετικέτες πληροφοριών της εγγεγραμμένης μουσικής (ετικέτες ID3), θα εμφανίζεται ο τίτλος του τραγουδιού που παίζει. Εάν δεν υπάρχουν ετικέτες, τότε θα εμφανίζεται ένα ενημερωτικό μήνυμα.

Όταν πατήστε το κουμπί DISP ⑤ επαναλαμβανόμενα, μπορούν να εμφανιστούν περισσότερες πληροφορίες για το τραγούδι, μαζί με τον τίτλο του τραγουδιού, ως εξής:

Χρόνος τραγουδιού → Όνομα καλλιτέχνη → Τίτλος άλμπουμ → Χρόνος τραγουδιού

Λεπτομέρειες τραγουδιού:

Με ένα παρατεταμένο πάτημα στο κουμπί DISP ⑤ η οθόνη θα εμφανίσει τον τίτλο του τραγουδιού, το όνομα του καλλιτέχνη και τον τίτλο του άμπουμ. Μετα από μερικά δευτερόλεπτα θα επιστρέψει στην κύρια οθόνη, ή πατήστε το DISP ⑤ σύντομα.

ΛΕΙΤΟΥΡΓΙΑ ΗΧΟΣΥΣΤΗΜΑΤΟΣ BLUETOOTH®

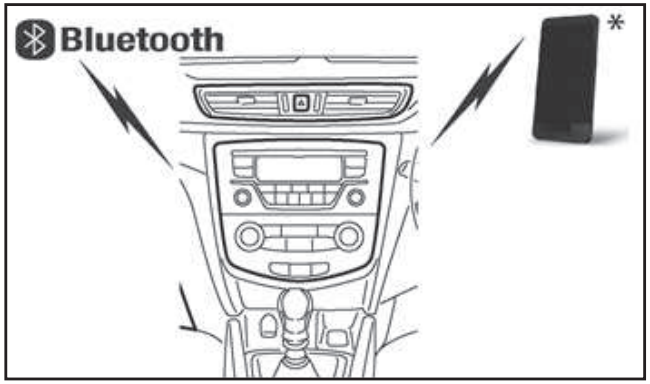

***: Μία μονάδα με δυνατότητες Bluetooth**

Πληροφορίες κανονισμών

Bluetooth®

Το Bluetooth® είναι σήμα κατατεθέν, ιδιοκτησία της Bluetooth SIG, Inc.

Δήλωση CE

Με το παρόν η Yanfeng Visteon Automotive Electronics Co., Ltd. δηλώνει ότι αυτό το σύστημα πληροί τις αυτονόητες απαιτήσεις και άλλες σχετικές προϋποθέσεις της Οδηγίας 1999/5/EC.

CE

ΣΗΜΕΙΩΣΗ

Το ηχοσύστημα υποστηρίζει μόνο μονάδες ήχου

Bluetooth® με AVRCP (Audio/Video Remote Control Profile) έκδοση 1.4 ή προγενέστερη.

Ρυθμίσεις BLUETOOTH®

Για να ταιριάξετε μία μονάδα, βεβαιωθείτε ότι το Bluetooth είναι ανοικτό και χρησιμοποιήστε το στοιχείο [Scan device] ή το στοιχείο [Pair device]. Για λεπτομέρειες δείτε το [Scan device] παρακάτω.

Μπορείτε να καταχωρήσετε έως 5 διαφορετικά κινητά τηλέφωνα με Bluetooth. Ωστόσο μπορείτε να χρησιμοποιείτε μία μονάδα την κάθε φορά. Εάν έχετε ήδη καταχωρημένες 5 μονάδες Bluetooth, για να καταχωρήσετε μία καινούργια θα πρέπει να αντικαταστήσετε μία από τις 5 ήδη υπάρχουσες. Χρησιμοποιήστε το στοιχείο [Del. Device] για να διαγράψετε μία από τις ήδη καταχωρημένες μονάδες. Για λεπτομέρειες δείτε το "[Del. Device]" παρακάτω.

Όταν γίνεται το ταίριασμα θα εμφανιστεί ένα ενημερωτικό μήνυμα και στην συνέχεια η οθόνη του συστήματος θα επιστρέψει στην εμφάνιση της παρούσας πηγής ήχου. Στην διάρκεια της σύνδεσης θα εμφανίζονται οι εξής εικόνες κατάστασης (πάνω αριστερά στην ένδειξη): ισχύς σήματος ( ), κατάσταση μπαταρίας* ( ) και ανοικτό Bluetooth ( ).

*: Εάν ανάψει το μήνυμα χαμηλής μπαταρίας, η μονάδα του Bluetooth® (τηλέφωνο ή ηχοσύστημα) θα πρέπει να φορτιστεί σύντομα.

Η διαδικασία ταιριάσματος και η λειτουργία μπορεί να ποικίλει ανάλογα με τον τύπο της μονάδας και την συμβατότητα. Δείτε το Βιβλίο Οδηγιών Χρήσης του Bluetooth® για περισσότερες λεπτομέρειες.

ΣΗΜΕΙΩΣΗ

- **Για λεπτομέρειες για την μονάδα, δείτε το βιβλίο οδηγιών χρήσης του ηχοσυστήματος / κινητού τηλεφώνου.**
- **Για βοήθεια με την καταχώρηση του ηχοσυστήματος / τηλεφώνου Bluetooth® επισκεφθείτε εξουσιοδοτημένο συνεργείο Nissan ή εξειδικευμένο συνεργείο.**

Για να ρυθμίσετε το σύστημα Bluetooth με την μονάδα που θέλετε είναι διαθέσιμα τα παρακάτω:

- [Scan devices]

  Μπορεί να γίνει ταίριασμα μονάδων Bluetooth με το σύστημα. Μπορούν να καταχωρηθούν έως 5 μονάδες.

- [Pair device]

  Μπορεί να γίνει ταίριασμα μονάδων Bluetooth με το σύστημα. Μπορούν να καταχωρηθούν έως 5 μονάδες.

- [Sel. device]

  Εμφανίζεται η λίστα με τις καταχωρημένες μονάδες Bluetooth και μπορείτε να επιλέξετε για σύνδεση.

- [Del. device]

  Μπορεί να διαγραφεί μία καταχωρημένη μονάδα Bluetooth.

- [Bluetooth]

  Εάν η ρύθμιση αυτή είναι κλειστή (off), η σύνδεση ανάμεσα στις μονάδες Bluetooth και την μονάδα Bluetooth του αυτοκινήτου θα ακυρωθεί.

[Scan devices] (έλεγχος μονάδων):

1) Πατήστε το κουμπί . Επιλέξτε [Scan device]. Το ηχοσύστημα αναζητεί μονάδες Bluetooth και εμφανίζει όλες τις ορατές μονάδες.

   Βεβαιωθείτε ότι η μονάδα σας Bluetooth είναι ορατή αυτή την στιγμή.

2) Επιλέξτε την μονάδα που θα γίνει ταίριασμα. Χρησιμοποιήστε το κουμπί **<MENU>** και πατήστε για να επιλέξετε.

3) Η διαδικασία ταιριάσματος μπορεί να εξαρτηθεί από την μονάδα που θα συνδεθεί:

   1) Μονάδα χωρίς κωδικό PIN:

      Η σύνδεση Bluetooth θα γίνει αυτόματα χωρίς να κάνετε κάποια άλλη εισαγωγή.

   2) Μονάδα με κωδικό PIN:

      Είναι δυνατοί δύο τρόποι ταιριάσματος, ανάλογα με την μονάδα:

      – Τύπος A:

        Θα εμφανιστεί το μήνυμα [To pair] [Enter Pin] 0000. Επιβεβαιώστε τον κωδικό PIN πάνω στην μονάδα. Θα γίνει η σύνδεση Bluetooth.

      – Τύπος B:

        Θα εμφανιστεί το μήνυμα [Pairing request] [Confirm password] μαζί με έναν

6ψήφιο κωδικό. Ο μοναδικός ίδιος κωδικός θα πρέπει να εμφανιστεί στην οθόνη. Εάν ο κωδικός είναι ίδιος επιβεβαιώστε στην μονάδα. Θα γίνει η σύνδεση Bluetooth.

[Pair device] (Διαδικασία ταιριάσματος):

- Ανοίξτε το ηχοσύστημα Bluetooth®. Δείτε την περιγραφή [Bluetooth].
- Χρησιμοποιήστε το ηχοσύστημα που θα ταιριάξετε:

  Πατήστε το κουμπί . Επιλέξτε το στοιχείο [Pair Device].

  Η διαδικασία ταιριάσματος εξαρτάται από την μονάδα Bluetooth® που θα συνδεθεί.

  1) Μονάδα χωρίς κωδικό PIN:

     Η σύνδεση Bluetooth θα γίνει αυτόματα χωρίς να κάνετε κάποια άλλη εισαγωγή.

  2) Μονάδα με κωδικό PIN:

     Είναι δυνατοί δύο τρόποι ταιριάσματος, ανάλογα με την μονάδα. Για την σωστή διαδικασία δείτε το [Scan devices] πιο πριν.

- Χρησιμοποιήστε την μονάδα ήχου / τηλεφώνου Bluetooth που θα ταιριάξετε:

  1) Ακολουθήστε τις οδηγίες στο βιβλίο οδηγιών της μονάδας Bluetooth® για να κάνετε αναζήτηση για το ηχοσύστημα. Εάν η λειτουργία αναζήτησης βρει το ηχοσύσητμα αυτό θα εμφανιστεί στην οθόνη της μονάδας.

  2) Επιλέξτε το ηχοσύστημα που εμφανίζεται ως [My Car].

  3) Ακολουθήστε τις οδηγίες στο βιβλίο οδηγιών του Bluetooth® για να κάνετε την σύνδεση με το ηχοσύστημα.

  4) Εισάγετε τον κωδικό PIN που εμφανίζεται στην μονάδα με το πληκτρολόγιο της μονάδας και πατήστε το κουμπί επιβεβαίωσης στην ίδια την μονάδα.

     Για περισσότερες λεπτομέρειες δείτε το βιβλίο οδηγιών της μονάδας Bluetooth®.

[Select device]:

Η λίστα των καταχωρημένων μονάδων εμφανίζει ποιές μονάδες ήχου ή τηλεφώνου Bluetooth® είναι ταιριασμένες ή καταχωρημένες στο ηχοσύστημα με Bluetooth® του αυτοκινήτου σας. Εάν η λίστα περιέχει μονάδες, επιλέξτε την μονάδα που θέλετε να συνδέσετε με το ηχοσύστημα Bluetooth® του αυτοκινήτου σας.

Τα ακόλουθα σύμβολα (όπου υπάρχουν), δείχνουν την ικανότητα της καταχωρημένης μονάδας:

- : Ενσωμάτωση κινητού τηλεφώνου
- : Μεταφορά ήχου (A2DP – Ενισχυμένο Προφίλ Κατανομής Ήχου)

[Del. device]:

Μία καταχωρημένη μονάδα μπορεί να αφαιρεθεί από το ηχοσύστημα Bluetooth. Επιλέξτε την καταχωρημένη μονάδα και μετά πατήστε **<ENTER>** για να επιβεβαιώσετε την διαγραφή.

[Bluetooth]:

Εάν το Bluetooth® είναι σβηστό, ένα ενημερωτικό μήνυμα [On/Off] εμφανίζεται, όταν επιλέγετε [Bluetooth] από την οθόνη του μενού ρύθμισης ή πατάτε . Για να ανοίξετε το σήμα του Bluetooth®, πατήστε **<ENTER>** και θα εμφανιστεί μία νέα οθόνη. Μετά επιλέξτε [On] και πατήστε **<ENTER>** για να εμφανιστεί η οθόνη ρυθμίσεων του Bluetooth®.

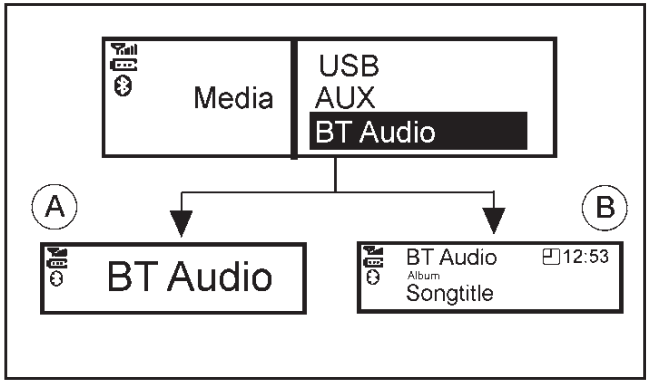

Κύρια λειτουργία μεταφοράς ήχου Bluetooth®

Γυρίστε τον διακόπτη της μίζας στην θέση Acc ή ON. Εάν το ηχοσύστημα έκλεισε ενώ έπαιζε ηχοσύστημα Bluetooth®, πατώντας το κουμπί ⏻ θα αρχίσει η λειτουργία της μεταφοράς ήχου ηχοσυστήματος Bluetooth®.

Κουμπί MEDIA:

Για να λειτουργήσει η μεταφορά ήχου Bluetooth®, χρησιμοποιήστε την ακόλουθη μέθοδο:

- Πατήστε το κουμπί MEDIA επαναλαμβανόμενα έως ότου εμφανιστεί το [BT Audio].

Ο τύπος της ένδειξης, (A) ή (B), που εμφανίζεται στο ηχοσύστημα μπορεί να ποικίλει ανάλογα με την έκδοση του Bluetooth® της μονάδας.

Κουμπιά Γρήγορης Αναπαραγωγής Μπροστά / Πίσω:

Όταν πατηθεί το κουμπί ▶▶I (μπροστά) ή I◀◀ (πίσω), συνεχόμενα, το τραγούδι θα παίζει σε υψηλή ταχύτητα. Όταν αφήσετε το κουμπί, το τραγούδι θα παίξει στην κανονική ταχύτητα αναπαραγωγής.

Κουμπιά Επόμενου / Προηγούμενου τραγουδιού:

Πατώντας το κουμπί ▶▶I (μπροστά) ή I◀◀ (πίσω) μία φορά, το CD θα πάει μπροστά στο επόμενο τραγούδι ή πίσω στην αρχή του τραγουδιού που παίζει ήδη. Πατήστε τα κουμπιά ▶▶I (μπροστά) ή I◀◀ (πίσω), περισσότερες από μία φορές για να προχωρήσετε ανάμεσα στα τραγούδια.

DISP Κουμπί

Όταν παίζει ένα τραγούδι με ετικέτες πληροφοριών της εγγεγραμμένης μουσικής (ετικέτες ID3), θα εμφανίζεται ο τίτλος του τραγουδιού που παίζει. Εάν δεν υπάρχουν ετικέτες, τότε θα εμφανίζεται ένα ενημερωτικό μήνυμα.

Όταν πατήστε το κουμπί DISP επαναλαμβανόμενα, μπορούν να εμφανιστούν περισσότερες πληροφορίες για το τραγούδι, μαζί με τον τίτλο του τραγουδιού.

Ένα παρατεταμένο πάτημα στο κουμπί DISP θα γυρίσει την οθόνη σε μία λεπτομερή επισκόπηση η οποία μετα από μερικά δευτερόλεπτα θα επιστρέψει στην κύρια οθόνη, ή πατήστε το DISP σύντομα.

Λειτουργία BLUETOOTH® κινητού τηλεφώνου

Το σύστημα παρέχει μία ευκολία hands-free για το κινητό σας τηλέφωνο, μέσω Bluetooth® για να αυξηθεί η ασφάλεια κατά την οδήγηση και η άνεση.

Για λεπτομέρειες, δείτε το «Ενσωμάτωση κινητού τηλεφώνου για ραδιόφωνο FM AM με CD Player παρακάτω.

Πίνακας προδιαγραφών:

Υποστηριζόμενα μέσα			CD, CD-R, CD-RW, USB 2.0 MSC
Μέγεθος CD			Διάμετρος 12 εκ., πάχος έως 1.9 χλστ.
Υποστηριζόμενα συστήματα αρχείων για το CD			ISO9660 LEVEL1, ISO9660 LEVEL2, Romeo, Joliet *ISO9660 Level3 (μαζική εγγραφή) δεν υποστηρίζεται. *Τα αρχεία που αποθηκεύθηκαν με την χρήση Live File System (σε υπολογιστή με Windows Vista), δεν υποστηρίζονται.
Υποστηριζόμενα συστήματα αρχείων για το USB			FAT16, FAT32
Υποστηριζόμενες εκδόσεις*1	MP3	Έκδοση	MPEG1 Audio Layer 3
		Συχνότητα	8kHz – 48 kHz
		Bit Rate	8 kbps – 320 kbps, VBR*4
	WMA*2	Έκδοση	WMA7, WMA8 WMA9
		Συχνότητα	32KHz - 48 kHz
		Bit Rate	32 kbps – 192 kbps, VBR*4
	AAC	Έκδοση	MPEG-4, AAC
		Συχνότητα	8, 11.025, 16, 22.05, 32, 44.1, 48 kHz
		Bit Rate	32, 48, 64, 80, 96, 128, 160, 192 Kbps, VBR*4
Πληροφορίες ετικέτας (Τίτλος τραγουδιού και όνομα Καλλιτέχνη)		CD	CDDA
		MP3	ID3 tag VER1.0, 1.1,2.2, 2.4
		WMA	WMA tag
		AAC	AAC tag
Υποστήριξη Τραγουδιών / Αρχείων			CDDA – 99 τραγούδια MP3/WMA/AAC σε CD – 999 αρχεία USB – 30.000 αρχεία

Υποστήριξη φακέλων		100 φάκελοι σε CD 2500 φάκελοι σε USB Βάθος – Έως| 8, οι βαθύτεροι φάκελοι θα πρέπει να είναι κάτω από 8 που είναι το μέγιστο.
Υποστήριξη λιστών αναπαραγωγής σε USB		M3U, WPL, PLS – 1000 λίστες αναπαραγωγής
Υποστήριξη κειμένου χαρακτήρων	Μήκος χαρακτήρων που ρυθμίζεται ανάλογα με το περιεχόμενο του μέσου	Όνομα αρχείου: Ελάχιστο 11 χαρακτήρες (μέγιστο 30 χαρακτήρες) ID3 TAG: Ελάχιστο 24 χαρακτήρες (μέγιστο 60 χαρακτήρες)*5
Κωδικοί εμφανίσιμων χαρακτήρων*2		01:ASCII, 02: ISO-8859-1, 03: UNICODE (UTF-16 BOM Big Endian), 04: UNICODE (UTF-16 Ncn-BOM Big Endian), 05: UNICODE (UTF-8), 06: UNICODE – (Non-UTF-16 BOM Little Endian)
Εμφάνιση		Εμφάνιση Αρχείου / Φακέλου για CD/MP3, USB

*1 Τα αρχεία που δημιουργούνται με συνδυασμό των 48kHz και των 64kbps δεν μπορούν να παίξουν.

*2 Οι διαθέσιμοι κωδικοί εξαρτώνται από το είδος του μέσου, τις εκδόσεις και τις πληροφορίες που πρόκειται να εμφανιστούν.

*3 Τα προστατευόμενα αρχεία WMA (DRM) δεν μπορούν να παίξουν.

*4 Όταν παίζονται αρχεία VBR, ο χρόνος αναπαραγωγής μπορεί να μην εμφανίζεται σωστά. Τα WMA7 και WMA8 δεν εφαρμόζονται στο VBR.

*5 Υποστηρίζει 128 Bytes αλλά εξαρτάται από το εύρος της οθόνης και τον τύπο των χαρακτήρων.

NISSAN CONNECT
(όπου υπάρχει)

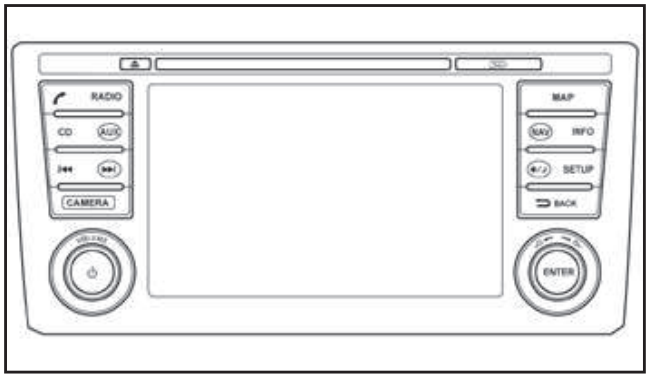

Για λεπτομέρειες δείτε το ξεχωριστό Βιβλίο Οδηγιών Χρήσης NissanConnect.

ΔΙΑΚΟΠΤΗΣ ΤΙΜΟΝΙΟΥ ΓΙΑ ΤΟΝ ΕΛΕΓΧΟ ΤΟΥ ΗΧΟΣΥΣΤΗΜΑΤΟΣ (όπου υπάρχει)

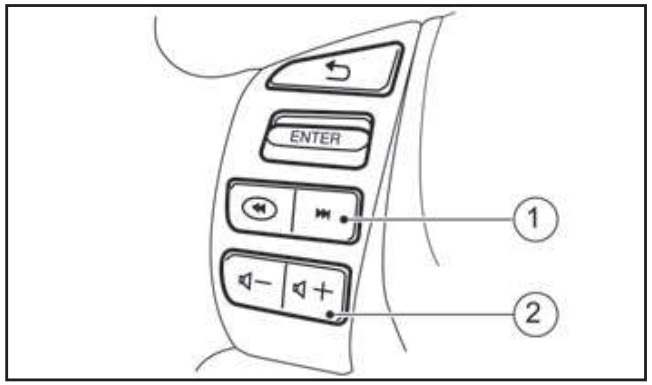

(1) Κουμπί συντονισμού

(2) Κουμπιά ελέγχου έντασης ήχου

ΚΟΥΜΠΙΑ ΧΕΙΡΙΣΜΟΥ

Κουμπιά αναπαραγωγής (κουμπί συντονισμού)

Πατήστε το κουμπί συντονισμού αριστερά ή δεξιά για να επιλέξετε το κανάλι, το τραγούδι, το CD ή τον φάκελο όταν αυτά εμφανίζονται σε λίστα στην οθόνη.

ΡΑΔΙΟΦΩΝΟ:

- Πατώντας σύντομα Αριστερά ή Δεξιά για το επόμενο ή το προηγούμενο κανάλι.
- Πατώντας πιο παρατεταμένα Αριστερά ή Δεξιά για τον επόμενο ή προηγούμενο σταθμό / κανάλι.

CD με MP3/WMA, iPod (όπου υπάρχει), USB (όπου υπάρχει) ή ηχοσύστημα Bluetooth® (όπου υπάρχει):

- Πατώντας πιο σύντομα Αριστερά ή Δεξιά Επόμενο τραγούδι ή η αρχή του παρόντος τραγουδιού (το προηγούμενο τραγούδι εάν το κουμπί πατηθεί αμέσως μόλις αρχίσει να παίζει το παρόν τραγούδι)
- Πατώντας πιο παρατεταμένα Αριστερά ή Δεξιά Αλλαγή φακέλου

CD:

- Πατώντας πιο σύντομα Αριστερά ή Δεξιά Επόμενο τραγούδι ή η αρχή του παρόντος τραγουδιού (το προηγούμενο τραγούδι εάν το κουμπί πατηθεί αμέσως μόλις αρχίσει να παίζει το παρόν τραγούδι)
- Πατώντας πιο παρατεταμένα Αριστερά ή Δεξιά Γρήγορη αναπαραγωγή μπροστά ή πίσω

Διακόπτες ελέγχου έντασης ήχου

Πατήστε το κουμπί ελέγχου έντασης ήχου για να αυξήσετε ή να μειώσετε την ένταση του ήχου.

ΕΝΣΩΜΑΤΩΣΗ ΚΙΝΗΤΟΥ ΤΗΛΕΦΩΝΟΥ ΓΙΑ ΡΑΔΙΟΦΩΝΟ FM AM ΜΕ CD PLAYER
(όπου υπάρχει)

Για τα μοντέλα με NissanConnect δείτε το ξεχωριστό Βιβλίο Οδηγιών Χρήσης.

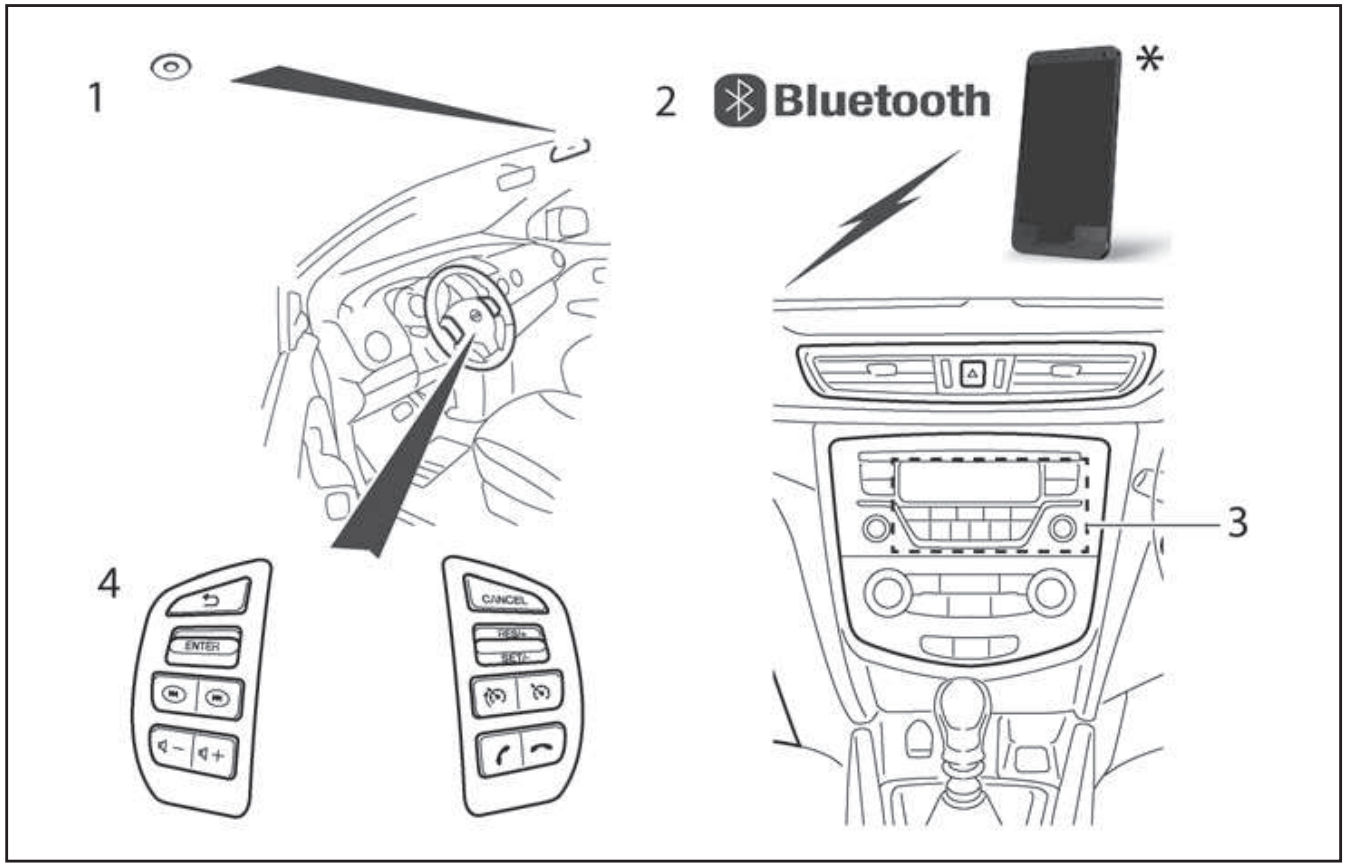

1. Θέση μικροφώνου (βρίσκεται στην κονσόλα της οροφής)
2. Υποστηριζόμενο κινητό τηλέφωνο με δυνατότητες Bluetooth
3. Ηχοσύστημα με διακόπτες για τον έλεγχο του τηλεφώνου
4. Διακόπτες στο τιμόνι για τον έλεγχο του τηλεφώνου

ΛΕΙΤΟΥΡΓΙΑ BLUETOOTH® ΚΙΝΗΤΟΥ ΤΗΛΕΦΩΝΟΥ

ΠΡΟΕΙΔΟΠΟΙΗΣΗ

Η χρήση του κινητού τηλεφώνου είναι εξαιρετικά επικίνδυνη όταν οδηγείτε επειδή επιδρά σημαντικά στην συγκέντρωσή σας, μειώνει τις ικανότητες αντίδρασής σας στις ξαφνικές αλλαγές στον δρόμο και μπορεί να οδηγήσει σε θανάσιμο ατύχημα. Αυτό έχει εφαρμογή σε όλες τις καταστάσεις τηλεφωνημάτων όπως όταν λαμβάνετε ένα τηλεφώνημα, στην διάρκεια της τηλεφωνικής συνομιλίας, όταν κάνετε κλήση με αναζήτηση στο τηλεφωνικό ευρετήριο κλπ.

ΠΡΟΣΟΧΗ

Συγκεκριμένοι κανονισμοί απαγορεύουν την χρήση του κινητού τηλεφώνου μέσα στο αυτοκίνητο χωρίς την υποστήριξη hands-free.

Το κεφάλαιο αυτό παρέχει πληροφορίες για το σύστημα τηλεφώνου Nissan hands-free με την χρήση σύνδεσης Bluetooth®.

Το Bluetooth® είναι ένας τρόπος ασύρματης ραδιοεπικοινωνίας. Το σύστημα αυτό προσφέρει μία ευκολία hands-free για το κινητό σας τηλέφωνο που ενισχύει την άνεση κατά την οδήγηση.

Για να χρησιμοποιήσετε το κινητό σας τηλέφωνο με το Bluetooth® του ηχοσυστήματος, θα πρέπει πρώτα να ρυθμιστεί το κινητό τηλέφωνο. Για λεπτομέρειες δείτε το «Ρυθμίσεις BLUETOOTH®» πιο πριν και παρακάτω. Από την στιγμή που ρυθμιστεί, η λειτουργία hands-free ενεργοποιείται αυτόματα στο καταχωρημένο κινητό τηλέφωνο (μέσω Bluetooth®), όταν αυτό είναι εντός ακτίνας.

Ένα ενημερωτικό μήνυμα εμφανίζεται στην οθόνη του ηχοσυστήματος όταν το τηλέφωνο έχει συνδεθεί, όταν λαμβάνετε ένα τηλεφώνημα καθώς και όταν κάνετε ένα τηλεφώνημα.

Όταν ένα τηλεφώνημα είναι ενεργό, το ηχοσύστημα, το μικρόφωνο (που βρίσκεται στην οροφή μπροστά από τον εσωτερικό καθρέπτη) και οι διακόπτες του τιμονιού, επιτρέπουν την hands-free επικοινωνία.

Εάν το ηχοσύστημα ήταν σε χρήση την στιγμή αυτή, το ραδιόφωνο, CD, iPod, USB, Bluetooth ή η λειτουργία πηγής AUX θα σιγάσουν και θα παραμείνουν σε σίγαση έως ότου τερματιστεί το ενεργό τηλεφώνημα.

Το σύστημα Bluetooth® μπορεί να μην έχει την δυνατότητα να συνδεθεί με το κινητό σας τηλέφωνο για τους ακόλουθους λόγους:

- Το κινητό τηλέφωνο είναι πολύ μακριά από το αυτοκίνητο.
- Η λειτουργία Bluetooth® στο κινητό σας τηλέφωνο δεν είναι ενεργοποιημένη.
- Το κινητό σας τηλέφωνο δεν έχει καταχωρηθεί στο σύστημα Bluetooth® του ηχοσυστήματος.
- Το κινητό σας τηλέφωνο δεν υποστηρίζει τεχνολογία Bluetooth® (BT Core v2.0).

ΣΗΜΕΙΩΣΗ

- **Στα μοντέλα με NissanConnect (Ηχοσύστημα με Σύστημα Πλοήγησης), δείτε το ξεχωριστό Βιβλίο Οδηγιών Χρήσης.**
- **Για λεπτομέρειες δείτε το Βιβλίο Οδηγιών Χρήσης του κινητού σας τηλεφώνου.**
- **Για βοήθεια με την καταχώρηση του κινητού σας τηλεφώνου παρακαλούμε αποτανθείτε σε εξουσιοδοτημένο συνεργείο Nissan.**

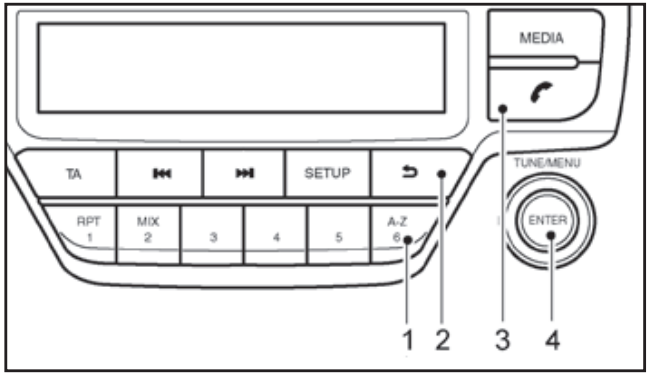

(1) Κουμπί γρήγορης αναζήτησης ευρετηρίου A-Z

(2) Κουμπί επιστροφής

(3) Κουμπί τηλεφώνου

(4) Κουμπί <TUNE/MENU> ή <ENTER> (περιστρέψτε και πιέστε για να επιλέξετε)

Ρυθμίσεις BLUETOOTH®

Για να ρυθμίσετε το σύστημα Bluetooth για ταίριασμα (σύνδεση ή καταχώρηση) με το κινητό τηλέφωνο που θέλετε, πατήστε το κουμπί **<SETUP>** και επιλέξτε [Bluetooth], μετά πατήστε το κουμπί **<ENTER>**. Είναι επίσης δυνατό να μπείτε στο μενού ρύθμισης κατευθείαν μέσω του κουμπιού τηλεφώνου .

Για να κάνετε ταίριασμα μίας συσκευής, χρησιμοποιήστε το στοιχείο [Scan device] ή [Pair device].

Μπορείτε να καταχωρήσετε έως 5 διαφορετικά κινητά τηλέφωνα με Bluetooth. Ωστόσο μπορείτε να χρησιμοποιείτε μία μονάδα την κάθε φορά. Εάν έχετε ήδη καταχωρημένες 5 μονάδες Bluetooth, για να καταχωρήσετε μία καινούργια θα πρέπει να αντικαταστήσετε μία από τις 5 ήδη υπάρχουσες. Χρησιμοποιήστε το στοιχείο [Del. Device] για να διαγράψετε μία από τις ήδη καταχωρημένες μονάδες. Για λεπτομέρειες δείτε το "[Del. Device]" παρακάτω.

Όταν γίνεται το ταίριασμα θα εμφανιστεί ένα ενημερωτικό μήνυμα και στην συνέχεια η οθόνη του συστήματος θα επιστρέψει στην εμφάνιση της παρούσας πηγής ήχου. Στην διάρκεια της σύνδεσης θα εμφανίζονται οι εξής εικόνες κατάστασης (πάνω αριστερά στην ένδειξη): ισχύς σήματος ( ), κατάσταση μπαταρίας* ( ) και ανοικτό Bluetooth ( ).

*: Εάν ανάψει το μήνυμα χαμηλής μπαταρίας, η μονάδα του Bluetooth® (τηλέφωνο ή ηχοσύστημα) θα πρέπει να φορτιστεί σύντομα.

Η διαδικασία ταιριάσματος και η λειτουργία μπορεί να ποικίλει ανάλογα με τον τύπο της μονάδας και την συμβατότητα. Δείτε το Βιβλίο Οδηγιών Χρήσης του Bluetooth® για περισσότερες λεπτομέρειες.

ΣΗΜΕΙΩΣΗ

- **Για λεπτομέρειες για την μονάδα, δείτε το βιβλίο οδηγιών χρήσης του ηχοσυστήματος / κινητού τηλεφώνου.**
- **Για βοήθεια με την καταχώρηση του ηχοσυστήματος / τηλεφώνου Bluetooth® επισκεφθείτε εξουσιοδοτημένο συνεργείο Nissan ή εξειδικευμένο συνεργείο.**
- **Μπορείτε να ταιριάξετε έως 5 μονάδες Bluetooth με το σύστημα.**

Για να ρυθμίσετε το σύστημα Bluetooth με την μονάδα που θέλετε είναι διαθέσιμα τα παρακάτω:

- [Scan device]

  Δείχνει όλες τις ορατές διαθέσιμες μονάδες Bluetooth και κάνει την σύνδεση Bluetooth από το ηχοσύστημα.

- [Pair device]

  Γίνεται σύνδεση Bluetooth από το κινητό τηλέφωνο.

- [Sel. device]

  Εμφανίζεται η λίστα με τις καταχωρημένες μονάδες Bluetooth και μπορείτε να επιλέξετε για σύνδεση.

- [Del. device]

  Μπορεί να διαγραφεί μία καταχωρημένη μονάδα Bluetooth.

- [Bluetooth]

  Εάν η ρύθμιση αυτή είναι κλειστή (off), η σύνδεση ανάμεσα στις μονάδες Bluetooth και την μονάδα Bluetooth του αυτοκινήτου θα ακυρωθεί.

[Scan device] (έλεγχος μονάδας):

1) Πατήστε το κουμπί . Επιλέξτε [Scan device]. Το ηχοσύστημα αναζητεί μονάδες Bluetooth και εμφανίζει όλες τις ορατές μονάδες.

   Πατώντας το κουμπί ακυρώνεται η αναζήτηση.

2) Επιλέξτε την μονάδα που θα γίνει ταίριασμα. Χρησιμοποιήστε το κουμπί **<MENU>** και πατήστε για να επιλέξετε.

3) Η διαδικασία ταιριάσματος μπορεί να εξαρτηθεί από την μονάδα που θα συνδεθεί:

   1) Μονάδα χωρίς κωδικό PIN:

      Η σύνδεση Bluetooth θα γίνει αυτόματα χωρίς να κάνετε κάποια άλλη εισαγωγή.

   2) Μονάδα με κωδικό PIN:

      Είναι δυνατοί δύο τρόποι ταιριάσματος, ανάλογα με την μονάδα:

      – Τύπος A:
        Θα εμφανιστεί το μήνυμα [To pair] [Enter Pin] 0000 και ο χρόνος αντίστροφης μέτρησης. Επιβεβαιώστε τον κωδικό PIN πάνω στην μονάδα. Θα γίνει η σύνδεση Bluetooth.

        Εάν ο χρόνος στην αντίστροφη μέτρηση φτάσει το 0, θα ακυρωθεί η προσπάθεια να γίνει ταίριασμα.

      – Τύπος B:
        Θα εμφανιστεί το μήνυμα [Pairing request] [Confirm password] μαζί με έναν 6ψήφιο κωδικό. Ο μοναδικός ίδιος κωδικός θα πρέπει να εμφανιστεί στην οθόνη. Εάν ο κωδικός είναι ίδιος επιβεβαιώστε στην μονάδα. Θα γίνει η σύνδεση Bluetooth.

[Pair device] (Διαδικασία ταιριάσματος)

- Ανοίξτε το ηχοσύστημα Bluetooth®. Δείτε την περιγραφή [Bluetooth].
- Χρησιμοποιήστε το ηχοσύστημα που θα ταιριάξετε:

  Πατήστε το κουμπί . Επιλέξτε το στοιχείο [Pair Device]. Το ηχοσύστημα θα περιμένει για αίτημα σύνδεσης από το κινητό τηλέφωνο.

  Η διαδικασία ταιριάσματος εξαρτάται από την μονάδα Bluetooth® που θα συνδεθεί.

  1. Μονάδα χωρίς κωδικό PIN:

     Η σύνδεση Bluetooth θα γίνει αυτόματα χωρίς να κάνετε κάποια άλλη εισαγωγή.
  2. Μονάδα με κωδικό PIN:

     Είναι δυνατοί δύο τρόποι ταιριάσματος, ανάλογα με την μονάδα:

     – Τύπος A:
       Θα εμφανιστεί το μήνυμα [To pair] [Enter Pin] 0000. Επιβεβαιώστε τον κωδικό PIN πάνω στην μονάδα. Θα γίνει η σύνδεση Bluetooth.

     – Τύπος B:
       Θα εμφανιστεί το μήνυμα [Pairing request] [Confirm password] μαζί με έναν 6ψήφιο κωδικό. Ο μοναδικός ίδιος κωδικός θα πρέπει να εμφανιστεί στην οθόνη. Εάν ο κωδικός είναι ίδιος επιβεβαιώστε στην μονάδα. Θα γίνει η σύνδεση Bluetooth.
- Χρησιμοποιήστε την μονάδα ήχου / τηλεφώνου Bluetooth που θα ταιριάξετε:
  1. Ανοίξτε την λειτουργία αναζήτησης στις εξωτερικές μονάδες Bluetooth®. Εάν η λειτουργία αναζήτησης βρει το ηχοσύσητμα αυτό θα εμφανιστεί στην οθόνη της μονάδας.
  2. Επιλέξτε το ηχοσύστημα που εμφανίζεται ως [My Car].
  3. Εισάγετε τον κωδικό PIN που εμφανίζεται στην μονάδα με το πληκτρολόγιο της μονάδας και πατήστε το κουμπί επιβεβαίωσης στην ίδια την μονάδα.

     Για περισσότερες λεπτομέρειες δείτε το βιβλίο οδηγιών της μονάδας Bluetooth®.

[Select device]:

Η λίστα των καταχωρημένων μονάδων εμφανίζει ποιές μονάδες ήχου ή τηλεφώνου Bluetooth® είναι ταιριασμένες ή καταχωρημένες στο ηχοσύστημα με Bluetooth® του αυτοκινήτου σας. Εάν η λίστα περιέχει μονάδες, επιλέξτε την μονάδα που θέλετε να συνδέσετε με το ηχοσύστημα Bluetooth® του αυτοκινήτου σας.

Τα ακόλουθα σύμβολα (όπου υπάρχουν), δείχνουν την ικανότητα της καταχωρημένης μονάδας:

- : Ενσωμάτωση κινητού τηλεφώνου
- : Μεταφορά ήχου (A2DP – Ενισχυμένο Προφίλ Κατανομής Ήχου)

[Del. device]:

Μία καταχωρημένη μονάδα μπορεί να αφαιρεθεί από το ηχοσύστημα Bluetooth. Επιλέξτε την καταχωρημένη μονάδα και μετά πατήστε **<ENTER>** για να επιβεβαιώσετε την διαγραφή.

[Bluetooth]:

Εάν το Bluetooth® είναι σβηστό, ένα ενημερωτικό μήνυμα [On/Off] εμφανίζεται, όταν επιλέγετε [Bluetooth] από την οθόνη του μενού ρύθμισης ή πατάτε . Για να ανοίξετε το σήμα του Bluetooth®, πατήστε **<ENTER>** και θα εμφανιστεί μία νέα οθόνη. Μετά επιλέξτε [On] και πατήστε **<ENTER>** για να εμφανιστεί η οθόνη ρυθμίσεων του Bluetooth®.

HANDS-FREE ΕΛΕΓΧΟΣ ΤΗΛΕΦΩΝΟΥ

Ο χειρισμός της λειτουργίας hands-free μπορεί να γίνει με την χρήση του κουμπιού του τηλεφώνου στο ηχοσύστημα, ή (όπου υπάρχει) στο τιμόνι.

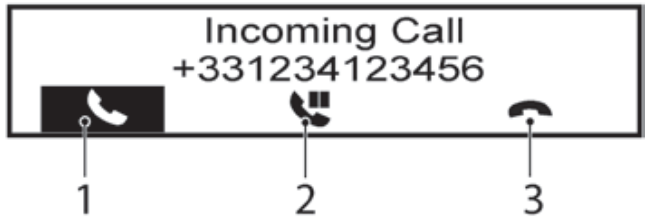

Λαμβάνοντας μία κλήση

Όταν λαμβάνετε μία εισερχόμενη κλήση, η οθόνη θα εμφανίσει τον τηλεφωνικό αριθμό αυτού που σας καλεί (ή ενημερωτικό μήνυμα ότι ο τηλεφωνικός αριθμός αυτού που σας καλεί δεν μπορεί να εμφανιστεί) και τις τρεις εικόνες λειτουργίας.

1. Απάντηση και στην διάρκεια μίας κλήσης:

Απαντήστε στο τηλεφώνημα πατώντας **<ENTER>** (θα τονιστεί το).

Πατώντας **<ENTER>** μπορείτε να κάνετε τις παρα-

κάτω επιλογές:

- Να τερματίσετε την κλήση, επιλέγοντας και πατώντας **<ENTER>**.
- Να βάλετε μια κλήση σε αναμονή, επιλέγοντας και πατώντας **<ENTER>**.
- [ ]

  Χρησιμοποιήστε αυτό το στοιχείο (την εντολή μεταφοράς στην συσκευή) για να μεταφέρετε το τηλεφώνημα από το ηχοσύστημα στο κινητό σας τηλέφωνο.

  Για να επιστρέψετε την κλήση πίσω στο hands-free μέσω ηχοσυστήματος επιλέξτε [ ].
- [#123]

  Χρησιμοποιήστε αυτό το στοιχείο για να εισάγετε αριθμούς στην διάρκεια μια κλήσης. Για παράδειγμα, εάν σας απαντάει αυτόματο τηλεφωνικό σύστημα για να καλέσετε το εσωτερικό τηλέφωνο το σύστημα θα στείλε έναν τόνο που έχει σχέση με τον επιλεγμένο αριθμό.

2. Βάζοντας μία κλήση σε αναμονή:

Περιστρέψτε το κουμπί **<MENU>** έως ότου να τονιστεί το και πατήστε **<ENTER>**. Το τηλεφώνημα είναι σε αναμονή. Πατώντας **<ENTER>** αποδέχεστε την κλήση, περιστρέψτε το **<MENU>** δεξιά και πατήστε **<ENTER>** για να απορρίψετε.

3. Απόρριψη μιας κλήσης:

Περιστρέψτε το κουμπί **<MENU>** έως ότου να τονιστεί το και πατήστε **<ENTER>**. Το τηλεφώνημα έχει απορριφθεί.

Calling to
+331234123456

Κάνοντας ένα τηλεφώνημα

Ένα τηλεφώνημα μπορεί να γίνει με την χρήση μίας από τις παρακάτω μεθόδους:

- Κλήση από το ευρετήριο
- Κλήση με το χέρι
- Επανάκληση
- Κλήση από το ιστορικό (μενού λίστας κλήσεων)
  - Κλήσεις που έχουν γίνει
  - Κλήσεις που έχετε κάνει
  - Κλήσεις που έχετε χάσει (αναπάντητες)

Κάνοντας μία κλήση από το ευρετήριο:

Από την στιγμή που έχει γίνει η σύνδεση Bluetooth®, ανάμεσα στο καταχωρημένο κινητό τηλέφωνο και το ηχοσύστημα, τα δεδομένα του ευρετηρίου θα μεταφερθούν αυτόματα στο ηχοσύστημα. Η μεταφορά μπορεί να πάρει λίγο χρόνο μέχρι να ολοκληρωθεί.

ΣΗΜΕΙΩΣΗ

Τα δεδομένα του ευρετηρίου θα σβήσουν όταν:

- **Αλλάξετε σε άλλο καταχωρημένο κινητό τηλέφωνο.**
- **Το κινητό τηλέφωνο αποσυνδεθεί.**
- **Το καταχωρημένο κινητό τηλέφωνο διαγραφεί από το ηχοσύστημα.**

1. Πατήστε < >.
2. Γυρίστε το κουμπί **<MENU>** και κάντε κύλιση προς τα κάτω στο [Phone Book], μετά πατήστε το **<ENTER>**.
3. Κάντε κύλιση κάτω στην λίστα, επιλέξτε το κατάλληλο όνομα επαφής (τονίστε το) και πατήστε **<ENTER>**.
4. Η οθόνη που ακολουθεί θα εμφανίσει τον αριθμό που θα καλέσετε. Εάν είναι σωστός, πατήστε πάλι **<ENTER>** για να καλέσετε τον αριθμό αυτό.

   Εάν η επαφή έχει περισσότερα τηλέφωνα για (σπιτιού), (κινητό) ή (γραφείου), κάντε κύλιση για να επιλέξετε τον κατάλληλο αριθμό που θέλετε να καλέσετε.

Quicksearch
A

Εναλλακτικά, μπορεί να χρησιμοποιηθεί η λειτουργία γρήγορης αναζήτησης, ως εξής:

1. Ενώ είστε στην οθόνη του κινητού τηλεφώνου **<A-Z** / ⑥**>**.
2. Γυρίστε το κουμπί **<MENU>** για το πρώτο αλφαβητικό ή αριθμητικό γράμμα του ονόματος της επαφής. Μόλις γίνει έντονο, πατήστε **<ENTER>** για να επιλέγετε το γράμμα.
3. Η οθόνη θα εμφανίσει τα αντίστοιχα ονόματα των επαφών. Όταν είναι απαραίτητο, χρησιμοποιήστε πάλι το κουμπί **<MENU>** για να κάνετε κύλιση ώστε να βρείτε το κατάλληλο όνομα επα-

φής που θέλετε να καλέσετε.

4. Η επόμενη οθόνη θα εμφανίσει τον αριθμό που θα καλέσετε. Εάν είναι σωστός, πατήστε **<ENTER>** πάλι για να καλέσετε αυτό τον αριθμό.

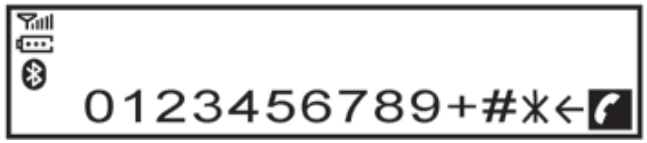

Κλήση ενός τηλεφωνικού αριθμού με το χέρι:

ΠΡΟΕΙΔΟΠΟΙΗΣΗ

Παρκάρετε το αυτοκίνητο σε ασφαλές σημείο και βάλτε το χειρόφενο, πριν κάνετε την κλήση.

Για να καλέσετε ένα τηλεφωνικό αριθμό με το χέρι, χρησιμοποιήστε την οθόνη του ηχοσυστήματος (νοητό πληκτρολόγιο), ως εξής:

1. Πατήστε και γυρίστε το κουμπί **<MENU>** για να τονίσετε το [Call Number].
2. Πατήστε **<ENTER>** για να επιλέξετε το [Call Number].
3. Γυρίστε το κουμπί **<MENU>** για να κάνετε κύλιση και να επιλέξετε κάθε αριθμό του τηλεφωνικού αριθμού. Μόλις τονιστεί, πατήστε το **<ENTER>** μετά την επιλογή κάθε αριθμού.

   Για να διαγράψετε τον τελευταίο αριθμό που έχετε εισάγει, κάντε κύλιση στο σύμβολο [←] και μόλις τονιστεί πατήστε **<ENTER>**. Ο τελευταίος αριθμός θα διαγραφεί. Πατώντας <ENTER> επαναλαμβανόμενα θα διαγραφεί κάθε διαδοχικός αριθμός.
4. Αφού εισάγετε τον τελευταίο αριθμό, κάντε κύλιση στο σύμβολο και πατήστε <ENTER>, ή πατήστε < > για να καλέσετε τον αριθμό.

Επανάκληση:

Για να κάνετε επανάληψη κλήσης ή να καλέσετε τον τελευταίο αριθμό που είχατε καλέσει και πριν, πατήστε το για περισσότερα από 2 δευτερόλεπτα.

Χρησιμοποιώντας το ιστορικό κλήσεων (Λίστες κλήσεων):

Μπορούν επίσης να χρησιμοποιηθούν οι λίστες κλήσεων που έχουν γίνει, που έχουν ληφθεί ή που είναι αναπάντητες για να κάνετε ένα τηλεφώνημα.

- Κλήσεις που έχουν γίνει [Dialed]

  Χρησιμοποιήστε την λειτουργία κλήσεων που έχουν γίνει για να κάνετε ένα τηλεφώνημα που να βασίζεται στην λίστα των εξερχόμενων κλήσεων.
- Κλήσεις που έχουν ληφθεί [Received]

  Χρησιμοποιήστε την λειτουργία κλήσεων που έχουν ληφθεί για να κάνετε ένα τηλεφώνημα που να βασίζεται στην λίστα των εισερχόμενων κλήσεων.
- Αναπάντητες κλήσεις [Missed]

  Χρησιμοποιήστε την λειτουργία αναπάντητων κλήσεων για να κάνετε ένα τηλεφώνημα που να βασίζεται στην λίστα των αναπάντητων κλήσεων.

1. Πατήστε και επιλέξτε [Call Lists].
2. Γυρίστε το κουμπί **<MENU>** για να κάνετε κύλιση σε ένα είδος και πατήστε **<ENTER>** για να το επιλέξετε.
3. Κάντε κύλιση στον τηλεφωνικό αριθμό που θέλετε και μετά πατήστε **<ENTER>**, ή πατήστε για να καλέσετε τον αριθμό.

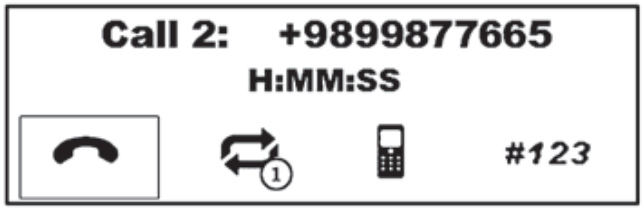

Δεύτερη εισερχόμενη κλήση

Όποτε υπάρχει δεύτερη εισερχόμενη κλήση, αυτό φαίνεται στην οθόνη. Επιλέγοντας την εικόνα μπαίνει σε αναμονή η κλήση στην οποία μιλούσατε και δέχεστε την νέα κλήση.

Επιλέγοντας με την περιστροφή του **<MENU>** και πατώντας **<ENTER>** απορρίπτετε την δεύτερη εισερχόμενη κλήση. Όταν αυτό γίνει στην διάρκεια μιας συζήτησης τερματίζεται η κλήση.

Επιλέγοντας το στοιχείο με την χρήση του κουμπιού **<MENU>** και πατώντας **<ENTER>** αλλάζετε ανάμεσα στις τηλεφωνικές συνομιλίες.

(Για τις άλλες επιλογές, δείτε πώς να κάνετε μία

κλήση από το ευρετήριο πιο πάνω).

Phone sett.	Volume Ringtone PB download

Γενικές ρυθμίσεις

Από το τηλεφωνικό μενού, επιλέξτε [Settings].

Οι ρυθμίσεις έντασης ήχου και το «κατέβασμα» του ευρετηρίου με το χέρι μπορούν να γίνουν χρησιμοποιώντας αυτό το μενού.

Λειτουργία του μενού:

Πατήστε **<ENTER>** για να επιλέξετε, περιστρέψτε το **<MENU>** για να αυξήσετε ή να μειώσετε την ένταση του ήχου. Πατήστε **<ENTER>** για να επιβεβαιώσετε.

Στοιχεία μενού:

- [Volume] (ένταση ήχου)
  - [Ring] (κουδούνισμα)
    Ορίστε την ένταση του κουδουνίσματος.
  - [Call] (κλήση)
    Ορίστε την ένταση της συζήτησης στην διάρκεια μιας κλήσης.
- [Ringtone] (ήχος κλήσης)
  - [Car] (αυτοκίνητο)
    Επιλέξτε τον ήχο κλήσης μέσα στο αυτοκίνητο.
  - [Phone] (τηλέφωνο)
    Επιλέξτε τον ήχο κλήσης του τηλεφώνου.
- [PB download] (κατέβασμα ευρετηρίου)
  Κατεβάζετε το ευρετήριο του τηλεφώνου στο ηχοσύστημα με το χέρι.

ΔΙΑΚΟΠΤΕΣ ΣΤΟ ΤΙΜΟΝΙ (όπου υπάρχει)

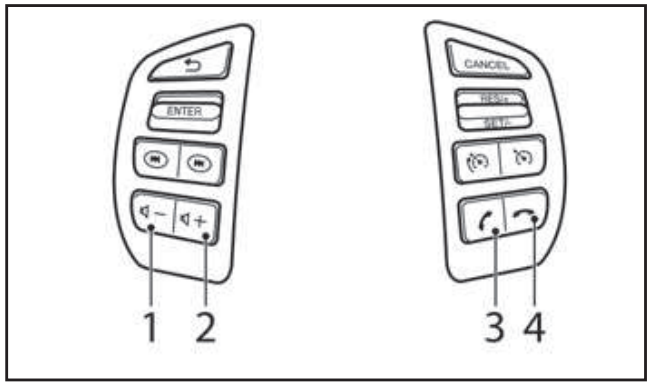

(1) Κουμπί χαμηλώματος έντασης ήχου

(2) Κουμπί αύξησης έντασης ήχου

(3) Κουμπί τηλεφώνου

(4) Κουμπί τερματισμού / απόρριψης κλήσης

Μπορείτε να χειριστείτε την λειτουργία hands-free χρησιμοποιώντας τους διακόπτες στο τιμόνι.

Κουμπί χαμηλώματος έντασης ήχου

Πατήστε το κουμπί χαμηλώματος έντασης ήχου για να μειώσετε την ένταση του ήχου από τα ηχεία.

Κουμπί αύξησης έντασης ήχου

Πατήστε το κουμπί αύξησης έντασης ήχου για να αυξήσετε την ένταση του ήχου από τα ηχεία.

Κουμπί τηλεφώνου

Το κουμπί τηλεφώνου σας επιτρέπει να:

- Δεχθείτε μία εισερχόμενη κλήση πατώντας το κουμπί μία φορά.
- Καλέσετε πάλι το νούμερο που καλέσατε τελευταίο πατώντας το κουμπί για περισσότερα από 2 δευτερόλεπτα.

Κουμπί τερματισμού κλήσης

- Απορρίψετε μία εισερχόμενη κλήση πατώντας κατά την διάρκεια μιας εισερχόμενης κλήσης.
- Τερματίσετε μία ενεργή κλήση πατώντας το κουμπί μία φορά.

ΤΗΛΕΦΩΝΟ ΑΥΤΟΚΙΝΗΤΟΥ Ή ΡΑΔΙΟ CB

Όταν τοποθετείτε ασύρματο εξοπλισμό μεγάλης ικανότητας ή τηλέφωνο αυτοκινήτου στο NISSAN σας, βεβαιωθείτε ότι ακολουθήσατε τα παρακάτω καθώς μπορεί να επηρεαστεί ανεπανόρθωτα το σύστημα ελέγχου του κινητήρα και άλλα ηλεκτρονικά εξαρτήματα, ανάλογα με τον χώρο της τοποθέτησής τους.

ΠΡΟΣΟΧΗ

- **Κρατήστε την κεραία όσο το δυνατόν πιο μακριά από τον εγκέφαλο του αυτοκινήτου.**
- **Επίσης κρατήστε το καλώδιο της κεραίας περισσότερα από 20 εκατοστά μακριά από την καλωδίωση της ηλεκτρονικής ανάφλεξης. Μην περνάτε την καλωδίωση της κεραίας δίπλα από κάποια άλλη καλωδίωση του αυτοκινήτου.**
- **Ρυθμίστε το ποσοστό διακύμανστης της κεραίας όπως συνιστάται από τον κατασκευαστή.**
- **Συνδέστε το καλώδιο γείωσης του ραδιοφώνου στο σασί του αμαξώματος.**

ΣΗΜΕΙΩΣΗ

Για περισσότερες πληροφορίες επισκεφθείτε το web site της Nissan: www.nissan-europe.com Επιλέξτε την χώρα σας από την λίστα κα πηγαίνετε στο Menu Services (υπηρεσίες). Εάν δεν είναι διαθέσιμο στο web site, αποτανθείτε στον αντιπρόσωπο της NISSAN.

5 Ξεκίνημα και οδήγηση

Πρόγραμμα «στρωσίματος».....5-3
Πριν βάλετε μπροστά τον κινητήρα.....5-3
Προφυλάξεις κατά το ξεκίνημα και την οδήγηση.....5-4
Καυσαέρια της εξάτμισης (Μονοξείδιο του άνθρακα).....5-4
Σύστημα Παρακολούθησης Πίεσης Ελαστικών (TPMS) (όπου υπάρχει).....5-5
Πληροφορίες μετρητών.....5-8
Ενεργοποίηση.....5-8
Αναγνώριση ταυτότητας και θέση αισθητήρα TPMS.....5-8
Ρύθμιση στόχου πίεσης TPMS.....5-9
Μονάδες μέτρησης πίεσης ελαστικών.....5-9
Μήνυμα ελέγχου πίεσης κρύων ελαστικών [Check cold tyre].....5-9
Καλιμπράρισμα θερμοκρασίας TPMS.....5-9
Προφυλάξεις για την οδήγηση στον δρόμο και εκτός δρόμου.....5-10
Τριοδικός καταλύτης (μοντέλα με κινητήρα βενζίνης).....5-10
Για να αποφύγετε την ζημιά.....5-10
Σύστημα Υπερσυμπιεστή (turbo) (μοντέλα με κινητήρα πετρελαίου).....5-11
Φροντίδα στην οδήγηση.....5-11
Ξεκίνημα με κρύο κινητήρα.....5-11
Φόρτωση αποσκευών.....5-11
Οδήγηση σε βρεγμένο δρόμο.....5-11
Οδήγηση τον χειμώνα.....5-12
Διακόπτης μίζας (όπου υπάρχει).....5-12
Μηχανικό κιβώτιο ταχυτήτων.....5-12
Σαζμάν XTRONIC (CVT).....5-12
Κλειδαριά τιμονιού.....5-13
Θέσεις κλειδιού.....5-13
Αντικλεπτικό σύστημα Nissan (NATS) (όπου υπάρχει).....5-13
Κουμπί μίζας (όπου υπάρχει).....5-14
Προφυλάξεις για την λειτουργία του κουμπιού της μίζας.....5-14
Σύστημα Έξυπνου Κλειδιού.....5-14
Θέσεις κουμπιού μίζας.....5-14
Κόψιμο κινητήρα σε περίπτωση ανάγκης.....5-16
Κλειδαριά τιμονιού.....5-16
Άδεια μπαταρία Έξυπνου Κλειδιού.....5-16
Ξεκίνημα του κινητήρα.....5-17
Οδήγηση του αυτοκινήτου.....5-19
Οδήγηση με μηχανικό κιβώτιο ταχυτήτων.....5-19
Οδήγηση με XTRONIC (CVT).....5-20
Σύστημα Σβησίματος / Εκκίνησης (όπου υπάρχει).....5-24
Κανονική λειτουργία.....5-25
Προφυλάξεις.....5-27
Διακόπτης κλεισίματος (OFF) Συστήματος Σβησίματος / Εκκίνησης.....5-27
Οφέλη για το περιβάλλον.....5-28
Οδήγηση στους 4 τροχούς (4WD) (όπου υπάρχει).....5-28
Λειτουργίες 4WD.....5-29
Συμβουλές αλλαγής 4WD.....5-30
Ενδεικτικά φώτα λειτουργίας 4WD.....5-30
Ασφαλής οδήγηση στους 4 τροχούς.....5-31
Σύστημα Προειδοποίησης Νεκρού Σημείου (BSW).....5-32
Λειτουργία του συστήματος BSW.....5-33
Καταστάσεις οδήγησης του συστήματος BSW.....5-34
Κατάσταση προσωρινής απενεργοποίησης BSW.....5-35

Αυτόματη απενεργοποίηση BSW 5-35
Δυσλειτουργία BSW.....5-35
Συντήρηση της μονάδας της κάμερας BSW.....5-36
Προειδοποίηση Απότομης Αλλαγής Λωρίδας LDW).....5-36
Λειτουργία του συστήματος LDW 5-37
Κατάσταση προσωρινής απενεργοποίησης LDW.....5-37
Αυτόματη απενεργοποίηση LDW 5-38
Δυσλειτουργία LDW.....5-38
Συντήρηση της μονάδας της κάμερας LDW.....5-38
Cruise Control (όπου υπάρχει).....5-39
Προφυλάξεις για το Cruise Control.....5-39
Λειτουργίες του Cruise Control 5-40
Περιοριστής ταχύτητας (όπου υπάρχει) 5-41
Λειτουργίες του περιοριστή ταχύτητας 5-42
Αυτόνομο σύστημα φρένου ανάγκης (όπου υπάρχει).....5-44
Λειτουργία του συστήματος 5-44
Παρκάρισμα.....5-46
Αισθητήρες Παρκαρίσματος (όπου υπάρχει).....5-48
Λειτουργία 5-49
Έξυπνη Υποβοήθηση Παρκαρίσματος (IPA) (όπου υπάρχει).....5-50
Απενεργοποίηση του συστήματος IPA.....5-50
Διαδικασία παρκαρίσματος χρησιμοποιώντας το σύστημα IPA 5-51
Πρακτικές συμβουλές.....5-55
Ρυμούλκηση τρέιλερ) 5-57
Προφυλάξεις λειτουργίας 5-57
Πίεση ελαστικών.....5-58
Αλυσίδες ασφαλείας.....5-58
Φρένα τρέιλερ 5-58
Εντοπισμός τρέιλερ (όπου υπάρχει) 5-58
Τοποθέτηση του κοτσαδόρου 5-58
Ασφάλεια του αυτοκινήτου 5-59
Σύστημα ηλεκτρικά υποβοηθούμενου τιμονιού 5-60
Σύστημα φρένων 5-61
Προφυλάξεις για τα φρένα.....5-61
Σύστημα αντιμπλοκαρίσματος φρένων (ABS).....5-62
Χρήση του συστήματος 5-62
Λειτουργία αυτοδιάγνωσης 5-62
Κανονική λειτουργία.....5-62
Ηλεκτρονικό Πρόγραμμα Ευστάθειας (ESP) (όπου υπάρχει).....5-63
Διακόπτης κλειστού ESP 5-64
Έλεγχος πλαισίου 5-65
Έλεγχος ενεργής πρόσφυσης 5-65
Ενεργό φρένο κινητήρα.....5-66
Ενεργός έλεγχος επιφανειών 5-66
Σύστημα υποβοήθησης εκκίνησης σε ανηφόρα 5-67
Σύστημα λειτουργίας ECO (όπου υπάρχει) 5-68
Οδήγηση σε κρύο καιρό 5-68
Μπαταρία.....5-69
Ψυκτικό υγρό κινητήρα.....5-69
Εξοπλισμός ελαστικών.....5-69
Ειδικός εξοπλισμός για τον χειμώνα.....5-69
Προστασία από την διάβρωση 5-69

ΠΡΟΓΡΑΜΜΑ «ΣΤΡΩΣΙΜΑΤΟΣ»

Για να εξασφαλίσετε την μελλοντική αξιοπιστία και οικονομική λειτουργία του καινούργιου αυτοκινήτου σας, ακολουθήστε τις παρακάτω οδηγίες στην διάρκεια των πρώτων 1.600 χιλιομέτρων. Εάν δεν τις ακολουθήσετε μπορεί να έχετε σαν αποτέλεσμα μειωμένη ζωή του κινητήρα και μειωμένη απόδοσή του.

- Αποφύγετε να οδηγείτε για πολύ ώρα με σταθερή ταχύτητα, είτε αργά είτε γρήγορα.
- Μην λειτουργείτε τον κινητήρα πάνω από τις 4.000 στροφές.
- Μην κόβετε τελείως το γκάζι για να επιταχύνετε στην συνέχεια με καμία ταχύτητα.
- Αποφύγετε τις απότομες εκκινήσεις.
- Αποφύγετε όσο γίνεται το απότομο φρενάρισμα.

ΣΗΜΕΙΩΣΗ

Τα μοντέλα με κινητήρα πετρελαίου K9K θα επιτύχουν το μέγιστο της απόδοσής τους μόνο μετά τα πρώτα περίπου 5.000 χλμ.

ΠΡΙΝ ΒΑΛΕΤΕ ΜΠΡΟΣΤΑ ΤΟΝ ΚΙΝΗΤΗΡΑ

ΠΡΟΕΙΔΟΠΟΙΗΣΗ

Τα χαρακτηριστικά οδήγησης του αυτοκινήτου σας μπορούν να αλλάξουν σημαντικά από την προσθήκη οποιουδήποτε φορτίου (και την κατανομή του φορτίου) και από την προσθήκη προαιρετικού εξοπλισμού (κοτσαδόρος, σχάρα οροφής κλπ.). Ο τρόπος και η ταχύτητα της οδήγησής σας θα πρέπει να ρυθμίζονται ανάλογα. Ιδιαίτερα όταν μεταφέρετε βαριά φορτία, η ταχύτητά σας θα πρέπει να μειώνεται αισθητά.

- Βεβαιωθείτε ότι δεν υπάρχουν εμπόδια γύρω από το αυτοκίνητο.
- Ελέγξτε τις στάθμες των υγρών όπως είναι το λάδι κινητήρα, το αντιψυκτικό, το υγρό φρένων και συμπλέκτη και το υγρό του πλυστικού παρμπρίζ όσο το δυνατό πιο συχνά και τουλάχιστον κάθε φορά που βάζετε καύσιμο.
- Ελέγξτε οπτικά την εμφάνιση και την κατάσταση των ελαστικών. Μετρήστε και ελέγξτε εάν είναι σωστή η πίεση των ελαστικών.
- Τα σημεία συντήρησης στο κεφάλαιο «8. Συντήρηση και κάντε το μόνος σας» θα πρέπει να ελέγχονται περιοδικά.
- Ελέγξτε εάν είναι καθαρά όλα τα παράθυρα και τα φώτα.
- Ελέγξτε ότι είναι κλειστές όλες οι πόρτες.
- Ρυθμίστε το κάθισμα και το προσκέφαλο του καθίσματος.
- Ρυθμίστε την θέση του εσωτερικού και των εξωτερικών καθρεπτών.
- Δέστε την ζώνη σας και ζητήστε από τους υπόλοιπους επιβάτες να κάνουν το ίδιο.
- Ελέγξτε ότι όλες οι πόρτες έχουν κλείσει.
- Ελέγξτε την λειτουργία των προειδοποιητικών φώτων όταν ο διακόπτης της μίζας είναι στην θέση ON.
- Μην τοποθετείτε σκληρά ή βαριά αντικείμενα στο ταμπλό ή την πίσω εταζέρα για να αποφύγετε τραυματισμό σε περίπτωση απότομου φρεναρίσματος.

ΠΡΟΦΥΛΑΞΕΙΣ ΚΑΤΑ ΤΟ ΞΕΚΙΝΗΜΑ ΚΑΙ ΤΗΝ ΟΔΗΓΗΣΗ

ΠΡΟΕΙΔΟΠΟΙΗΣΗ

- **Ποτέ μην αφήνετε παιδιά, ανήμπορους ενήλικες ή ζώα μόνα τους μέσα στο αυτοκίνητο. Μπορεί κατά λάθος να ενεργοποιήσουν τους διακόπτες ή τους μοχλούς και να εμπλακούν σε σοβαρό ατύχημα ή να τραυματιστούν. Τις ζεστές ημέρες με ήλιο οι θερμοκρασίες που αναπτύσσονται μέσα στο κλειστό αυτοκίνητο μπορούν γρήγορα να γίνουν πολύ υψηλές ώστε να προκαλέσουν σοβαρό ή και θανάσιμο τραυματισμό σε ανθρώπους και ζώα.**
- **Για να αποφύγετε το γλίστρημα αποσκευών ή πακέτων προς τα εμπρός κατά το φρενάρισμα, μην τοποθετείται φορτία στον χώρο αποσκευών που το ύψος τους υπερβαίνει το ύψος των καθισμάτων.**
- **Ασφαλίστε όλο το φορτίο με σκοινιά και ιμάντες για να αποφύγετε την μετακίνηση ή μετατόπισή του.**
- **Εάν δεν ακολουθήσετε τις οδηγίες για τον σωστό τρόπο που πρέπει να κάθεστε στο κεφάλαιο «1. Ασφάλεια – καθίσματα, ζώνες ασφαλείας και πρόσθετο σύστημα συγκράτησης», μπορεί σε περίπτωση ατυχήματος ή απότομου φρεναρίσματος να τραυματιστείτε σοβαρά.**

ΣΗΜΕΙΩΣΗ

Στην διάρκεια των πρώτων λίγων μηνών από την αγορά του αυτοκινήτου σας, εάν εντοπίζετε ισχυρές οσμές πτητικών οργανικών ενώσεων στο εσωτερικό του αυτοκινήτου, εξαερίζετε το εσωτερικό του αυτοκινήτου επισταμένα. Ανοίξτε όλα τα παράθυρα πριν μπείτε στο αυτοκίνητο ή ενώ είστε μέσα σε αυτό. Επιπλέον, όταν η θερμοκρασία στον χώρο των επιβατών αυξάνεται ή όταν το αυτοκίνητο είναι παρκαρισμένο στον ήλιο για μεγάλο χρονικό διάστημα, σβήνετε το κουμπί ανακυκλοφορίας εσωτερικού αέρα του air conditioner και / ή ανοίξτε τα παράθυρα για να επιτρέψετε σε επαρκή φρέσκο αέρα να μπει μέσα στον χώρο των επιβατών.

ΚΑΥΣΑΕΡΙΑ ΤΗΣ ΕΞΑΤΜΙΣΗΣ (Μονοξείδιο του άνθρακα)

ΠΡΟΕΙΔΟΠΟΙΗΣΗ

- **Μην αναπνέετε τα καυσαέρια της εξάτμισης. Περιέχουν άχρωμο και άοσμο μονοξείδιο του άνθρακα. Το μονοξείδιο του άνθρακα είναι επικίνδυνο. Μπορεί να προκαλέσει λιποθυμία ή θάνατο.**
- **Εάν υποπτεύεστε ότι τα καυσαέρια της εξάτμισης εισέρχονται στον χώρο του αυτοκινήτου, οδηγείστε με ανοιχτά όλα τα παράθυρα και πηγαίνετε το αυτοκίνητο για έλεγχο αμέσως.**
- **Μην αφήνετε τον κινητήρα να λειτουργεί σε κλειστούς χώρους όπως γκαράζ.**
- **Μην παρκάρετε το αυτοκίνητο για πολύ ώρα αφήνοντας τον κινητήρα να δουλεύει.**
- **Κρατήστε την πίσω πόρτα κλειστή όταν οδηγείτε, διαφορετικά τα καυσαέρια της εξάτμισης μπορεί να μπουν μέσα στον χώρο των επιβατών. Εάν πρέπει να οδηγήσετε με την πίσω πόρτα ανοικτή, ακολουθήστε τις παρακάτω προφυλάξεις:**

  1) Ανοίξτε όλα τα παράθυρα.

  2) Βάλτε το κουμπί ανακυκλοφορίας αέρα (⟲) στην θέση OFF.

  3) Βάλτε το κουμπί ελέγχου ανεμιστήρα στην μέγιστη θέση για να κυκλοφορήσει ο αέρας.
- **Εάν ηλεκτρικά καλώδια ή άλλα καλώδια σύνδεσης πρέπει να περάσουν στο τρέιλερ μέσω του λάστιχου της πίσω πόρτας ή μέσω του αμαξώματος, ακολουθήστε τις συστάσεις του κατασκευαστή για να αποφύγετε την είσοδο μονοξειδίου του άνθρακα μέσα στο αυτοκίνητο.**
- **Όταν το αυτοκίνητο είναι σταματημένο σε ανοικτό χώρο με τον κινητήρα του να δουλεύει για σημαντικό χρονικό διάστημα, ανοίξτε τους αεραγωγούς για να μπει ο εξωτερικός αέρας μέσα στο αυτοκίνητο.**
- **Το σύστημα εξάτμισης και το αμάξωμα θα πρέπει να ελέγχονται από ειδικευμένο τεχνικό όποτε:**

  α. Το αυτοκίνητο σηκώνεται για συντήρηση.

  β. Υποπτεύεστε ότι τα καυσαέρια της εξάτμισης μπαίνουν στον χώρο των επιβατών.

  γ. Παρατηρείτε κάποια αλλαγή στον ήχο που κάνει το σύστημα της εξάτμισης.

  δ. Είχατε κάποιο ατύχημα κατά το οποίο έπαθε ζημιά το σύστημα της εξάτμισης, το κάτω μέρος του σασί ή το πίσω μέρος του αυτοκινήτου.

ΣΥΣΤΗΜΑ ΠΑΡΑΚΟΛΟΥΘΗΣΗΣ ΠΙΕΣΗΣ ΕΛΑΣΤΙΚΩΝ (TPMS)
(όπου υπάρχει)

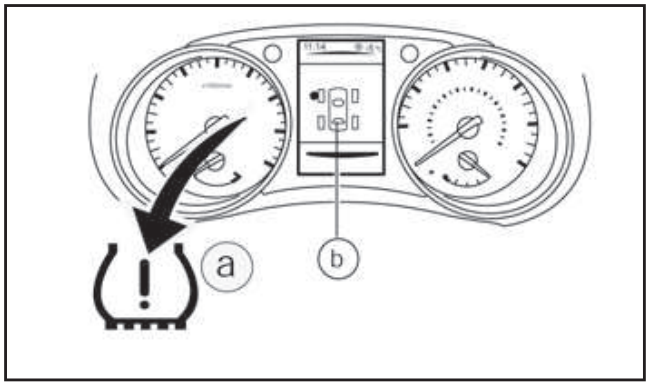

(a) Ενδεικτικό φως TPMS

(b) Ενδεικτικό φως θέσης ελαστικού TPMS

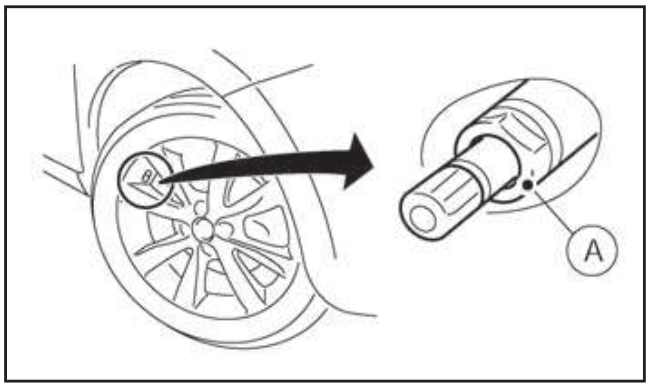

(A) Βαλβίδα ελαστικού με αισθητήρα

Το σύστημα παρακολούθησης πίεσης ελαστικών, παρακολουθεί την πίεση στα ελαστικά και των τεσσάρων τροχών ενώ το αυτοκίνητο είναι σε κίνηση. Εάν υπάρξει απώλεια πίεσης, το σύστημα θα προειδοποιήσει τον οδηγό χρησιμοποιώντας οπτική προειδοποίηση. Κάθε αισθητήρας TPMS (A) έχει καταχωρημένη θέση στον τροχό και στέλνει ασύρματα τα δεδομένα πίεσης και θερμοκρασίας σε έναν δέκτη μέσα στο αυτοκίνητο.

Κάθε ελαστικό, συμπεριλαμβανομένης της ρεζέρβας (εάν υπάρχει), θα πρέπει να ελέγχεται μία φορά τον μήνα όταν είναι κρύο και φουσκωμένο στην πίεση που συνιστάται από τον κατασκευαστή του αυτοκινήτου και αναφέρεται στο πινακιδάκι με τις πιέσεις ελαστικών που βρίσκεται στο αυτοκίνητο. (Εάν το αυτοκίνητό σας έχει ελαστικά διαφορετικού μεγέθους από αυτό που αναφέρεται στο πινακιδάκι του αυτοκινήτου ή το πινακιδάκι με τις πιέσεις των ελαστικών, θα πρέπει να προσδιορίσετε την σωστή πίεση για αυτά τα ελαστικά).

Το Σύστημα Παρακολούθησης Πίεσης Ελαστικών (TPMS) ελέγχει το ενδεικτικό φως TPMS (a) που ανάβει όταν ένα ή περισσότερα από τα ελαστικά σας είναι σημαντικά ξεφούσκωτο. Μία προειδοποίηση με την ένδειξη της θέσης του ελαστικού (b) θα εμφανιστεί και αυτή στην οθόνη πληροφοριών του αυτοκινήτου για να υποδείξει το ελαστικό ή τα ελαστικά με την χαμηλή πίεση.

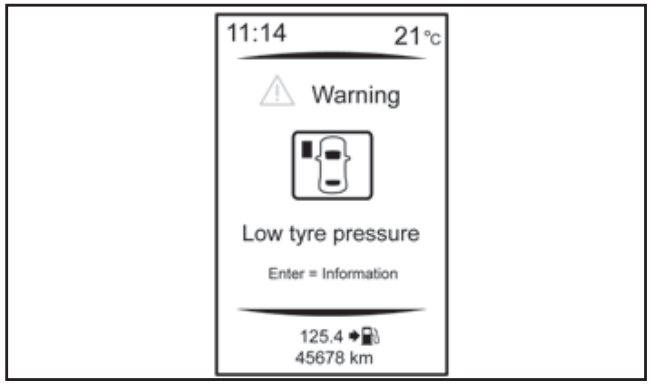

Εάν τώρα πιέσετε τον διακόπτη <ENTER> στο τιμόνι, θα εμφανιστεί μία νέα οθόνη για να σας δείξει την πίεση και στα τέσσερα ελαστικά.

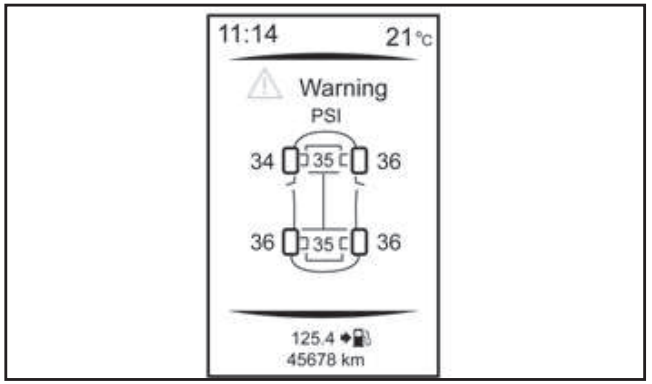

Αντίστοιχα, όταν ανάβει το ενδεικτικό φως TPMS, θα πρέπει να σταματήσετε και να ελέγξετε τα ελαστικά το συντομότερο και να τα φουσκώσετε στην σωστή πίεση. Η οδήγηση με αρκετά ξεφούσκωτο ελαστικό προκαλεί υπερθέρμανση του ελαστικού και μπορεί να οδηγήσει σε σκάσιμό του. Επίσης η χαμηλή πίεση των ελαστικών μειώνει την οικονομία του καυσίμου και την διάρκεια ζωής του πέλματος του ελαστικού και μπορεί να επηρεάσει τον χειρισμό του αυτοκινήτου και την ικανότητα φρεναρίσματός του.

ΣΗΜΕΙΩΣΗ

Το TPMS δεν υποκαθιστά την σωστή συντήρηση των ελαστικών. Είναι ευθύνη του οδηγού να διατηρεί την σωστή πίεση των ελαστικών, εκόμη και εάν η έλλειψη πίεσης δεν έχει φτάσει στο επίπεδο να ενεργοποιεί το άναμμα στο ενδεικτικό φως TPMS (a).

Το ενδεικτικό φως TPMS αναβοσβήνει για μία σύντομη χρονική περίοδο και μετά ανάβει συνεχόμενα εάν το σύστημα δεν λειτουργεί σωστά. Αυτή η σειρά θα συνεχίσει κάθε φορά που βάζετε μπροστά το αυτοκίνητο και για όσο συνεχίζεται η δυσλειτουργία (λείπει ή έχει πρόβλημα ο αισθητήρας TPMS ή δυσλειτουργεί το σύστημα TPMS). Όταν η ένδειξη δυσλειτουργίας ανάβει το σύστημα μπορεί να μην είναι ικανό να ανιχνεύσει την χαμηλή πίεση των ελαστικών όπως είναι ο προορισμός του. Δυσλειτουργία του TPMS μπορεί να προκύψει για διάφορους λόγους, συμπεριλαμβανομένης της τοποθέτησης άλλων ελαστικών ή τροχών στο αυτοκίνητο που δεν επιτρέπουν στο TPMS να λειτουργήσει σωστά. Ελέγχετε πάντα την το ενδεικτικό φως TPMS μετά την αντικατάσταση ενός ή περισσοτέρων ελαστικών ή τροχών στο αυτοκίνητό σας για να βεβαιωθείτε ότι τα ελαστικά αντικατάστασης και οι τροχοί επιτρέπουν στο TPMS να συνεχίσει να λειτουργεί σωστά.

- Το TPMS δεν παρακολουθεί την πίεση του ελαστικού της ρεζέρβας.
- Το TPMS θα ενεργοποιηθεί μόνο όταν το αυτοκίνητο κινείται με πάνω από 25 χλμ / ώρα. Επίσης, αυτό το σύστημα μπορεί να μην ανιχνεύσει ξαφνική πτώση της πίεσης του ελαστικού (για παράδειγμα σκασμένο λάστιχο κατά την οδήγηση).
- Το ενδεικτικό φως TPMS μπορεί να μην σβήσει αυτόματα όταν ρυθμίσετε την πίεση του ελαστικού. **Αφού φουσκώσετε το ελαστικό στην συνιστώμενη πίεση κρύου ελαστικού** οδηγήστε το αυτοκίνητο με ταχύτητα πάνω από 25 χλμ / ώρα για να ενεργοποιηθεί το TPMS. Δείτε το «Αναγνώριση ID και θέσης αισθητήρα TPMS» πιο κάτω.
- Ανάλογα με την αλλαγή στην εξωτερική θερμοκρασία, το ενδεικτικό φως TPMS μπορεί να ανάψει ακόμη και εάν η πίεση του ελαστικού έχει ρυθμιστεί σωστά. Όταν τα ελαστικά θα είναι κρύα, ρυθμίστε την πίεση του ελαστικού στην συνιστώμενη πίεση ΚΡΥΟΥ ελαστικού και πάλι και μετά επαναφέρετε το TPMS.

  Για περισσότερες πληροφορίες δείτε το «[Check cold tyre] (Έλεγχος κρύου ελαστικού)» πιο κάτω.

ΠΡΟΕΙΔΟΠΟΙΗΣΗ

- **Εάν το ενδεικτικό φως TPMS ανάβει ενώ οδηγείτε:**
  - **αποφύγετε τους απότομους χειρισμούς του τιμονιού**
  - **αποφύγετε το απότομο φρενάρισμα**
  - **μειώστε την ταχύτητα του αυτοκινήτου**
  - **βγείτε από τον δρόμο σε ασφαλές σημείο**
  - **σταματήστε το αυτοκίνητο το δυνατό συντομότερο.**
- **Η οδήγηση με λάστιχα με χαμηλή πίεση μπορεί να δημιουργήσει μόνιμη ζημιά στα λάστιχα και αυξάνει την πιθανότητα σκασίματος ελαστικού. Μπορεί να προκληθεί σοβαρή ζημιά στο αυτοκίνητο που να οδηγήσει σε ατύχημα και σοβαρό τραυματισμό.**
- **Ελέγχετε την πίεση και στα τέσσερα ελαστικά. Ρυθμίζετε την πίεση στην συνιστώμενη πίεση ΚΡΥΩΝ ελαστικών που φαίνεται στο πινακιδάκι των ελαστικών ώστε να σβήσει το ενδεικτικό φως πίεσης ελαστικών. Εάν έχετε σκασμένο λάστιχο, αντικαταστήστε το με την ρεζέρβα το συντομότερο δυνατό. (Δείτε το «Σκασμένο λάστιχο» στο κεφάλαιο «6. Σε περίπτωση ανάγκης» για την αλλαγή του σκασμένου ελαστικού).**
- **Όταν βάλετε την ρεζέρβα ή αλλάξετε τον τροχό, το TPMS δεν θα λειτουργήσει και το ενδεικτικό φως TPMS θα αναβοσβήσει για περίπου 1 λεπτό. Το φως θα παραμείνει αναμμένο μετά το 1 λεπτό. Βεβαιωθείτε ότι ακολουθήσατε όλες τις οδηγίες για την αντικατάσταση του τροχού και την σωστή τοποθέτηση του συστήματος TPMS.**
- **Η αντικατάσταση των ελαστικών με άλλα διαφορετικών προδιαγραφών από αυτά που ορίζει η NISSAN θα μπορούσε να επηρεάσει την σωστή λειτουργία του TPMS.**
- **Μπορείτε να χρησιμοποιήσετε το Γνήσιο NISSAN Στεγανοποιητικό Κιτ Επισκευής Ελαστικού ή ισάξιο την προσωρινή επισκευή του ελαστικού σας. Μην βάζετε οποιοδήποτε άλλο υγρό ελαστικών ή στεγανοποιητικό ελαστικού αεροζόλ μέσα στα ελαστικά καθώς αυτό μπορεί να προκαλέσει δυσλειτουργία στους αισθητήρες πίεσης των ελαστικών.**
- **Η NISSAN συνιστά να χρησιμοποιείτε μόνο το Γνήσιο NISSAN Στεγανοποιητικό Ανάγκης Ελαστικών. Τα άλλα στεγανοποιητικά μπορεί να κάνουν ζημιά στην φλάντζα της βαλβίδας**

με αποτέλεσμα την απώλεια πίεσης αέρα. Μετά την χρήση στεγανοποιητικού επισκευής ελαστικού επισκεφθείτε ένα εξουσιοδοτημένο συνεργείο Nissan ή εξειδικευμένο συνεργείο το συντομότερο δυνατό (για τα μοντέλα που είναι εξοπλισμένα με κιτ επισκευής ανάγκης ελαστικού).

ΠΡΟΣΟΧΗ

- Το TPMS μπορεί να μην λειτουργήσει κανονικά όταν οι τροχοί είναι εξοπλισμένοι με αλυσίδες χιονιού ή οι τροχοί είναι θαμμένοι στο χιόνι.
- Μην τοποθετείτε μεταλλικό φιλμ ή άλλα μεταλλικά μέρη (κεραία κλπ) στα παράθυρα. Αυτό μπορεί να προκαλέσει κακή λήψη των σημάτων από τους αισθητήρες πίεσης ελαστικών και το TPMS δεν θα λειτουργεί σωστά.

  Ορισμένες μονάδες και μεταδότες μπορεί προσωρινά να παρεμβληθούν στην λειτουργία του TPMS και να προκαλέσουν το ενδεικτικό φως του TPMS να ανάψει. Ορισμένα παραδείγματα είναι:

  – Εγκαταστάσεις ή ηλεκτρικές συσκευές που χρησιμοποιούν παρόμοιες ραδιοσυχνότητες κοντά στο αυτοκίνητο.
  – Εάν ένας μεταδότης που είναι καθορισμένος σε παρόμοιες συχνότητες χρησιμοποιείται μέσα ή κοντά στο αυτοκίνητο.
  – Εάν ένας υπολογιστής (ή παρόμοιος εξοπλισμός) ή ένας μετατροπέας DC/AC χρησιμοποιείται μέσα ή κοντά στο αυτοκίνητο.
  – Εάν είναι συνδεμένες στην παροχή 12V του αυτοκινήτου σας μονάδες που δεν είναι εγκεκριμένες από τη Nissan.
- Όταν φουσκώνετε τα ελαστικά και ελέγχεται την πίεση των ελαστικών ποτέ μην λυγίζετε τις βαλβίδες.
- Για την στερέωση των αισθητήρων TPMS στους τροχούς έχουν τοποθετηθεί ειδικές αλουμινένιες βαλβίδες. Ο αισθητήρας TPMS είναι στερεωμένος στους τροχούς με ένα παξιμάδι. Το παξιμάδι χρειάζεται σωστή τοποθέτηση με δύναμη σφυξίματος των 7,5 +/- 0,5 Nm. Εάν ο αισθητήρας TPMS σφιχτεί υπερβαίνοντας το όριο, υπάρχει μία πιθανότητα να πάθει ζημιά η στεφάνη του αισθητήρα. Εάν ο αισθητήρας σφιχτεί κάτω από το όριο, υπάρχει η πιθανότητα να υπάρξει διαρροή αέρα.
- Χρησιμοποιήστε γνήσιες Nissan ή ισάξιες τάπες βαλβίδων που συμμορφώνονται με τις προδιαγραφές που έχουν οι τάπες βαλβίδων που είναι τοποθετημένες από το εργοστάσιο.
- Μην χρησιμοποιείτε μεταλλικές τάπες βαλβίδων.
- Βάλτε σωστά τις τάπες των βαλβίδων. Χωρίς τις τάπες των βαλβίδων μπορεί να πάθουν ζημιά οι βαλβίδες και οι αισθητήρες του συστήματος παρακολούθησης πίεσης ελαστικών.
- Μην κάνετε ζημιά στις βαλβίδες και τους αισθητήρες όταν αποθηκεύετε τους τροχούς ή τοποθετείτε διαφορετικά ελαστικά.
- Αντικαθιστάτε τις ροδέλες του αισθητήρα όταν αλλάζετε ελαστικά. Όταν έχουν αφαιρεθεί οι ροδέλες δεν μπορούν να χρησιμοποιηθούν πάλι και πρέπει να αντικατασταθούν. Οι αισθητήρες TPMS μπορούν να χρησιμοποιηθούν πάλι.
- Να προσέχετε όταν χρησιμοποιείτε εξοπλισμό φουσκώματος ελαστικών με άκαμπτο σωλήνα παροχής αέρα καθώς η δύναμη που ασκείτε από το μακρύ στόμιο μπορεί να κάνει ζημιά στο στεφάνη της βαλβίδας.

ΠΛΗΡΟΦΟΡΙΕΣ ΜΕΤΡΗΤΩΝ

Ενδεικτικά φώτα TPMS	Πιθανή αιτία	Συνιστώμενη ενέργεια
	Χαμηλή πίεση ελαστικού	Φουσκώστε το ελαστικό στην σωστή πίεση.
	Δεν έχει ανιχνευτεί γνήσιος αισθητήρας TPMS της Nissan σε έναν ή περισσότερους τροχούς	Ελέγξτε εάν υπάρχουν οι αισθητήρες TPMS. Εάν λείπει κάποιος αισθητήρας TPMS προσθέστε έναν γνήσιο αισθητήρα TPMS της Nissan.
	Λόγω εξωτερικών πηγών υπάρχει παρεμβολή στη επικοινωνία ανάμεσα στους αισθητήρες TPMS των τροχών και τον δέκτη TPMS.	Οδηγήστε μακριά από την περιοχή ή την παρεμβολή
	Δυσλειτουργία τμημάτων του TPMS	Εάν το πρόβλημα επιμένει αποτανθείτε σε εξουσιοδοτημένο συνεργείο Nissan ή εξειδικευμένο συνεργείο

ΕΝΕΡΓΟΠΟΙΗΣΗ

Με τον διακόπτη της μίζας στην θέση ON, όταν το αυτοκίνητο αρχίσει να κινείται παρακολουθείται η πίεση των ελαστικών.

ΑΝΑΓΝΩΡΙΣΗ ΤΑΥΤΟΤΗΤΑΣ ΚΑΙ ΘΕΣΗ ΑΙΣΘΗΤΗΡΑ TPMS

Συνιστάται η καταχώρηση ενός νέου αισθητήρα TPMS ή της θέσης του αισθητήρα να γίνεται από εξουσιοδοτημένο συνεργείο.

Επίσης είναι δυνατό να καταχωρήσετε τον αισθητήρα μόνος σας ακολουθώντας την παρακάτω διαδικασία:

Διαδικασία:

1. Αλλάξατε την θέση του ελαστικού ή τοποθετήσατε νέο αισθητήρα TPMS.
2. Παρκάρετε με τον διακόπτη της μίζας στην θέση ON ή τον κινητήρα σε λειτουργία για περισσότερα από 20 λεπτά. Θα πρέπει να κάνετε το βήμα αυτό πριν οδηγήσετε.
3. Οδηγήστε το αυτοκίνητο για αρκετά λεπτά με ταχύτητα ανάμεσα στα 25 και τα 100 χλμ/ώρα. Η ταυτότητα και η θέση του αισθητήρα TPMS θα ανιχνευτούν αυτόματα.

ΣΗΜΕΙΩΣΗ

Το TPMS μπορεί να μην καλιμπραριστεί εάν έχουν εφαρμογή μία η περισσότερες από τις ακόλουθες συνθήκες:

- **Κακή κατάσταση του δρόμου**
- **Το TPMS δεν λαμβάνει σωστά δεδομένα από**

τους αισθητήρες πίεσης ελαστικών

- **Οδηγείτε με κάτω από 25 χλμ/ώρα**
- **Οδηγείτε με πάνω από 100 χλμ/ώρα**
- **Μεγάλη επιτάχυνση**
- **Μεγάλη επιβράδυνση**
- **Οδήγηση σταμάτα – ξεκίνα ή με κύματα κίνησης**
- **Συνεχόμενα γρήγορος χειρισμός του αυτοκινήτου**

ΡΥΘΜΙΣΗ ΣΤΟΧΟΥ ΠΙΕΣΗΣ TPMS

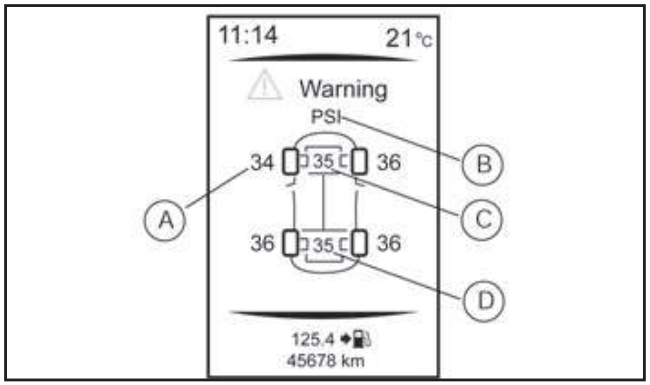

(A) Πίεση ελαστικού

(B) Μονάδες πίεσης ελαστικού

(C) Στόχος πίεσης ελαστικού μπροστά

(D) Στόχος πίεσης ελαστικού πίσω

Εάν χρησιμοποιείτε το αυτοκίνητό σας με το μέγιστο του φορτίου, η πίεση των ελαστικών θα πρέπει να ρυθμιστεί σε αυτή που φαίνεται στο πινακιδάκι των ελαστικών για πλήρες φορτίο.

Το σύστημα TPMS μπορεί να ρυθμιστεί στην οθόνη πληροφοριών του αυτοκινήτου για να έχει τον στόχο πίεσης στην πίεση πλήρους φορτίου που φαίνεται στο πινακιδάκι των ελαστικών. Δείτε το «Ρυθμίσεις» στο κεφάλαιο «2. Όργανα και χειριστήρια». Για να ρυθμίσετε την πίεση στόχου χρησιμοποιήστε τους διακόπτες στο τιμόνι για να επιλέξετε το μενού [Settings] και ακολούθως το [Tyre Pressures]. Επιλέξτε [Target front] και [Target rear] και ορίστε την πίεση των ελαστικών που θέλετε.

Οι πιέσεις στόχοι του TPMS θα εμφανιστούν στο κέντρο του μπροστινού και του πίσω άξονα στην οθόνη TPMS της οθόνης πληροφοριών αυτοκινήτου.

ΜΟΝΑΔΕΣ ΜΕΤΡΗΣΗΣ ΠΙΕΣΗΣ ΕΛΑΣΤΙΚΩΝ

Οι μονάδες που εμφανίζονται από το σύστημα TPMS μπορούν να επιλεγούν χρησιμοποιώντας την οθόνη πληροφοριών του αυτοκινήτου. Επιλέξτε το μενού [Settings], μετά το [Tyre Pressures]. Επιλέξτε [Tyre pressure unit] και μετά την μονάδα που θέλετε.

ΜΗΝΥΜΑ ΕΛΕΓΧΟΥ ΠΙΕΣΗΣ ΚΡΥΩΝ ΕΛΑΣΤΙΚΩΝ [CHECK COLD TYRE]

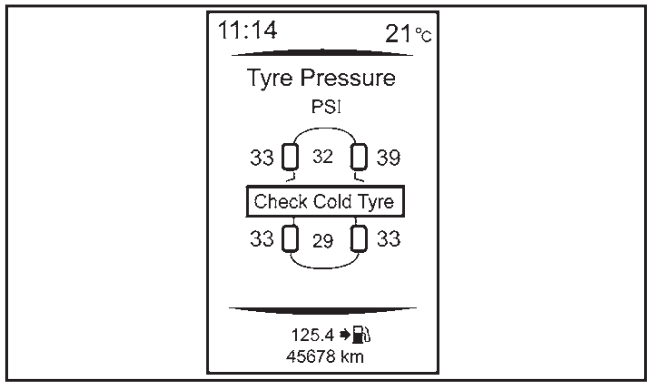

Εάν η πίεση του ελαστικού γίνει υψηλότερη από την ιδανική στην διάρκεια της οδήγησης, το μήνυμα [Check Cold Tyre] θα εμφανιστεί στην οθόνη πληροφοριών του αυτοκινήτου. (Δείτε το “Settings” (ρυθμίσεις) στο κεφάλαιο «2. Όργανα και χειριστήρια»).

ΣΗΜΕΙΩΣΗ

Ακόμη και εάν η πίεση είναι πάνω από την καθορισμένη πίεση, το κίτρινο χρώμα στην προειδοποίηση πίεσης ελαστικού σημαίνει ότι η πίεση του ελαστικού είναι στην πραγματικότητα πολύ χαμηλή. Η πίεση του ελαστικού αυξάνεται κατά την οδήγηση. Ελέγξτε την πίεση όταν το ελαστικό είναι κρύο.

ΚΑΛΙΜΠΡΑΡΙΣΜΑ ΘΕΡΜΟΚΡΑΣΙΑΣ TPMS

Η πίεση του ελαστικού επηρεάζεται από την θερμοκρασία του ελαστικού η οποία αυξάνεται όταν το ελαστικό κινείται στον δρόμο. Για να μπορείτε να παρακολουθείτε με ακρίβεια την διαρροή αέρα και να αποφύγετε διαρροή και εσφαλμένες προειδοποιήσεις από το TPMS λόγω μειώσεων στην θερμοκρασία, το σύστημα TPMS χρησιμοποιεί αισθητήρες θερμοκρασίας στα ελαστικά για να κάνουν υπολογισμούς για την αντιστάθμισης της θερμοκρασίας.

Σε σπάνιες περιστάσεις μπορεί να είναι απαραίτητο να καλιμπράρετε τις θερμοκρασίες αναφοράς του συστήματος TPMS χρησιμοποιώντας την οθόνη πληροφοριών του αυτοκινήτου. Δείτε το “Settings” (ρυθμίσεις) στο κεφάλαιο «2. Όργανα και χειριστήρια». Η λειτουργία αυτή θα πρέπει να γίνεται μόνο

όταν η πραγματική πίεση των ελαστικών έχει ρυθμιστεί ενώ η παρούσα εξωτερική θερμοκρασία είναι σημαντικά διαφορετική από την παρούσα θερμοκρασία καλιμπραρίσματος.

Για να ενεργοποιήσετε το καλιμπράρισμα θερμοκρασίας TPMS χρησιμοποιήστε τους διακόπτες στο τιμόνι για να επιλέξετε το μενού [Settings] και μετά [Tyre Pressures]. Επιλέξτε [Calibrate] και μετά [Start]. Όσο γίνεται το καλιμπράρισμα θα εμφανίζεται το μήνυμα [Resetting tyre pressure system] στην οθόνη πληροφοριών του αυτοκινήτου.

ΠΡΟΦΥΛΑΞΕΙΣ ΓΙΑ ΤΗΝ ΟΔΗΓΗΣΗ ΣΤΟΝ ΔΡΟΜΟ ΚΑΙ ΕΚΤΟΣ ΔΡΟΜΟΥ

Τα αυτοκίνητα αυτού του τύπου παρουσιάζουν σημαντικά υψηλότερο ποσοστό τουμπαρισμάτων από ότι οι άλλοι τύποι αυτοκινήτων.

Έχουν υψηλότερη απόσταση του κάτω μέρους τους από το έδαφος από αυτή των επιβατικών αυτοκινήτων, προκειμένου να μπορούν να χρησιμοποιηθούν σε διάφορες λειτουργίες τόσο στην άσφαλτο όσο και εκτός δρόμου. Για τον λόγο αυτό έχουν υψηλότερο κέντρο βάρους από τα κανονικά αυτοκίνητα. Ένα πλεονέκτημα της υψηλότερης απόστασης από το έδαφος είναι ότι έχετε καλύτερη θέα του δρόμου που σας επιτρέπει να προλαμβάνετε τα προβλήματα. Ωστόσο, δεν είναι σχεδιασμένα για να στρίβουν με τις ίδιες ταχύτητες που στρίβουν τα συμβατικά αυτοκίνητα με κίνηση στους 2 τροχούς (2WD) ή ακόμη τα χαμηλωμένα σπορ αυτοκίνητα. Είναι σχεδιασμένα για να αποδίδουν ικανοποιητικά στις εκτός δρόμου συνθήκες. Εάν είναι δυνατόν, αποφύγετε τις απότομες στροφές ή τις κοφτές μανούβρες, ιδιαίτερα στις υψηλές ταχύτητες. Όπως συμβαίνει και με άλλα αυτοκίνητα αυτού του τύπου, εάν δεν οδηγείτε το αυτοκίνητο σωστά μπορεί να χάσετε τον έλεγχό του ή να τουμπάρετε.

ΤΡΙΟΔΙΚΟΣ ΚΑΤΑΛΥΤΗΣ (μοντέλα με κινητήρα βενζίνης)

NISSAN Blue Citizenship

Ο τριοδικός καταλύτης είναι ένα εξάρτημα ελέγχου καυσαερίων που έχει τοποθετηθεί στο σύστημα της εξάτμισης. Τα καυσαέρια της εξάτμισης καίγονται σε υψηλές θερμοκρασίες μέσα στον καταλυτικό μετατροπέα για να μπορέσουν να μειωθούν αυτά που προκαλούν ρύπανση.

ΠΡΟΣΟΧΗ

- **Τα καυσαέρια και το σύστημα της εξάτμισης είναι πολύ ζεστά. Όταν λειτουργεί ο κινητήρας μην αφήνετε ανθρώπους ή εύφλεκτα υλικά να έρχονται σε επαφή με την εξάτμιση.**
- **Μην σταματάτε ή παρκάρετε το αυτοκίνητο πάνω σε εύφλεκτα υλικά όπως το ξερό γρασίδι, χαρτιά ή κουρέλια γιατί μπορεί να πάρουν φωτιά εύκολα.**
- **Όταν παρκάρετε, βεβαιωθείτε ότι άνθρωποι ή εύφλεκτα υλικά δεν μπορούν να έλθουν σε επαφή με την εξάτμιση.**

ΓΙΑ ΝΑ ΑΠΟΦΥΓΕΤΕ ΤΗΝ ΖΗΜΙΑ

ΠΡΟΣΟΧΗ

- **Χρησιμοποιείτε μόνο ΑΜΟΛΥΒΔΗ ΒΕΝΖΙΝΗ του τύπου που συνιστάται στο «Συστάσεις για τα καύσιμα» του κεφαλαίου «9. Τεχνικές πληροφορίες». Η χρήση βενζίνης με μόλυβδο θα προκαλέσει σοβαρή βλάβη στον τριοδικό καταλύτη.**
- **Μην χρησιμοποιείτε βενζίνη με μόλυβδο. Τα κατάλοιπα από την βενζίνη με μόλυβδο θα μει-**

ώσουν σοβαρά την ικανότητα του τριοδικού καταλύτη να βοηθά στην μείωση των καυσαερίων που προκαλούν ρύπανση.

- **Έχετε τον κινητήρας σας πάντα σωστά ρυθμισμένο. Δυσλειτουργίες στο σύστημα ανάφλεξης, στο σύστημα έγχυσης, ή στα ηλεκτρικά συστήματα μπορεί να προκαλέσει ροή πολύ πλούσιο μείγματος στον καταλύτη προκαλώντας την υπερθέρμανσή του.**
- **Αποφύγετε την οδήγηση με εξαιρετικά χαμηλή στάθμη καυσίμου. Εάν μείνετε από καύσιμο ο κινητήρας θα ρετάρει προκαλώντας ζημιά στον καταλύτη.**
- **Μην συνεχίσετε οδηγείτε εάν ο κινητήρας έχει αχρόνιστη ανάφλεξη ή εάν υπάρχει αισθητή μείωση της απόδοσης ή εντοπίσετε κάτι άλλο το ασυνήθιστο. Θα πρέπει σε αυτές τις περιπτώσεις το αυτοκίνητο να ελεγχθεί προσεκτικά από εξουσιοδοτημένο συνεργείο της Nissan ή εξειδικευμένο συνεργείο.**
- **Μην μαρσάρετε τον κινητήρα όταν τον ζεσταίνετε.**
- **Μην σπρώχνετε ή ρυμουλκείτε το αυτοκίνητο για να βάλετε μπροστά τον κινητήρα.**

ΣΥΣΤΗΜΑ ΥΠΕΡΣΥΜΠΙΕΣΤΗ (TURBO) (Μοντέλα με κινητήρα πετρελαίου)

Το σύστημα του turbo χρησιμοποιεί λάδι κινητήρα για την λίπανση και ψύξη των περιστρεφόμενων μερών του. Η τουρμπίνα του υπερσυμπιεστή γυρίζει σε εξαιρετικά υψηλές στροφές και ζεσταίνεται πολύ. Είναι αυτονόητο ότι πρέπει να συντηρείται μία παροχή καθαρού τρεχούμενου λαδιού μέσα στον συμπιεστή. Για τον λόγο αυτό, μία ξαφνική διακοπή της παροχής λαδιού μπορεί να προκαλέσει πρόβλημα στον υπερσυμπιεστή.

Για να εξασφαλίσετε την παρατεταμένη ζωή και απόδοση του turbo είναι λογικό να συμμορφωθείτε με τις παρακάτω διαδικασίες συντήρησης:

ΠΡΟΣΟΧΗ

- **Αλλάζετε το λάδι του κινητήρα πετρελαίου με turbo όπως αναφέρεται στο Βιβλίο Εγγύησης και Αρχείο Συντήρησης που σας δίνεται ξεχωριστά.**
- **Χρησιμοποιείτε μόνο το συνιστώμενο λάδι κινητήρα. Δείτε σχετικά το κεφάλαιο «9. Τεχνικές πληροφορίες».**
- **Εάν έχετε οδηγήσει το αυτοκίνητο με συνεχή υψηλή ταχύτητα, αφήστε τον κινητήρα να δουλέψει για λίγο στο ρελαντί πριν τον σβήσετε.**
- **Μην λειτουργείτε τον κινητήρα σε υψηλές στροφές αμέσως μόλις βάλετε μπροστά το αυτοκίνητο.**

ΦΡΟΝΤΙΔΑ ΣΤΗΝ ΟΔΗΓΗΣΗ

Θεωρείται αυτονόητο ότι πρέπει να οδηγείτε το αυτοκίνητό σας προσαρμοζόμενοι στις συνθήκες τόσο για την ασφάλεια όσο και για την άνεσή σας. Σαν οδηγός, θα πρέπει να είστε αυτός που γνωρίζει καλύτερα πως να οδηγήσει ανάλογα με τις περιστάσεις.

ΞΕΚΙΝΗΜΑ ΜΕ ΚΡΥΟ ΚΙΝΗΤΗΡΑ

Λόγω του υψηλού ρελαντί όταν ο κινητήρας είναι κρύος, θα πρέπει να είστε ιδιαίτερα προσεκτικός όταν αλλάζετε ταχύτητα μόλις βάλετε μπροστά το αυτοκίνητο και κατά την διάρκεια της περιόδου προθέρμανσης του κινητήρα.

ΦΟΡΤΩΣΗ ΤΩΝ ΑΠΟΣΚΕΥΩΝ

Τα φορτία, η κατανομή τους και η χρήση εξαρτημάτων (κοτσαδόρος, σχάρα οροφής κλπ.) θα αλλάξουν σημαντικά τα χαρακτηριστικά οδήγησης του αυτοκινήτου σας. Το στυλ της οδήγησης και η ταχύτητα θα πρέπει να αλλάξουν σύμφωνα με τις περιστάσεις.

ΟΔΗΓΗΣΗ ΣΕ ΒΡΕΓΜΕΝΟ ΔΡΟΜΟ

- Αποφύγετε τις απότομες εκκινήσεις και επιταχύνσεις και τα απότομα φρεναρίσματα.
- Αποφύγετε να στρίβετε ή να αλλάζετε λωρίδα απότομα.
- Θα πρέπει να κρατάτε μεγαλύτερη απόσταση από τα προπορευόμενα αυτοκίνητα.
- Όταν το νερό καλύπτει την επιφάνεια του δρόμου με λακκούβες ή μικρά ρυάκια κλπ., ΜΕΙΩΣΤΕ ΤΑΧΥΤΗΤΑ για να αποφύγετε το γλίστρημα πάνω στο νερό που θα προκαλέσει απώλεια του

ελέγχου του αυτοκινήτου. Τα φαγωμένα λάστιχα αυξάνουν τον κίνδυνο.

ΟΔΗΓΗΣΗ ΣΕ ΧΕΙΜΕΡΙΝΕΣ ΣΥΝΘΗΚΕΣ

- Οδηγείτε προσεκτικά.
- Αποφύγετε τις απότομες εκκινήσεις, τις απότομες επιταχύνσεις και τα απότομα φρεναρίσματα.
- Αποφύγετε τις απότομες στροφές ή αλλαγές λωρίδας.
- Αποφύγετε τους απότομους χειρισμούς του τιμονιού.
- Θα πρέπει να κρατάτε μεγαλύτερη απόσταση από τα προπορευόμενα αυτοκίνητα.

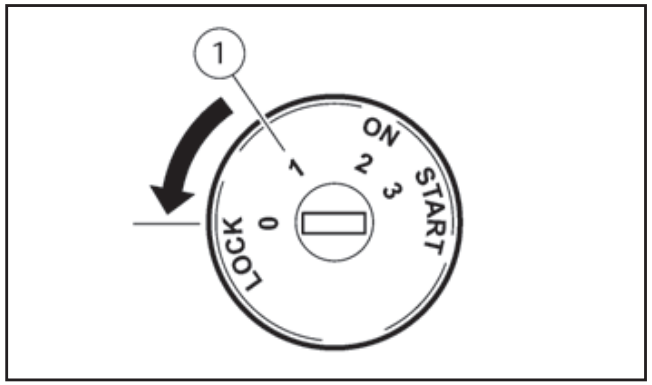

(1) OFF

ΠΡΟΕΙΔΟΠΟΙΗΣΗ

Ποτέ μην αφαιρείτε το κλειδί ή γυρίζετε τον διακόπτη της μίζας στην θέση LOCK ενώ οδηγείτε. Το τιμόνι θα κλειδώσει και μπορεί ο οδηγός να χάσει τον έλεγχο του αυτοκινήτου. Αυτό θα μπορούσε να έχει σαν αποτέλεσμα σοβαρή ζημιά στο αυτοκίνητο ή προσωπικό τραυματισμό.

ΠΡΟΣΟΧΗ

Να χρησιμοποιείτε τα ηλεκτρικά αξεσουάρ με τον κινητήρα σε λειτουργία για να αποφύγετε το άδειασμα της μπαταρίας του αυτοκινήτου. Εάν πρέπει να χρησιμοποιήσετε αξεσουάρ ενώ ο κινητήρας δεν λειτουργεί, μην τα χρησιμοποιείτε για μεγάλα χρονικά διαστήματα και μην χρησιμοποιείτε πολλαπλά ηλεκτρικά αξεσουάρ ταυτόχρονα.

Ο διακόπτης περιλαμβάνει μία μονάδα κλειδαριάς τιμονιού.

ΜΗΧΑΝΙΚΟ ΚΙΒΩΤΙΟ ΤΑΧΥΤΗΤΩΝ

Για να κλειδώσετε το τιμόνι, γυρίστε τον διακόπτη της μίζας στην θέση LOCK και βγάλτε το κλειδί από τον διακόπτη της μίζας. Στην συνέχεια γυρίστε το τιμόνι δεξιά. Για να ξεκλειδώσετε το τιμόνι, βάλτε το κλειδί στον διακόπτη της μίζας και γυρίστε το απαλά ενώ περιστρέφετε ελαφρά το τιμόνι δεξιά και αριστερά.

Το κλειδί μπορεί να βγει μόνο όταν ο διακόπτης της μίζας είναι στην θέση LOCK (κανονική θέση παρκαρίσματος) (0).

ΣΑΖΜΑΝ XTRONIC (CVT)

Η κλειδαριά της μίζας είναι σχεδιασμένη ώστε ο διακόπτης να μην μπορεί να γυρίσει στην θέση LOCK, έως ότου ο επιλογέας ταχυτήτων μετακινηθεί στην θέση P (παρκάρισμα).

Όταν μετακινείτε τον διακόπτη της μίζας στην θέση LOCK, για να βγάλετε το κλειδί από τον διακόπτη της μίζας, βεβαιωθείτε ότι ο επιλογέας ταχυτήτων είναι στην θέση P (παρκάρισμα).

Ο επιλογέας ταχυτήτων μπορεί να μετακινηθεί από την θέση P (παρκάρισμα) όταν ο διακόπτης της μίζας είναι στην θέση ON και είναι πατημένο το πεντάλ του φρένου.

Για να βγάλετε το κλειδί από τον διακόπτη της μίζας:

1. Μετακινήστε τον επιλογέα ταχυτήτων στην θέση P (παρκάρισμα).
2. Γυρίστε το κλειδί στον διακόπτη της μίζας στην θέση LOCK.
3. Βγάλτε το κλειδί από τον διακόπτη της μίζας.

Εάν το κλειδί έχει βγει από τον διακόπτη της μίζας,

ο επιλογέας ταχυτήτων δεν μπορεί να βγει από την θέση P (παρκάρισμα).

Όταν το κλειδί δεν μπορεί να γυρίσει στην θέση LOCK, κάντε τα παρακάτω για να βγάλετε το κλειδί:

1. Μετακινήστε τον επιλογέα ταχυτήτων στην θέση P (παρκάρισμα).
2. Γυρίστε τον διακόπτη της μίζας ελαφρά προς την κατεύθυνση ON.
3. Γυρίστε τον διακόπτη της μίζας στην θέση LOCK.
4. Βγάλτε το κλειδί.

ΚΛΕΙΔΑΡΙΑ ΤΙΜΟΝΙΟΥ

Για να κλειδώσετε το τιμόνι

1. Γυρίστε τον διακόπτη της μίζας στην θέση LOCK.
2. Βγάλτε το κλειδί από τον διακόπτη της μίζας.
3. Γυρίστε το κλειδί κατά 1/6 της στροφής δεξιά, από την ευθεία θέση.

Για να ξεκλειδώσετε το τιμόνι

1. Βάλτε το κλειδί στον διακόπτη της μίζας.
2. Γυρίστε απαλά τον διακόπτη της μίζας, ενώ περιστρέφετε το τιμόνι ελαφρά δεξιά και αριστερά.

ΘΕΣΕΙΣ ΚΛΕΙΔΙΟΥ

LOCK (0) (κανονική θέση παρκαρίσματος)

Το κλειδί μπορεί να βγει μόνο από αυτή την θέση.

Το τιμόνι μπορεί να κλειδώσει μόνο σε αυτή την θέση.

OFF/ACC (1)

Ο κινητήρας σβήνει χωρίς να κλειδώσει το τιμόνι. Η θέση αυτή ενεργοποιεί τα ηλεκτρικά αξεσουάρ όπως είναι το ραδιόφωνο όταν δεν λειτουργεί ο κινητήρας.

ON (2) (Θέση κανονικής λειτουργίας)

Η θέση αυτή ενεργοποιεί το σύστημα ανάφλεξης και τα ηλεκτρικά αξεσουάρ.

START (3)

Ενεργοποιείται η μίζα και ο κινητήρας θα πάρει μπροστά. Μόλις πάρει μπροστά ο κινητήρας, αφήστε αμέσως το κλειδί. Θα επιστρέψει στην θέση ON.

ΣΗΜΕΙΩΣΗ

Μοντέλα με σύστημα Σβησίματος / Εκκίνησης:

Όταν ο κινητήρας έχει σταματήσει αυτόματα από το σύστημα Σβησίματος / Εκκίνησης, ο διακόπτης της μίζας μπορεί ακόμη να λειτουργήσει όπως συνήθως.

Στο τέλος της διαδρομής γυρίστε τον διακόπτη της μίζας στην θέση OFF για να αποφύγετε το άδειασμα της μπαταρίας. Το σύστημα Σβησίματος / Εκκίνησης δεν γυρίζει αυτόματα την μίζα στην θέση OFF.

ΑΝΤΙΚΛΕΠΤΙΚΟ ΣΥΣΤΗΜΑ NISSAN NATS

Το αντικλεπτικό σύστημα της NISSAN (NATS) θα σταματήσει τον κινητήρα εάν κάποιος προσπαθήσει να τον βάλει μπροστά με κλειδί που δεν είναι καταχωρημένο στο NATS.

Εάν δεν μπορέσατε να βάλετε μπροστά τον κινητήρα χρησιμοποιώντας το κλειδί του NATS, γυρίστε τον διακόπτη της μίζας στην θέση LOCK, περιμένετε 5 δευτερόλεπτα και γυρίστε τον στην θέση START πάλι για να βάλετε μπροστά τον κινητήρα.

Για περισσότερες πληροφορίες δείτε το «Αντικλεπτικό σύστημα Nissan NATS» στο κεφάλαιο «3. Έλεγχοι και ρυθμίσεις πριν την οδήγηση».

ΠΡΟΦΥΛΑΞΕΙΣ ΓΙΑ ΤΗΝ ΧΡΗΣΗ ΤΟΥ ΚΟΥΜΠΙΟΥ ΤΗΣ ΜΙΖΑΣ

ΠΡΟΕΙΔΟΠΟΙΗΣΗ

Μην χειρίζεστε το πιεζόμενο κουμπί διακόπτη μίζας ενώ οδηγείτε το αυτοκίνητο εκτός εάν παραστεί ανάγκη. (Ο κινητήρας θα σταματήσει εάν πατήσετε τον διακόπτη της μίζας 3 διαδοχικές φορές ή εάν πατήσετε τον διακόπτη και τον κρατήσετε για περισσότερα από 2 δευτερόλεπτα). Το τιμόνι μπορεί να κλειδώσει και να κάνει τον οδηγό να χάσει τον έλεγχο του αυτοκινήτου. Αυτό μπορεί να έχει σαν αποτέλεσμα σοβαρή ζημιά στο αυτοκίνητο ή τραυματισμό.

Πριν βάλετε σε λειτουργία τον διακόπτη της μίζας, βεβαιωθείτε ότι:

- έχετε μετακινήσει τον επιλογέα ταχυτήτων στην θέση N (νεκρά) (μοντέλα με μηχανικό σαζμάν).
- έχετε μετακινήσει τον επιλογέα ταχυτήτων στην θέση P (παρκάρισμα) (μοντέλα με σαζμάν XTRONIC (CVT).

ΣΥΣΤΗΜΑ ΕΞΥΠΝΟΥ ΚΛΕΙΔΙΟΥ

Το σύστημα του Έξυπνου Κλειδιού μπορεί να λειτουργήσει τον διακόπτη της μίζας χωρίς να βγάλετε το κλειδί από την τσέπη ή την τσάντα σας. Το περιβάλλον λειτουργίας και / οι συνθήκες μπορεί να επηρεάσουν την λειτουργία του συστήματος του Έξυπνου Κλειδιού.

ΠΡΟΣΟΧΗ

- **Να είστε σίγουρος ότι έχετε το Έξυπνο Κλειδί πάνω σας όταν βάζετε σε λειτουργία το αυτοκίνητο.**
- **Ποτέ μην αφήνετε το Έξυπνο Κλειδί μέσα στο αυτοκίνητο όταν βγαίνετε από αυτό.**
- **Εάν το Έξυπνο Κλειδί είναι πολύ μακριά από τον οδηγό, το αυτοκίνητο μπορεί να μην πάρει μπροστά.**
- **Εάν αδειάσει η μπαταρία του αυτοκινήτου, ο διακόπτης της μίζας δεν μπορεί να αλλάξει από την θέση LOCK και εάν το τιμόνι είναι κλειδωμένο δεν μπορεί να μετακινηθεί. Φορτίστε την μπαταρία το συντομότερο δυνατό. (Δείτε το «Ξεκίνημα με βοηθητική μπαταρία» στο κεφάλαιο «6. Σε περίπτωση ανάγκης»).**

Ακτίνα λειτουργίας

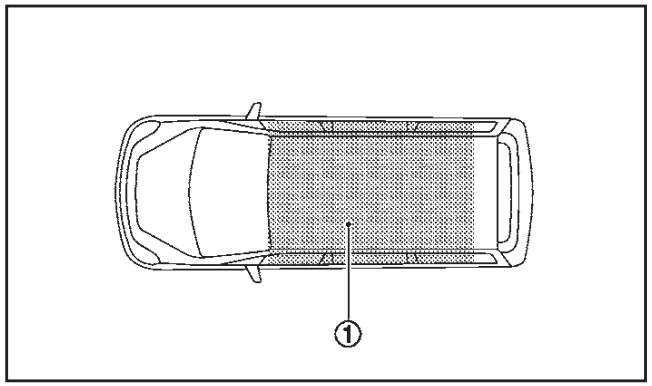

Το Έξυπνο Κλειδί μπορεί να χρησιμοποιηθεί για να βάλετε μπροστά τον κινητήρα μόνο όταν το Έξυπνο Κλειδί είναι μέσα στην προδιαγεγραμμένη ακτίνα λειτουργίας (1) όπως φαίνεται στην εικόνα.

Όταν η μπαταρία του Έξυπνου Κλειδιού είναι σχεδόν άδεια ή υπάρχουν ισχυρά ραδιοκύματα κοντά την θέση λειτουργίας, η ακτίνα λειτουργίας του Έξυπνου Κλειδιού μικραίνει και μπορεί αυτό να μην λειτουργήσει σωστά.

Εάν το Έξυπνο Κλειδί είναι μέσα στην ακτίνα λειτουργίας είναι δυνατό για οποιονδήποτε, ακόμη και για κάποιον που δεν μεταφέρει το Έξυπνο Κλειδί, να πατήσει τον διακόπτη της μίζας και να βάλει μπροστά τον κινητήρα.

- Η περιοχή του χώρου αποσκευών δεν συμπεριλαμβάνεται μέσα στην ακτίνα λειτουργίας για το ξεκίνημα του κινητήρα.
- Εάν το Έξυπνο Κλειδί είναι πάνω στο ταμπλό, μέσα στο ντουλαπάκι, στην θήκη της πόρτας ή σε γωνία του εσωτερικού χώρου, μπορεί να μην λειτουργήσει.
- Εάν το Έξυπνο Κλειδί έχει τοποθετηθεί κοντά στην πόρτα ή σε παράθυρο από το εξωτερικό του αυτοκινήτου, μπορεί να μην λειτουργήσει.

ΘΕΣΕΙΣ ΤΟΥ ΔΙΑΚΟΠΤΗ ΤΗΣ ΜΙΖΑΣ

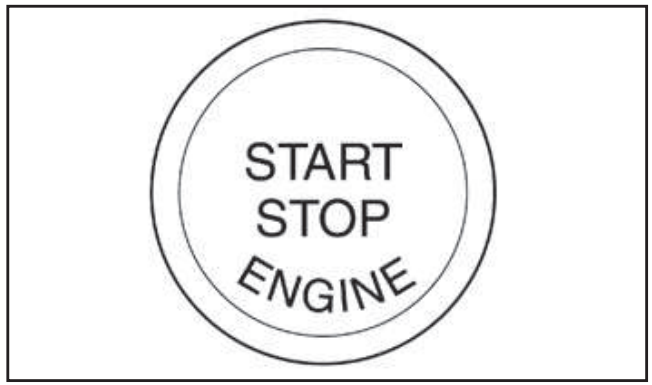

Όταν ο διακόπτης της μίζας πατηθεί χωρίς να πατά-

τε το πεντάλ του φρένου, ο διακόπτης της μίζας θα ανάψει:

Πατήστε το κέντρο του διακόπτη της μίζας:

- Μία φορά για να αλλάξει στο ON.
- Δύο φορές για να αλλάξει στο OFF.

Ο διακόπτης της μίζας θα επιστρέψει αυτόματα στην θέση LOCK όταν ανοίξει ή κλείσει οποιαδήποτε πόρτα με τον διακόπτη της μίζας στην θέση OFF.

Ορισμένες ενδείξεις και προειδοποιήσεις για την λειτουργία εμφανίζονται στην οθόνη πληροφοριών του αυτοκινήτου. Δείτε το «Οθόνη πληροφοριών του αυτοκινήτου» στο κεφάλαιο «2. Όργανα και χειριστήρια».

Θέση ON (θέση κανονικής λειτουργίας)

Η θέση αυτή ανάβει το σύστημα ανάφλεξης και τα ηλεκτρικά αξεσουάρ.

Η θέση ON έχει μία λειτουργία εξοικονόμησης μπαταρίας που θα βάλει τον διακόπτη της μίζας στην θέση OFF εάν το αυτοκίνητο δεν λειτουργεί, μετά από λίγο χρονικό διάστημα και κάτω από τις ακόλουθες συνθήκες:

- Όλες οι πόρτες είναι κλειστές
- Ο επιλογέας ταχυτήτων είναι στην θέση P (παρκάρισμα) (για τα μοντέλα με σαζμάν XTRONIC)

Η λειτουργία εξοικονόμησης μπαταρίας θα ακυρωθεί εάν προκύψει οποιοδήποτε από τα ακόλουθα:

- Ανοίξει οποιαδήποτε πόρτα.
- Μετακινηθεί ο επιλογέας ταχυτήτων εκτός της θέσης P (παρκάρισμα).
- Αλλάξει θέση ο διακόπτης της μίζας.

ΠΡΟΣΟΧΗ

- **Μην αφήνετε το αυτοκίνητο για μεγάλα χρονικά διαστήματα όταν ο διακόπτης της μίζας είναι στην θέση ACC ή ON και δεν λειτουργεί ο κινητήρας. Αυτό μπορεί να αδειάσει την μπαταρία.**
- **Να χρησιμοποιείτε τα ηλεκτρικά αξεσουάρ με τον κινητήρα σε λειτουργία για να αποφύγετε το άδειασμα της μπαταρίας του αυτοκινήτου. Εάν πρέπει να χρησιμοποιήσετε αξεσουάρ ενώ ο κινητήρας δεν λειτουργεί, μην τα χρησιμοποιείτε για μεγάλα χρονικά διαστήματα και μην χρησιμοποιείτε πολλαπλά ηλεκτρικά αξεσουάρ ταυτόχρονα.**

Θέση LOCK (θέση κανονικού παρκαρίσματος)

Ο διακόπτης της μίζας και η κλειδαριά του τιμονιού μπορούν να κλειδώσουν μόνο σε αυτή την θέση.

Ο διακόπτης της μίζας θα κλειδώσει όταν οποιαδήποτε πόρτα ανοίξει ή κλείσει με τον διακόπτη της μίζας σβηστό.

Σαζμάν XTRONIC:

Το κλείδωμα της μίζας είναι σχεδιασμένο ώστε ο διακόπτης της μίζας να μην μπορεί να μπει στην θέση LOCK έως ότου ο επιλογέας ταχυτήτων να μετακινηθεί στην θέση P (παρκάρισμα). Όταν πατάτε τον διακόπτη της μίζας στην θέση OFF, βεβαιωθείτε ότι ο επιλογέας ταχυτήτων είναι στην θέση P (παρκάρισμα).

Όταν ο διακόπτης της μίζας δεν μπορεί να αλλάξει στην θέση LOCK:

1. Μετακινήστε τον επιλογέα ταχυτήτων στην θέση P (παρκάρισμα).
2. Πατήστε τον διακόπτη της μίζας. Η θέση του διακόπτη της μίζας θα αλλάξει στην θέση ON.
3. Πατήστε πάλι τον διακόπτη της μίζας στην θέση LOCK.

Ο επιλογέας ταχυτήτων μπορεί να μετακινηθεί από την θέση P (παρκάρισμα) εάν ο διακόπτης της μίζας είναι στην θέση ON και το πεντάλ του φρένου είναι πατημένο.

Εάν έχει αδειάσει η μπαταρία του αυτοκινήτου, το κουμπί της μίζας δεν μπορεί να μετακινηθεί από την θέση LOCK.

Θέση OFF

Ο διακόπτης της μίζας είναι στην θέση OFF όταν ο κινητήρας έχει σβήσει με την χρήση του διακόπτη της μίζας. Δεν θα ανάβει κανένα φως πάνω στον διακόπτη της μίζας.

Θέση ACC

Με το αυτοκίνητο στην θέση P (παρκάρισμα), το Έξυπνο Κλειδί μαζί σας και τον διακόπτη της μίζας τοποθετημένο από την θέση ON στην θέση OFF, το ραδιόφωνο μπορεί ακόμη να χρησιμοποιηθεί για μία χρονική περίοδο ή έως ότου ανοίξετε την πόρτα του οδηγού.

Μετά από μία χρονική περίοδο, οι λειτουργίες όπως ραδιόφωνο, σύστημα πλοήγησης και σύστημα τηλεφώνου Bluetooth® Hands-Free μπορεί να κάνουν

επανεκκίνηση πατώντας το κουμπί παροχής / ελέγχου έντασης ήχου (Δείτε το κεφάλαιο «4. Οθόνη, καλοριφέρ, air conditioner και ηχοσύστημα»), ή το κουμπί ξεκλειδώματος στο τηλεχειριστήριο για έως και συνολικά 30 λεπτά.

ΚΟΨΙΜΟ ΚΙΝΗΤΗΡΑ ΣΕ ΠΕΡΙΠΤΩΣΗ ΑΝΑΓΚΗΣ

Για να κόψετε τον κινητήρα σε περίπτωση ανάγκης και ενώ οδηγείτε, κάντε την ακόλουθη διαδικασία:

- Πατήστε αστραπιαία το κουμπί μίζας 3 διαδοχικές φορές σε λιγότερο από 1.5 δευτερόλεπτο, ή
- Πατήστε και κρατήστε το κουμπί της μίζας για περισσότερα από 2 δευτερόλεπτα.

ΚΛΕΙΔΑΡΙΑ ΤΙΜΟΝΙΟΥ

Ο διακόπτης της μίζας διαθέτει μονάδα αντικλεπτικής κλειδαριάς τιμονιού.

Για να κλειδώσετε το τιμόνι

1. Πατήστε τον διακόπτη της μίζας στην θέση OFF όπου η ένδειξη της θέσης του διακόπτη της μίζας δεν θα ανάβει.
2. Ανοίξτε ή κλείστε την πόρτα. Ο διακόπτης της μίζας γυρίζει στην θέση LOCK.
3. Γυρίστε το τιμόνι κατά 1/6 της στροφής από την ευθεία θέση, προς τα αριστερά ή προς τα δεξιά.

Για να ξεκλειδώσετε το τιμόνι

Πατήστε τον διακόπτη της μίζας και το τιμόνι θα ξεκλειδώσει αυτόματα.

ΠΡΟΣΟΧΗ

- **Εάν η μπαταρία του αυτοκινήτου είναι άδεια, ο διακόπτης της μίζας δεν μπορεί να αλλάξει από την θέση LOCK.**
- **Εάν ο διακόπτης της μίζας δεν αλλάζει από την θέση LOCK, πατήστε πάλι τον διακόπτη της μίζας ενώ περιστρέφετε το τιμόνι ελαφρά προς τα δεξιά ή τα αριστερά.**

ΑΔΕΙΑ ΜΠΑΤΑΡΙΑ ΕΞΥΠΝΟΥ ΚΛΕΙΔΙΟΥ

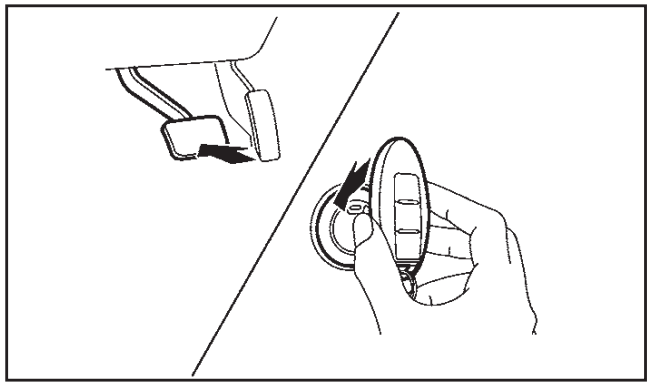

Εάν η μπαταρία του Έξυπνου Κλειδιού αδειάσει ή οι συνθήκες περιβάλλοντος παρεμβάλλονται στην λειτουργία του Έξυπνου Κλειδιού, βάλτε μπροστά τον κινητήρα σύμφωνα με την παρακάτω διαδικασία:

1. Μετακινήστε τον επιλογέα ταχυτήτων στην θέση P (παρκάρισμα) (μοντέλα XTRONIC) ή N (νεκρά) (μοντέλα με μηχανικό σαζμάν).
2. Πατήστε σταθερά το πεντάλ του φρένου.
3. Πατήστε το πεντάλ του συμπλέκτη στο πάτωμα (μοντέλα με μηχανικό σαζμάν).
4. Ακουμπήστε τον διακόπτη της μίζας με το Έξυπνο Κλειδί (όπως φαίνεται στην εικόνα). (Ένας βομβητής θα ηχήσει).
5. Πατήστε τον διακόπτη της μίζας ενώ πατάτε το πεντάλ του φρένου, μέσα σε 10 δευτερόλεπτα από την στιγμή που ηχήσει ο βομβητής. Ο κινητήρας θα ξεκινήσει.

Αφού κάνετε το βήμα 4, όταν ο διακόπτης της μίζας έχει πατηθεί χωρίς να πατάτε το πεντάλ του φρένου, η θέση του διακόπτη της μίζας θα αλλάξει στο ACC.

ΣΗΜΕΙΩΣΗ

- **Όταν ο διακόπτης της μίζας έχει πατηθεί στην θέση ACC ή ON ο κινητήρας έχει πάρει μπροστά από την παραπάνω διαδικασία, το προειδοποιητικό φως του Έξυπνου Κλειδιού μπορεί να αναβοσβήνει κίτρινο ακόμη και εάν το Έξυπνο Κλειδί είναι μέσα στο αυτοκίνητο. Αυτό δεν είναι δυσλειτουργία. Για να σταματήσετε το προειδοποιητικό φως από το να αναβοσβήνει, ακουμπήστε τον διακόπτη της μίζας με το Έξυπνο Κλειδί πάλι.**
- **Εάν το προειδοποιητικό φως του συστήματος του Έξυπνου Κλειδιού στον μετρητή αναβοσβήνει πράσινο, αντικαταστήστε την μπαταρία το συντομότερο δυνατό. (Δείτε το «Μπαταρία» στο κεφάλαιο «8. Συντήρηση και κάντε το μόνος σας»).**

ΜΟΝΤΕΛΑ ΜΕ ΣΥΣΤΗΜΑ ΕΞΥΠΝΟΥ ΚΛΕΙΔΙΟΥ

1. Βάλτε το χειρόφρενο. Για περισσότερες πληροφορίες δείτε το «Διακόπτης χειρόφρενου» στο κεφάλαιο «3. Έλεγχοι και ρυθμίσεις πριν την οδήγηση».
2. **Μοντέλα με μηχανικό σαζμάν:**

   Μετακινήστε τον επιλογέα ταχυτήτων στη Νεκρά (N) και πατήστε το πεντάλ του συμπλέκτη στο πάτωμα ενώ βάζετε μπροστά τον κινητήρα.

   Μοντέλα με Σαζμάν XTRONIC (CVT):

   Μετακινήστε τον επιλογέα ταχυτήτων στην θέση P (παρκάρισμα) ή N (Νεκρά) (Προτιμάται η θέση P).

   Η μίζα είναι σχεδιασμένη να λειτουργεί μόνο όταν ο επιλογέας ταχυτήτων είναι στην κατάλληλη θέση.

   Θα πρέπει να έχετε πάνω σας το Έξυπνο Κλειδί (όπου υπάρχει) όταν λειτουργείτε τον διακόπτη της μίζας.
3. Για να βάλετε μπροστά τον κινητήρα:
   - Μοντέλα με μηχανικό σαζμάν – κρατήστε πατημένο το πεντάλ του συμπλέκτη και / ή πατήστε το πεντάλ του φρένου και μετά πατήστε τον διακόπτη της μίζας στο ON για να πάρει μπροστά ο κινητήρας.
   - Μοντέλα XTRONIC – πατάτε το πεντάλ του φρένου όταν πατάτε τον διακόπτη της μίζας στην θέση ON.

   ΣΗΜΕΙΩΣΗ

   - **Για να βάλετε τον κινητήρα αμέσως μπροστά, πατήστε και αφήστε τον διακόπτη της μίζας ενώ πατάτε το πεντάλ του φρένου ή το πεντάλ του συμπλέκτη με τον διακόπτη της μίζας σε οποιανδήποτε θέση.**
   - **Για τα μοντέλα με κινητήρα πετρελαίου: Όταν ο καιρός είναι κρύος, μπορεί να υπάρχει μία καθυστέρηση για λίγα δευτερόλεπτα πριν πάρει μπροστά ο κινητήρας. Αυτό γίνεται επειδή οι θερμαντήρες ζεσταίνονται προκειμένου να υπάρχουν επαρκείς συνθήκες εκκίνησης του κινητήρα. Το ενδεικτικό φως προθέρμανσης (ᠵᠵ) θα ανάψει στην διάρκεια αυτής της καθυστέρησης και στην συνέχεια θα πάρει μπροστά ο κινητήρας.**
4. Αφήστε τον διακόπτη της μίζας αμέσως μόλις πάρει μπροστά ο κινητήρας. Εάν ο κινητήρας πάρει μπροστά, αλλά δεν λειτουργεί, επαναλάβετε τις παραπάνω διαδικασίες.

   ΣΗΜΕΙΩΣΗ

   Μοντέλα με κινητήρα βενζίνης:

   - **Εάν ο κινητήρας παίρνει πολύ δύσκολα μπροστά, στον εξαιρετικά κρύο ή όταν ξαναβάζετε μπροστά, πατήστε το πεντάλ του γκαζιού λίγο (περίπου κατά 1/3 της διαδρομής του έως το πάτωμα) και κρατήστε το ενώ βάζετε μπροστά τον κινητήρα. Αφήστε τον διακόπτη της μίζας και το πεντάλ του γκαζιού όταν πάρει μπροστά ο κινητήρας.**
   - **Εάν ο κινητήρας παίρνει μπροστά πολύ δύσκολα γιατί είναι μπουκωμένος, πατήστε το πεντάλ του γκαζιού τελείως στο πάτωμα και κρατήστε το. Γυρίστε την μίζα για 5-6 δευτερόλεπτα και σταματήστε. Αφού γυρίσετε την μίζα, αφήστε το πεντάλ του γκαζιού. Στην συνέχεια βάλτε μπροστά τον κινητήρα χωρίς να έχετε το πόδι σας στο πεντάλ του γκαζιού, γυρίζοντας την μίζα στην θέση START. Αφήστε τον διακόπτη της μίζας όταν ο κινητήρας πάρει μπροστά. Εάν ο κινητήρας πάρει μπροστά αλλά δεν λειτουργεί, επαναλάβετε την παραπάνω διαδικασία.**

   ΠΡΟΣΟΧΗ

   - **Αφήστε τον διακόπτη της μίζας αμέσως μόλις πάρει μπροστά ο κινητήρας.**
   - **Μην λειτουργείτε την μίζα για περισσότερα από 15 δευτερόλεπτα κάθε φορά. Εάν ο κινητήρας δεν παίρνει μπροστά, γυρίστε τον διακόπτη της μίζας στην θέση OFF και περιμένετε 10 δευτερόλεπτα (μοντέλα με κινητήρα βενζίνης) ή 20 δευτερόλεπτα (μοντέλα με κινητήρα πετρελαίου) πριν προσπαθήσετε ξανά να βάλετε μπροστά. Διαφορετικά μπορεί να προκληθεί ζημιά στην μίζα.**
   - **Εάν είναι απαραίτητο να βάλετε μπροστά τον κινητήρα με βοηθητική μπαταρία και καλώδια, θα πρέπει να ακολουθείτε προσεκτικά τις οδηγίες που αναφέρονται στο κεφάλαιο «6. Σε περίπτωση ανάγκης».**
5. Αφήστε τον κινητήρα να δουλέψει στο ρελαντί για τουλάχιστον 30 δευτερόλεπτα μετά το ξεκίνημα για να ζεσταθεί. Οδηγείτε πρώτα για μία

μικρή απόσταση με σταθερή ταχύτητα, ιδιαίτερα εάν ο καιρός είναι κρύος.

ΠΡΟΣΟΧΗ

Όσο το αυτοκίνητο ζεσταίνεται μην βγαίνετε από αυτό αφήνοντάς το ανεπιτήρητο.

6. Για να σβήσετε τον κινητήρα:
   - Μοντέλα με μηχανικό σαζμάν: δέστε το χειρόφρενο και βάλτε τον διακόπτη της μίζας στην θέση OFF.
   - Μοντέλα XTRONIC: μετακινήστε τον επιλογέα ταχυτήτων στην θέση P (παρκάρισμα), δέστε το χειρόφρενο και πατήστε τον διακόπτη της μίζας στην θέση OFF.
7. Η κλειδαριά του τιμονιού κλειδώνει όταν ο διακόπτης της μίζας είναι σβηστός και ανοίξει ή κλείσει μία πόρτα.

ΜΟΝΤΕΛΑ ΧΩΡΙΣ ΣΥΣΤΗΜΑ ΕΞΥΠΝΟΥ ΚΛΕΙΔΙΟΥ

1. Βάλτε το χειρόφρενο. Για περισσότερες πληροφορίες δείτε το «Διακόπτης χειρόφρενου» στο κεφάλαιο «3. Έλεγχοι και ρυθμίσεις πριν την οδήγηση».
2. **Μοντέλα με μηχανικό σαζμάν:**

   Μετακινήστε τον επιλογέα ταχυτήτων στη Νεκρά (N) και πατήστε το πεντάλ του συμπλέκτη στο πάτωμα ενώ βάζετε μπροστά τον κινητήρα.

   Μοντέλα με Σαζμάν XTRONIC (CVT):

   Μετακινήστε τον επιλογέα ταχυτήτων στην θέση P (παρκάρισμα) ή N (Νεκρά) (Προτιμάται η θέση P).

   Η μίζα είναι σχεδιασμένη να λειτουργεί μόνο όταν ο επιλογέας ταχυτήτων είναι στην κατάλληλη θέση.
3. Περιστρέψτε το τιμόνι προς τα δεξιά για να ελευθερώσετε την κλειδαριά του τιμονιού ενώ γυρίζετε τον διακόπτη της μίζας στην θέση ON για να βάλετε μπροστά τον κινητήρα.
4. Για τα μοντέλα με κινητήρα πετρελαίου: Περιμένετε έως ότου σβήσει η ένδειξη προθέρμανσης (ᗜ).
5. Βάλτε μπροστά τον κινητήρα με το πόδι σας στο πεντάλ του φρένου, **όχι στο πεντάλ του γκαζιού**, γυρίζοντας τον διακόπτη της μίζας στην θέση START.
6. Αφήστε τον διακόπτη της μίζας αμέσως μόλις πάρει μπροστά ο κινητήρας. Εάν ο κινητήρας πάρει μπροστά, αλλά δεν λειτουργεί, επαναλάβετε τις παραπάνω διαδικασίες.

   ΣΗΜΕΙΩΣΗ

   Μοντέλα με κινητήρα βενζίνης:

   - **Εάν ο κινητήρας παίρνει πολύ δύσκολα μπροστά, στον εξαιρετικά κρύο ή όταν ξαναβάζετε μπροστά, πατήστε το πεντάλ του γκαζιού λίγο (περίπου κατά 1/3 της διαδρομής του έως το πάτωμα) και κρατήστε το ενώ βάζετε μπροστά τον κινητήρα. Αφήστε τον διακόπτη της μίζας και το πεντάλ του γκαζιού όταν πάρει μπροστά ο κινητήρας.**
   - **Εάν ο κινητήρας παίρνει μπροστά πολύ δύσκολα γιατί είναι μπουκωμένος, πατήστε το πεντάλ του γκαζιού τελείως στο πάτωμα και κρατήστε το. Γυρίστε την μίζα για 5-6 δευτερόλεπτα και σταματήστε. Αφού γυρίσετε την μίζα, αφήστε το πεντάλ του γκαζιού. Στην συνέχεια βάλτε μπροστά τον κινητήρα χωρίς να έχετε το πόδι σας στο πεντάλ του γκαζιού, γυρίζοντας την μίζα στην θέση START. Αφήστε τον διακόπτη της μίζας όταν ο κινητήρας πάρει μπροστά. Εάν ο κινητήρας πάρει μπροστά αλλά δεν λειτουργεί, επαναλάβετε την παραπάνω διαδικασία.**

ΠΡΟΣΟΧΗ

- **Αφήστε τον διακόπτη της μίζας αμέσως μόλις πάρει μπροστά ο κινητήρας.**
- **Μην λειτουργείτε την μίζα για περισσότερα από 15 δευτερόλεπτα κάθε φορά. Εάν ο κινητήρας δεν παίρνει μπροστά, γυρίστε τον διακόπτη της μίζας στην θέση OFF και περιμένετε 10 δευτερόλεπτα (μοντέλα με κινητήρα βενζίνης) ή 20 δευτερόλεπτα (μοντέλα με κινητήρα πετρελαίου) πριν προσπαθήσετε ξανά να βάλετε μπροστά. Διαφορετικά μπορεί να προκληθεί ζημιά στην μίζα.**
- **Εάν είναι απαραίτητο να βάλετε μπροστά τον κινητήρα με βοηθητική μπαταρία και καλώδια, θα πρέπει να ακολουθείτε προσεκτικά τις οδηγίες που αναφέρονται στο κεφάλαιο «6. Σε περίπτωση ανάγκης».**

7. Αφήστε τον κινητήρα να δουλέψει στο ρελαντί για τουλάχιστον 30 δευτερόλεπτα μετά το ξεκίνημα για να ζεσταθεί. Οδηγείτε πρώτα για μία

μικρή απόσταση με σταθερή ταχύτητα, ιδιαίτερα εάν ο καιρός είναι κρύος.

ΠΡΟΣΟΧΗ

Όσο το αυτοκίνητο ζεσταίνεται μην βγαίνετε από αυτό αφήνοντάς το ανεπιτήρητο.

8. Για να σβήσετε τον κινητήρα:
   - Μοντέλα με μηχανικό σαζμάν: δέστε το χειρόφρενο και βάλτε τον διακόπτη της μίζας στην θέση OFF.
   - Μοντέλα XTRONIC: μετακινήστε τον επιλογέα ταχυτήτων στην θέση P (παρκάρισμα), δέστε το χειρόφρενο και πατήστε τον διακόπτη της μίζας στην θέση OFF.
9. Περιστρέψτε το τιμόνι για να κλειδώσει.

ΟΔΗΓΗΣΗ ΜΕ ΜΗΧΑΝΙΚΟ ΚΙΒΩΤΙΟ ΤΑΧΥΤΗΤΩΝ

ΠΡΟΣΟΧΗ

- **Μην ξεκουράζετε το πόδι σας πάνω στο πεντάλ του συμπλέκτη όσο οδηγείτε. Μπορεί να προκληθεί ζημιά στον συμπλέκτη.**
- **Πριν βάλετε όπισθεν (R), σταματήστε το αυτοκίνητο τελείως.**
- **Πατάτε τελείως το πεντάλ του συμπλέκτη πριν αλλάξετε ταχύτητα για να αποφύγετε ζημιά στο κιβώτιο ταχυτήτων.**
- **Για την ασφάλειά σας, αποφεύγετε τις απότομες εκκινήσεις και επιταχύνσεις.**
- **Όταν για κάποιο λόγο απαιτείται γρήγορη επιτάχυνση, βάλτε χαμηλότερη ταχύτητα και επιταχύνετε έως ότου το αυτοκίνητο να φτάσει την μέγιστη ταχύτητα για αυτή την θέση του κιβωτίου. Μην υπερβαίνετε το όριο ταχύτητας για καμία θέση στο κιβώτιο. Να είστε ιδιαίτερα προσεκτικός όταν επιταχύνετε ή κατεβάζετε ταχύτητα σε δρόμο που γλιστράει. Η απότομη επιτάχυνση ή κατέβασμα ταχύτητας θα μπορούσε να προκαλέσει σπινάρισμα των τροχών με αποτέλεσμα απώλεια του ελέγχου του οχήματος.**

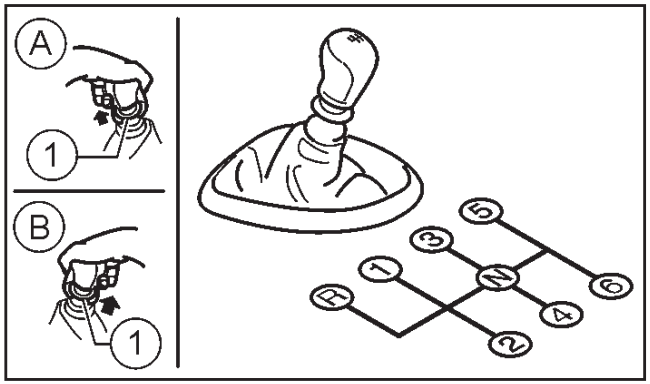

Μηχανικό σαζμάν 6 ταχυτήτων (όπου υπάρχει)

Αλλαγή ταχυτήτων

(A) Δεξιοτίμονα μοντέλα

(B) Αριστεροτίμονα μοντέλα

(1) Δαχτυλίδι επιλογέα ταχυτήτων

Για να αλλάξετε ταχύτητα, πατήστε τελείως το πεντάλ του συμπλέκτη, βάλτε την κατάλληλη ταχύτητα και μετά αφήστε τον συμπλέκτη αργά και ομαλά.

Για να διασφαλίσετε την ομαλή αλλαγή των ταχυτήτων, πατάτε το πεντάλ του συμπλέκτη τελείως πριν μετακινήσετε τον επιλογέα ταχυτήτων. Εάν δεν πατήσετε τελείως το πεντάλ του συμπλέκτη πριν την αλλαγή ταχύτητας, μπορεί να ακουστεί ένας θόρυβος γραναζιών. Αυτό μπορεί να προκαλέσει ζημιά στο σαζμάν.

Ξεκινήστε το αυτοκίνητο με 1η και αλλάξτε τις ταχύτητες σε σειρά, ανάλογα με την ταχύτητα του αυτοκινήτου.

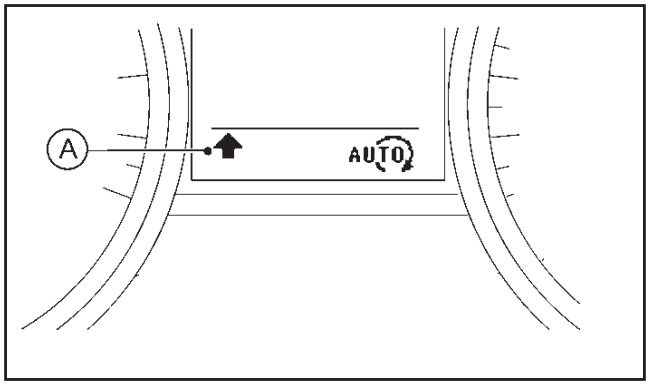

Ένδειξη αλλαγής ταχύτητας (όπου υπάρχει)

Η ένδειξη αλλαγής ταχύτητας (A) που βρίσκεται στο κάτω μέρος της οθόνης πληροφοριών αυτοκινήτου μπορεί να βοηθήσει στην βελτίωση του επιπέδου οδήγησης φιλικής προς το περιβάλλον.

Ακολουθώντας την ένδειξη για την αλλαγή ταχύτητας και αλλάζοντας σε μεγαλύτερη ή μικρότερη ταχύτητα στο σαζμάν όταν εμφανίζεται το βέλος προς τα ΕΠΑΝΩ ή ΚΑΤΩ, μπορεί να βελτιωθεί η οικονομία καυσίμου.

Το βέλος ΕΠΑΝΩ προτείνει την αλλαγή σε μεγαλύτερη ταχύτητα στο σαζμάν ενώ το βέλος ΚΑΤΩ σε μικρότερη.

Ωστόσο, ο οδηγός παραμένει υπεύθυνος για να αποφασίσει την πιο κατάλληλη ταχύτητα στο σαζμάν, ανάλογα με τις πραγματικές συνθήκες του αυτοκινήτου, του δρόμου και της κίνησης.

ΣΗΜΕΙΩΣΗ

Σε κάποιες περιπτώσεις δεν εμφανίζεται καθόλου βέλος, συμπεριλαμβανομένων των εξής:

- **Η πραγματική ταχύτητα ταιριάζει με την συνιστώμενη ταχύτητα.**
- **Η ταχύτητα του αυτοκινήτου είναι σχεδόν 0 χλμ/ώρα.**

Όπισθεν:

Για να κινηθείτε προς τα πίσω, κάντε τα εξής:

1) Σταματήστε το αυτοκίνητο.
2) Μετακινήστε τον επιλογέα ταχυτήτων στη Νεκρά (N).
3) Τραβήξτε και κρατήστε επάνω το δαχτυλίδι στον επιλογέα ταχυτήτων (1).
4) Μετακινήστε τον επιλογέα ταχυτήτων στην όπισθεν (R).
5) Αφήστε το δαχτυλίδι του επιλογέα ταχυτήτων και οδηγήστε το αυτοκίνητο με ασφάλεια προς τα πίσω.

   Το δαχτυλίδι του επιλογέα ταχυτήτων επιστρέφει στην κανονική του θέση όταν ο επιλογέας ταχυτήτων μετακινηθεί στην θέση N (νεκρά).

Όταν ο επιλογέας ταχυτήτων είναι στην όπισθεν (R), θα ενεργοποιηθεί η κάμερα οπισθοπορείας του NissanConnect (όπου υπάρχει). Για λεπτομέρειες δείτε το «Κάμερα οπισθοπορείας (όπου υπάρχει)» ή το «Οθόνη Περιμετρικής Ορατότητας (όπου υπάρχει)» στο κεφάλαιο «4. Οθόνη, Καλοριφέρ, air conditioner και ηχοσύστημα» ή το «Αισθητήρες παρκαρίσματος (όπου υπάρχει)» πιο κάτω.

Εάν είναι δύσκολο να μετακινήσετε τον επιλογέα ταχυτήτων στην όπισθεν (R) ή την 1η, βάλτε την Νεκρά (N) και μετά αφήστε το πεντάλ του συμπλέκτη.

Πατήστε πάλι σταθερά το πεντάλ του συμπλέκτη και βάλτε όπισθεν (R) ή 1η.

ΟΔΗΓΗΣΗ ΜΕ ΣΑΖΜΑΝ XTRONIC (CVT)

ΠΡΟΣΟΧΗ

- **Το ρελαντί του κρύου κινητήρα είναι υψηλό, για τον λόγο αυτό προσέχετε όταν επιλέγετε ταχύτητα κίνησης προς τα εμπρός ή την όπισθεν πριν ζεσταθεί ο κινητήρας του αυτοκινήτου.**
- **Αποφύγετε το μαρσάρισμα του αυτοκινήτου όταν αυτό είναι σταματημένο. Μπορεί το αυτοκίνητο να μετακινηθεί χωρίς να το θέλετε.**

Προφυλάξεις για την οδήγηση

- **Ποτέ μην επιλέγετε τις θέσεις P ή R όταν το αυτοκίνητο είναι σε κίνηση γιατί μπορεί να προκληθεί ζημιά στο σανζμάν.**
- **Μην αλλάζετε στην θέση N (νεκρά) όταν οδηγείτε εκτός εάν είναι ανάγκη. Η κίνηση του αυτοκινήτου με το σαζμάν στην θέση N μπορεί να προκαλέσει σοβαρή ζημιά στο σαζμάν.**
- **Βάλτε μπροστά τον κινητήρα στην θέση P ή N. Δεν θα πάρει μπροστά σε καμία άλλη θέση. Εάν πάρει μπροστά με το λεβιέ ταχυτήτων σε άλλη θέση από την P ή την N, ζητήστε από το εξουσιοδοτημένο συνεργείο NISSAN να ελέγξει το αυτοκίνητό σας.**
- **Μην πατάτε το γκάζι όταν αλλάζετε από την θέση P (παρκάρισμα) ή N (νεκρά) στην R (όπισθεν), D (οδήγηση) ή σε κάποια θέση οδήγη-**

σης αλλαγής με το χέρι. Πατάτε πάντα το πεντάλ του φρένου έως ότου ολοκληρωθεί η αλλαγή.

- **Όταν είστε σταματημένος σε έδαφος με κλίση, χρησιμοποιήστε τα φρένα (μοχλός στην θέση N) για να κρατήσετε το αυτοκίνητο στην θέση του και να αποφύγετε την υπερθέρμανση του σανζμάν.**
- **Όταν πρόκειται να μείνετε σταματημένος για αρκετή ώρα, επιλέξτε την θέση N και βάλτε το χειρόφρενο.**
- **Όταν αλλάζετε από την θέση N σε οποιαδήποτε άλλη, έχετε τον κινητήρα να λειτουργεί στο ρελαντί (αφήστε το γκάζι).**

ΠΡΟΣΟΧΗ (όταν βάζετε μπροστά το αυτοκίνητο)

- **ΠΑΤΗΣΤΕ ΤΟ ΠΕΝΤΑΛ ΤΟΥ ΦΡΕΝΟΥ**

  Όταν μετακινείτε τον επιλογέα στην θέση D, R, ή Manual χωρίς να πατάτε το πεντάλ του φρένου και ενώ λειτουργεί ο κινητήρας, μπορεί το αυτοκίνητο να κινηθεί αργά. Βεβαιωθείτε ότι το φρένο είναι τελείως πατημένο και το αυτοκίνητο είναι σταματημένο πριν μετακινήσετε τον επιλογέα.

- **ΒΕΒΑΙΩΘΕΙΤΕ ΟΤΙ Η ΘΕΣΗ ΤΟΥ ΕΠΙΛΟΓΕΑ ΕΙΝΑΙ ΣΩΣΤΗ**

  Βεβαιωθείτε ότι ο επιλογέας είναι στην θέση που θέλετε. Οι θέσεις D ή Manual χρησιμοποιούνται για κίνηση προς τα εμπρός ενώ η θέση R για την όπισθεν. Στην συνέχεια αφήστε το χειρόφρενο και το πεντάλ του φρένου. Πατήστε το γκάζι για να ξεκινήσει το αυτοκίνητο (αποφύγετε το απότομο ξεκίνημα και το σπινάρισμα των τροχών).

- **Αποφύγετε το μαρσάρισμα του κινητήρα όταν το αυτοκίνητο είναι σταματημένο. Όταν μαρσάρετε και ο μοχλός είναι στην θέση D, R ή Manual μπορεί να κινηθεί το αυτοκίνητο ενώ όταν μαρσάρετε και ο μοχλός είναι στην θέση N ή P μπορεί να προκληθεί ζημιά στον κινητήρα.**
- **ΖΕΣΤΑΝΕΤΕ ΤΟΝ ΚΙΝΗΤΗΡΑ**

  Επειδή όταν ο κινητήρας είναι κρύος το ρελαντί είναι σε υψηλές στροφές, θα πρέπει να είστε ιδιαίτερα προσεκτικός όταν επιλέγετε ταχύτητα οδήγησης αμέσως αφού βάλετε μπροστά τον κινητήρα.

- **ΠΑΡΚΑΡΙΣΜΑ ΤΟΥ ΑΥΤΟΚΙΝΗΤΟΥ**

  Πατήστε το πεντάλ του φρένου και όταν σταματήσει το αυτοκίνητο βάλτε τον επιλογέα την θέση P, βάλτε το χειρόφρενο και αφήστε το φρένο.

Ξεκίνημα του αυτοκινήτου

1. Αφού βάλετε μπροστά τον κινητήρα, κρατήστε πατημένο το πεντάλ του φρένου πριν αλλάξετε τον επιλογέα από την θέση P (παρκάρισμα) στην D (οδήγηση), R (όπισθεν), ή Manual (χειροκίνητη).
2. Κρατήστε πατημένο το φρένο και πατήστε το κουμπί του επιλογέα ταχυτήτων για να βάλετε κάποια ταχύτητα οδήγησης.
3. Αφήστε το χειρόφρενο και το πεντάλ του φρένου και αρχίστε να κινείτε σταδιακά το αυτοκίνητο πατώντας το γκάζι.

Το συγκεκριμένο κιβώτιο ταχυτήτων XTRONIC έχει σχεδιαστεί έτσι ώστε να **πρέπει** να πατάτε τελείως το φρένο πριν αλλάξετε από την θέση P (παρκάρισμα) σε οποιαδήποτε θέση οδήγησης, όταν ο διακόπτης της μίζας είναι στην θέση ON.

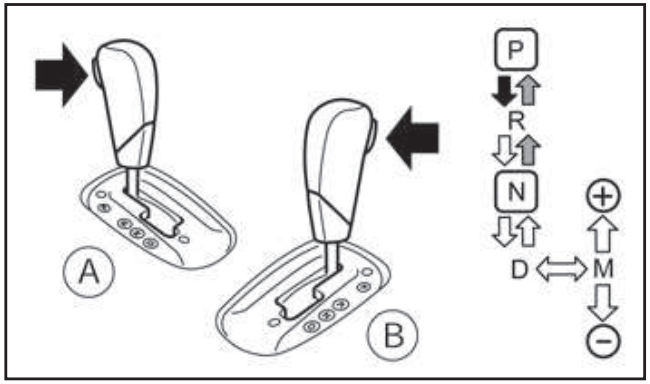

Αλλαγή

(A) Αριστεροτίμονα μοντέλα

(B) Δεξιοτίμονα μοντέλα

Για να μετακινήσετε τον επιλογέα ταχυτήτων:

➡ Πιέστε το κουμπί ενώ πατάτε το πεντάλ του φρένου

Πιέστε το κουμπί για να αλλάξει

⇨ Απλά πατήστε τον επιλογέα ταχυτήτων

Πατήστε το κουμπί του επιλογέα για να αλλάξετε στην θέση P ή R. Μπορείτε να επιλέξετε όλες τις άλλες θέσεις χωρίς να πατήσετε το κουμπί.

Θέση P (Παρκάρισμα):

Χρησιμοποιείστε την θέση αυτή όταν το αυτοκίνητο είναι παρκαρισμένο ή όταν βάζετε μπροστά τον κινητήρα. Να βεβαιώνεστε πάντα ότι το αυτοκίνητο είναι τελείως σταματημένο πριν μετακινήσετε τον επιλογέα στην θέση P. Για περισσότερη ασφάλεια, πατήστε το φρένο και στην συνέχεια πατήστε το κουμπί του επιλογέα για τον μετακινήσετε στην θέση P. Χρησιμοποιήστε την θέση αυτή μαζί με το χειρόφρενο. Όταν παρκάρετε σε έδαφος με κλίση, πρώτα πατήστε το πεντάλ του φρένου, βάλτε το χειρόφρενο και στην συνέχεια επιλέξτε την θέση P.

Θέση R (όπισθεν):

ΠΡΟΣΟΧΗ

Χρησιμοποιείτε την θέση αυτή μόνο όταν το αυτοκίνητο είναι τελείως σταματημένο.

Χρησιμοποιείστε την θέση αυτή για να κινήσετε το αυτοκίνητο προς τα πίσω.

Όταν το λεβιέ είναι στην όπισθεν, είτε η οθόνη οπισθοπορείας (όπου υπάρχει) είτε οι αισθητήρες παρκαρίσματος (όπου υπάρχουν) θα ενεργοποιηθούν. Για σχετικές πληροφορίες δείτε το «Οθόνη οπισθοπορείας (όπου υπάρχει)» στο κεφάλαιο «4. Οθόνη ενδείξεων, καλοριφέρ, air conditioner και ηχοσύστημα» ή το «Αισθητήρες παρκαρίσματος» πιο κάτω.

Θέση N (νεκρά):

Δεν εμπλέκεται κανένα γρανάζι κίνησης (ούτε προς τα εμπρός ούτε προς τα πίσω). Σε αυτήν την θέση μπορείτε να βάλετε μπροστά τον κινητήρα. Μπορείτε να επιλέξετε την θέση N για να ξαναβάλετε μπροστά το αυτοκίνητο εάν έσβησε ο κινητήρας ενώ ήταν σε κίνηση.

Θέση D (οδήγηση):

Χρησιμοποιείστε την θέση αυτή για κανονική οδήγηση προς τα εμπρός.

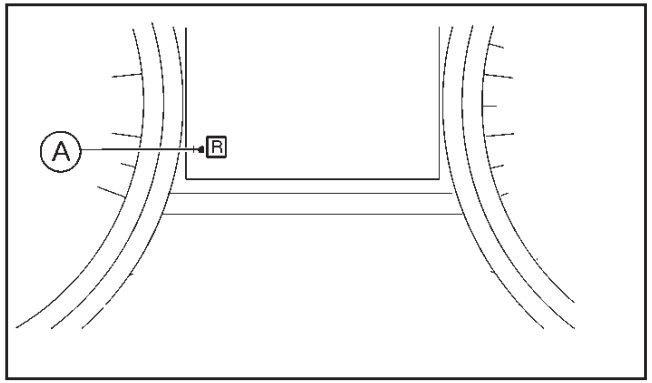

Ένδειξη αλλαγής ταχύτητας:

Η ένδειξη αλλαγής ταχύτητας (A), που βρίσκεται στο κάτω μέρος της οθόνης πληροφοριών του αυτοκινήτου, εμφανίζει την παρούσα θέση του κιβωτίου ταχυτήτων.

Όταν το κιβώτιο ταχυτήτων είναι στην αυτόματη λειτουργία, εμφανίζει τις λειτουργίες P, R, N, D. Όταν το κιβώτιο ταχυτήτων είναι στην χειροκίνητη λειτουργία, εμφανίζει τον αριθμό των ταχυτήτων.

Λειτουργία χειροκίνητης αλλαγής και σπόρ οδήγησης (Ds)

Όταν ο επιλογέας αλλάξει από την θέση D στην πύλη χειροκίνητης αλλαγής με το αυτοκίνητο σταματημένο ή όταν οδηγείτε, το σανζμάν μπαίνει σε λειτουργία σπορ οδήγησης (Ds). Η λειτουργία Ds θα παρέχει καλύτερη ανταπόκριση του γκαζιού και φρενάρισμα του κινητήρα. Η μετακίνηση του επιλογέα προς τα πίσω ή προς τα εμπρός επιτρέπει την χειροκίνητη αλλαγή.

Οι κλίμακες αλλαγής επάνω ή κάτω είναι μία – μία ως ακολούθως:

1η ⇔ 2α ⇔ 3η ⇔ 4η ⇔ 5η ⇔ 6η ⇔ 7η

- Όταν αλλάζετε επάνω, μετακινήστε τον επιλογέα στην πλευρά + (επάνω). (Αλλάζει σε μεγαλύτερη ταχύτητα).
- Όταν αλλάζετε κάτω, μετακινήστε τον επιλογέα στην πλευρά – (κάτω). (Αλλάζει σε μικρότερη ταχύτητα).
- Μετακινώντας τον επιλογέα αστραπιαία στην ίδια πλευρά δύο φορές, θα αλλάξουν οι κλίμακες διαδοχικά.
- Χρησιμοποιήστε την 1η θέση όταν οδηγείτε αργά σε απότομους λόφους, σε βαθύ χιόνι, λάσπη ή άμμο ή για μέγιστο φρενάρισμα του κινητήρα όταν κατεβαίνετε σε απότομες κατηφόρες.
- Χρησιμοποιήστε την 2α, την 3η ή την 4η θέση όταν οδηγείτε σε απότομους λόφους ή για φρενάρισμα του κινητήρα όταν κατεβαίνετε σε απότομες κατηφόρες.
- Χρησιμοποιήστε την 5η θέση όταν οδηγείτε σε μεγάλου μήκους ανηφόρες ή κατηφόρες.
- Χρησιμοποιήστε την 6η θέση για την φυσιολογική οδήγηση προς τα εμπρός. Ωστόσο θα χρειαστεί να κατεβάσετε τις ταχύτητες όταν επιταχύνετε ή προσπερνάτε άλλο αυτοκίνητο.
- Όταν ακυρώνετε την λειτουργία χειροκίνητης αλλαγής, επιστρέψτε τον επιλογέα στην θέση D.

Το σαζμάν επιστρέφει στην κανονική λειτουργία οδήγησης.

- **Στην λειτουργία χειροκίνητης αλλαγής, το σαζμάν μπορεί να μην αλλάξει στην επιλεγμένη ταχύτητα κάτω από συγκεκριμένες συνθήκες. Αυτό βοηθάει να διατηρείτε την απόδοση της οδήγησης και μειώνει την πιθανότητα ζημιάς στο αυτοκίνητο ή απώλειας του ελέγχου.**
- **Εάν ο κινητήρας έχει επικίνδυνα υψηλές στροφές στην λειτουργία χειροκίνητης αλλαγής, το σαζμάν μπορεί να αλλάξει προς τα επάνω αυτόματα. Όταν η ταχύτητα του αυτοκινήτου μειωθεί, το σαζμάν αυτόματα αλλάζει κάτω και αλλάζει στην 1η ταχύτητα πριν το αυτοκίνητο σταματήσει.**

Κατέβασμα του γκαζιού στην θέση D και Ds

Για γρήγορο προσπέρασμα ή ανάβαση σε λόφο, πατήστε το γκάζι τελείως. Με τον τρόπο αυτό το σανζμάν κατεβάζει στην δευτέρα ή την πρώτη ταχύτητα, ανάλογα με την ταχύτητα του αυτοκινήτου.

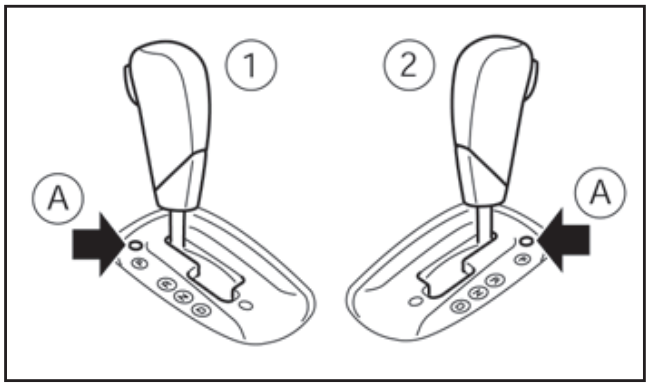

Κουμπί απελευθέρωσης κλειδώματος επιλογέα

(1) Αριστεροτίμονα μοντέλα

(2) Δεξιοτίμονα μοντέλα

(A) Κουμπί απελευθέρωσης κλειδώματος επιλογέα

Εάν η φόρτιση της μπαταρίας είναι χαμηλή, ο επιλογέας ταχυτήτων δεν μπορεί να μετακινηθεί από την θέση P ακόμη και αν πατάτε το φρένο και πιέζεται το κουμπί στον επιλογέα.

Για να μετακινήσετε τον επιλογέα ταχυτήτων, κάντε την παρακάτω διαδικασία:

1. **Μοντέλα με σύστημα Έξυπνου Κλειδιού**:

   Βάλτε τον διακόπτη της μίζας στην θέση OFF ή LOCK.

   Μοντέλα χωρίς σύστημα Έξυπνου Κλειδιού:

   Τοποθετήστε τον διακόπτη της μίζας στην θέση LOCK και βγάλτε το κλειδί εάν το είχατε βάλει στην μίζα.
2. Δέστε το χειρόφρενο.
3. Πατήστε κάτω το κουμπί απελευθέρωσης κλειδώματος επιλογέα (A). Χρησιμοποιήστε κατάλληλο εργαλείο.
4. Πιέσετε και κρατήστε το κουμπί του επιλογέα ταχυτήτων και μετακινήστε τον στην θέση N (νεκρά) ενώ κρατάτε πατημένο κάτω το κουμπί απελευθέρωσης κλειδώματος.

Βάλτε τον διακόπτη της μίζας στην θέση ON για να ξεκλειδώσετε το τιμόνι. Το αυτοκίνητο μπορεί να μετακινηθεί στην θέση που θέλετε.

Για τα μοντέλα με σύστημα Έξυπνου Κλειδιού: Εάν η μπαταρία είναι τελείως άδεια, το τιμόνι δεν μπορεί να ξεκλειδώσει. Μην μετακινείτε το αυτοκίνητο με κλειδωμένο το τιμόνι.

Αν ο μοχλός ταχυτήτων δεν αλλάζει από την θέση P (παρκάρισμα) ζητήστε από το εξουσιοδοτημένο συνεργείο NISSAN ή εξειδικευμένο συνεργείο να ελέγξει το σύστημα του κιβωτίου ταχυτήτων XTRONIC το συντομότερο δυνατόν.

ΠΡΟΕΙΔΟΠΟΙΗΣΗ

Εάν δεν μπορεί να μετακινηθεί ο επιλογέας ταχυτήτων από την θέση P (παρκάρισμα) ενώ λειτουργεί ο κινητήρας και είναι πατημένο το πεντάλ του φρένου, μπορεί να μην λειτουργούν τα φώτα στοπ. Η δυσλειτουργία των φώτων στοπ μπορεί να προκαλέσει ατύχημα με τραυματισμό δικό σας ή άλλων.

Λειτουργία προστασίας από υψηλή θερμοκρασία του υγρού

Το σαζμάν αυτό έχει μία λειτουργία προστασίας από υψηλή θερμοκρασία του υγρού. Εάν η θερμοκρασία του υγρού είναι πολύ υψηλή (για παράδειγμα όταν ανεβαίνετε σε απότομες ανηφόρες, με υψηλή θερμοκρασία και μεγάλα φορτία, όπως όταν ρυμουλκείτε τρέιλερ), η ισχύς του κινητήρα και σε ορισμένες συνθήκες η ταχύτητα του αυτοκινήτου, θα μειωθούν αυτόματα για να μειωθεί η πιθανότητα ζημιάς στο κιβώτιο ταχυτήτων. Η ταχύτητα του αυτοκινήτου μπορεί να ελεγχθεί με το πεντάλ του γκαζιού αλλά η ταχύτητα του αυτοκινήτου και οι στροφές του κινητήρα μπορεί να είναι περιορισμένες.

Λειτουργία Fail-safe

Όταν ενεργοποιηθεί η λειτουργία Fail-safe, η ταχύτητα του αυτοκινήτου θα μειωθεί αυτόματα για να μειωθεί και η πιθανότητα ζημιάς στο σαζμάν. Η ταχύτητα του αυτοκινήτου μπορεί να ελεγχθεί με το πεντάλ του γκαζιού αλλά, η ισχύς του κινητήρα μπορεί να είναι περιορισμένη. Ζητήστε από εξουσιοδοτημένο συνεργείο Nissan ή εξειδικευμένο συνεργείο να ελέγξει και να επισκευάσει το σαζμάν.

Το σύστημα Fail-safe μπορεί να ενεργοποιηθεί εάν οδηγήσετε το αυτοκίνητο κάτω από ακραίες συνθήκες, όπως υπερβολικό σπινάρισμα των τροχών και απότομα φρεναρίσματα. Αυτό θα συμβεί ακόμη και αν όλα τα ηλεκτρικά κυκλώματα λειτουργούν κανονικά. Σε αυτή την περίπτωση, γυρίστε το κλειδί στον διακόπτη της μίζας στην θέση OFF και περιμένετε για 10 δευτερόλεπτα. Στην συνέχεια γυρίστε τον διακόπτη της μίζας πίσω στην θέση ON. Το αυτοκίνητο θα πρέπει να επανέλθει στην κανονική λειτουργία του. Σε διαφορετική περίπτωση, αποτανθείτε στο εξουσιοδοτημένο συνεργείο NISSAN ή εξειδικευμένο συνεργείο για έλεγχο και αν χρειάζεται επισκευή του κιβωτίου ταχυτήτων.

⚠ ΠΡΟΕΙΔΟΠΟΙΗΣΗ

Όταν ενεργοποιηθεί η λειτουργία Fail-safe, η ταχύτητα του αυτοκινήτου μπορεί να είναι χαμηλότερη από ότι των υπόλοιπων αυτοκινήτων και μπορεί να αυξηθεί η πιθανότητα σύγκρουσης. Να είστε ιδιαίτερα προσεκτικοί όταν οδηγείτε. Εάν είναι απαραίτητο, οδηγείτε στην άκρη του δρόμου, σε ασφαλές σημείο και μακριά από την κυκλοφορία για να επιτρέψετε στο σαζμάν να επιστρέψει στην κανονική λειτουργία ή εάν είναι απαραίτητο, αποτανθείτε στο εξουσιοδοτημένο συνεργείο NISSAN ή εξειδικευμένο συνεργείο για την επισκευή του.

Το Σύστημα Σβησίματος / Εκκίνησης είναι σχεδιασμένο να αποτρέπει την περιττή κατανάλωση καυσίμου, τα περιττά καυσαέρια της εξάτμισης και θόρυβο στην διάρκεια μιας διαδρομής:

- Όταν το αυτοκίνητο είναι σε στάση με το πεντάλ του φρένου πατημένο (XTRONIC) ή με τον επιλογέα ταχυτήτων στην Νεκρά (N) και πατημένο το πεντάλ του συμπλέκτη (Μηχανικό σαζμάν), ο κινητήρας σβήνει αυτόματα.
- Όταν αφήσετε το πεντάλ του φρένου (XTRONIC) ή πατάτε το πεντάλ του συμπλέκτη (MT) ο κινητήρας παίρνει αυτόματα μπροστά.

ΠΡΟΣΟΧΗ

Όταν το αυτοκίνητο κινηθεί (με περίπου 2 χλμ/ώρα ή περισσότερο), ενώ ο κινητήρας είναι σταματημένος από το σύστημα, όπως για παράδειγμα σε μία κατηφόρα, ο κινητήρας ξεκινάει αυτόματα. Για να αποφύγετε ατύχημα βεβαιωθείτε ότι πατάτε το πεντάλ του φρένου.

ΚΑΝΟΝΙΚΗ ΛΕΙΤΟΥΡΓΙΑ

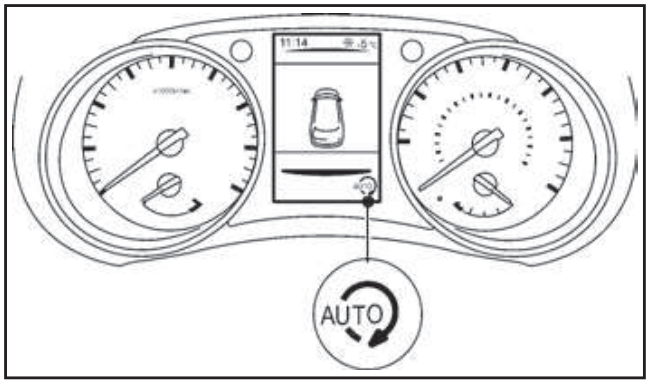

Το σύστημα Σβησίματος / Εκκίνησης έχει σταματήσει τον κινητήρα και θα τον ξεκινήσει και πάλι αυτόματα. Το σύμβολο Σβησίματος / Εκκίνησης εμφανίζεται στην οθόνη πληροφοριών αυτοκινήτου.

ΣΗΜΕΙΩΣΗ

Το σύστημα Σβησίματος / Εκκίνησης δεν θα ενεργοποιηθεί στις παρακάτω συνθήκες:

- Όταν έχετε αφήσει τον κινητήρα να δουλεύει στο ρελαντί χωρίς να έχετε οδηγήσει από την στιγμή που βάλατε τον κινητήρα μπροστά.
- Όταν η θερμοκρασία του ψυκτικού υγρού είναι χαμηλή.
- Όταν η φόρτιση της μπαταρίας είναι χαμηλή.
- Όταν η θερμοκρασία της μπαταρίας είναι χαμηλή ή εξαιρετικά υψηλή.
- Όταν το αυτοκίνητο μετακινείται.
- Όταν μειωθεί η αρνητική πίεση του σεβρό.
- Όταν έχει ανοίξει το καπό του κινητήρα με τον κινητήρα σε λειτουργία.
- Όταν έχετε βάλει μπροστά τον κινητήρα με ανοικτό το καπό.
- Όταν δεν είναι δεμένη η ζώνη του οδηγού.
- Όταν είναι ανοικτή η πόρτα του οδηγού.
- Όταν γίνει χειρισμός του τιμονιού.
- Όταν το ενδεικτικό φως του συστήματος Σβησίματος / Εκκίνησης αναβοσβήνει με χαμηλή ταχύτητα.
- Όταν έχει πατηθεί το πεντάλ του γκαζιού (μοντέλα XTRONIC).
- Όταν ο επιλογέας ταχυτήτων είναι στην θέση (R) (όπισθεν).
- Όταν το κουμπί ελέγχου ταχύτητας ανεμιστήρα είναι σε οποιαδήποτε άλλη θέση εκτός από την OFF (0) ενώ το κουμπί ελέγχου ροής αέρα είναι στην θέση του αντιθαμβωτικού μπροστά (air conditioner ρυθμιζόμενο με το χέρι).
- Όταν ο διακόπτης του αντιθαμβωτικού μπροστά είναι ανοικτός (αυτόματο air conditioner).
- Όταν είναι ανοικτός ο διακόπτης κλεισίματος (OFF) του συστήματος Σβησίματος / Εκκίνησης.
- Όταν ανάβει το προειδοποιητικό φως ηλεκτρικά υποβοηθούμενου τιμονιού, το προειδοποιητικό φως ABS ή το προειδοποιητικό φως ESP.
- Όταν το πεντάλ του φρένου δεν είναι τελείως πατημένο (μοντέλα XTRONIC).
- Όταν σταματάτε το αυτοκίνητο σε δρόμο με απότομη κλίση (μοντέλα XTRONIC).
- Όταν είναι μεγάλη η κατανάλωση ενέργειας.
- Όταν το αυτοκίνητο κινείται σε υψόμετρο πάνω από τα 2000 μέτρα.
- Όταν το αυτοκίνητο κινείται σε υψόμετρο πάνω από τα 1500 μέτρα (μοντέλα με κινητήρα R9M σε συνδυασμό με XTRONIC)

ΣΗΜΕΙΩΣΗ

Στις παρακάτω συνθήκες, μπορεί να πάρει λίγο χρόνο έως ότου να ενεργοποιηθεί το σύστημα Σβησίματος / Εκκίνησης:

- Όταν η μπαταρία είναι άδεια.
- Όταν η εξωτερική θερμοκρασία είναι χαμηλή.
- Όταν η μπαταρία έχει αντικατασταθεί ή ο πόλος της μπαταρίας έχει αποσυνδεθεί για μεγάλο χρονικό διάστημα πριν συνδεθεί ξανά.

ΣΗΜΕΙΩΣΗ

Ο κινητήρας δεν θα ξαναπάρει μπροστά ακόμη και εάν αφήσετε το πεντάλ του φρένου (CVT) ή πατήσετε το πεντάλ του συμπλέκτη (MT) ενώ το σύστημα Σβησίματος / Εκκίνησης είναι ενεργοποιημένο κάτω από τις ακόλουθες συνθήκες:

- Όταν ο επιλογέας ταχυτήτων είναι στην θέση P (παρκάρισμα) (μοντέλα XTRONIC).
- Όταν το καπό του κινητήρα είναι ανοικτό.
- Όταν έχει βγει η ζώνη ασφαλείας του οδηγού και έχει ανοίξει η πόρτα του (μοντέλα MT).
- Όταν ανοίξει η πόρτα του οδηγού (μοντέλα MT).
- Όταν ο επιλογέας ταχυτήτων δεν είναι στην Νεκρά (N) (μοντέλα MT).

ΣΗΜΕΙΩΣΗ

Ο κινητήρας θα ξεκινήσει χωρίς να αφήσετε το πεντάλ του φρένου (μοντέλα με σαζμάν XTRONIC) ή χωρίς να πατάτε το πεντάλ του συμπλέκτη (μοντέλα με μηχανικό σαζμάν) ενώ το σύστημα Σβησίματος / Εκκίνησης είναι ενεργοποιημένο κάτω από τις ακόλουθες συνθήκες:

- Όταν έχει πατηθεί ο διακόπτης κλεισίματος του συστήματος Σβησίματος / Εκκίνησης.
- Όταν το κουμπί ελέγχου ταχύτητας ανεμιστήρα είναι σε οποιαδήποτε θέση εκτός από την OFF (0) ενώ το κουμπί ελέγχου ροής αέρα είναι στην θέση του αντιθαμβωτικού μπροστά (air conditioner ελεγχόμενο με το χέρι).
- Όταν ο διακόπτης του αντιθαμβωτικού μπροστά είναι στο ON (αυτόματο air conditioner).
- Όταν είναι πατημένο το πεντάλ του συμπλέκτη (μοντέλα XTRONIC).
- Όταν γίνεται χειρισμός του τιμονιού (μοντέλα XTRONIC).
- Όταν η φόρτιση της μπαταρίας είναι χαμηλή.
- Όταν είναι μεγάλη η κατανάλωση ενέργειας.
- Όταν αφήσετε το πεντάλ του φρένου σε δρόμο με κλίση και το αυτοκίνητο κινηθεί.
- Όταν μειωθεί η δύναμη στο πεντάλ του φρένου ενώ ο επιλογέας ταχυτήτων είναι στην θέση D (οδήγηση) ή N (νεκρά). (μοντέλα XTRONIC).
- Όταν ο επιλογέας ταχυτήτων τοποθετηθεί στην θέση L (Low), D (οδήγηση) ή R (όπισθεν) από την θέση N ή P (μοντέλα XTRONIC).
- Όταν η αρνητική πίεση του συστήματος των φρένων δεν είναι επαρκής λόγω του ότι έχετε πατήσει το πεντάλ του φρένου αρκετές φορές.
- Όταν λύσετε την ζώνη ασφαλείας του οδηγού ή ανοίξετε την πόρτα του οδηγού. (μοντέλα XTRONIC).

Χρησιμοποιήστε το σύστημα αυτό ενώ περιμένετε στο φανάρι κλπ. Όταν το αυτοκίνητο είναι σταματημένο για μεγάλο χρονικό διάστημα, σβήστε τον κινητήρα.
Όταν ανοίξετε το καπό του κινητήρα με το σύστημα Σβησίματος / Εκκίνησης ενεργό, ο κινητήρας θα είναι στην κανονική λειτουργία σβησίματος και ο βομβητής θα ηχήσει. Σε αυτή την περίπτωση βάλτε πάλι μπροστά τον κινητήρα με τον διακόπτη της μίζας.
Όταν ο κινητήρας σβήσει με το σύστημα Σβησίματος / Εκκίνησης, η θέρμανση, η ψύξη και οι λειτουργίες αφύγρανσης θα απενεργοποιηθούν. Για να μην απενεργοποιηθούν οι λειτουργίες του air conditioning σβήστε το σύστημα Σβησίματος / Εκκίνησης με τον διακόπτη κλεισίματος (OFF) του συστήματος Σβησίματος / Εκκίνησης.
Το σύστημα Σβησίματος / Εκκίνησης είναι πάντα ενεργοποιημένο στο ξεκίνημα μιας διαδρομής (όταν έχετε βάλει μπροστά τον κινητήρα). Ο κινητήρας σβήνει αυτόματα και μπαίνει και πάλι μπροστά στην διάρκεια μιας διαδρομής εάν οι συνθήκες είναι κατάλληλες.
Εάν ο κινητήρας σταματήσει, οι ακόλουθες πληροφορίες εμφανίζονται για λίγα δευτερόλεπτα.
Δείτε το «Οθόνη πληροφοριών του αυτοκινήτου» στο κεφάλαιο «2. Όργανα και χειριστήρια» για πληροφορίες για την ένδειξη.

ΣΗΜΕΙΩΣΗ

Είναι δυνατή η αυτόματη επανεκκίνηση του κινητήρα, όποτε το σύμβολο του Συστήματος Σβησίματος / Εκκίνησης ανάβει στο κάτω μέρος της ένδειξης.

Όσο ο κινητήρας παραμένει σβηστός, η οθόνη πληροφοριών του αυτοκινήτου εμφανίζει την συσσωρευμένη ποσότητα (εκτίμηση) του διοξειδίου του άνθρακα από τα καυσαέρια που έχει αποτραπεί από το Σύστημα Σβησίματος / Εκκίνησης.

Η τιμή [CO2 Saved] (διοξείδιο που έχει εξοικονομηθεί) μπορεί να μηδενιστεί στο μενού Ρυθμίσεων. Δείτε το «Οθόνη πληροφοριών αυτοκινήτου» στο κεφάλαιο «2. Όργανα και χειριστήρια».

Όταν η αυτόματη επανεκκίνηση δεν είναι δυνατή, εμφανίζεται η παρακάτω πληροφορία. Ο κινητήρας θα πρέπει να μπει και πάλι μπροστά γυρίζοντας τον διακόπτη της μίζας.

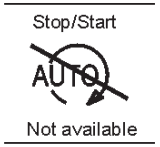

Το μήνυμα μπορεί να διαγραφεί, πατώντας το κουμπί (i) στο τιμόνι, βάζοντας μπροστά τον κινητήρα ή γυρίζοντας τον διακόπτη της μίζας στο OFF.

ΠΡΟΦΥΛΑΞΕΙΣ

Το ακόλουθο μήνυμα εμφανίζεται όταν μπορεί κάτι να μην πηγαίνει καλά με το Σύστημα Σβησίματος / Εκκίνησης. Σας συμβουλεύουμε να ζητήσετε τον έλεγχο του συστήματος από εξουσιοδοτημένο συνεργείο Nissan ή εξειδικευμένο συνεργείο.

Το μήνυμα μπορεί να σβήσει πατώντας το κουμπί ENTER στο τιμόνι.

ΣΗΜΕΙΩΣΗ

Το σύμβολο του Συστήματος Σβησίματος / Εκκίνησης στο κάτω μέρος της ένδειξης αναβοσβήνει για όσο διάστημα παραμένει η συνθήκη σφάλματος.

ΔΙΑΚΟΠΤΗΣ ΚΛΕΙΣΙΜΑΤΟΣ (OFF) ΣΥΣΤΗΜΑΤΟΣ ΣΒΗΣΙΜΑΤΟΣ / ΕΚΚΙΝΗΣΗΣ

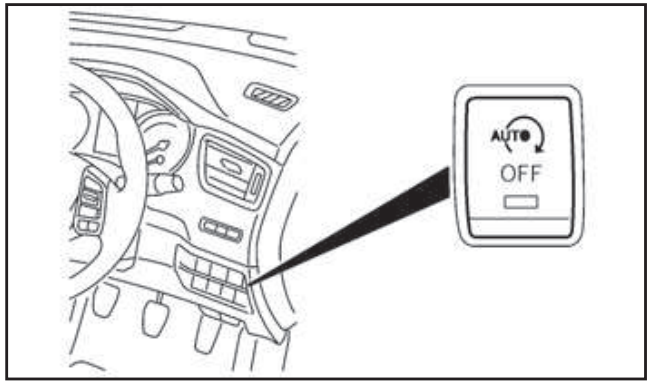

Δεξιοτίμονο μοντέλο

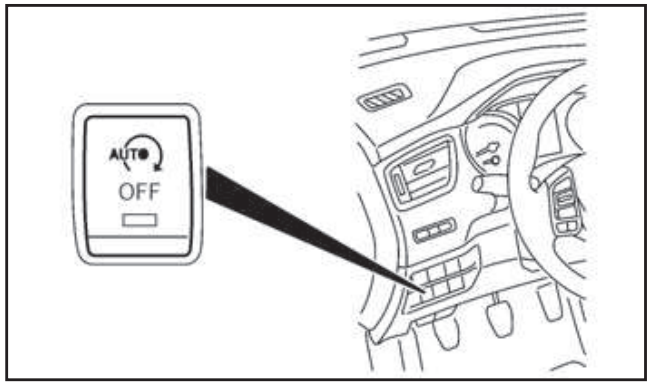

Αριστεροτίμονο μοντέλο

Το σύστημα μπορεί να αποσυνδεθεί προσωρινά, πατώντας τον διακόπτη OFF του Συστήματος Σβησίματος / Εκκίνησης. Πατώντας τον διακόπτη μία δεύτερη φορά, θα ενεργοποιηθεί και πάλι το Σύστημα Σβησίματος / Εκκίνησης.

- Όταν το Σύστημα Σβησίματος / Εκκίνησης αποσυνδεθεί ενώ λειτουργεί ο κινητήρας, ο κινητήρας αποτρέπεται από το να σβήσει αυτόματα.
- Όταν το Σύστημα Σβησίματος / Εκκίνησης αποσυνδεθεί αφού ο κινητήρας έχει προηγουμένως σβήσει αυτόματα από το Σύστημα Σβησίματος / Εκκίνησης, ο κινητήρας θα πάρει αμέσως και πάλι μπροστά εάν υπάρχουν οι κατάλληλες συνθήκες, όπως περιγράφονται στην ΚΑΝΟΝΙΚΗ ΛΕΙΤΟΥΡΓΙΑ πιο πάνω. Στην συνέχεια ο κινητήρας δεν θα σβήσει ξανά αυτόματα στην διάρκεια της ίδιας διαδρομής.
- Όποτε αποσυνδέεται το Σύστημα Σβησίματος / Εκκίνησης, ανάβει το ενδεικτικό φως στον Διακόπτη OFF του Συστήματος Σβησίματος / Εκκίνησης. Σε αυτή την συνθήκη, το Σύστημα Σβησίματος / Εκκίνησης δεν μπορεί να αποτρέψει την περιττή κατανάλωση καυσίμου, τις εκπομπές καυσαερίων ή τον θόρυβο κατά την διαδρομή.

ΣΗΜΕΙΩΣΗ

Τα ακόλουθα μηνύματα μπορεί να εμφανιστούν για λίγα δευτερόλεπτα στην οθόνη πληροφοριών του αυτοκινήτου, όταν πατηθεί ο διακόπτης OFF του Συστήματος Σβησίματος / Εκκίνησης.

Σύστημα Σβησίματος / Εκκίνησης αποσυνδεμένο

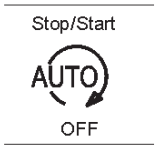

Επανασύνδεση Συστήματος Σβησίματος / Εκκίνησης

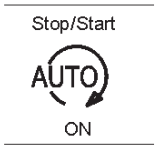

Μπορείτε να ελέγξετε περισσότερες πληροφορίες για το Σύστημα Σβησίματος / Εκκίνησης, χρησιμοποιώντας το μενού ρυθμίσεων [Settings] (δείτε το Όργανα και Χειριστήρια).

ΟΦΕΛΗ ΓΙΑ ΤΟ ΠΕΡΙΒΑΛΛΟΝ

Η οθόνη πληροφοριών του αυτοκινήτου κρατάει μία καταγραφή της οικονομίας διοξειδίου του άνθρακα (CO2), που μπορείτε να δείτε μέσω του μενού ρυθμίσεων [Settings].

Δείτε το «Οθόνη πληροφοριών του αυτοκινήτου» στο κεφάλαιο «2. Όργανα και χειριστήρια» για πληροφορίες για την οθόνη.

- [Trip Saving] (εξοικονόμηση ταξιδιού)

  Εκτιμώμενη αποτροπή εκπομπών διοξειδίου του άνθρακα (CO2) από τα καυσαέρια από τον τελευταίο μηδενισμό.

  ΣΗΜΕΙΩΣΗ

  Η τιμή [Trip Saving] είναι η ίδια πληροφορία που εμφανίζεται όταν ο κινητήρας σβήσει αυτόματα από το Σύστημα Σβησίματος / Εκκίνησης.

- [Total Saving] (συνολική εξοικονόμηση)
  - Εκτιμώμενη αποτροπή εκπομπών διοξειδίου του άνθρακα (CO2) από τα καυσαέρια.
  - Χρόνος που ο κινητήρας έχει παραμείνει σβηστός από το Σύστημα Σβησίματος / Εκκίνησης.

    ΣΗΜΕΙΩΣΗ

    Οι τιμές [Total Saving] δεν μπορούν να μηδενιστούν και εμφανίζουν τις συσσωρευμένες πληροφορίες του Συστήματος Σβησίματος / Εκκίνησης από την κατασκευή του αυτοκινήτου.

ΟΔΗΓΗΣΗ ΣΤΟΥΣ 4 ΤΡΟΧΟΥΣ (4WD) (όπου υπάρχει)

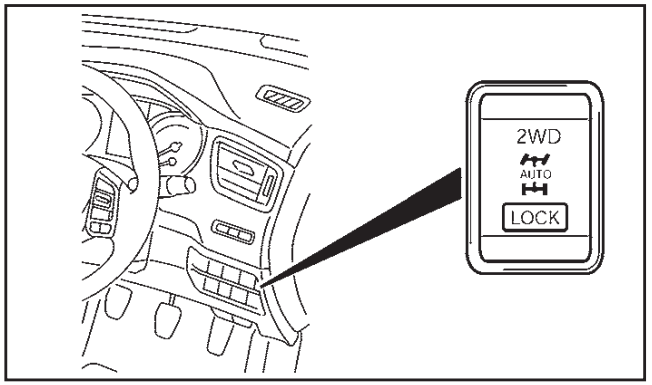

Δεξιοτίμονο μοντέλο

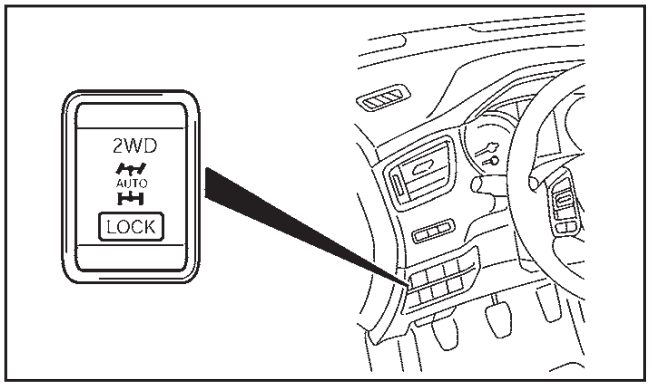

Αριστεροτίμονο μοντέλο

Το σύστημα 4WD χρησιμοποιείται για να επιλέξετε 2WD, AUTO ή LOCK, ανάλογα με τις συνθήκες οδήγησης.

Στο σύστημα 4WD ελέγχει την λειτουργία των πλημνών. Γυρίστε το κουμπί που βρίσκεται στην κεντρική κονσόλα για να επιλέξετε κάθε λειτουργία: 2WD, AUTO ή LOCK, ανάλογα με τις συνθήκες οδήγησης.

AUTO : Γυρίστε το κουμπί λειτουργίας 4WD στην ουδέτερη θέση (AUTO) και το ενδεικτικό φως οδήγησης AUTO στους 4 τροχούς 4WD στο ταμπλό των οργάνων θα ανάψει.

2WD : Γυρίστε το κουμπί δεξιά στην θέση 2WD.

LOCK : Όταν το κουμπί είναι γυρισμένο αριστερά στην θέση LOCK, επιστρέφει αυτόματα στην θέση AUTO όταν το αφήνετε. Το ενδεικτικό φως λειτουργίας 4WD LOCK 4WD LOCK ανάβει στο ταμπλό οργάνων για να δείξει ότι η λειτουργία LOCK έχει εμπλακεί. Για να απεμπλέξετε την λειτουργία LOCK, γυρίστε το κουμπί αριστερά πάλι στην θέση LOCK και αφήστε το. Το ενδεικτικό φως λειτουργίας 4WD LOCK θα σβήσει.

ΛΕΙΤΟΥΡΓΙΕΣ 4WD

Λειτουργία 4WD	**Κινητήριοι τροχοί**	**Ενδεικτικό φως 4WD** (4WD , 4WD LOCK)	**Συνθήκες χρήσης**
2WD	Μπροστινοί τροχοί – η λειτουργία είναι 2WD όταν οδηγείτε σε κανονικό δρόμο*1	Σβήνει	Για οδήγηση σε στεγνούς, ασφαλτοστρωμένους δρόμους
AUTO	Η κατανομή της ροπής στους μπροστά ή τους πίσω τροχούς αλλάζει αυτόματα, ανάλογα με τις συνθήκες του δρόμου (κατανομή 100:0 2WD – 50:50 4WD). Αυτό έχει σαν αποτέλεσμα βελτιωμένη σταθερότητα στην οδήγηση.	4WD	Για οδήγηση σε ασφαλτοστρωμένους ή γλιστερούς δρόμους
LOCK	Τέσσερις τροχοί*2	4WD / 4WD LOCK	Για οδήγηση σε τραχείς δρόμους

*1 Η λειτουργία 2WD μπορεί να αλλάξει αυτόματα σε λειτουργία 4WD ανάλογα με τις συνθήκες οδήγησης. Το ενδεικτικό φως λειτουργίας 4WD δεν θα ανάψει.

*2 Η λειτουργία LOCK αλλάζει στην λειτουργία AUTO αυτόματα όταν το αυτοκίνητο επιταχύνει απότομα ή η ταχύτητα του αυτοκινήτου είναι πάνω από περίπου 40 χιλιόμετρα την ώρα. Το ενδεικτικό φως 4WD LOCK σβήνει. Γυρίζοντας τον διακόπτη της μίζας στην θέση OFF, ακυρώνεται η λειτουργία LOCK.

ΠΡΟΣΟΧΗ

Ανάλογα με τις συνθήκες οδήγησης, η λειτουργία 4WD μπορεί να αλλάξει αυτόματα από 2WD σε 4WD ακόμη και όταν έχει επιλεγεί η λειτουργία 2WD.

Μην βάζετε μπροστά τον κινητήρα όταν είστε στην λειτουργία 2WD, AUTO ή LOCK:

- **Όταν είσθε σε ελεύθερο τροχασμό ή οι μπροστινοί τροχοί είναι στον αέρα με τους πίσω τροχούς στο έδαφος.**
- **Όταν ρυμουλκείτε το αυτοκίνητο με τους πίσω τροχούς εκτός εδάφους.**

ΣΥΜΒΟΥΛΕΣ ΑΛΛΑΓΗΣ 4WD

- Εάν ο έλεγχος της λειτουργίας 4WD γίνεται ενώ στρίβετε, επιταχύνετε ή επιβραδύνετε ή ο διακόπτης της μίζας είναι στο OFF ενώ είστε στην θέση AUTO ή LOCK, μπορεί να νοιώσετε ένα αναπήδημα – αυτό είναι φυσιολογικό.
- Η θερμοκρασία του λαδιού των τμημάτων του διαφορικού θα αυξηθεί εάν το αυτοκίνητο λειτουργεί συνεχόμενα κάτω από συνθήκες όπου η διαφορά στην περιστροφή μεταξύ των μπροστινών και των πίσω τροχών είναι μεγάλη (γλίστρημα τροχών), όπως όταν οδηγείτε το αυτοκίνητο σε τραχείς δρόμους μέσα από άμμο ή λάσπη ή όταν ελευθερώνετε το αυτοκίνητο που έχει κολλήσει. Σε αυτές τις περιπτώσεις θα εμφανιστεί το μήνυμα [4WD High Temp. Stop Vehicle] (υψηλή θερμοκρασία 4WD σταματήστε το αυτοκίνητο) στην οθόνη πληροφοριών του αυτοκινήτου και η λειτουργία 4WD αλλάζει σε λειτουργία 2WD για να προστατέψει τα τμήματα του διαφορικού. Εάν σταματήσετε το αυτοκίνητο με τον κινητήρα στο ρελαντί και περιμένετε έως ότου το προειδοποιητικό φως σταματήσει να αναβοσβήνει, η λειτουργία 4WD επιστρέφει στην λειτουργία AUTO.
- Η απόσταση φρεναρίσματος στην λειτουργία 4WD είναι ίδια με αυτή της λειτουργίας 2WD.
- Ακόμη και αν η λειτουργία αυτόματα αλλάζει σε AUTO, όταν οδηγείτε στην λειτουργία LOCK το ενδεικτικό φως LOCK παραμένει αναμμένο.

ΠΡΟΣΟΧΗ

- **Χρησιμοποιείτε τον έλεγχο λειτουργίας 4WD μόνο όταν οδηγείτε σε ευθεία κατεύθυνση (για να επιλέξετε 2WD, AUTO ή LOCK).**
- **Μην χρησιμοποιείτε τον έλεγχο λειτουργίας 4WD όταν στρίβετε ή κάνετε όπισθεν.**
- **Μην χρησιμοποιείτε τον έλεγχο 4WD με τους μπροστινούς τροχούς να σπινάρουν (για να επιλέξετε 2WD, AUTO ή LOCK).**
- **Να είστε εξαιρετικά προσεκτικοί όταν ξεκινάτε ή οδηγείτε σε γλιστερές επιφάνειες με την λειτουργία 4WD στο AUTO.**
- **Μην οδηγείτε σε δρόμους με στεγνή, σκληρή επιφάνεια στην θέση LOCK.**

ΕΝΔΕΙΚΤΙΚΑ ΦΩΤΑ ΛΕΙΤΟΥΡΓΙΑΣ 4WD

- Το ενδεικτικό φως λειτουργίας 4WD 4WD LOCK ανάβει όταν ο διακόπτης της μίζας γυρίσει στην θέση ON και σβήνει μέσα σε περίπου 1 δευτερόλεπτο. Όταν επιλέξτε την λειτουργία LOCK και ενώ λειτουργεί ο κινητήρας, το φως αυτό θα ανάψει ταυτόχρονα με το ενδεικτικό φως λειτουργίας 4WD (AUTO).
- Το ενδεικτικό φως λειτουργίας 4WD 4WD ανάβει όταν ο διακόπτης της μίζας γυρίσει στην θέση ON και σβήνει μέσα σε περίπου 1 δευτερόλεπτο. Όταν λειτουργεί ο κινητήρας και επιλέξτε την λειτουργία AUTO το φως αυτό θα ανάψει.

  Το ενδεικτικό φως λειτουργίας 4WD βρίσκεται στο ταμπλό των οργάνων.

  Το φως θα πρέπει να σβήσει μέσα σε 1 περίπου δευτερόλεπτο από την στιγμή που θα γυρίσετε τον διακόπτη της μίζας στην θέση ON.

  Όταν λειτουργεί ο κινητήρας, το ενδεικτικό φως λειτουργίας 4WD θα δείχνει την θέση που έχει επιλεγεί από το κουμπί λειτουργίας 4WD.

ΣΗΜΕΙΩΣΗ

Το ενδεικτικό φως λειτουργίας 4WD μπορεί να αναβοσβήνει όταν αλλάζετε από την μία λειτουργία οδήγησης σε μία άλλη. Όταν η αλλαγή ολοκληρωθεί, το ενδεικτικό φως λειτουργίας 4WD θα ανάψει. Εάν το ενδεικτικό φως δεν ανάψει αμέσως, βεβαιωθείτε ότι η περιοχή γύρω από το αυτοκίνητο είναι ασφαλής και ελεύθερη από εμπόδια. Οδηγήστε το αυτοκίνητο σε ευθεία (μην επιταχύνετε, επιβραδύνετε ή κάνετε όπισθεν) και μετά γυρίστε τον διακόπτη λειτουργίας 4WD.

Εάν ανάψει το προειδοποιητικό φως λειτουργίας 4WD, το ενδεικτικό φως 4WD σβήνει.

ΑΣΦΑΛΗΣ ΟΔΗΓΗΣΗ ΣΤΟΥΣ 4 ΤΡΟΧΟΥΣ (4WD)

Το NISSAN σας είναι σχεδιασμένο τόσο για κανονική οδήγηση όσο και για οδήγηση εκτός δρόμου. Ωστόσο, αποφύγετε την οδήγηση σε βαθύ νερό ή λάσπη καθώς το Nissan σας είναι κυρίως σχεδιασμένο για διασκέδαση και όχι σαν συμβατικό αυτοκίνητο εκτός δρόμου.

Να θυμάστε ότι τα αυτοκίνητα με κίνηση τους δύο τροχούς είναι λιγότερο ικανά από τα αυτοκίνητα με κίνηση στους τέσσερις τροχούς για την οδήγηση σε ανώμαλο δρόμο και την διαφυγή όταν κολλήσουν σε βαθύ χιόνι, λάσπη ή τα παρόμοια.

Παρακαλούμε να ακολουθείτε τις παρακάτω προφυλάξεις:

- Όταν οδηγείτε εκτός δρόμου θα πρέπει να είστε προσεκτικός και να αποφεύγετε τις επικίνδυνες περιοχές. Φοράτε πάντα την ζώνη ασφαλείας σας και ζητήστε από τους επιβάτες να κάθονται σταθερά στην θέση τους όταν οδηγείτε σε ανώμαλο έδαφος.
- Μην οδηγείτε κατά μήκος απότομων πλαγιών. Προτιμήστε να οδηγήσετε ευθεία προς τα πάνω ή προς τα κάτω στις πλαγιές. Τα οχήματα εκτός δρόμου μπορούν να τουμπάρουν πιο εύκολα όταν κινούνται λοξά από ότι όταν κινούνται προς τα μπρος ή προς τα πίσω.
- Πολλοί λόφοι είναι πολύ απότομοι για οποιοδήποτε αυτοκίνητο. Εάν προσπαθήσετε να τους ανέβετε μπορεί να κολλήσετε. Εάν προσπαθήσετε να τους κατέβετε μπορεί να μην έχετε την δυνατότητα να ελέγξετε την ταχύτητά σας. Εάν προσπαθήσετε να οδηγήσετε κατά μήκος τους μπορεί να τουμπάρετε.
- Μην αλλάζετε ταχύτητες όταν οδηγείτε σε κατηφόρες γιατί μπορεί να χάσετε τον έλεγχο του αυτοκινήτου.
- Να είστε σε επιφυλακή όταν οδηγείτε στην κορυφή ενός λόφου. Στην κορυφή μπορεί να υπάρχει απότομο κόψιμο ή άλλος κίνδυνος που να προκαλέσει ατύχημα.
- Εάν σβήσει ο κινητήρας σας ή δεν μπορείτε να συνεχίσετε την ανάβαση του λόφου, ποτέ μην προσπαθήσετε να κάνετε αναστροφή. Το αυτοκίνητο μπορεί να αναποδογυρίσει και να τουμπάρει. Να κατεβαίνετε πάντα ευθεία προς τα κάτω με την όπισθεν.

  Ποτέ μην οδηγείτε προς τα πίσω με τον επιλογέα ταχυτήτων στη Νεκρά και/ή με πατημένο το πεντάλ του συμπλέκτη και χρησιμοποιώντας μόνο το φρένο γιατί μπορεί να χάσετε τον έλεγχο του αυτοκινήτου.
- Η υπερβολική χρήση των φρένων όταν κατεβαίνετε ένα λόφο μπορεί να προκαλέσει την υπερθέρμανση και εξασθένηση των φρένων σας, με αποτέλεσμα να χάσατε τον έλεγχο και να συμβεί ατύχημα. Χρησιμοποιείτε τα φρένα ελαφρά και βάλτε μικρή ταχύτητα για να ελέγξετε την ταχύτητα του αυτοκινήτου.
- Όταν οδηγείτε σε ανώμαλο έδαφος, το ανασφάλιστο φορτίο μπορεί να αρχίσει να σκορπίζεται μέσα στο αυτοκίνητο. Ασφαλίστε το φορτίο καλά για να μην τιναχτεί και χτυπήσει εσάς ή τους άλλους επιβάτες.
- Για να μην αυξήσετε υπερβολικά το κέντρο βάρους του αυτοκινήτου μην υπερβαίνετε την ικανότητα φόρτωσης στην οροφή του αυτοκινήτου και κάντε ομοιογενή κατανομή του βάρους. Ασφαλίστε τα βαριά φορτία στον χώρο αποσκευών όσο προς τα εμπρός και κάτω είναι δυνατόν. Μην βάζετε στο αυτοκίνητο λάστιχα πιο μεγάλα από αυτά που ορίζονται από τον κατασκευαστή. Αυτό θα μπορούσε να προκαλέσει τουμπάρισμα του αυτοκινήτου.
- Η απότομη επιτάχυνση, οι απότομες μανούβρες του τιμονιού ή το απότομο φρενάρισμα μπορεί να προκαλέσουν απώλεια του ελέγχου του αυτοκινήτου.
- Μην οδηγείτε πάνω από την απόδοση των ελαστικών ακόμη και με κίνηση στους 4 τροχούς. Η απότομη επιτάχυνση, οι απότομες μανούβρες του τιμονιού ή το απότομο φρενάρισμα μπορεί να προκαλέσουν απώλεια του ελέγχου του αυτοκινήτου.
- Εάν είναι δυνατόν, αποφύγετε τις μανούβρες με απότομες στροφές, ιδιαίτερα με μεγάλη ταχύτητα. Το αυτοκίνητό σας με κίνηση στους 4 τροχούς έχει ψηλότερο κέντρο βάρους από ότι ένα αυτοκίνητο με κίνηση στους 2 τροχούς και μπορεί να τουμπάρει πιο εύκολα. Το αυτοκίνητο δεν είναι σχεδιασμένο για να στρίβει στις ίδιες ταχύτητες με ένα συμβατικό αυτοκίνητο με κίνηση στους 2 τροχούς όπως και ένα σπορ χαμηλό αυτοκίνητο δεν είναι σχεδιασμένο για να αποδίδει ικανοποιητικά σε συνθήκες εκτός δρόμου. Εάν

δεν χειριστείτε αυτό το αυτοκίνητο σωστά μπορεί να χάσετε τον έλεγχό του και / ή να τουμπάρει.

- Μην κρατάτε το τιμόνι από τις εσωτερικές ακτίνες όταν οδηγείτε εκτός δρόμου. Το τιμόνι μπορεί να τιναχτεί και να σας τραυματίσει στα χέρια. Αντίθετα θα πρέπει να οδηγείτε κρατώντας το τιμόνι με τα δάχτυλα και τους αντίχειρες από το στεφάνι.
- Πριν ξεκινήσετε το αυτοκίνητο, βεβαιωθείτε ότι τόσο εσείς όσο και όλοι οι επιβάτες φοράτε τις ζώνες ασφαλείας.
- Για να μην αυξήσετε το κέντρο βάρους του αυτοκινήτου μην φορτώνετε αντικείμενα στην οροφή του αυτοκινήτου και μην βάζετε στο αυτοκίνητο λάστιχα πιο μεγάλα από αυτά που ορίζονται στο παρόν βιβλίο.
- Μην αφαιρείται ποτέ τα πατάκια γιατί το πάτωμα του αυτοκινήτου μπορεί να ζεσταθεί πολύ. Θα πρέπει να προσέχετε ιδιαίτερα εάν οδηγείτε ξυπόλητος.
- Όταν συναντάτε δυνατούς πλάγιους ανέμους, χαμηλώστε την ταχύτητά σας. Επειδή το NISSAN σας έχει το κέντρο βάρους του ψηλά επηρεάζεται περισσότερο από ορμητικούς πλευρικούς ανέμους. Οι χαμηλότερες ταχύτητες διασφαλίζουν τον καλύτερο έλεγχο του αυτοκινήτου.
- Μην ξεχάσετε να ελέγξετε τα φρένα αμέσως μετά την οδήγηση σε λάσπη ή νερό, όπως αναφέρεται στην παράγραφο «Βρεγμένα Φρένα» κάτω από το τίτλο «Προφυλάξεις κατά την οδήγηση».
- Όποτε οδηγείτε εκτός δρόμου, μέσα από άμμο, λάσπη ή νερό με βάθος όσο τα μπουλόνια των τροχών μπορεί να απαιτείται πιο τακτική συντήρηση. Για λεπτομέρειες δείτε το «Βιβλίο Εγγυήσεως και Αρχείο Συντηρήσεως» που σας δίνεται ξεχωριστά.
- Ξεπλύνετε το κάτω μέρος του αυτοκινήτου με καθαρό νερό μετά την οδήγηση μέσα από λάσπη ή άμμο. Αφαιρέστε την λάσπη ή τα κλαδιά που έχουν παγιδευτεί.
- Χρησιμοποιείτε πάντα χειμερινά λάστιχα και στους 4 τροχούς ή τοποθετήστε αλυσίδες χιονιού στους εμπρός τροχούς όταν οδηγείτε σε δρόμους που γλιστρούν (π.χ. μετά από χιόνι) και οδηγήστε προσεκτικά χρησιμοποιώντας την κίνηση στους 4 τροχούς.
- Αποφύγετε το παρκάρισμα του αυτοκινήτου σε απότομους λόφους. Εάν βγείτε από το αυτοκίνητο και τουμπάρει μπορεί να τραυματιστείτε.

ΣΥΣΤΗΜΑ ΠΡΟΕΙΔΟΠΟΙΗΣΗΣ ΝΕΚΡΟΥ ΣΗΜΕΙΟΥ (BSW)
(όπου υπάρχει)

Κατά την οδήγηση, το σύστημα Προειδοποίησης Νεκρού Σημείου (BSW) βοηθάει ειδοποιώντας τον οδηγό για αυτοκίνητα που βρίσκονται στις διπλανές λωρίδες.

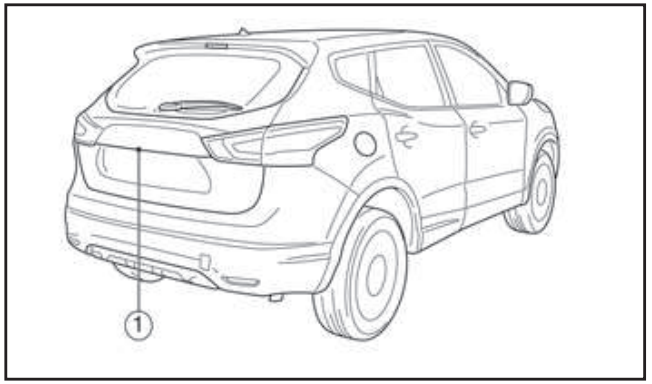

Το σύστημα BSW χρησιμοποιεί την μονάδα της κάμερας οπισθοπορείας (1).

ΠΡΟΕΙΔΟΠΟΙΗΣΗ

- **Το σύστημα BSW δεν υποκαθιστά τον σωστό τρόπο οδήγησης και δεν είναι σχεδιασμένο για να αποτρέπει την επαφή με αυτοκίνητα ή αντικείμενα. Όταν οδηγείτε να χρησιμοποιείτε πάντα τους εξωτερικούς και τον εσωτερικό καθρέπτη και να γυρίζετε να κοιτάξετε στην κατεύθυνση που θα κινηθείτε για να βεβαιωθείτε ότι είναι ασφαλές να αλλάξετε λωρίδα. Ποτέ μην βασίζεστε μόνο στο σύστημα BSW.**
- **Οι μονάδες των καμερών μπορεί να μην λειτουργήσουν σωστά κάτω από τις ακόλουθες συνθήκες:**
  - **Όταν ρυμουλκείτε τρέιλερ.**

– **Όταν ισχυρό φως μπαίνει στον φακό της κάμερας. (Για παράδειγμα, όταν μπαίνει το φως του ήλιου κατευθείαν στον φακό της κάμερας το ξημέρωμα ή το ηλιοβασίλεμα).**
– **Όταν ο εξωτερικός φωτισμός αλλάζει ξαφνικά. (Για παράδειγμα όταν το αυτοκίνητο μπαίνει ή βγαίνει σε τούνελ ή περνάει κάτω από μία γέφυρα).**

- **Εάν οι φακοί της κάμερας είναι πολύ βρώμικοι, το αυτόματο πλυστικό ίσως δεν μπορέσει να τους καθαρίσει. Αυτό θα μπορούσε να έχει σαν αποτέλεσμα η κάμερα να μην ανιχνεύσει αυτοκίνητα ή διαγράμμιση λωρίδων.**
- **Ο υπερβολικός θόρυβος (για παράδειγμα, ένταση ηχοσυστήματος, ανοικτό παράθυρο αυτοκινήτου) θα παρεμβληθούν στον ήχο του βομβητή και αυτός μπορεί να μην ακουστεί.**

ΛΕΙΤΟΥΡΓΙΑ ΤΟΥ ΣΥΣΤΗΜΑΤΟΣ BSW

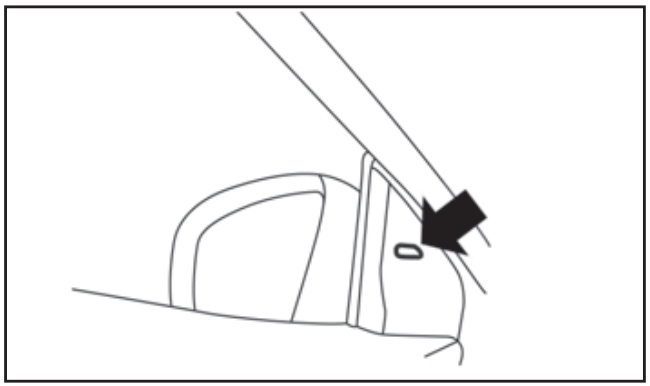

Ενδεικτικό φως Τυφλού Σημείου στο εσωτερικό των καθρεπτών

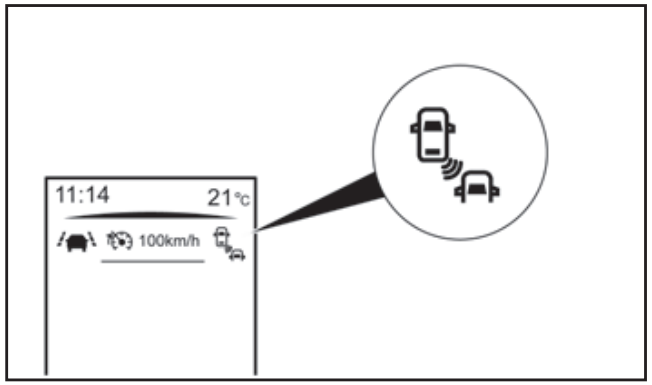

Φως BSW στην οθόνη πληροφοριών του αυτοκινήτου

Το σύστημα BSW λειτουργεί πάνω από τα περίπου 32 χλμ/ώρα.

Το φως BSW εμφανίζεται στην οθόνη πληροφοριών του αυτοκινήτου ε΄να το Σύστημα Προειδοποίησης Τυφλού Σημείου είναι ενεργό.

Για να ανοίξετε ή να κλείσετε το σύστημα δείτε την περιγραφή παρακάτω.

Όταν η μονάδα της κάμερας εντοπίσει αυτοκίνητα στην ζώνη ανίχνευσης, θα ανάψει το ενδεικτικό φως Τυφλού Σημείου που βρίσκεται στην μπροστινή γωνία του παραθύρου της πόρτας (από τους εξωτερικούς καθρέπτες). Εάν στην συνέχεια ενεργοποιηθεί το φλας, ο βομβητής ηχεί (δύο φορές) και το ενδεικτικό φως Τυφλού Σημείου αρχίσει να αναβοσβήνει πορτοκαλί για να ειδοποιήσει τον οδηγό για την παρουσία οχημάτων στις διπλανές λωρίδες κυκλοφορίας.

Το ενδεικτικό φως Τυφλού Σημείου συνεχίζει να αναβοσβήνει έως ότου τα εντοπισμένα αυτοκίνητα φύγουν από την ζώνη ανίχνευσης.

Ζώνη ανίχνευσης

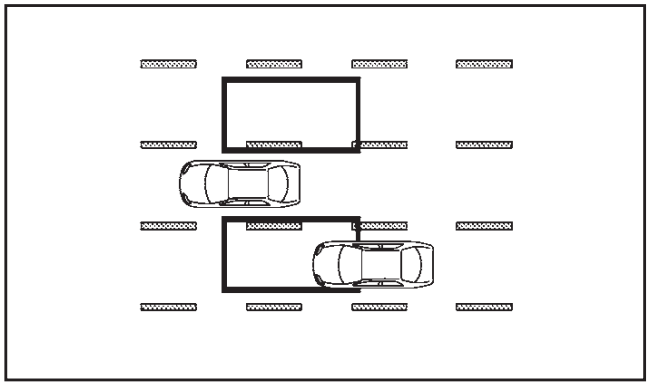

Η μονάδα της κάμερας μπορεί να εντοπίσει αυτοκίνητα και στις δύο πλευρές του αυτοκινήτου σας, όταν τμήμα άλλου αυτοκινήτου είναι μέσα στην ζώνη ανίχνευσης όπως φαίνεται στην εικόνα.

Αυτή η ζώνη ανίχνευσης αρχίζει τυπικά από τον εξωτερικό καθρέπτη του αυτοκινήτου σας και επεκτείνεται περίπου στα 3 μέτρα πίσω από τον πίσω προφυλακτήρα και περίπου 3 μέτρα πλευρικά.

Η φωτεινότητα των ενδεικτικών φώτων Τυφλού Σημείου ρυθμίζεται αυτόματα ανάλογα με την φωτεινότητα από το εξωτερικό φως.

Εάν η μονάδα της κάμερας έχει ήδη ανιχνεύσει οχήματα όταν ενεργοποιείται το φλας, ηχεί ένας βομβητής. Εάν ένα αυτοκίνητο μπει μέσα στην ζώνη ανίχνευσης αφού ο οδηγός ενεργοποιήσει το φλας, μόνο το ενδεικτικό φως Τυφλού Σημείου αναβοσβήνει και δεν ηχεί κάποιος βομβητής. («Καταστάσεις οδήγησης του συστήματος BSW» πιο κάτω).

Ανοίγοντας και κλείνοντας το σύστημα BSW

Το σύστημα BSW μπορεί να ανοίξει ή να κλείσει χρησιμοποιώντας το κουμπί ρυθμίσεων στην οθόνη πληροφοριών του αυτοκινήτου. Για λεπτομέρειες δείτε «Οθόνη πληροφοριών αυτοκινήτου» στο κεφάλαιο «2. Όργανα και χειριστήρια».

Στο μενού ρυθμίσεων [Settings], επιλέξτε το στοιχείο [Driver Assistance]. Μετά επιλέξτε [Driving Aids]. Επιλέξτε το στοιχείο [Blind Spot Warning] πατώντας **<ENTER>**. Ένα πράσινο σύμβολο δείχνει εάν το σύστημα είναι ανοικτό ή κλειστό.

Σύστημα Ανοικτό:

Θα ανάψει το φως BSW στην οθόνη πληροφοριών του αυτοκινήτου.

Σύστημα Σβηστό:

Θα σβήσει το φως BSW στην οθόνη πληροφοριών του αυτοκινήτου.

⚠ ΠΡΟΕΙΔΟΠΟΙΗΣΗ

- **Η μονάδα της κάμερας μπορεί να μην έχει την δυνατότητα να ανιχνεύσει όταν είναι παρόντα συγκεκριμένα αντικείμενα όπως:**
  - **Πεζοί, ποδήλατα, ζώα**
  - **Ορισμένοι τύποι μικρών οχημάτων όπως οι μοτοσυκλέτες και τα πολύ κοντά αυτοκίνητα**
  - **Τα αυτοκίνητα που κινούνται αντίθετα**
  - **Ένα όχημα που πλησιάζει πολύ γρήγορα από πίσω (Δείτε το «Καταστάσεις οδήγησης του συστήματος BSW” πιο κάτω)**
  - **Ένα όχημα που το αυτοκίνητό σας προσπερνάει πολύ γρήγορα (Δείτε το «Καταστάσεις οδήγησης του συστήματος BSW” πιο κάτω)**
  - **Ένα όχημα που πλησιάζει ή αλλάζει λωρίδες πολύ γρήγορα δίπλα στο αυτοκίνητό σας.**
- **Η μονάδα της κάμερας μπορεί να μην έχει την δυνατότητα να ανιχνεύσει σωστά όταν το αυτοκίνητό σας κινείται δίπλα στο μεσαίο τμήμα ενός οχήματος με μεγάλο μεταξόνιο (για παράδειγμα, φορτηγό με ρυμουλκούμενο, μισό τρέιλερ, νταλίκα).**
- **Η ζώνη ανίχνευσης της κάμερας είναι σχεδιασμένη με βάση ένα στάνταρ πλάτος λωρίδας. Όταν οδηγείτε σε πιο φαρδιά λωρίδα, η κάμερα μπορεί να μην ανιχνεύσει οχήματα σε μία πλευρική λωρίδα. Όταν οδηγείτε σε στενή λωρίδα, η μονάδα της κάμερας μπορεί να ανιχνεύσει οχήματα που κινούνται δύο λωρίδες μακριά.**
- **Η μονάδα της κάμερας είναι σχεδιασμένη να αγνοεί τα περισσότερα σταθερά αντικείμενα. Ωστόσο μπορεί να ανιχνευτούν σταδιακά αντικείμενα όπως μπαριέρες, τοίχοι και παρκαρισμένα οχήματα. Αυτή είναι φυσιολογική συνθήκη λειτουργίας.**
- **Η μονάδα της κάμερας μπορεί να ανιχνεύσει την εικόνα αυτοκινήτων που αντανακλάται ή αντικείμενα στο πλάι του δρόμου που δεν είναι στην πραγματικότητα μέσα στην ζώνη ανίχνευσης, ειδικά όταν ο δρόμος είναι βρεγμένος.**

ΚΑΤΑΣΤΑΣΕΙΣ ΟΔΗΓΗΣΗΣ ΤΟΥ ΣΥΣΤΗΜΑΤΟΣ BSW

Ένα άλλο όχημα πλησιάζει από πίσω

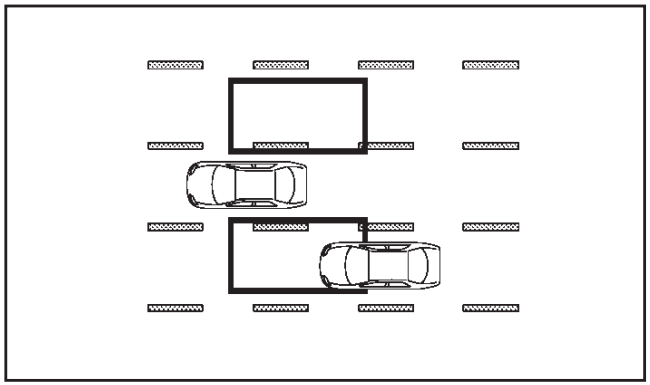

Το ενδεικτικό φως Τυφλού Σημείου ανάβει εάν ένα αυτοκίνητο μπαίνει στην ζώνη ανίχνευσης σε διπλανή λωρίδα πίσω σας.

Ωστόσο, εάν το αυτοκίνητο που σας προσπερνάει ταξιδεύει πολύ πιο γρήγορα από το αυτοκίνητό σας, το ενδεικτικό φως μπορεί να μην ανάψει πριν το εντοπισμένο όχημα βρεθεί δίπλα στο δικό σας όχημα. Να χρησιμοποιείτε πάντα τους πλευρικούς και τον εσωτερικό καθρέπτη και να γυρίζετε να κοιτάτε στην κατεύθυνση που θα κινηθεί το αυτοκίνητό σας για να βεβαιωθείτε ότι είναι ασφαλές να αλλάξετε λωρίδα.

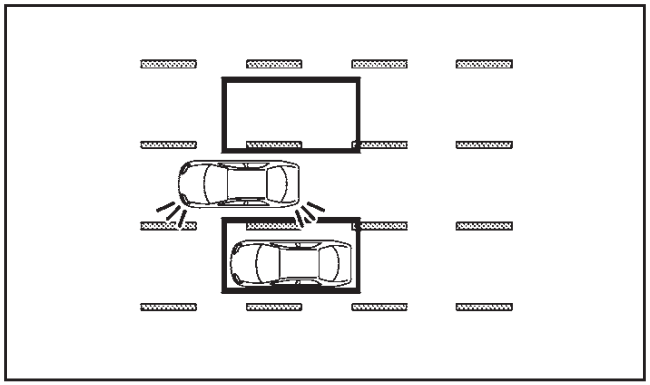

Εάν ο οδηγός ενεργοποιήσει το φλας, τότε θα αναβοσβήσει το ενδεικτικό φως Νεκρού Σημείου και θα ηχήσει δύο φορές ένας βομβητής.

ΣΗΜΕΙΩΣΗ

Εάν ο οδηγός ανάψει το φλας πριν ένα όχημα μπει στην ζώνη ανίχνευσης, το ενδεικτικό φως Τυφλού Σημείου θα αναβοσβήσει αλλά δεν θα ηχήσει βομβητής όταν εντοπιστεί ένα άλλο αυτοκίνητο.

Προσπέραση άλλων αυτοκινήτων

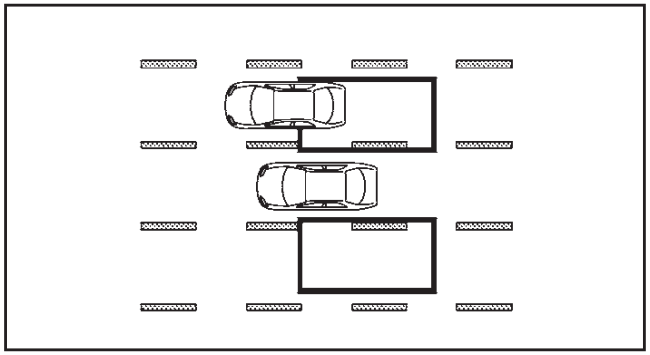

Το ενδεικτικό φως Τυφλού Σημείου ανάβει εάν προσπεράσετε ένα αυτοκίνητο και αυτό μείνει μέσα στην ζώνη ανίχνευσης για περίπου 3 δευτερόλεπτα.

Η μονάδα της κάμερας μπορεί να μην ανιχνεύσει τα οχήματα που κινούνται πιο αργά εάν τα προσπεράσετε γρήγορα.

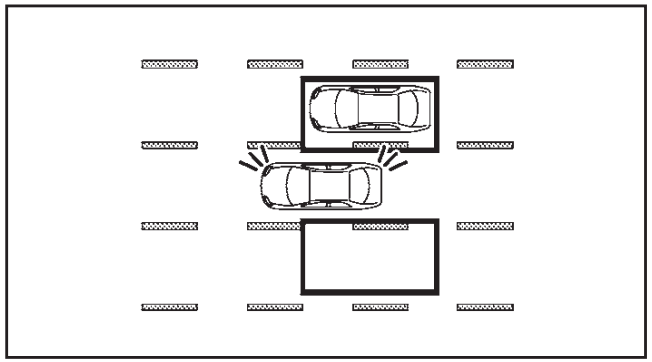

Εάν ο οδηγός ενεργοποιήσει το φλας ενώ ένα άλλο αυτοκίνητο είναι μέσα στην ζώνη ανίχνευσης, το ενδεικτικό φως Τυφλού Σημείου αναβοσβήνει και ένας βομβητής θα ηχήσει δύο φορές.

ΚΑΤΑΣΤΑΣΗ ΠΡΟΣΩΡΙΝΗΣ ΑΠΕΝΕΡΓΟΠΟΙΗΣΗΣ BSW

Κάτω από τις ακόλουθες συνθήκες το σύστημα BSW απενεργοποιείται προσωρινά και το φως BSW θα αναβοσβήσει όταν:

- Ανοίξει η πίσω πόρτα
- Οι φακοί της πίσω κάμερας είναι βρώμικοι στην περίπτωση του BSW.
- Βροχή, χιόνη ή βρωμιά κολλήσει στο παρμπρίζ μπροστά από την μονάδα της κάμερας.

Όταν διορθωθούν οι παρακάτω συνθήκες, το σύστημα BSW θα επανέλθει αυτόματα.

ΑΥΤΟΜΑΤΗ ΑΠΕΝΕΡΓΟΠΟΙΗΣΗ BSW

Το σύστημα BSW θα απενεργοποιηθεί αυτόματα όταν βρωμιά, βροχή ή χιόνι συσσωρευτεί στην πίσω κάμερα ή στο παρμπρίζ μπροστά από την κάμερα BSW. Το φως BSW θα αναβοσβήσει.

Ενέργεια που πρέπει να κάνετε:

Εάν παρουσιαστεί το μήνυμα, παρκάρετε το αυτοκίνητο σε ασφαλές σημείο και καθαρίστε την κάμερα και / ή το παρμπρίζ με ένα μαλακό πανί. Στην συνέχεια σβήστε και βάλτε πάλι μπροστά τον κινητήρα.

ΔΥΣΛΕΙΤΟΥΡΓΙΑ BSW

Όταν το σύστημα BSW δεν λειτουργεί σωστά, θα απενεργοποιηθεί αυτόματα και θα ανάψει το φως BSW (πορτοκαλί).

Ενέργεια που πρέπει να κάνετε:

Σταματήστε το αυτοκίνητο σε ασφαλές σημείο σβήστε και βάλτε πάλι μπροστά τον κινητήρα. Εάν το φως BSW (πορτοκαλί) συνεχίζει να ανάβει, ζητήστε τον έλεγχο του συστήματος BSW από εξουσιοδοτημένο συνεργείο Nissan ή εξειδικευμένο συνεργείο.

BSW ΣΥΝΤΗΡΗΣΗ ΤΗΣ ΜΟΝΑΔΑΣ ΤΗΣ ΚΑΜΕΡΑΣ

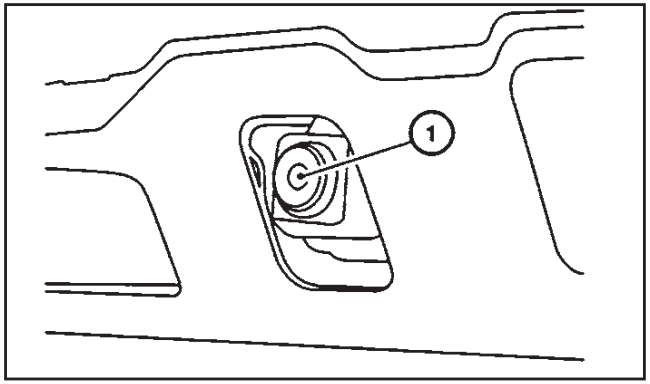

Η μονάδα της πίσω κάμερας (1) για το σύστημα BSW βρίσκεται πάνω από την πινακίδα του πίσω αριθμού κυκλοφορίας και έχει ένα αυτόματο πλυστικό και φυσητήρα για το καθάρισμα των φακών. Για να διατηρήσετε την σωστή λειτουργία του συστήματος BSW και να συνεχιστεί η καλή λειτουργία του, βεβαιωθείτε ότι τηρείτε τα ακόλουθα:

- Κρατάτε πάντα την μονάδα της κάμερας καθαρή. Προσέξτε να μην κάνετε ζημιά στο μπεκ του αυτόματου πλυστικού και τον φυσητήρα.
- Μην τοποθετείτε αξεσουάρ στην πινακίδα του αριθμού κυκλοφορίας τα οποία αντανακλούν το φως.
- Μην χτυπάτε ή κάνετε ζημιά στις περιοχές γύρω από την μονάδα της κάμερας.

ΠΡΟΕΙΔΟΠΟΙΗΣΗΣ ΑΠΟΤΟΜΗΣ ΑΛΛΑΓΗΣ ΛΩΡΙΔΑΣ (LDW)

Το σύστημα Προειδοποίησης Απότομης Αλλαγής Λωρίδας (LDW) βοηθάει ειδοποιώντας τον οδηγό όταν το αυτοκίνητο κινείται κοντά είτε στην αριστερή είτε στην δεξιά λωρίδα κίνησης.

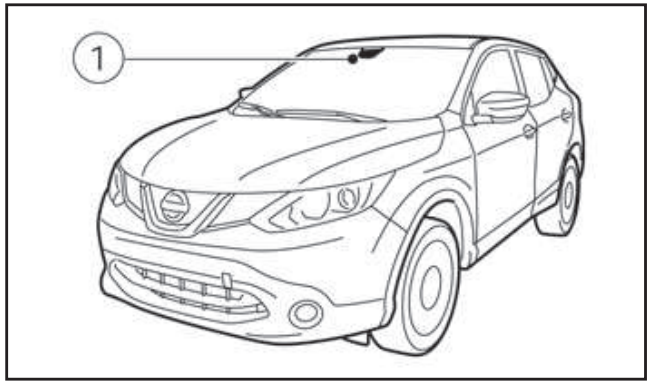

Το σύστημα LDW χρησιμοποιεί την μονάδα της κάμερας μπροστά που βρίσκεται μπροστά από τον εσωτερικό καθρέπτη (1).

ΠΡΟΕΙΔΟΠΟΙΗΣΗ

- **Το σύστημα LDW είναι μόνο μία μονάδα προειδοποίησης για να πληροφορήσει τον οδηγό ότι υπάρχει απότομη και σημαντική απόκλιση από την λωρίδα του. Δεν θα στρίψει το τιμόνι και δεν θα αποτρέψει την απώλεια ελέγχου του αυτοκινήτου. Είναι ευθύνη του οδηγού να μείνει σε επαγρύπνηση, να οδηγεί με ασφάλεια, να διατηρεί το αυτοκίνητο μέσα στην λωρίδα κίνησης και να διατηρεί πάντα τον έλεγχο του αυτοκινήτου του.**
- **Οι μονάδες των καμερών μπορεί να μην λειτουργήσουν σωστά κάτω από τις ακόλουθες συνθήκες:**
  - **Όταν ρυμουλκείτε τρέιλερ.**
  - **Όταν ισχυρό φως μπαίνει στον φακό της κάμερας. (Για παράδειγμα, όταν μπαίνει το φως του ήλιου κατευθείαν στον φακό της κάμερας το ξημέρωμα ή το ηλιοβασίλεμα).**
  - **Όταν ο εξωτερικός φωτισμός αλλάζει ξαφνικά. (Για παράδειγμα όταν το αυτοκίνητο μπαίνει ή βγαίνει σε τούνελ ή περνάει κάτω από μία γέφυρα).**
- **Ο υπερβολικός θόρυβος (για παράδειγμα, ένταση ηχοσυστήματος, ανοικτό παράθυρο αυτοκινήτου) θα παρεμβληθούν στον ήχο του βομβητή και αυτός μπορεί να μην ακουστεί.**

ΛΕΙΤΟΥΡΓΙΑ ΤΟΥ ΣΥΣΤΗΜΑΤΟΣ LDW

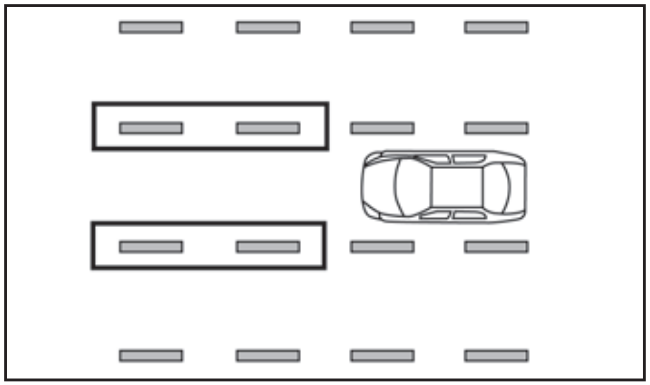

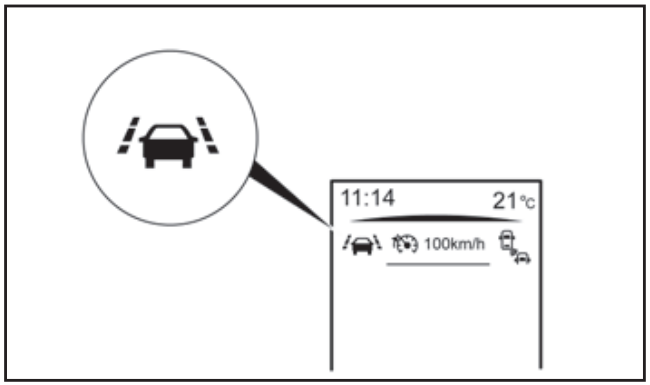

Φως LDW

Το σύστημα LDW λειτουργεί περίπου πάνω από τα 60 χλμ/ώρα.

Όταν το αυτοκίνητο πλησιάζει είτε την αριστερή είτε την δεξιά λωρίδα πορείας, το σύστημα LDW θα ηχήσει και το φως LDW (πορτοκαλί) θα αναβοσβήσει στο ταμπλό για να προειδοποιήσει τον οδηγό.

Το σύστημα LDW δεν είναι σχεδιασμένο για να λειτουργήσει στις παρακάτω συνθήκες.

- Όταν έχετε ανάψει το φλας και κινήστε προς την κατεύθυνση της λωρίδας που δείχνει το φλας. (Το σύστημα LDW θα μπει και πάλι σε λειτουργία περίπου 2 δευτερόλεπτα μετά την στιγμή που θα σβήσετε το φλας).
- Όταν η ταχύτητα του αυτοκινήτου είναι κάτω από τα περίπου 60 χλμ/ώρα.

Ανοίγοντας και κλείνοντας το σύστημα LDW

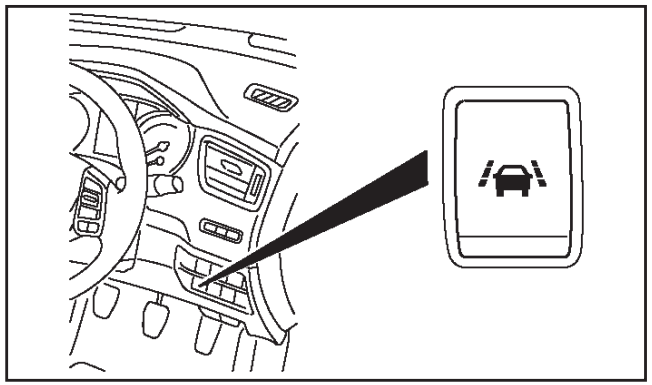

Κουμπί σβηστού LDW (Δεξιοτίμονο μοντέλο)

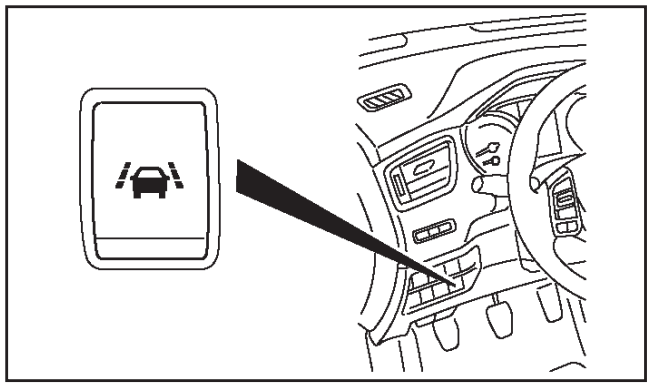

Κουμπί σβηστού LDW (Αριστεροτίμονο μοντέλο)

Μπορείτε να χρησιμοποιήσετε το κουμπί απενεργοποίησης LDW για να ανοίξετε ή να κλείσετε το σύστημα LDW. Εάν το σύστημα LDW είναι ενεργό, πατήστε το κουμπί μία φορά για να το κλείσετε. Πατήστε το κουμπί πάλι για να ενεργοποιήσετε το σύστημα LDW ξανά.

Μπορείτε επίσης να κλείσετε ή να ανοίξετε το σύστημα LDW χρησιμοποιώντας το μενού ρυθμίσεων [Settings] στην οθόνη πληροφοριών του αυτοκινήτου. Για λεπτομέρειες δείτε το «Οθόνη πληροφοριών αυτοκινήτου» στο κεφάλαιο «2. Όργανα και χειριστήρια».

1. Στο μενού [Settings] επιλέξτε το στοιχείο [Driver Assistance] (βοήθεια στον οδηγό).
2. Στην συνέχεια επιλέξτε το στοιχείο [Driving Aids] (βοήθειες στην οδήγηση). Επιλέξτε το [Lane Departure Warning] (προειδοποίηση αλλαγής λωρίδας) πατώντας <ENTER>.
3. Ένα σύμβολο επιλογής δίπλα στο [Lane Departure Warning] (προειδοποίηση αλλαγής λωρίδας) δείχνει ότι το σύστημα είναι ενεργό.

ΣΗΜΕΙΩΣΗ

Εάν απενεργοποιήσετε το σύστημα LDW χρησιμοποιώντας είτε το κουμπί κλειστού LDW, είτε το μενού ρυθμίσεων [Settings], το σύστημα θα παραμείνει κλειστό την επόμενη φορά που θα βάλετε μπροστά τον κινητήρα του αυτοκινήτου.

Σύστημα Ανοικτό:

Το φως LDW ανάβει στην οθόνη πληροφοριών του αυτοκινήτου.

Σύστημα Κλειστό:

Το φως LDW σβήνει στην οθόνη πληροφοριών του αυτοκινήτου.

ΠΡΟΕΙΔΟΠΟΙΗΣΗ

- **Η μονάδα της κάμερας μπορεί να μην έχει την δυνατότητα να ανιχνεύσει σωστά κάτω από τις εξής συνθήκες:**
  - **Σε δρόμους όπου υπάρχουν πολλές παράλληλες γραμμές, όταν οι γραμμές των λωρίδων είναι ξεφτισμένες ή δεν είναι ξεκάθαραες, όταν οι γραμμές των λωρίδων είναι κίτρινες, όταν οι γραμμές των λωρίδων δεν είναι οι κανονικές ή είναι καλυμμένες με νερό, βρωμιά, χιόνι κλπ.**
  - **Σε δρόμους όπου δεν είναι συνεχείς οι γραμμές των λωρίδων αλλά αυτές συνεχίζουν να μπορούν να ανιχνευτούν.**
  - **Σε δρόμους όπου υπάρχουν απότομες καμπύλες.**
  - **Σε δρόμου όπου υπάρχουν αντικείμενα που δημιουργούν έντονη αντίθεση όπως σκιές, χιόνι, νερό, σημάδια τροχών, ραφές ή γραμμές που παραμένουν μετά από έργα στον δρόμο. (Το σύστημα LDW θα μπορούσε να ανιχνεύσει αυτά τα στοιχία ως γραμμές λωρίδων).**
  - **Σε δρόμους όπου οι γραμμές πορείας συμπτύσσονται ή χωρίζουν.**
  - **Όταν η κατεύθυνση κίνησης του οχήματος δεν ευθυγραμμίζεται με τις γραμμές των λωρίδων.**
  - **Όταν η επιφάνεια του δρόμου είναι πολύ σκούρα λόγω αδύνατου φωτισμού ή παρέμβασης από πίσω φως πορείας.**
- **Όταν οδηγείτε σε δρόμο με καμπύλες, η προειδοποίηση μπορεί να καθυστερήσει στο εξωτερικό της καμπύλης.**

ΚΑΤΑΣΤΑΣΗ ΠΡΟΣΩΡΙΝΗΣ ΑΠΕΝΕΡΓΟΠΟΙΗΣΗΣ LDW

Κάτω από τις ακόλουθες συνθήκες το σύστημα LDW απενεργοποιείται προσωρινά και το φως LDW θα αναβοσβήσει όταν βροχή, χιόνη ή βρωμιά κολλήσει στο παρμπρίζ μπροστά από την μονάδα της κάμερας LDW.

Όταν διορθωθούν οι παρακάτω συνθήκες, το σύστημα LDW θα επανέλθει αυτόματα.

ΑΥΤΟΜΑΤΗ ΑΠΕΝΕΡΓΟΠΟΙΗΣΗ LDW

Το σύστημα LDW θα απενεργοποιηθεί αυτόματα όταν βρωμιά, βροχή ή χιόνι συσσωρευτεί στο παρμπρίζ μπροστά από την κάμερα LDW. Το φως LDW θα αναβοσβήσει.

Ενέργεια που πρέπει να κάνετε:

Εάν παρουσιαστεί το μήνυμα, παρκάρετε το αυτοκίνητο σε ασφαλές σημείο και καθαρίστε την κάμερα και / ή το παρμπρίζ με ένα μαλακό πανί. Στην συνέχεια σβήστε και βάλτε πάλι μπροστά τον κινητήρα.

ΔΥΣΛΕΙΤΟΥΡΓΙΑ LDW

Όταν το σύστημα LDW δεν λειτουργεί σωστά, θα απενεργοποιηθεί αυτόματα και θα ανάψει το φως LDW (πορτοκαλί).

Ενέργεια που πρέπει να κάνετε:

Σταματήστε το αυτοκίνητο σε ασφαλές σημείο σβήστε και βάλτε πάλι μπροστά τον κινητήρα. Εάν το φως LDW (πορτοκαλί) συνεχίζει να ανάβει, ζητήστε τον έλεγχο του συστήματος LDW από εξουσιοδοτημένο συνεργείο Nissan ή εξειδικευμένο συνεργείο.

ΣΥΝΤΗΡΗΣΗ ΤΗΣ ΜΟΝΑΔΑΣ ΤΗΣ ΚΑΜΕΡΑΣ

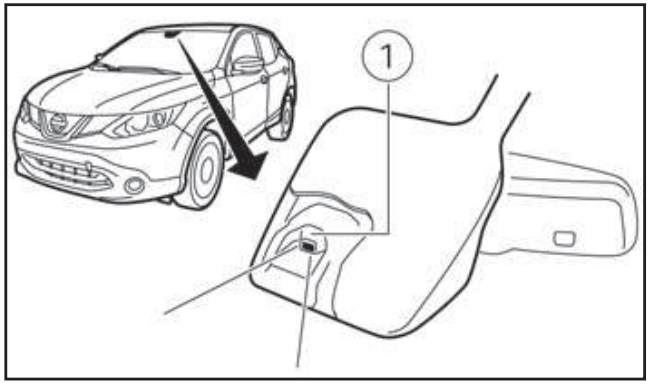

Η μονάδα της κάμερας (1) για το σύστημα LDW βρίσκεται μπροστά από τον εσωτερικό καθρέπτη. Για να διατηρήσετε την σωστή λειτουργία του συστήματος LDW και να συνεχιστεί η καλή λειτουργία του, βεβαιωθείτε ότι τηρείτε τα ακόλουθα:

- Διατηρείτε πάντα το παρμπρίζ καθαρό.
- Μην κολλάτε αυτοκόλλητα (ούτε από διαφανές υλικό) και μην τοποθετείτε αξεσουάρ κοντά στην μονάδα της κάμερας.
- Μην τοποθετείτε υλικά που κάνουν αντανάκλαση, όπως λευκό χαρτί ή καθρέπτης, στο ταμπλό των οργάνων. Η αντανάκλαση του φωτός του ήλιου μπορεί να επηρεάσει την ικανότητα ανί-

χνευσης της μονάδας της κάμερας.

- Μην χτυπάτε ή κάνετε ζημιά στις περιοχές γύρω από την μονάδα της κάμερας. Μην ακουμπάτε τον φακό της κάμερας ή βγάζετε την βίδα που βρίσκεται πάνω στην μονάδα της κάμερας. Εάν η κάμερα πάθει ζημιά λόγω ατυχήματος, αποτανθείτε σε εξουσιοδοτημένο συνεργείο Nissan ή εξειδικευμένο συνεργείο.

Το σύστημα του cruise control σας επιτρέπει να οδηγείτε σε σταθερές ταχύτητες, χωρίς να πατάτε το πεντάλ του γκαζιού.

ΠΡΟΕΙΔΟΠΟΙΗΣΗ

- **Το σύστημα του cruise control ΜΟΝΟ διατηρεί μία σταθερή ταχύτητα του αυτοκινήτου, δεν αντικαθιστά τον οδηγό.**
- **Να τηρείτε πάντα τα όρια ταχύτητας και να μην ορίζετε την ταχύτητα πάνω από αυτά.**
- **Μην χρησιμοποιείτε το σύστημα cruise control όταν οδηγείτε στις ακόλουθες συνθήκες. Εάν το κάνετε, μπορεί να χάσετε τον έλεγχο του αυτοκινήτου και να προκληθεί ατύχημα.**
  - **Όταν δεν είναι δυνατόν να διατηρήσετε σταθερή την ταχύτητα του αυτοκινήτου.**
  - **Όταν οδηγείτε σε δρόμο με πολύ κίνηση.**
  - **Όταν οδηγείτε σε δρόμο στον οποίο η κίνηση ποικίλει ως προς την ταχύτητα.**
  - **Όταν οδηγείτε σε περιοχές με πολύ αέρα.**
  - **Όταν οδηγείτε σε δρόμους με πολλές στροφές ή ορεινούς.**
  - **Όταν οδηγείτε σε δρόμους που γλιστρούν (βροχή, χιόνι, πάγος κλπ).**

ΠΡΟΣΟΧΗ

Στα μοντέλα με μηχανικό σαζμάν, μην αλλάζετε στην νεκρά (N) χωρίς να πατάτε το πεντάλ του συμπλέκτη όταν έχετε ρυθμίσει το Cruise Control. Εάν συμβεί αυτό, πατήστε το πεντάλ του συμπλέκτη και σβήστε τον κύριο διακόπτη του cruise control αμέσως. Εάν δεν το κάνετε, μπορεί να προκληθεί ζημιά στον κινητήρα του αυτοκινήτου.

Όταν είναι ανοικτό το cruise control δεν μπορεί να λειτουργήσει ο περιοριστής ταχύτητας.

Οι διακόπτες λειτουργίας του cruise control βρίσκονται στο τιμόνι (δεξιά πλευρά).

Η κατάσταση λειτουργίας του cruise control εμφανίζεται στην οθόνη πληροφοριών του αυτοκινήτου.

ΠΡΟΦΥΛΑΞΕΙΣ ΓΙΑ ΤΟ CRUISE CONTROL

- Εάν υπάρχει δυσλειτουργία, το σύστημα cruise control ακυρώνεται αυτόματα. Ζητήστε τον έλεγχο του συστήματος από εξουσιοδοτημένο συνεργείο Nissan ή εξειδικευμένο συνεργείο.
- Για να προγραμματίσετε σωστά το σύστημα Cruise Control, ακολουθήστε τα βήματα όπως περιγράφονται στο «Λειτουργίες του συστήματος Cruise Control» πιο κάτω.

ΛΕΙΤΟΥΡΓΙΕΣ ΤΟΥ ΣΥΣΤΗΜΑΤΟΣ CRUISE CONTROL

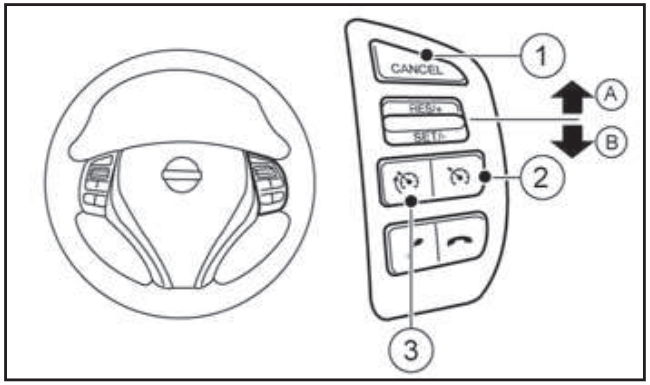

Μοντέλα με περιοριστή ταχύτητας (όπου υπάρχει)

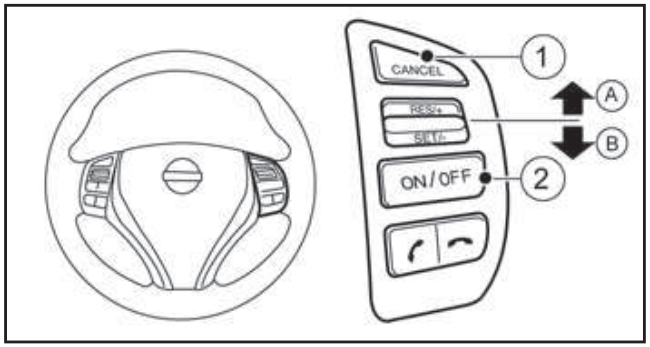

Μοντέλα χωρίς περιοριστή ταχύτητας

(1) Διακόπτης CANCEL

(A) Διακόπτης RES/+

(B) Διακόπτης SET/-

(2) Κύριος διακόπτης ON/OFF Cruise Control

(3) Κύριος διακόπτης ON/OFF περιοριστή ταχύτητας (Για λεπτομέρειες δείτε το «Περιοριστής ταχύτητας (όπου υπάρχει)» πιο κάτω)

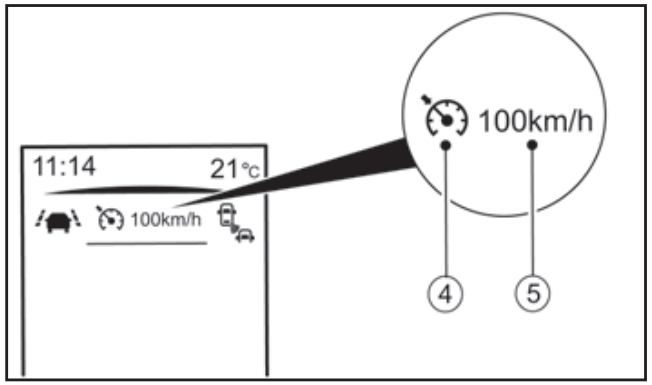

(4) Ένδειξη CRUISE

(5) Τιμή καθορισμένης ταχύτητας

Ενεργοποίηση του συστήματος Cruise Control

Πατήστε τον κύριο διακόπτη του cruise control (2). Το σύμβολο του cruise control (4) θα εμφανιστεί μαζί με την τιμή της ταχύτητας που είχε καθοριστεί τελευταία (ή -----) (5) στο επάνω μέρος της οθόνης πληροφοριών του αυτοκινήτου.

Ρύθμιση της ταχύτητας οδήγησης

1. Επιταχύνετε το αυτοκίνητό σας έως την ταχύτητα που θέλετε.
2. Πατήστε τον διακόπτη SET (B) προς τα κάτω και αφήστε τον.
3. Το σύμβολο cruise control (4) εμφανίζεται μαζί με την τιμή της καθορισμένης ταχύτητας (επιθυμητή ταχύτητα οδήγησης) (5) στο επάνω μέρος της οθόνης πληροφοριών του αυτοκινήτου.

4. Πάρτε το πόδι σας από το γκάζι.

Το αυτοκίνητό σας θα διατηρήσει την ταχύτητα που επιλέξατε.

Εάν η ταχύτητα του αυτοκινήτου είναι μικρότερη από την ελάχιστη ταχύτητα ρύθμισης, δεν θα είναι δυνατόν να ρυθμιστεί το σύστημα του cruise control.

Αλλαγή της ταχύτητας οδήγησης

Χρησιμοποιήστε μόνο μία από τις παρακάτω μεθόδους για να αλλάξετε την ταχύτητα οδήγησης.

- Επιβραδύνετε το αυτοκίνητο ως συνήθως, χρησιμοποιώντας το πεντάλ του φρένου.
  Όταν το αυτοκίνητο φτάσει την ταχύτητα οδήγησης που θέλετε, πατήστε προς τα κάτω και αφήστε τον διακόπτη SET (B).
  Η τιμή της νέας καθορισμένης θα εμφανιστεί στην επάνω πλευρά της οθόνης πληροφοριών του αυτοκινήτου.
- Πατήστε το πεντάλ του γκαζιού.
  Όταν το αυτοκίνητο φτάσει την ταχύτητα οδήγησης που θέλετε, πατήστε προς τα κάτω και αφήστε τον διακόπτη SET (B).
  Η τιμή της νέας καθορισμένης θα εμφανιστεί στην επάνω πλευρά της οθόνης πληροφοριών του αυτοκινήτου.
- Πατήστε και αφήστε τον διακόπτη RES (A) προς τα πάνω για να αυξήσετε ή τον διακόπτη SET (B) προς τα κάτω για να μειώσετε την καθορισμένη ταχύτητα σε βήματα του περίπου 1 χλμ.ώρα.
  Η τιμή της νέας καθορισμένης θα εμφανιστεί στην επάνω πλευρά της οθόνης πληροφοριών του αυτοκινήτου.
- Πατήστε και κρατήστε τον διακόπτη RES (A)

προς τα πάνω ή τον διακόπτη SET (B) προς τα κάτω. Η ταχύτητα του αυτοκινήτου θα αυξηθεί ή θα μειωθεί στη νέα καθορισμένη ταχύτητα.
Η τιμή της νέας καθορισμένης θα εμφανιστεί στην επάνω πλευρά της οθόνης πληροφοριών του αυτοκινήτου.

Για να προσπεράσετε ένα άλλο αυτοκίνητο

Πατήστε το πεντάλ του γκαζιού για να επιταχύνετε. Όταν αφήσετε το γκάζι, το αυτοκίνητο θα επιστρέψει στην ταχύτητα που είχε ρυθμιστεί προηγουμένως.

Η καθορισμένη τιμή ταχύτητας (5) θα αναβοσβήνει ως ότου το αυτοκίνητο επιστρέψει στην προηγουμένως καθορισμένη ταχύτητα.

Ακύρωση του συστήματος Cruise Control

Για να ακυρώσετε την ταχύτητα που είχε επιλεγεί, πατήστε τον διακόπτη CANCEL (1). Το σύμβολο του cruise control (4) και η τιμή της καθορισμένης ταχύτητας (5) εξαφανίζονται από το πάνω μέρος της οθόνης πληροφοριών αυτοκινήτου.

Επίσης, το σύστημα Cruise Control θα ακυρωθεί αυτόματα, με ένα από τα ακόλουθα:

- Πατώντας το πεντάλ του φρένου.
- Πατώντας το πεντάλ του συμπλέκτη.
- Μετακινώντας τον επιλογέα ταχυτήτων στην θέση N (νεκρά).
- Εάν το αυτοκίνητο επιβραδύνει περισσότερο από περίπου 12 χλμ/ώρα κάτω από την καθορισμένη ταχύτητα.

Επαναφορά σε μία προηγούμενη καθορισμένη ταχύτητα

Εάν η ταχύτητα οδήγησης έχει ακυρωθεί, η τιμή της τελευταίας καθορισμένης ταχύτητας θα αποθηκευτεί στην μνήμη του συστήματος cruise control. Η ταχύτητα αυτή οδήγησης μπορεί να ενεργοποιηθεί και πάλι, πατώντας τον διακόπτη RES (A) προς τα επάνω.

Εάν η ταχύτητα του αυτοκινήτου είναι μικρότερη από την ελάχιστη ταχύτητα ρύθμισης (δείτε τον πίνακα), δεν θα είναι δυνατό να επανέλθετε στην προηγούμενη ταχύτητα οδήγησης.

Για να σβήσετε το σύστημα cruise control

Το σύστημα του cruise control θα σβήσει όταν κάνετε μία από τις παρακάτω ενέργειες:

- Πατήσετε τον κύριο διακόπτη ON/OFF (2) του Cruise Control. Το σύμβολο Cruise Control (4) και η τιμή της καθορισμένης ταχύτητας (5) θα σβήσουν στην οθόνη των οργάνων.
- Πατήστε τον κύριο διακόπτη ON/OFF (3) του περιοριστή ταχύτητας. Οι πληροφορίες του συστήματος του cruise control στην οθόνη των οργάνων θα αντικατασταθούν με τις πληροφορίες του περιοριστή ταχύτητας. Για λεπτομέρειες δείτε το «Περιοριστής ταχύτητας» πιο κάτω.
- Όταν σταματήσετε το αυτοκίνητο και γυρίσετε τον διακόπτη της μίζας στην θέση OFF.

Σβήνοντας το σύστημα του cruise control θα σβηστεί και η μνήμη του συστήματος cruise control.

Ο περιοριστής ταχύτητας σας επιτρέπει να ρυθμίσετε το όριο ταχύτητας του αυτοκινήτου που θέλετε. Όταν ο περιοριστής ταχύτητας είναι ενεργοποιημένος, ο οδηγός μπορεί να φρενάρει και να επιταχύνει αλλά το αυτοκίνητο δεν θα υπερβεί το καθορισμένο όριο.

Όταν το αυτοκίνητο φτάσει στην καθορισμένη ταχύτητα ή εάν το καθορισμένο όριο ταχύτητας είναι χαμηλότερο από την πραγματική ταχύτητα του αυτοκινήτου, το πεντάλ του γκαζιού δεν θα δουλεύει έως ότου η ταχύτητα του αυτοκινήτου να πέσει κάτω από καθορισμένο όριο ταχύτητας.

Όταν η πραγματική ταχύτητα του αυτοκινήτου υπερβεί την καθορισμένη ταχύτητα, θα ακουστεί μία ηχητική προειδοποίηση για λίγο αφού έχει γίνει υπέρβαση της καθορισμένης ταχύτητας και δεν έχει ανιχνευτεί παρέμβαση του οδηγού.

Όταν λειτουργεί ο περιοριστής ταχύτητας δεν μπορεί να λειτουργήσει το Cruise Control.

ΠΡΟΕΙΔΟΠΟΙΗΣΗ

- **Ο περιοριστής ταχύτητας δεν θα φρενάρει αυτόματα το αυτοκίνητο στο καθορισμένο όριο ταχύτητας.**
- **Να τηρείτε πάντα τα όρια ταχύτητας. Μην καθορίζετε την ταχύτητα πάνω από αυτά.**
- **Να επιβεβαιώνετε πάντα την κατάσταση ρύθμισης του περιοριστή ταχύτητας στον οθόνη των οργάνων.**
- **Όταν ο περιοριστής ταχύτητας είναι ρυθμισμένος, αποφύγετε την απότομη επιτάχυνση για να φτάσετε το καθορισμένο όριο, ώστε να**

διασφαλιστεί ότι το σύστημα θα περιορίσει την ταχύτητα του αυτοκινήτου σωστά.

- **Όταν χρησιμοποιούνται πρόσθετα πατάκια στο πάτωμα του αυτοκινήτου, βεβαιωθείτε ότι έχουν ασφαλιστεί σωστά και ότι δεν μπορούν να εμπλακούν στο πεντάλ του γκαζιού. Τα πατάκια που δεν έχουν τοποθετηθεί σωστά στο αυτοκίνητο μπορεί να εμποδίσουν την σωστή λειτουργία του περιοριστή ταχύτητας.**

Οι διακόπτες λειτουργίας του περιοριστή ταχύτητας βρίσκονται στο τιμόνι (δεξιά πλευρά).

Η κατάσταση λειτουργίας του περιοριστή ταχύτητας εμφανίζεται στο πάνω μέρος της οθόνης πληροφοριών του αυτοκινήτου. Για λεπτομέρειες δείτε το «Οθόνη πληροφοριών του αυτοκινήτου» στο κεφάλαιο «2. Όργανα και χειριστήρια».

ΛΕΙΤΟΥΡΓΙΕΣ ΤΟΥ ΠΕΡΙΟΡΙΣΤΗ ΤΑΧΥΤΗΤΑΣ

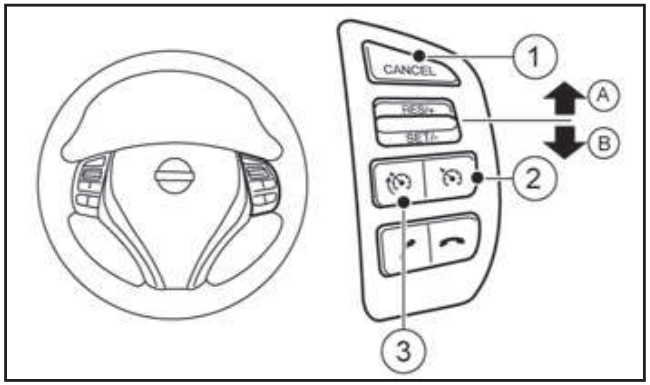

(1) Διακόπτης CANCEL

(A) Διακόπτης RES/+

(B) Διακόπτης SET/-

(2) Κύριος διακόπτης ON/OFF Cruise Control(Για λεπτομέρειες δείτε το «Cruise control (όπου υπάρχει)» πιο πριν)

(3) Κύριος διακόπτης ON/OFF περιοριστή ταχύτητας

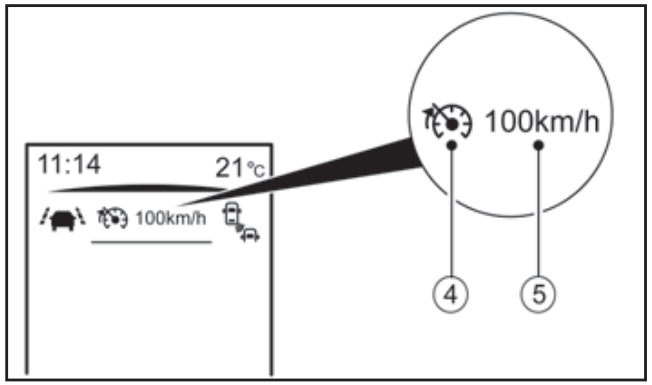

(4) Σύμβολο περιοριστή ταχύτητας

(5) Τιμή καθορισμένης ταχύτητας

Ενεργοποίηση του περιοριστή ταχύτητας

Μπορείτε να ενεργοποιήσετε τον περιοριστή ταχύτητας αφού έχετε βάλει μπροστά τον κινητήρα ή ενώ οδηγείτε.

Πατήστε τον κύριο διακόπτη του περιοριστή ταχύτητας “ON/OFF” (3). Το σύμβολο του περιοριστή ταχύτητας (4) και η τιμή της καθορισμένης ταχύτητας (5) θα ανάψουν στην οθόνη πληροφοριών του αυτοκινήτου.

Ρυθμίζοντας το όριο ταχύτητας

Πατήστε τον διακόπτη SET (B) προς τα κάτω
Ανάλογα με το μοντέλο

- Το όριο ταχύτητας θα οριστεί στην παρούσα ταχύτητα. Όταν οδηγείτε με κάτω από τα 30 χλμ/ώρα, ο περιοριστής ταχύτητας θα οριστεί στην ελάχιστη δυνατή ταχύτητα των 30 χλμ/ώρα ή 20 MPH.
- Θέστε το όριο ταχύτητας όταν οδηγείτε με πάνω από 30 χλμ/ώρα.

Όταν έχει καθοριστεί το όριο ταχύτητας, το σύμβολο του περιοριστή ταχύτητας (4) και η τιμή της καθορισμένης ταχύτητας (5) θα ανάβουν στην οθόνη πληροφοριών του αυτοκινήτου. Το σύμβολο του περιοριστή ταχύτητας θα γίνει γκρι.

Αλλάζοντας το όριο καθορισμένης ταχύτητας

Χρησιμοποιείστε οποιαδήποτε από τις ακόλουθες λειτουργίες για να αλλάξετε ένα ενεργό το όριο ταχύτητας.

- Πατήστε και κρατήστε τον διακόπτη RES (A) προς τα επάνω ή τον διακόπτη SET (B) προς τα κάτω. Κάθε φορά που το κάνετε αυτό η καθορισμένη ταχύτητα θα αυξηθεί ή θα μειωθεί κατά 1 χλμ / ώρα.
- Πατήστε και κρατήστε τον διακόπτη RES (A) προς τα επάνω ή τον διακόπτη SET (B) προς τα κάτω. Η καθορισμένη ταχύτητα θα αυξηθεί ή θα μειωθεί στο επόμενο πολλαπλάσιο των 5 χλμ/ώρα και μετά σε βήματα των 5 χλμ/ώρα.

Η τιμή της νέας καθορισμένης ταχύτητας (5) θα εμ-

φανιστεί στην οθόνη πληροφοριών του αυτοκινήτου.

Όταν η πραγματική ταχύτητα του αυτοκινήτου υπερβεί την καθορισμένη ταχύτητα, θα ακουστεί μία ηχητική προειδοποίηση για λίγο αφού έχει γίνει υπέρβαση της καθορισμένης ταχύτητας και δεν έχει ανιχνευτεί παρέμβαση του οδηγού.

Ακυρώνοντας το όριο ταχύτητας

Για να ακυρώσετε ένα καθορισμένο όριο ταχύτητας, πατήστε τον διακόπτη CANCEL (1). Το σύμβολο του περιοριστή ταχύτητας (4) και η τιμή καθορισμένης ταχύτητας (5) θα σβήσουν από την οθόνη πληροφοριών αυτοκινήτου.

Επίσης είναι δυνατό να προσπεράσετε τον περιοριστή ταχύτητας πατώντας τελείως το πεντάλ του γκαζιού πέρα από το σημείο αντίστασης.

ΠΡΟΕΙΔΟΠΟΙΗΣΗ

- **Το αυτοκίνητο μπορεί να επιταχύνει όταν ακυρωθεί ο περιοριστής ταχύτητας.**
- **Όταν χρησιμοποιούνται πρόσθετα πατάκια στο αυτοκίνητο, βεβαιωθείτε ότι είναι καλά ασφαλισμένα και δεν μπορούν να εμποδίσουν την λειτουργία του πεντάλ του γκαζιού. Τα πατάκια που δεν ταιριάζουν στο αυτοκίνητο μπορεί να αποτρέψουν την σωστή λειτουργία του περιοριστή ταχύτητας.**

Πατήστε τελείως το πεντάλ του γκαζιού πέρα από το σημείο αντίστασης. Ο περιοριστής ταχύτητας θα ανασταλεί για να σας επιτραπεί να οδηγήσετε πάνω από την καθορισμένη ταχύτητα. Η τιμή της καθορισμένης ταχύτητας (5) θα αναβοσβήσει και θα ακουστεί έναν προειδοποιητικός βομβητής. Ο περιοριστής ταχύτητας θα επανέλθει αυτόματα όταν η ταχύτητα του αυτοκινήτου πέσει κάτω από το καθορισμένο όριο.

Επαναφέροντας ένα προηγουμένως καθορισμένο όριο ταχύτητας

Εάν ένα καθορισμένο όριο ταχύτητας έχει ακυρωθεί, η τελευταία καθορισμένη ταχύτητα θα αποθηκευτεί στην μνήμη του περιοριστή ταχύτητας.

Το όριο ταχύτητας μπορεί να ενεργοποιηθεί και πάλι πατώντας τον διακόπτη RES (A) προς τα επάνω.

Εάν η παρούσα ταχύτητα του αυτοκινήτου είναι μεγαλύτερη από την ταχύτητα που είχε καθοριστεί πριν, το πεντάλ του γκαζιού δεν θα λειτουργήσει και η τιμή της καθορισμένης ταχύτητας (5) θα αναβοσβήσει έως ότου η ταχύτητα του αυτοκινήτου να πέσει κάτω από το καθορισμένο όριο ταχύτητας.

Όταν η πραγματική ταχύτητα του αυτοκινήτου υπερβεί την καθορισμένη ταχύτητα θα ακουστεί μία ηχητική προειδοποίηση για λίγη ώρα από την στιγμή που έχετε υπερβεί το όριο ταχύτητας και εφόσον δεν έχει ανιχνευτεί παρέμβαση του οδηγού.

Κλείνοντας τον περιοριστή ταχύτητας

Το σύστημα του περιοριστή ταχύτητας θα κλείσει όταν κάνετε μία από τις ακόλουθες ενέργειες:

- Πατήσετε τον κύριο διακόπτη “ON/OFF” (3). Το σύμβολο του περιοριστή ταχύτητας (4) και η τιμή της καθορισμένης ταχύτητας (5) στην οθόνη πληροφοριών αυτοκινήτου θα σβήσουν.
- Πατήσετε τον κύριο διακόπτη “ON/OFF” του Cruise control (2). Οι πληροφορίες του περιοριστή ταχύτητας στην οθόνη πληροφοριών του αυτοκινήτου θα αντικατασταθούν από τις πληροφορίες του cruise control. Για λεπτομέρειες δείτε το “Cruise control (όπου υπάρχει)” πιο πριν.
- Όταν σταματήσετε το αυτοκίνητο και γυρίσετε τον διακόπτη της μίζας στην θέση off.

Κλείνοντας τον περιοριστή ταχύτητας θα διαγραφεί η μνήμη των καθορισμένων ορίων ταχύτητας.

Δυσλειτουργία του περιοριστή ταχύτητας

Εάν ο περιοριστής ταχύτητας δεν λειτουργεί σωστά το σύμβολο του περιοριστή ταχύτητας (4) στην οθόνη πληροφοριών αυτοκινήτου θα αναβοσβήνει.

Σβήστε τον περιοριστή ταχύτητας πατώντας τον κύριο διακόπτη “ON/OFF” (3) και ζητήστε τον έλεγχο του συστήματος από εξουσιοδοτημένο συνεργείο NISSAN ή εξειδικευμένο συνεργείο.

Το σύστημα Προειδοποίησης Μετωπικής Σύγκρουσης (FCW) θα σας προειδοποιήσει χρησιμοποιώντας το ενδεικτικό φως και τον βομβητή για αυτοκίνητο μπροστά, όταν το αυτοκίνητό σας πλησιάζει πολύ το προπορευόμενο όχημα.

Το σύστημα FCW δεν θα λειτουργήσει όταν το αυτοκίνητό σας κινείται με ταχύτητες των περίπου 15 χλμ/ώρα και πάνω.

ΑΥΤΟΝΟΜΟ ΣΥΣΤΗΜΑ ΦΡΕΝΟΥ ΑΝΑΓΚΗΣ
(όπου υπάρχει)

Το αυτόνομο σύστημα φρένου ανάγκης μπορεί να βοηθήσει τον οδηγό όταν υπάρχει ο κίνδυνος μετωπικής σύγκρουσης με το αυτοκίνητο μπροστά σας στην ίδια λωρίδα κυκλοφορίας.

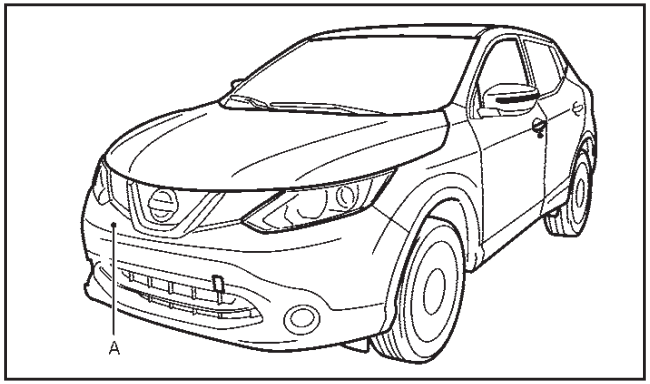

Το αυτόνομο σύστημα φρένου ανάγκης χρησιμοποιεί έναν αισθητήρα ραντάρ (A) που βρίσκεται στο μπροστά μέρος του αυτοκινήτου για να μετρήσει την απόσταση από το αυτοκίνητο που κινείται μπροστά σας στην ίδια λωρίδα κυκλοφορίας.

ΠΡΟΕΙΔΟΠΟΙΗΣΗ

- **Το αυτόνομο σύστημα φρένου ανάγκης είναι μία πρόσθετη βοήθεια στον οδηγό. Δεν αντικαθιστά την προσοχή του οδηγού για τις συνθήκες του δρόμου ή την ευθύνη του να οδηγεί με ασφάλεια. Δεν μπορεί να αποτρέψει ατυχήματα που οφείλονται σε απροσεξία ή επικίνδυνες τεχνικές οδήγησης.**
- **Το αυτόνομο σύστημα φρένου ανάγκης δεν λειτουργεί σε όλες τις συνθήκες οδήγησης, κίνησης, καιρικές και δρόμου.**

ΛΕΙΤΟΥΡΓΙΑ ΤΟΥ ΣΥΣΤΗΜΑΤΟΣ

Το αυτόνομο σύστημα φρένου ανάγκης θα λειτουργήσει όταν το αυτοκίνητό σας κινείται με ταχύτητες πάνω από τα περίπου 5 χλμ/ώρα.

Εάν εντοπιστεί κίνδυνος μετωπικής σύγκρουσης, το σύστημα στην αρχή θα παρέχει στον οδηγό μία προειδοποίηση αναβοσβήνοντας το προειδοποιητικό φως μετωπικής σύγκρουσης (πορτοκαλί και ηχώντας έναν προειδοποιητικό βομβητή.

Εάν ο οδηγός δεν ενεργήσει, το σύστημα παράγει μία δεύτερη οπτική προειδοποίηση (κόκκινη) και ηχητική προειδοποίηση. Εάν ο οδηγός αφήσει το πεντάλ του γκαζιού, τότε το σύστημα εφαρμόζει μερικώς το φρένο.

Εάν ο κίνδυνος πρόσκρουσης γίνει άμεσος, το σύστημα αυτόματα εφαρμόζει πιο πολύ τα φρένα.

ΣΗΜΕΙΩΣΗ

Όταν γίνεται φρενάρισμα από το αυτόνομο σύστημα φρένου ανάγκης, ανάβουν τα φώτα των φρένων του αυτοκινήτου.

Ανάλογα με την ταχύτητα του αυτοκινήτου και την απόσταση από το αυτοκίνητο μπροστά, καθώς και τις συνθήκες τις οδήγησης και του δρόμου, το σύστημα μπορεί να βοηθήσει τον οδηγό να αποφύγει μία μετωπική σύγκρουση ή μπορεί να βοηθήσει να μετριαστούν οι συνέπειες εάν η σύγκρουση δεν μπορεί να αποφευχθεί.

Εάν ο οδηγός χειρίζεται το τιμόνι, επιταχύνει ή επιβραδύνει, το αυτόνομο σύστημα φρένου ανάγκης θα λειτουργήσει με καθυστέρηση ή δεν θα λειτουργήσει.

Το αυτόματο φρενάρισμα θα διακοπεί κάτω από τις ακόλουθες συνθήκες:

- Όταν στρίψετε το τιμόνι για να αποφύγετε την σύγκρουση.
- Όταν πατήσετε το πεντάλ του γκαζιού.
- Όταν δεν υπάρχει πλέον εντοπισμός αυτοκινήτου μπροστά.

Εάν το αυτόνομο σύστημα φρένου ανάγκης έχει σταματήσει το αυτοκίνητο, το όχημα θα παραμείνει σε στάση για περίπου 2 δευτερόλεπτα πριν ελευθερωθούν τα φρένα.

ΠΡΟΕΙΔΟΠΟΙΗΣΗ

- **Το ραντάρ του αισθητήρα δεν θα ανιχνεύσει τα ακόλουθα αντικείμενα:**
  - **Πεζούς, ζώα ή αντικείμενα στο οδόστρωμα.**
  - **Αυτοκίνητα που κινούνται αντίθετα**
  - **Αυτοκίνητα που διασταυρώνονται**
- **Το ραντάρ του αισθητήρα έχει ορισμένους περιορισμούς απόδοσης. Εάν υπάρχει έναν ακινητοποιημένο όχημα στην διαδρομή του αυτοκινήτου σας, το σύστημα δεν θα λειτουργήσει εάν το αυτοκίνητο κινείται με ταχύτητες πάνω από τα περίπου 45 χλμ/ώρα.**
- **Το ραντάρ του αισθητήρα μπορεί να μην ανιχνεύσει ένα αυτοκίνητο μπροστά κάτω από τις ακόλουθες συνθήκες:**
  - **Όταν βρωμιά, πάγος, χιόνι ή άλλο υλικό καλύπτει το ραντάρ του αισθητήρα.**
  - **Υπάρχει παρεμβολή από άλλες πηγές ραντάρ.**

– **Όταν πιτσιλάει το χιόνι ή το νερό από τον δρόμο από τα κινούμενα οχήματα.**
– **Εάν το αυτοκίνητο μπροστά είναι στενό (π.χ. μοτοσυκλέτα).**
– **Όταν οδηγείτε σε απότομες ανηφόρες ή κατηφόρες και σε δρόμους με κλειστές στροφές.**
– **Όταν ρυμουλκείτε τρέιλερ.**

- **Σε ορισμένες συνθήκες του δρόμου ή της κίνησης, το αυτόνομο σύστημα φρένου ανάγκης μπορεί απροσδόκητα να κάνει τμηματικό φρενάρισμα. Όταν η επιτάχυνση είναι απαραίτητη, συνεχίστε να πατάτε το πεντάλ του γκαζιού για να προσπεράσετε το σύστημα.**
- **Οι αποστάσεις φρεναρίσματος αυξάνονται στις επιφάνειες που γλιστρούν.**
- **Ο υπερβολικός θόρυβος μπορεί να καλύπτει τον ήχο του προειδοποιητικού βομβητή και ο βομβητής να μην ακούγεται.**
- **Το σύστημα είναι σχεδιασμένο να ελέγχει αυτόματα την λειτουργικότητα του αισθητήρα μέσα σε συγκεκριμένους περιορισμούς. Το σύστημα μπορεί να μην ανιχνεύσει ορισμένα είδη παρεμβολών στην περιοχή του αισθητήρα στον μπροστινό προφυλακτήρα, όπως είναι ο πάγος, το χιόνι ή αυτοκόλλητα. Σε αυτές τις περιπτώσεις το σύστημα μπορεί να μην έχει την δυνατότητα να προειδοποιήσει σωστά τον οδηγό. Βεβαιωθείτε ότι ελέγχετε και καθαρίζετε την περιοχή του αισθητήρα στον μπροστινό προφυλακτήρα τακτικά.**

Ενεργοποιώντας / απενεργοποιώντας το αυτόνομο σύστημα φρένου ανάγκης

Ακολουθήσετε τα παρακάτω βήματα για να ενεργοποιήσετε ή να απενεργοποιήσετε το αυτόνομο σύστημα φρένου ανάγκης.

1. Χρησιμοποιώντας τους διακόπτες ▲ ή ▼ και το κουμπί ENTER στην αριστερή πλευρά του τιμονιού, επιλέξτε το μενού ρυθμίσεων στην οθόνη πληροφοριών του αυτοκινήτου. (Δείτε το «Settings (ρυθμίσεις)» στο κεφάλαιο «2. Όργανα και χειριστήρια»).
2. Χρησιμοποιώντας τους διακόπτες ▲ ή ▼ και το κουμπί ENTER, πλοηγηθείτε στο μενού [Driver Assistance] και μετά στο μενού [Driving Aids].
3. Στο μενού [Driving Aids] τονίστε το στοιχείο [Emergency Brake] και χρησιμοποιήστε το κουμπί ENTER για να αλλάξετε ανάμεσα στο ON (ενεργοποιημένο) και το OFF (απενεργοποιημένο).

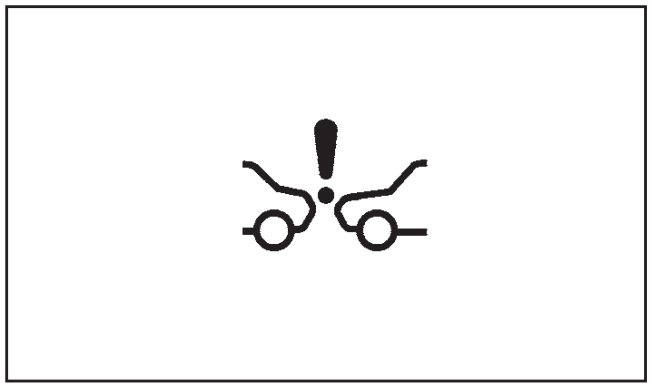

Όταν το αυτόνομο σύστημα φρένου ανάγκης είναι κλειστό θα ανάψει το προειδοποιητικό φως για το αυτόνομο σύστημα φρένου ανάγκης (πορτοκαλί).

ΣΗΜΕΙΩΣΗ

Όταν ενεργοποιείτε ή απενεργοποιείτε το αυτόνομο σύστημα φρένου ανάγκης, ενεργοποιείται ή απενεργοποιείται ταυτόχρονα και το σύστημα προειδοποίησης μετωπικής σύγκρουσης.

Σύστημα προσωρινά μη διαθέσιμο

Συνθήκη A:

Όταν το ραντάρ λάβει παρεμβολή από άλλη πηγή ραντάρ, με αποτέλεσμα να είναι αδύνατος ο εντοπισμός προπορευόμενου οχήματος, το αυτόνομο σύστημα φρένου ανάγκης θα κλείσει αυτόματα. Θα ανάψει το προειδοποιητικό φως του αυτόνομου συστήματος φρένου ανάγκης (πορτοκαλί) και το προειδοποιητικό φως προειδοποίησης μετωπικής σύγκρουσης (πορτοκαλί).

Ενέργεια που πρέπει να κάνετε:

Όταν δεν υπάρχουν πλέον οι παραπάνω συνθήκες, το σύστημα αυτόνομου φρένου ανάγκης θα επανέλθει αυτόματα.

Συνθήκη B:

Όταν η περιοχή του αισθητήρα στον μπροστινό προφυλακτήρα είναι καλυμμένη με βρωμιά ή παρεμποδίζεται, καθιστώντας αδύνατο τον εντοπισμό ενός αυτοκινήτου μπροστά, το σύστημα του αυτόνομου φρένου ανάγκης σβήνει αυτόματα. Θα ανάψουν το προειδοποιητικό φως του αυτόνομου φρένου ανάγκης (πορτοκαλί) και το προειδοποιητικό φως προειδοποίησης μετωπικής σύγκρουσης (πορτοκαλί) ενώ το προειδοποιητικό μήνυμα «front radar obstruction» (παρεμπόδιση μπροστινού ραντάρ) θα

εμφανιστεί στην οθόνη πληροφοριών του αυτοκινήτου.

Ενέργεια που πρέπει να κάνετε:

Εάν ανάψει το προειδοποιητικό φως (πορτοκαλί), παρκάρετε το αυτοκίνητο σε ασφαλές σημείο και σβήστε τον κινητήρα. Ελέγξτε για να δείτε εάν είναι μπλοκαρισμένη η περιοχή του αισθητήρα στον μπροστινό προφυλακτήρα. Εάν ναι, αφαιρέστε το υλικό που προκαλεί το μπλοκάρισμα. Βάλτε πάλι μπροστά τον κινητήρα. Εάν το προειδοποιητικό φως συνεχίζει να ανάβει, ζητήστε τον έλεγχο του συστήματος αυτόνομου φρένου ανάγκης από εξουσιοδοτημένο συνεργείο Nissan ή εξειδικευμένο συνεργείο.

Δυσλειτουργία του συστήματος

Εάν υπάρχει δυσλειτουργία στο αυτόνομο σύστημα φρένου ανάγκης, αυτό θα σβήσει αυτόματα, θα ηχήσει ένας βομβητής και το προειδοποιητικό φως αυτόνομου συστήματος φρένου ανάγκης (πορτοκαλί) και το προειδοποιητικό φως μετωπικής σύγκρουσης (πορτοκαλί) θα ανάψουν ενώ θα εμφανιστεί ένα προειδοποιητικό μήνυμα [Malfunction] (δυσλειτουργία) στην οθόνη πληροφοριών του αυτοκινήτου.

Ενέργεια που πρέπει να κάνετε:

Εάν ανάψει το προειδοποιητικό φως (πορτοκαλί), παρκάρετε το αυτοκίνητο σε ασφαλές σημείο, σβήστε τον κινητήρα και βάλτε τον πάλι μπροστά. Εάν το προειδοποιητικό φως συνεχίσει να ανάβει, ζητήστε τον έλεγχου του αυτόνομου συστήματος φρένου ανάγκης από εξουσιοδοτημένο συνεργείο Nissan ή εξειδικευμένο συνεργείο.

ΠΡΟΕΙΔΟΠΟΙΗΣΗ

- **Μην σταματάτε ή παρκάρετε το αυτοκίνητο πάνω σε εύφλεκτα υλικά όπως ξερό γρασίδι, χαρτιά ή κουρέλια, γιατί μπορεί να πάρουν εύκολα φωτιά.**
- **Οι διαδικασίες για ασφαλές παρκάρισμα απαιτούν:**
  - **Να έχετε δέσει το χειρόφρενο.**
  - **Ο επιλογέας ταχυτήτων να είναι σε κατάλληλη ταχύτητα για τα μοντέλα με μηχανικό σαζμάν.**
  - **Ο επιλογέας ταχυτήτων να είναι στην θέση P (παρκάρισμα) για τα μοντέλα με σαζμάν XTRONIC.**

    Εάν δεν ακολουθήσετε αυτές τις συστάσεις, μπορεί το αυτοκίνητο να κινηθεί απροσδόκητα ή να τσουλήσει με αποτέλεσμα την πρόκληση ατυχήματος.
- **Μην αφήνετε το αυτοκίνητο ανεπιτήρητο με τον κινητήρα να δουλεύει.**
- **Μην αφήνετε παιδιά ή ενήλικες που απαιτούν την βοήθεια άλλων, μόνους τους μέσα στο αυτοκίνητο. Επίσης δεν πρέπει να αφήνετε μόνα τους ζώα μέσα στο αυτοκίνητο. Τις ζεστές, ηλιόλουστες ημέρες, η θερμοκρασία μέσα στο κλειστό αυτοκίνητο γρήγορα ανεβαίνει τόσο ψηλά ώστε να προκαλέσει σοβαρούς και πιθανόν θανάσιμους τραυματισμούς σε ανθρώπους και ζώα.**
- **Μοντέλα με μηχανικό σαζμάν:**

  Πατήστε το πεντάλ του συμπλέκτη και βάλτε τον επιλογέα ταχυτήτων στην όπισθεν (R). Όταν παρκάρετε σε ανηφόρα βάλτε τον επιλογέα ταχυτήτων στην 1η.
- **Μοντέλα με σαζμάν XTRONIC:**

  Πατήστε τελείως το πεντάλ του φρένου και μετακινήστε τον επιλογέα ταχυτήτων στην θέση P (παρκάρισμα).

ΠΡΟΕΙΔΟΠΟΙΗΣΗ

Βεβαιωθείτε ότι έχετε σπρώξει τον επιλογέα ταχυτήτων όσο μπορεί να πάει και ότι δεν μπορεί να μετακινηθεί χωρίς να πατήσετε το κουμπί στο λεβιέ του επιλογέα ταχυτήτων.

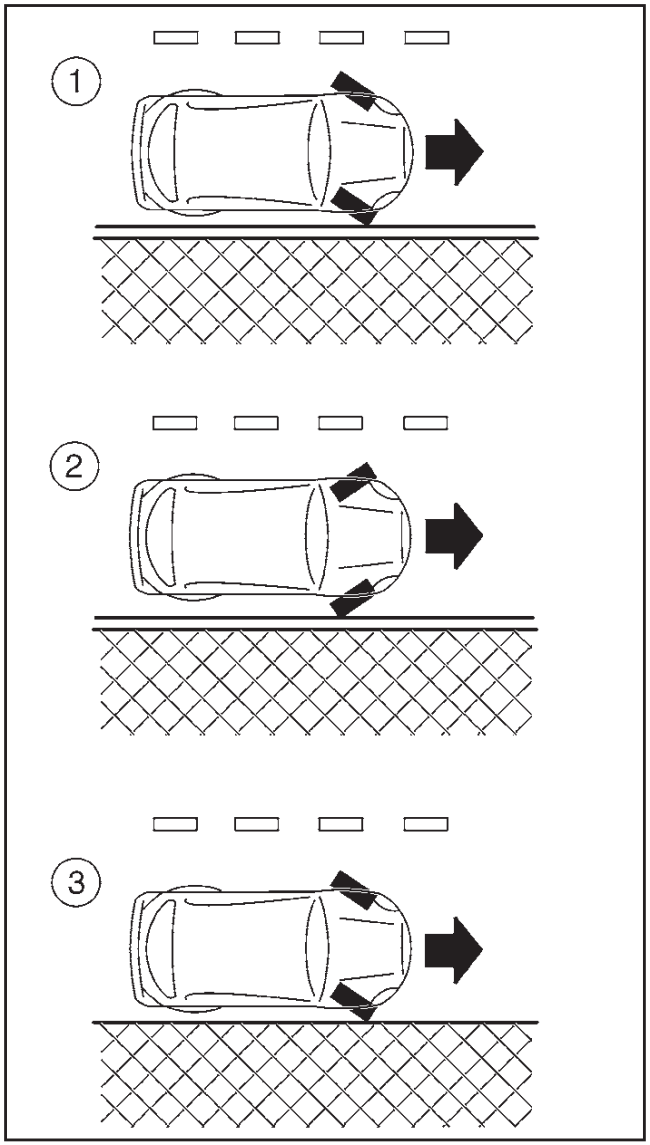

Αριστεροτίμονα μοντέλα

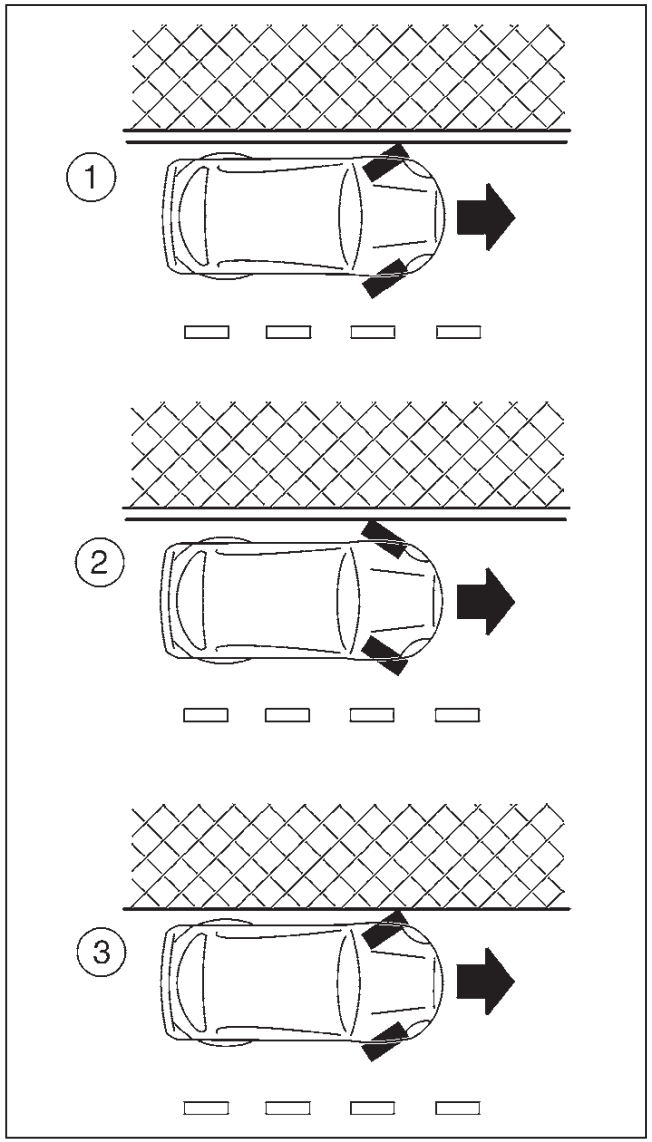

Δεξιοτίμονα μοντέλα

5-47

- Όταν παρκάρετε σε έδαφος με κλίση, γυρίστε τους τροχούς έτσι ώστε σε περίπτωση που κινηθεί το αυτοκίνητο να μην κυλήσει μέσα στην κίνηση.
- **ΠΑΡΚΑΡΙΣΜΑ ΣΕ ΚΑΤΗΦΟΡΑ ΜΕ ΠΕΖΟΔΡΟΜΙΟ:** ①

  Γυρίστε τους τροχούς προς το πεζοδρόμιο, αφήστε το αυτοκίνητο να κυλήσει αργά προς τα εμπρός έως ότου ο τροχός που βρίσκεται κοντά στο πεζοδρόμιο ακουμπήσει σε αυτό και στην συνέχεια βάλτε το χειρόφρενο.
- **ΠΑΡΚΑΡΙΣΜΑ ΣΕ ΑΝΗΦΟΡΑ:** ②

  Γυρίστε τους τροχούς στην αντίθετη πλευρά από το πεζοδρόμιο και αφήστε ο αυτοκίνητο να κυλήσει αργά προς τα πίσω έως ότου ο τροχός που βρίσκεται κοντά στο πεζοδρόμιο ακουμπήσει σε αυτό και στην συνέχεια βάλτε το χειρόφρενο.
- **ΠΑΡΚΑΡΙΣΜΑ ΣΕ ΑΝΗΦΟΡΑ Ή ΚΑΤΗΦΟΡΑ ΧΩΡΙΣ ΠΕΖΟΔΡΟΜΙΟ:** ③

  Γυρίστε τους τροχούς σε αντίθετη πλευρά από τον δρόμο ώστε εάν κινηθεί να πάει μακριά από το κέντρο του δρόμου. Στην συνέχεια βάλτε το χειρόφρενο.
- Γυρίστε τον διακόπτη της μίζας στην θέση LOCK και βγάλτε το κλειδί.

  Γυρίστε τον διακόπτη της μίζας στην θέση LOCK και βγάλτε το κλειδί / Έξυπνο Κλειδί (όπου υπάρχει).
- Να σβήνετε πάντα τον διακόπτη της μίζας όταν

παρκάρετε ένα αυτοκίνητο με σύστημα Σβησίματος / Εκκίνησης για να αποφύγετε το άδειασμα της μπαταρίας του.

ΣΗΜΕΙΩΣΗ

Το σύστημα Σβησίματος / Εκκίνησης είναι σχεδιασμένο να αποτρέπει την περιττή κατανάλωση καυσίμου, τα καυσαέρια και τον θόρυβο σε μια διαδρομή. Το σύστημα Σβησίματος / Εκκίνησης δεν σβήνει αυτόματα τον διακόπτη της μίζας στο τέλος μιας διαδρομής.

ΑΙΣΘΗΤΗΡΕΣ ΠΑΡΚΑΡΙΣΜΑΤΟΣ
(όπου υπάρχει)

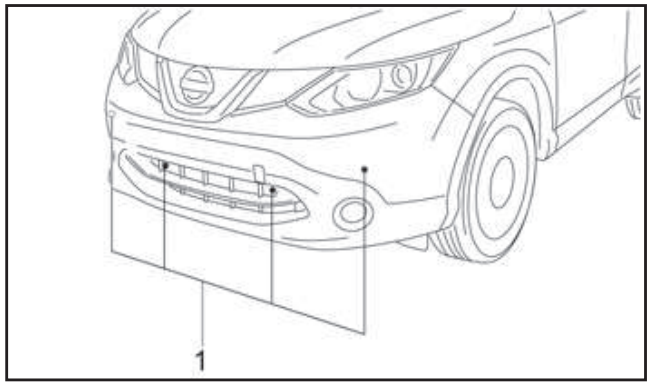

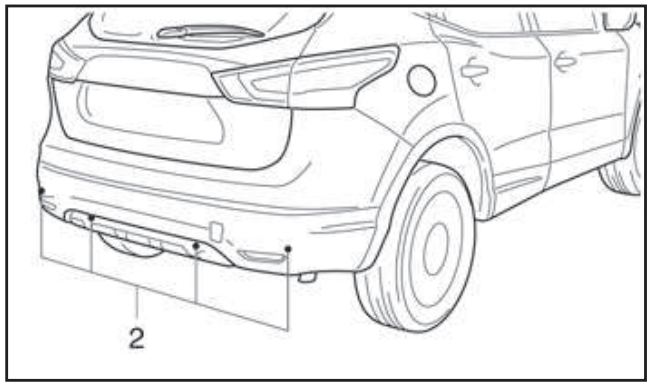

Οι αισθητήρες (1) και (2) είναι τοποθετημένοι στον μπροστά και τον πίσω προφυλακτήρα του αυτοκινήτου και μετράνε τις αποστάσεις ανάμεσα στο αυτοκίνητο και τα εμπόδια όταν κάνετε όπισθεν. Όταν έχετε βάλει την όπισθεν η πάνω άποψη του αυτοκινήτου εμφανίζεται στην οθόνη πληροφοριών του αυτοκινήτου. Στην οθόνη εμφανίζονται και οι αποστάσεις (1 μέτρο ή λιγότερο) από τα αντικείμενα. Εάν το αντικείμενο πλησιάζει περισσότερο στο αυτοκίνητο, το χρώμα αλλάζει από πράσινο σε κίτρινο και τελικά κόκκινο. Εάν εμφανιστεί το κείμενο [STOP], σταματήστε το αυτοκίνητο πριν πραγματικά να ακουμπήσετε το αντικείμενο.

ΠΡΟΕΙΔΟΠΟΙΗΣΗ

Εάν υπάρχει οποιαδήποτε αμφιβολία για ότι περιβάλλει την διαδρομή στον χώρο στάθμευσης και / ή ο ίδιος ο χώρος στάθμευσης δεν είναι ελεύθερος από εμπόδια σταματήστε αμέσως το αυτοκίνητο και ελέγξτε.

ΣΗΜΕΙΩΣΗ

- **Αυτό το σύστημα προορίζεται για βοήθεια κατά το παρκάρισμα ώστε να χρησιμοποιείται σε συνδυασμό με τον εσωτερικό καθρέπτη.**
- **Βεβαιωθείτε ότι οι αισθητήρες δεν παρεμποδίζονται (από βρωμιά, λάσπη, χιόνι κλπ).**

ΛΕΙΤΟΥΡΓΙΑ

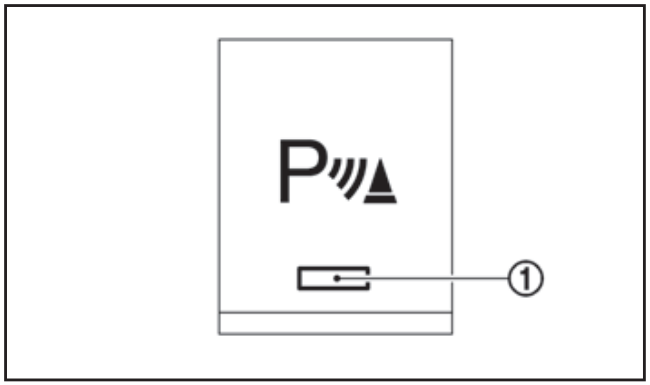

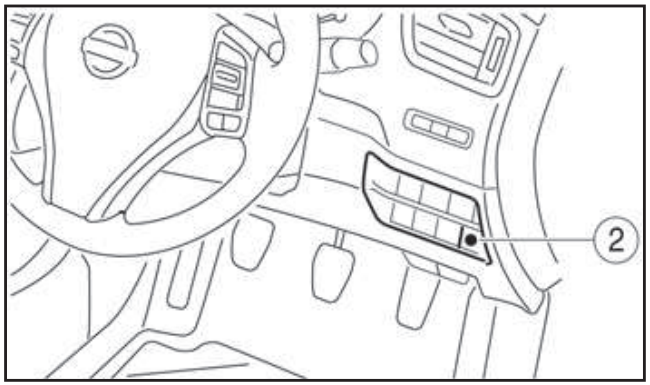

Ανοίξτε ή κλείστε το σύστημα πατώντας το κουμπί του συστήματος των αισθητήρων παρκαρίσματος (2).

Εάν το επιλεγεί το στοιχείο [Display] στο μενού [Parking Aids] (σημειωμένο με πράσινο) και βάλετε την όπισθεν (R), η οθόνη του αισθητήρα παρκαρίσματος εμφανίζεται αυτόματα χωρίς να πατήσετε το κουμπί.

Χρησιμοποιώντας το μενού ρυθμίσεων

Οι ρυθμίσεις του συστήματος του αισθητήρα παρκαρίσματος μπορούν να αλλάξουν.

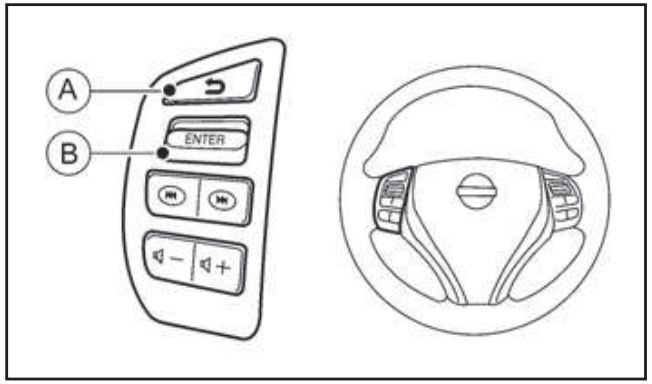

Με ανοικτό τον διακόπτη της μίζας (εμφανίζεται το μενού [Settings] – ρυθμίσεων στην οθόνη), επιλέξτε

[Driver Assistance] –> [Parking Aids]

ή όταν εμφανίζεται η οθόνη του αισθητήρα παρκαρίσματος πατήστε τον διακόπτη **<ENTER>** (B) στο τιμόνι. Πατήστε τον διακόπτη BACK (A) για να επιστρέψετε στο προηγούμενο στοιχείο.

Εμφανίζεται το μενού ρυθμίσεων.

Ρυθμίστε τα παρακάτω στοιχεία on ή off επιλέγοντας (τονισμένο) και πατώντας τον διακόπτη <ENTER> (B) στο τιμόνι. Όταν επιλέγεται εμφανίζεται ένα πράσινο σημάδι.

– [Front sensor] (αισθητήρας μπροστά):
  Ανοίγει ή κλείνει τους αισθητήρες μπροστά.
– [Rear sensor] (αισθητήρας πίσω):
  Ανοίγει ή κλείνει τους αισθητήρες πίσω.
– [Display] (οθόνη):
  Ανοίξτε ή κλείστε αυτόματα το σύστημα του αισθητήρα παρκαρίσματος όταν επιλέγετε την όπισθεν (R).

Τονίζοντας το χρώμα του στοιχείου που πρόκειται να ρυθμιστεί:

– Καθορίστε την ένταση του ήχου του συστήματος του αισθητήρα παρκαρίσματος. Επιλέξτε [Volume] και πατήστε <ENTER>.
  - High (υψηλή)
  - Med. (μεσαία)
  - Low (χαμηλή)
– Επιλέξτε την κλίμακα ευαισθησίας Επιλέξτε [Range] και πατήστε <ENTER
  - Far (μακριά)
  - Mid. (μεσαία)
  - Near (κοντά)

ΕΞΥΠΝΗ ΥΠΟΒΟΗΘΗΣΗ ΠΑΡΚΑΡΙΣΜΑΤΟΣ (IPA)
(όπου υπάρχει)

ΠΡΟΕΙΔΟΠΟΙΗΣΗ

Η καθοδήγηση παρκαρίσματος είναι ένα σύστημα καθοδήγησης για τις διαδικασίες παρκαρίσματος. Δεν αποτρέπει τις συγκρούσεις με αντικείμενα. Να κοιτάτε πάντα έξω από τα παράθυρα και να ελέγχετε για να βεβαιωθείτε ότι είναι ασφαλές να κινηθείτε.

Η Έξυπνη Υποβοήθηση Παρκαρίσματος (IPA) ελέγχει το τιμόνι, καθοδηγώντας το αυτοκίνητο όταν παρκάρετε:

– Σε θέση στάθμευσης
– Παράλληλα στον δρόμο

ΣΗΜΕΙΩΣΗ

Το σύστημα IPA σας δίνει οδηγίες να σταματήσετε, κινηθείτε μπροστά ή οδηγήσετε με την όπισθεν. Ακολουθήστε τις οδηγίες που δίνονται από το σύστημα.

Το σύστημα IPA δεν μπορεί να υποστηρίξει το παρκάρισμα όταν η ταχύτητα του αυτοκινήτου κατά τους χειρισμούς για το παρκάρισμα είναι πάνω από 7 χλμ/ώρα.

ΠΡΟΣΟΧΗ

Μην χρησιμοποιείτε το σύστημα IPA κάτω από τις ακόλουθες συνθήκες:

- **Σε δρόμους που δεν είναι στρωμένοι με άσφαλτο.**
- **Σε δρόμους καλυμμένους με χιόνι ή παγωμένους.**
- **Σε ανομοιόμορφους δρόμους με κλίσεις, λακκούβες, κράσπεδα, ίχνη τροχών κλπ.**
- **Σε εγκαταστάσεις μηχανικού παρκαρίσματος.**
- **Όταν έχουν τοποθετηθεί αλυσίδες χιονιού ή η ρεζέρβα.**
- **Όταν το αυτοκίνητο ρυμουλκείται.**
- **Όταν οι πόρτες (μαζί κι η πίσω πόρτα) δεν είναι κλειστές.**

Οι ακόλουθες συνθήκες μπορεί να μειώσουν την ικανότητα του συστήματος να ανιχνεύσει άλλα αυτοκίνητα:

- **Άσχημες καιρικές συνθήκες.**
- **Ψεκασμός από τον δρόμο.**
- **Συσσώρευση πάγου στο αυτοκίνητο.**
- **Βρωμιά πάνω στο αυτοκίνητο.**

Μην τοποθετείτε αυτοκόλλητα (ούτε από διαφανές υλικό) ή αξεσουάρ και μην βάζετε πρόσθετη βαφή κοντά στα ραντάρ των αισθητήρων. Οι συνθήκες αυτές μπορεί να μειώσουν την ικανότητα του συστήματος να ανιχνεύσει άλλα αυτοκίνητα.

Οι αισθητήρες ανιχνεύουν στατικά αντικείμενα πίσω από το αυτοκίνητο. Μπορεί να μην ανιχνεύσουν:

- **Μικρά ή κινούμενα αντικείμενα.**
- **Αντικείμενα με σφινοειδές σχήμα.**
- **Αντικείμενα κοντά στον προφυλακτήρα.**
- **Λεπτά αντικείμενα όπως σκοινί, σύρμα ή αλυσίδα.**

ΣΗΜΕΙΩΣΗ

Στις ακόλουθες συνθήκες το IPA μπορεί να μην καταφέρει να προβλέψει με ακρίβεια την πορεία και να λειτουργήσει κανονικά. Μπορεί να υπάρξουν περιστάσεις όπου τα αντικείμενα που περιβάλουν και τα αυτοκίνητα να εμφανίζονται στις γραμμές καθοδήγησης απόστασης (κόκκινα), ή όπου το αυτοκίνητο δεν μπορεί να παρκάρει στο σωστό σημείο ακολουθώντας την λειτουργία του IPA.

- **Όταν κάνετε χειρισμό του επιλογέα ταχυτήτων ενώ οδηγείτε.**
- **Όταν γίνει απότομη εκκίνηση, απότομο φρενάρισμα ή απότομος χειρισμός του επιλογέα ταχυτήτων.**
- **Όταν η πίεση των ελαστικών είναι πολύ χαμηλή ή τα ελαστικά είναι φθαρμένα.**
- **Όταν το αυτοκίνητο είναι πολύ φορτωμένο.**

ΑΠΕΝΕΡΓΟΠΟΙΗΣΗ ΤΟΥ ΣΥΣΤΗΜΑΤΟΣ IPA

Το IPA θα απενεργοποιηθεί κάτω από τις ακόλουθες συνθήκες:

- Όταν γίνει χειρισμός του τιμονιού με το χέρι.
- Όταν έχουν περάσει 5 δευτερόλεπτα από την στιγμή που ο επιλογέας ταχυτήτων έχει τοποθετηθεί και κρατηθεί στην θέση N (νεκρά).
- Όταν κάνετε λειτουργία κίνησης με την όπισθεν για περισσότερες από 10 φορές για να διορθώσετε το τιμόνι.
- Όταν το σύστημα κρίνει ότι οι συνθήκες (όπως για παράδειγμα τα φθαρμένα ή με χαμηλή πίεση ελαστικά, οι συνθήκες του δρόμου) δεν είναι κατάλληλες για την σωστή πρόγνωση της πορείας.

- Όταν το αυτοκίνητο κάνει όπισθεν σε μία θέση πίσω από την θέση στην οποία ξεκίνησε η λειτουργία του IPA.
- Όταν τα αυτοκίνητο περάσει το σημείο που ξεκίνησε η κίνηση προς τα πίσω για περισσότερα από 2 μέτρα.
- Όταν η ταχύτητα του αυτοκινήτου υπερβεί τα περίπου 7 χλμ/ώρα.
- Όταν ο οδηγός δεν ακολουθεί την καθοδήγηση του IPA.

ΔΙΑΔΙΚΑΣΙΑ ΠΑΡΚΑΡΙΣΜΑΤΟΣ ΧΡΗΣΙΜΟΠΟΙΩΝΤΑΣ ΤΟ ΣΥΣΤΗΜΑ IPA

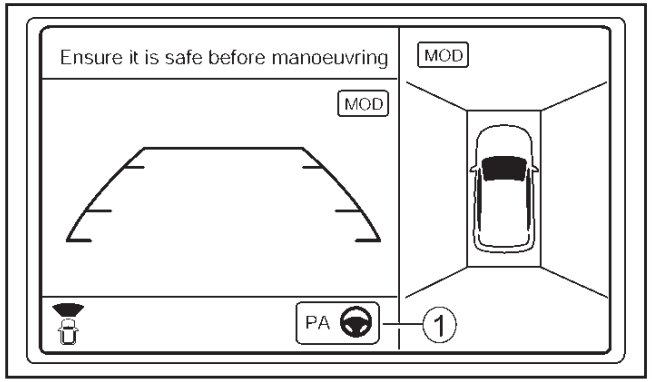

Δεξιοτίμονα μοντέλα

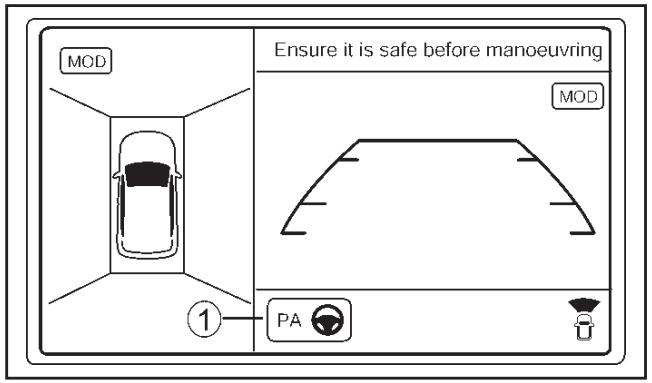

Αριστεροτίμονα μοντέλα

Με την χρήση γραμμών και παραλληλόγραμμων στην οθόνη και με την φωνητική καθοδήγηση, το σύστημα παρέχει οδηγίες βήμα – βήμα για το παρκάρισμα.

Το κουμπί IPA PA βρίσκεται στο κάτω κεντρικό σημείο της οθόνης.

Παράλληλο παρκάρισμα

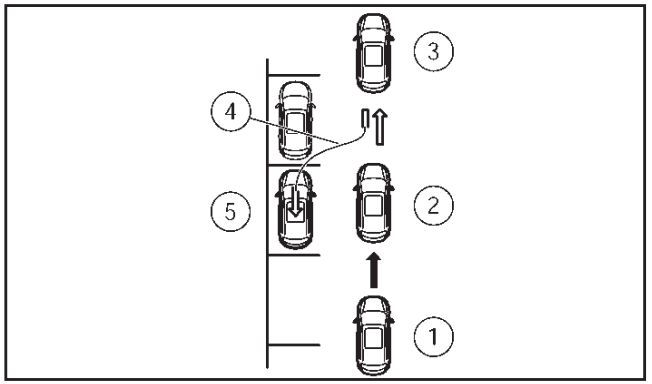

Διαδικασία παράλληλου παρκαρίσματος

1. Σταματήστε το αυτοκίνητο στον δρόμο όπου θέλετε να βρείτε θέση στάθμευσης.

   Πατήστε το κουμπί **<CAMERA>** για να εμφανιστεί στην κεντρική οθόνη η οθόνη περιμετρικής ορατότητας.

   Πατήστε το κουμπί IPA PA.

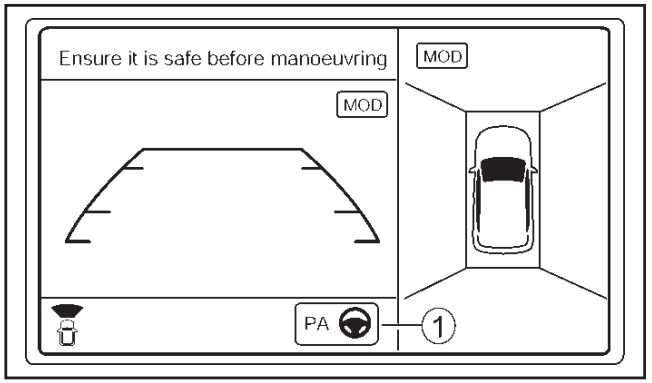

ΣΗΜΕΙΩΣΗ

Εάν είναι απαραίτητο, πατήστε το κουμπί (2) για να αλλάξετε σε παράλληλο παρκάρισμα.

2. Εμφανίζεται η λειτουργία παράλληλου παρκαρίσματος.

   Στην μία πλευρά της οθόνης φαίνεται η περιοχή σάρωσης (A).

   Το σύστημα IPA θα εμφανίσει [Use turn signal to switch side] (χρησιμοποιήστε το φλας για να αλλάξετε πλευρά) στην άλλη πλευρά της οθόνης.

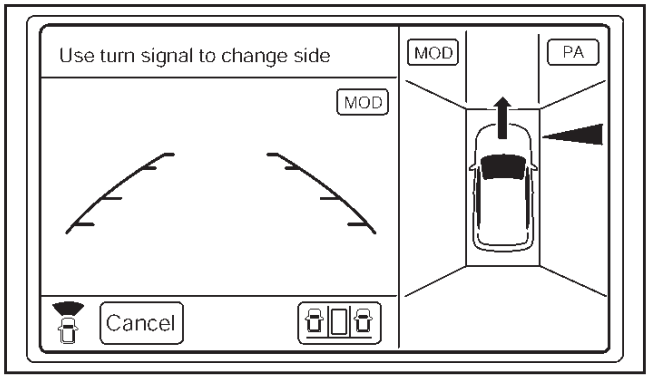

ΣΗΜΕΙΩΣΗ

Χρησιμοποιήστε τον διακόπτη των φλας για να επιλέξετε την πλευρά του αυτοκινήτου που θα πρέπει να χρησιμοποιήσει το σύστημα IPA για να βρει χώρο στάθμευσης. Η περιοχή σάρωσης (A) θα αλλάξει πλευρά, ανάλογα με την θέση του φλας.

Οδηγήστε το αυτοκίνητο μπροστά με σταθερό βήμα, κατά μήκος των παρκαρισμένων οχημάτων. Το σύστημα θα αναζητήσει χώρο για παρκάρισμα. Το σύστημα IPA θα σας πληροφορήσει μόλις βρει κατάλληλο χώρο για παρκάρισμα ανάμεσα στα σταματημένα αυτοκίνητα. Θα σας πει να οδηγήσετε μία μικρή απόσταση προσπερνώντας τον χώρο στάθμευσης και μετά να σταματήσετε.

3. Μετακινήστε το αυτοκίνητο αργά προς τα εμπρός στην σωστή θέση, έως ότου το σύστημα IPA σας πει να σταματήσετε.

ΠΡΟΕΙΔΟΠΟΙΗΣΗ

Εάν υπάρχει οποιαδήποτε αμφιβολία για τον περιβάλλοντα χώρο στην διαδρομή του χώρου στάθμευσης και / ή εάν η ίδια η θέση στάθμευσης δεν είναι ελεύθερη από εμπόδια, σταματήστε αμέσως το αυτοκίνητο και ελέγξτε.

ΣΗΜΕΙΩΣΗ

Βεβαιωθείτε ότι το αυτοκίνητο έχει σταματήσει τελείως πριν βάλετε τον επιλογέα ταχυτήτων στην όπισθεν (R).

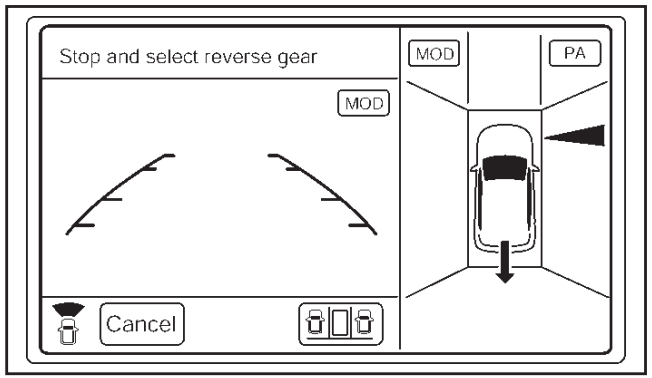

4. Ακολουθήστε τις οδηγίες που δίνονται από το σύστημα. Τοποθετήστε τον επιλογέα ταχυτήτων στην όπισθεν (R).

   Τοποθετήστε απαλά τα χέρια σας στο τιμόνι και κάντε αργά όπισθεν προς τον χώρο παρκαρίσματος.

   Ο χειρισμός του τιμονιού γίνεται αυτόματα. Πατήστε γκάζι αργά και προσεκτικά ενώ ελέγχετε τον περιβάλλοντα χώρο.

   Μην στρίβετε το τιμόνι.

   Το σύστημα δείχνει πότε η διαδικασία στάθμευσης έχει τελειώσει.

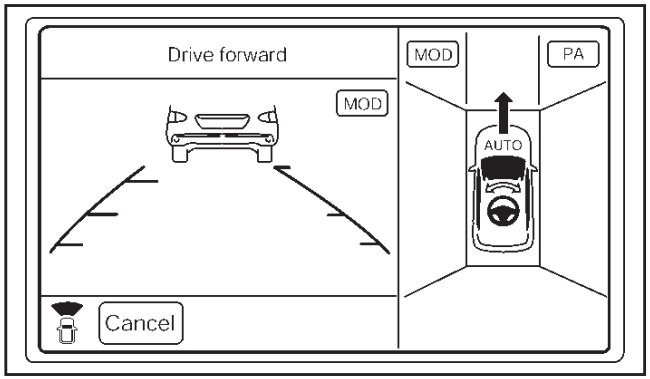

ΣΗΜΕΙΩΣΗ

- **Γίνεται αυτόματος χειρισμός μόνο του τιμονιού.**
- **Ακολουθήστε τις οδηγίες που δίνονται από το σύστημα.**
- **Πατήστε το γκάζι αργά και προσεκτικά ενώ ελέγχετε τον περιβάλλοντα χώρο.**
- **Η χρήση του τιμονιού θα ακυρώσει την λειτουργία IPA.**

5. Όταν το αυτοκίνητο είναι στην θέση παρκαρίσματος, ελέγξτε και μετά πατήστε το πεντάλ του φρένου για να σταματήσετε το αυτοκίνητο.

   Όταν το αυτοκίνητο πλησιάζει την περιοχή του παρκαρίσματος, θα ηχήσει ένας βομβητής και θα εμφανιστεί [Park assist finished] (ολοκληρώθηκε η βοήθεια παρκαρίσματος) στην κεντρική οθόνη ενώ θα τερματιστεί αυτόματα η λειτουργία του IPA.

   Κάντε με το χέρι οποιαδήποτε τελική ρύθμιση μπορεί να απαιτείται, αφού επιβεβαιώσετε τον περιβάλλοντα χώρο του αυτοκινήτου.

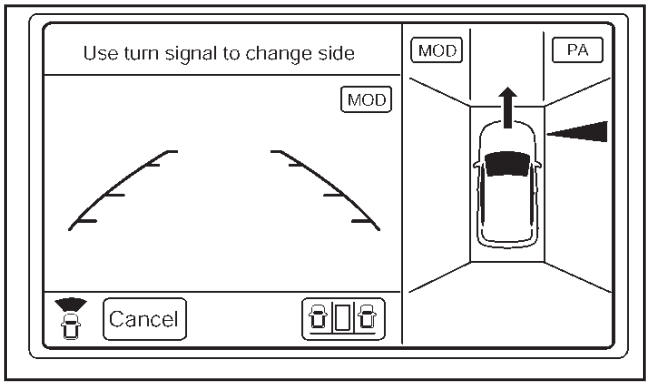

ΣΗΜΕΙΩΣΗ

Το σύστημα μπορεί να ακυρωθεί οποιαδήποτε στιγμή:

- **Τοποθετώντας τον επιλογέα ταχυτήτων στην θέση παρκαρίσματος (P) για τα αυτοκίνητα με σαζμάν XTRONIC.**
- **Τοποθετώντας τον επιλογέα ταχυτήτων στην θέση N (νεκρά) στα αυτοκίνητα με μηχανικό σαζμάν.**
- **Αναλαμβάνοντας τον χειρισμό του τιμονιού.**
- **Πατώντας το κουμπί ακύρωσης [CANCEL] στην κεντρική οθόνη.**

Παρκάρισμα σε θέση στάθμευσης

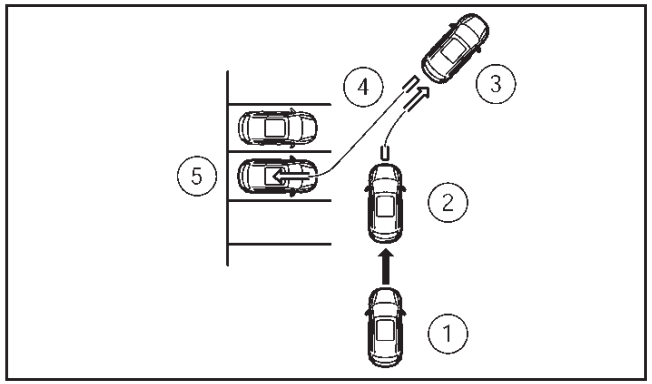

Διαδικασία παρκαρίσματος σε θέση στάθμευσης

1. Σταματήστε το αυτοκίνητο κοντά στον χώρο που θέλετε να παρκάρετε.
2. Πατήστε το κουμπί **<CAMERA>** και μετά το κουμπί IPA PA.

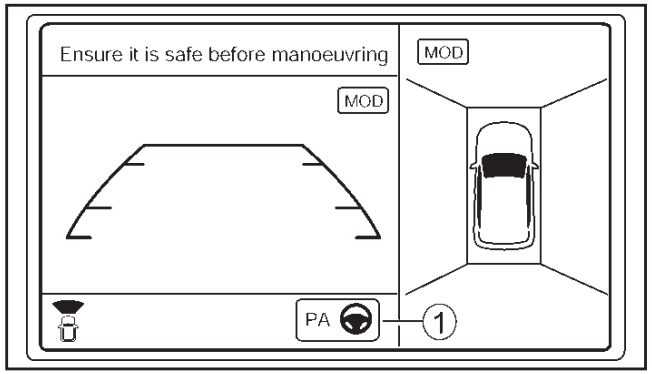

ΣΗΜΕΙΩΣΗ

Εάν δεν εμφανίζεται η άποψη βλέμματος πουλιού στην οθόνη της πλευράς του συνοδηγού, πατήστε το κουμπί <CAMERA> έως ότου εμφανιστεί η άποψη βλέμματος πουλιού.

Το σύστημα IPA θα εμφανίσει το κείμενο [Use turn signal to switch side] (χρησιμοποιήστε το φλας για να αλλάξετε πλευρά.

ΣΗΜΕΙΩΣΗ

Χρησιμοποιήστε το φλας για να επιλέξετε την πλευρά στην οποία βρίσκεται ο χώρος που θέλετε να παρκάρετε το αυτοκίνητο. Η περιοχή σάρωσης (A) θα αλλάξει πλευρές ανάλογα με την θέση του φλας.

3. Πατήστε το κουμπί (2) για να αλλάξετε σε παρκάρισμα σε θέση στάθμευσης.

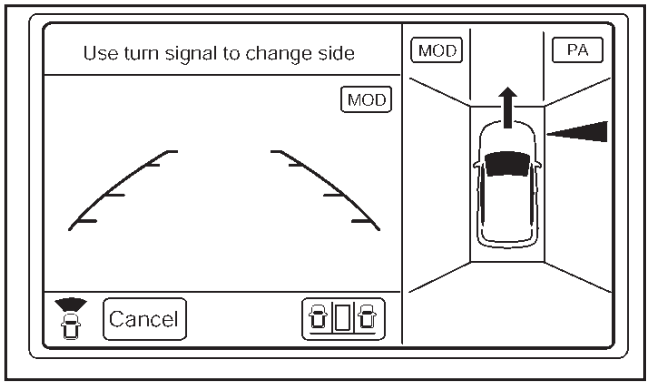

4. Εμφανίζεται η λειτουργία παρκαρίσματος σε θέση στάθμευσης.

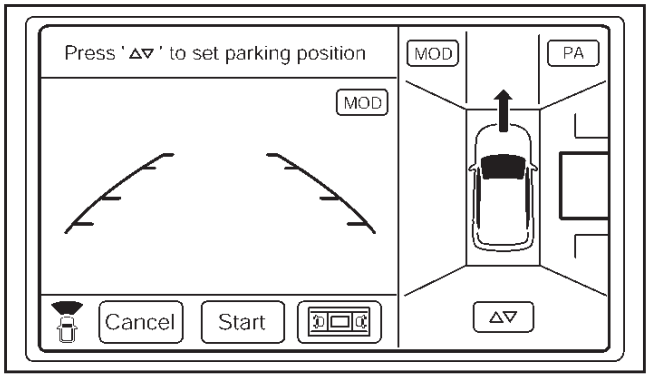

Σταματήστε το αυτοκίνητο κατά μήκος και περίπου 1 μέτρο μακριά από τον χώρο στάθμευσης. Στην μία πλευρά της οθόνης φαίνεται η άποψη από την πίσω κάμερα.

Στην άλλη πλευρά της οθόνης οι μπλε γραμμές δείχνουν τον χώρο στάθμευσης (1).

Ακουμπήστε το κουμπί ⊿⊽ (2).

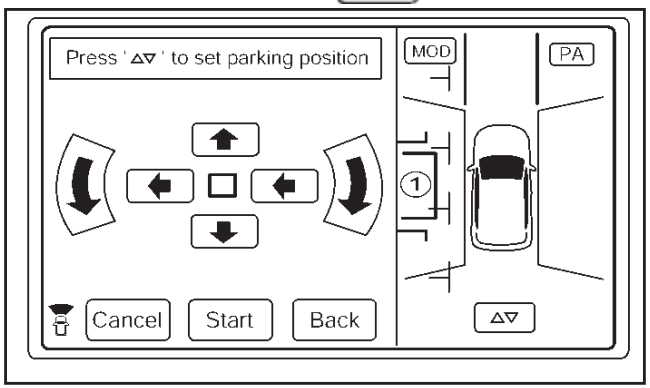

Ρυθμίστε το παραλληλόγραμμο του χώρου παρκαρίσματος που στοχεύετε (1) (μπλε) χρησιμοποιώντας τα κλειδιά κατεύθυνσης ώστε τα κενά καθοδήγησης να μην καλύπτουν τα εμπόδια γύρω από το αυτοκίνητο.

ΠΡΟΣΟΧΗ

Μόλις πατήσετε [Start] το αυτοκίνητο θα παρκάρει μέσα στην μπλε περιοχή. Βεβαιωθείτε ότι αυτή η περιοχή είναι ελεύθερη από εμπόδια.

5. Πατήστε [Start].

   Το αυτοκίνητο ξεκινάει την διαδικασία στάθμευσης. Η διαδικασία IPA μπορεί να ξεκινήσει όταν πληρούνται οι ακόλουθες συνθήκες:

   - Το αυτοκίνητο είναι τελείως σταματημένο.
   - Το τιμόνι είναι σε ευθεία μπροστά θέση.
   - Ο επιλογέα είναι στην θέση D ή σε μπροστινή ταχύτητα.

   ΣΗΜΕΙΩΣΗ

   Όταν το αυτοκίνητο ξεφεύγει από το παραλληλόγραμμο παρκαρίσματος ενώ ακολουθεί την διαδικασία παρκαρίσματος, σταματήστε και ρυθμίστε την θέση.

ΠΡΟΕΙΔΟΠΟΙΗΣΗ

Εάν υπάρχει οποιαδήποτε αμφιβολία για τον περιβάλλοντα χώρο στην διαδρομή του χώρου στάθμευσης και / ή εάν η ίδια η θέση στάθμευσης δεν είναι ελεύθερη από εμπόδια, σταματήστε αμέσως το αυτοκίνητο και ελέγξτε.

6. Ακουμπήστε απαλά τα χέρια σας στο τιμόνι και μετακινήστε αργά το αυτοκίνητο προς τα εμπρός στην σωστή θέση που υποδεικνύεται από το πράσινο για να προετοιμαστείτε να κινηθείτε με την όπισθεν.

   Φέρτε το αυτοκίνητο σε στάση.

   Το τιμόνι θα λειτουργεί μόνο του προ της θέση με το πράσινο τρίγωνο από ότου θα αρχίσει η κίνηση προς τα πίσω.

   Πατήστε το φρένο και σταματήστε το αυτοκίνητο όταν θα πλησιάσει άλλο αντικείμενο ή αυτοκίνητο ή όταν φτάσει στο σημείο από όπου θα ξεκινήσει να κινείται με την όπισθεν.

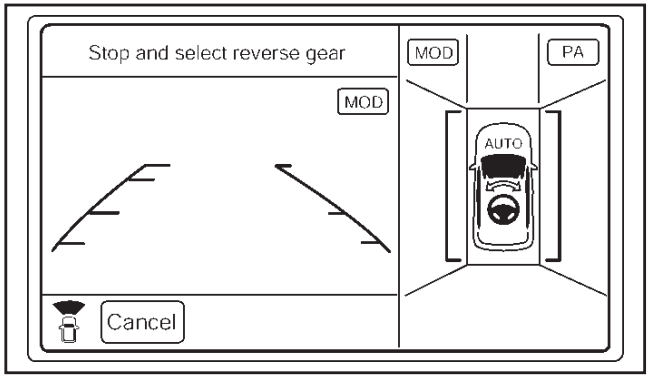

7. Τοποθετήστε τον επιλογέα ταχυτήτων στην όπισθεν (R).

   Τοποθετήστε τα χέρια σας απαλά στο τιμόνι και κάντε αργά πίσω στον χώρο στάθμευσης.

   Ο χειρισμός του τιμονιού θα γίνεται αυτόματα.

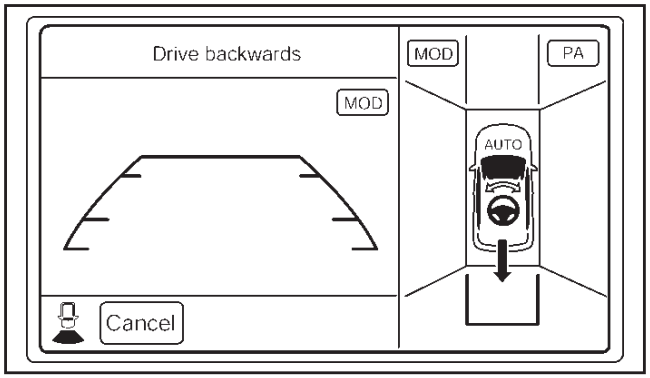

ΣΗΜΕΙΩΣΗ

- **Γίνεται αυτόματος χειρισμός μόνο του τιμονιού.**
- **Ακολουθήστε τις οδηγίες που δίνονται από το σύστημα.**
- **Πατήστε το γκάζι αργά και προσεκτικά ενώ ελέγχετε τον περιβάλλοντα χώρο.**
- **Η χρήση του τιμονιού θα ακυρώσει την λειτουργία IPA.**

8. Όταν το αυτοκίνητο είναι στην θέση παρκαρίσματος, ελέγξτε και μετά πατήστε το πεντάλ του φρένου για να σταματήσετε το αυτοκίνητο.

   Όταν το αυτοκίνητο πλησιάζει την περιοχή του παρκαρίσματος, θα ηχήσει ένας βομβητής και θα εμφανιστεί [Park assist finished] (ολοκληρώθηκε η βοήθεια παρκαρίσματος) στην κεντρική οθόνη ενώ θα τερματιστεί αυτόματα η λειτουργία του IPA.

   Κάντε με το χέρι οποιαδήποτε τελική ρύθμιση μπορεί να απαιτείται, αφού επιβεβαιώσετε τον περιβάλλοντα χώρο του αυτοκινήτου.

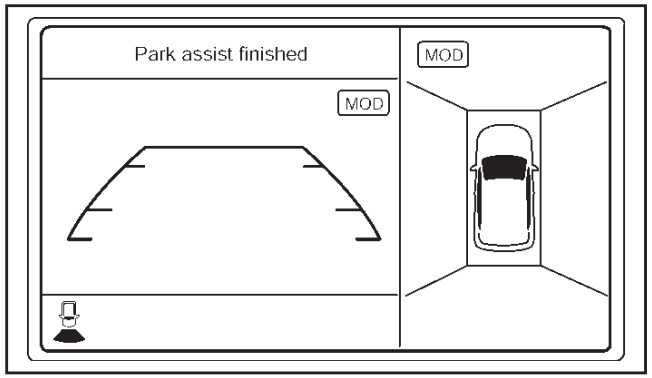

ΣΗΜΕΙΩΣΗ

Το σύστημα μπορεί να ακυρωθεί οποιαδήποτε στιγμή:

- **Τοποθετώντας τον επιλογέα ταχυτήτων στην θέση παρκαρίσματος (P) για τα αυτοκίνητα με σαζμάν XTRONIC.**
- **Τοποθετώντας τον επιλογέα ταχυτήτων στην θέση N (νεκρά) στα αυτοκίνητα με μηχανικό σαζμάν.**
- **Αναλαμβάνοντας τον χειρισμό του τιμονιού.**
- **Πατώντας το κουμπί ακύρωσης [CANCEL] στην κεντρική οθόνη.**

ΠΡΑΚΤΙΚΕΣ ΣΥΜΒΟΥΛΕΣ

- Η οθόνη που εμφανίζεται στην Οθόνη Περιμετρικής Ορατότητας θα επιστρέψει αυτόματα στην προηγούμενη άποψη τρία λεπτά αφού έχει πατηθεί το κουμπί **<CAMERA>** ενώ ο επιλογέας ταχυτήτων είναι σε θέση άλλη από την όπισθεν (R).
- Όταν έχετε αλλάξει την άποψη, η εμφάνιση των εικόνων στην οθόνη θα γίνει με λίγη καθυστέρηση.
- Όταν η θερμοκρασία είναι εξαιρετικά υψηλή ή χαμηλή η οθόνη μπορεί να μην εμφανίσει τα αντικείμενα καθαρά. Αυτό δεν είναι δυσλειτουργία.
- Όταν έντονο φως χτυπάει κατευθείαν στην κάμερα, τα αντικείμενα μπορεί να μην εμφανίζονται καθαρά. Αυτό δεν είναι δυσλειτουργία.
- Η οθόνη μπορεί να τρεμοπαίζει κάτω από το φως φθορίου. Αυτό δεν είναι δυσλειτουργία.
- Το χρώμα των αντικειμένων στην Οθόνη Περιμετρικής Ορατότητας μπορεί να διαφέρει στο σκοτάδι. Αυτό δεν είναι δυσλειτουργία.
- Τα αντικείμενα στην οθόνη μπορεί να μην είναι καθαρά και το χρώμα των αντικειμένων μπορεί να διαφέρει στο σκοτάδι. Αυτό δεν είναι δυσλειτουργία.
- Μπορεί να υπάρχουν διαφορές στην οξύτητα ανάμεσα στην άποψη της κάθε κάμερας και την άποψη βλέμματος πουλιού.
- Εάν μαζευτεί βρωμιά, βροχή ή χιόνι πάνω στην κάμερα, η Οθόνη Περιμετρικής Ορατότητας μπορεί να μην εμφανίζει τα αντικείμενα καθαρά. Καθαρίστε την κάμερα.
- Μην χρησιμοποιείτε αλκοόλ, βενζίνη ή διαλυτικό για να καθαρίσετε την κάμερα. Αυτό θα προκαλέσει αποχρωματισμό. Για να καθαρίσετε την κάμερα σκουπίστε την με ένα πανί που έχει βραχεί με ένα αραιωμένο απαλό καθαριστικό και

μετά σκουπίστε την με ένα στεγνό πανί.

- Μην κάνετε ζημιά στην κάμερα γιατί η οθόνη θα επηρεαστεί ανεπανόρθωτα.
- Μην χρησιμοποιείτε κερί στους φακούς της κάμερας. Σκουπίστε το κερί που τυχόν υπάρχει με ένα καθαρό πανί που έχει βραχεί σε διάλυμα απαλού καθαριστικού με νερό.
- Όταν στρίβετε το τιμόνι ανάλογα με την καθοδήγηση να σταματάτε το αυτοκίνητο τελείως. Η θέση του τιμονιού θα πρέπει να διατηρηθεί έως ότου το αυτοκίνητο να είναι στην θέση στόχο (μέσα στο παραλληλόγραμμο στην οθόνη) και όταν ηχήσει ο βομβητής.
- Όταν το αυτοκίνητο κινείται κατά την καθοδήγηση θα ακουστεί ένας διακεκομμένος τόνος και ο βομβητής θα ηχήσει όταν το αυτοκίνητο έρχεται στην θέση στόχο σε κάθε βήμα. Σταματήστε το αυτοκίνητο όταν ηχήσει ο βομβητής και ακολουθήστε την επόμενη καθοδήγηση.
- Ανάλογα με την κατάσταση, μπορεί να απαιτηθούν πολλαπλές μανούβρες για το παρκάρισμα.

Πώς να διαβάσετε τις γραμμές καθοδήγησης που εμφανίζονται

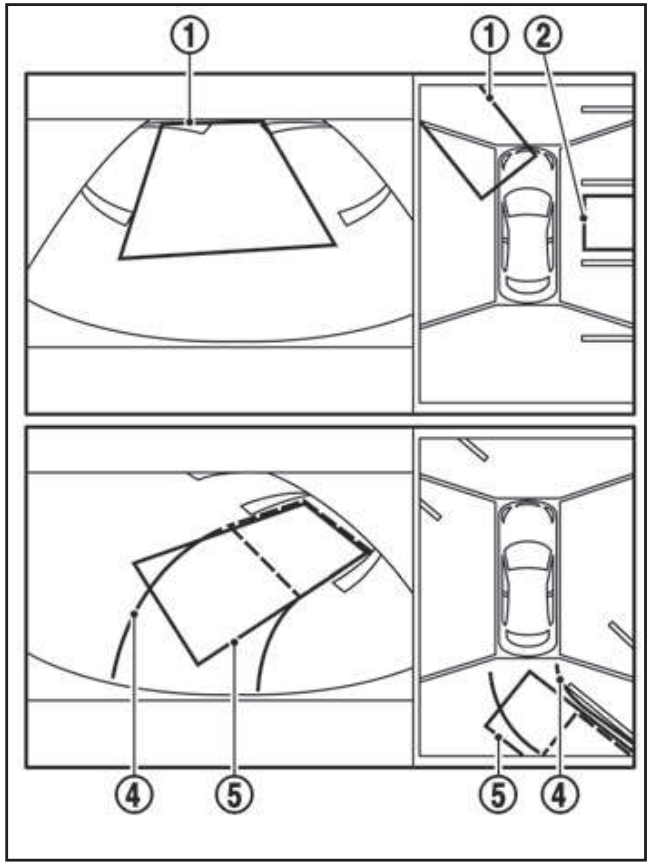

Παραλληλόγραμμο εκκίνησης για κίνηση με όπισθεν (1) (πράσινο):

Δείχνει το σημείο εκκίνησης για να κινηθείτε με όπισθεν. Η θέση και το χρώμα του παραλληλόγραμμου θα αλλάξουν ανάλογα με την γωνία του τιμονιού.

- Πράσινο: Δείχνει την συνιστώμενη θέση.
- Κίτρινο: Δείχνει τις πολλαπλές μανούβρες παρκαρίσματος που θα απαιτηθούν.
- Κόκκινο: Δείχνει ότι η καθοδήγηση παρκαρίσματος δεν είναι διαθέσιμη. Ο οδηγός θα πρέπει να παρκάρει χωρίς καθοδήγηση.

Παραλληλόγραμμο στόχου παρκαρίσματος (2) (μπλε):

Δείχνει την θέση στόχο για το παρκάρισμα.

Γραμμές καθοδήγησης απόστασης (3) (κόκκινο):

Δείχνει τις θέσης των εμποδίων που ορίζον τον κατά προσέγγιση χώρο που απαιτείται για το παρκάρισμα.

Γραμμές πορείας στόχου (4) (πράσινο):

Δείχνει την πορεία που απαιτείται για να παρκάρετε το αυτοκίνητο στην θέση στάθμευσης στόχο.

Γραμμές προβλεπόμενης πορείας (5) (πορτοκαλί):

Δείχνει την προβλεπόμενη πορεία όταν χειρίζεστε το αυτοκίνητο.

Οι γραμμές προβλεπόμενης πορείας μετακινούνται όταν περιστρέφετε το τιμόνι. Γυρίστε το τιμόνι έως ότου οι γραμμές προβλεπόμενης πορείας να συμπίπτουν με τις γραμμές πορείας στόχου.

Δυσλειτουργία IPA

Εάν εντοπιστεί δυσλειτουργία στο σύστημα IPA, θα εμφανιστεί ένα προειδοποιητικό μήνυμα και το σύστημα θα τερματίσει την λειτουργία του.

Εάν το προειδοποιητικό μήνυμα εμφανιστεί κατά την λειτουργία του IPA, παρκάρετε το αυτοκίνητο

σε ασφαλές σημείο και ξαναβάλτε μπροστά τον κινητήρα.

Εάν το προειδοποιητικό μήνυμα εμφανίζεται στην οθόνη επαναλαμβανόμενα ή το IPA δεν μπορεί να λειτουργήσει αφού βάλετε μπροστά και πάλι τον κινητήρα, αυτό μπορεί να υποδηλώνει δυσλειτουργία του συστήματος. Δεν θα υπάρχει πρόβλημα στην κανονική οδήγηση αλλά το αυτοκίνητο θα πρέπει να ελεγχθεί από εξουσιοδοτημένο συνεργείο Nissan ή εξειδικευμένο συνεργείο.

Το νέο σας αυτοκίνητο έχει κατά βάση σχεδιαστεί για να μεταφέρει επιβάτες και αποσκευές.

Η ρυμούλκηση προσθέτει επιπλέον φορτία στον κινητήρα του αυτοκινήτου, το σύστημα διαφορικού, το τιμόνι, τα φρένα και τα άλλα συστήματα του αυτοκινήτου σας. Επίσης, η ρυμούλκηση τρέιλερ θα διογκώσει άλλες συνθήκες όπως την ταλάντευση που προκαλείται από τους πλάγιους άνεμους, την άσχημη επιφάνεια του δρόμου ή τα φορτηγά που περνούν. Το στυλ της οδήγησης σας και η ταχύτητα θα πρέπει να ρυθμιστούν σύμφωνα με τις περιστάσεις. Πριν ρυμουλκήσετε τρέιλερ, αποτανθείτε σε εξουσιοδοτημένο συνεργείο Nissan για επεξήγηση σχετικά με την σωστή χρήση του εξοπλισμού ρυμούλκησης.

ΠΡΟΦΥΛΑΞΕΙΣ ΛΕΙΤΟΥΡΓΙΑΣ

- Αποφύγετε την ρυμούλκηση τρέιλερ στην διάρκεια της περιόδου στρωσίματος του αυτοκινήτου.
- Διαλέξτε τα κατάλληλα εξαρτήματα ρυμούλκησης (πρόσδεση τρέιλερ, αλυσίδα ασφαλείας, σχάρα κλπ.) για το αυτοκίνητό σας και το τρέιλερ. Τα εξαρτήματα αυτά διατίθενται από Μέλος του Δικτύου Nissan όπου επίσης μπορείτε να πάρετε και πιο λεπτομερείς πληροφορίες για την ρυμούλκηση τρέιλερ.

  Κιτ βαρέως τύπου είναι διαθέσιμα στα Μέλη του Δικτύου της Nissan και σε εξειδικευμένα συνεργεία.
- Συνιστάται να έρχεστε σε επαφή με εξουσιοδοτημένο συνεργείο Nissan ή εξειδικευμένο συνεργείο για λεπτομέρειες για την ρυμούλκηση πριν τραβήξετε τρέιλερ σε απότομες ανηφόρες για μεγάλες αποστάσεις.
- Ποτέ μην υπερβαίνετε το μέγιστο επιτρεπτό φορτίο του κοτσαδόρου (βάρος τρέιλερ μαζί με το βάρος του φορτίου του). Για περισσότερες πληροφορίες ρωτήστε Μέλος τους Δικτύου Nissan.
- Το τρέιλερ θα πρέπει να φορτώνεται με τρόπο ώστε τα βαριά αντικείμενα να είναι τοποθετημένα πάνω από τον άξονα και όσο πιο χαμηλά μέσα στο τρέιλερ είναι δυνατό. Η κακή κατανομή του φορτίου μπορεί να επηρεάσει την ευστάθεια του τρέιλερ και του οχήματος που το τραβάει.
- Δεν θα πρέπει να υπερβαίνετε το μέγιστο επιτρεπόμενο κάθετο βάρος στον κοτσαδόρο.
- Πριν οδηγήσετε, βεβαιωθείτε ότι το σύστημα φωτισμού του τρέιλερ λειτουργεί κανονικά.
- Όταν ρυμουλκείτε τρέιλερ με αυτοκίνητο 4WD, ο διακόπτης επιλογής 4WD θα πρέπει να είναι στην θέση AUTO. Η χρήση του αυτοκινήτου στην λειτουργία AUTO παρέχει καλύτερη πρόσφυση, ιδιαίτερα όταν ξεκινάτε από στάση και / ή σε έδαφος με κλίση, καθώς μειώνεται η πιθανότητα σπιναρίσματος των τροχών.
- Αποφύγετε τα απότομα ξεκινήματα, τις απότομες επιταχύνσεις και τα απότομα φρεναρίσματα.
- Αποφύγετε τις απότομες στροφές ή αλλαγές λωρίδας.

- Οδηγείτε πάντα το αυτοκίνητό σας με σταθερή ταχύτητα.
- Όταν παρκάρετε, μπλοκάρετε πάντα του τροχού του τρέιλερ και του αυτοκινήτου. Βάλτε το χειρόφρενο του τρέιλερ (όπου υπάρχει). Δεν συνιστάται το παρκάρισμα σε έδαφος με απότομη κλίση.

  Εάν δεν μπορείτε να αποφύγετε το παρκάρισμα σε έδαφος με κλίση, συνιστάται να βάλετε ταχύτητα στο αυτοκίνητο ή να βάλετε τον επιλογέα στην θέση P για τα αυτόματα μοντέλα ή μοντέλα με XTRONIC. Επιπρόσθετα στις άλλες προφυλάξεις, να γυρίσετε τους μπροστινούς τροχούς προς το πεζοδρόμιο. Πριν παρκάρετε σε έδαφος με κλίση, υπολογίστε το ποσοστό της κλίσης (τα βάρη ρυμούλκησης που αναφέρονται είναι για κλίση 12%).
- Λάβετε υπόψη σας τις οδηγίες του κατασκευαστή του τρέιλερ.
- Το αυτοκίνητό σας θα πρέπει να συντηρείται πιο συχνά από τα διαστήματα που αναφέρονται στο ξεχωριστό Βιβλίο Εγγύησης και Αρχείο Συντήρησης.
- Η ρυμούλκηση τρέιλερ απαιτεί περισσότερο καύσιμο από ότι οι κανονικές συνθήκες λόγω της αξιοσημείωτης αύξησης στην δύναμη πρόσφυσης και της αντίστασης.
- Ακολουθείτε τις νόμιμες μέγιστες επιτρεπόμενες ταχύτητες για την λειτουργία του τρέιλερ:

  Ταχύτητα : κάτω από τα τα 100 χιλιόμετρα / ώρα.
- Τηρείτε τις νόμιμες μέγιστες ταχύτητες για την λειτουργία του τρέιλερ.

ΠΡΟΣΟΧΗ

Κατά την διάρκεια της ρυμούλκησης τρέιλερ, παρακολουθείτε τον δείκτη της θερμοκρασίας του ψυκτικού υγρού του κινητήρα για να προλάβετε την υπερθέρμανσή του.

ΠΙΕΣΗ ΕΛΑΣΤΙΚΩΝ

Όταν ρυμουλκείτε τρέιλερ, τα λάστιχα του αυτοκινήτου θα πρέπει να έχουν την μέγιστη συνιστώμενη πίεση όταν είναι κρύα (COLD) όπως υποδεικνύεται στο πινακιδάκι πιέσεων ελαστικών (το πλήρες φορτίου που φαίνεται στο πινακιδάκι). Βεβαιωθείτε ότι οι πιέσεις ελαστικών είναι σωστές.

ΠΡΟΣΟΧΗ

Μην ρυμουλκείτε τρέιλερ όταν στο αυτοκίνητο είναι τοποθετημένη η ρεζέρβα προσωρινού τύπου.

ΑΛΥΣΙΔΕΣ ΑΣΦΑΛΕΙΑΣ

Χρησιμοποιείτε πάντα κατάλληλη αλυσίδα ανάμεσα στο αυτοκίνητο και το τρέιλερ. Η αλυσίδα θα πρέπει να δένεται στον γάντζο, όχι στον πίσω προφυλακτήρα ή τον άξονα. Βεβαιωθείτε ότι αφήσατε αρκετό τζόγο στην αλυσίδα για να επιτρέπετε την στροφή. Η αλυσίδα δεν θα πρέπει να σέρνεται στο έδαφος, ανάλογα με το τρέιλερ που έχετε, η καλύτερη πρακτική είναι να περνάτε την αλυσίδα κατά μήκος του τρέιλερ.

ΦΡΕΝΑ ΤΡΕΙΛΕΡ

Βεβαιωθείτε ότι έχουν τοποθετηθεί τα φρένα του τρέιλερ όπως απαιτείται από τους τοπικούς κανονισμούς. Επίσης ελέγξτε εάν όλος ο άλλος εξοπλισμός του τρέιλερ συμμορφώνεται με τους τοπικούς κανονισμούς.

ΕΝΤΟΠΙΣΜΟΣ ΤΡΕΙΛΕΡ (όπου υπάρχει)

Όταν ρυμουλκείτε τρέιλερ και χρησιμοποιείτε τον διακόπτη των φλας, το ηλεκτρικό σύστημα του αυτοκινήτου θα εντοπίσει το πρόσθετο ηλεκτρικό φορτίο του φωτισμού του τρέιλερ. Σαν αποτέλεσμα, ανάβει το φλας του τρέιλερ.

ΤΟΠΟΘΕΤΗΣΗ ΤΟΥ ΚΟΤΣΑΔΟΡΟΥ

Η Nissan συνιστά η τοποθέτηση του κοτσαδόρου να γίνεται υπό τις παρακάτω συνθήκες:

- Μέγιστο επιτρεπόμενο κάθετο βάρος στον κοτσαδόρο : 981N (100 κιλά, 221 lb)
- Σημείο στήριξης του κοτσαδόρου στο αυτοκίνητο : όπως φαίνεται σαν παράδειγμα στην εικόνα.

Ακολουθήστε όλες τις οδηγίες του κατασκευαστή του κοτσαδόρου για την τοποθέτηση και την χρήση.

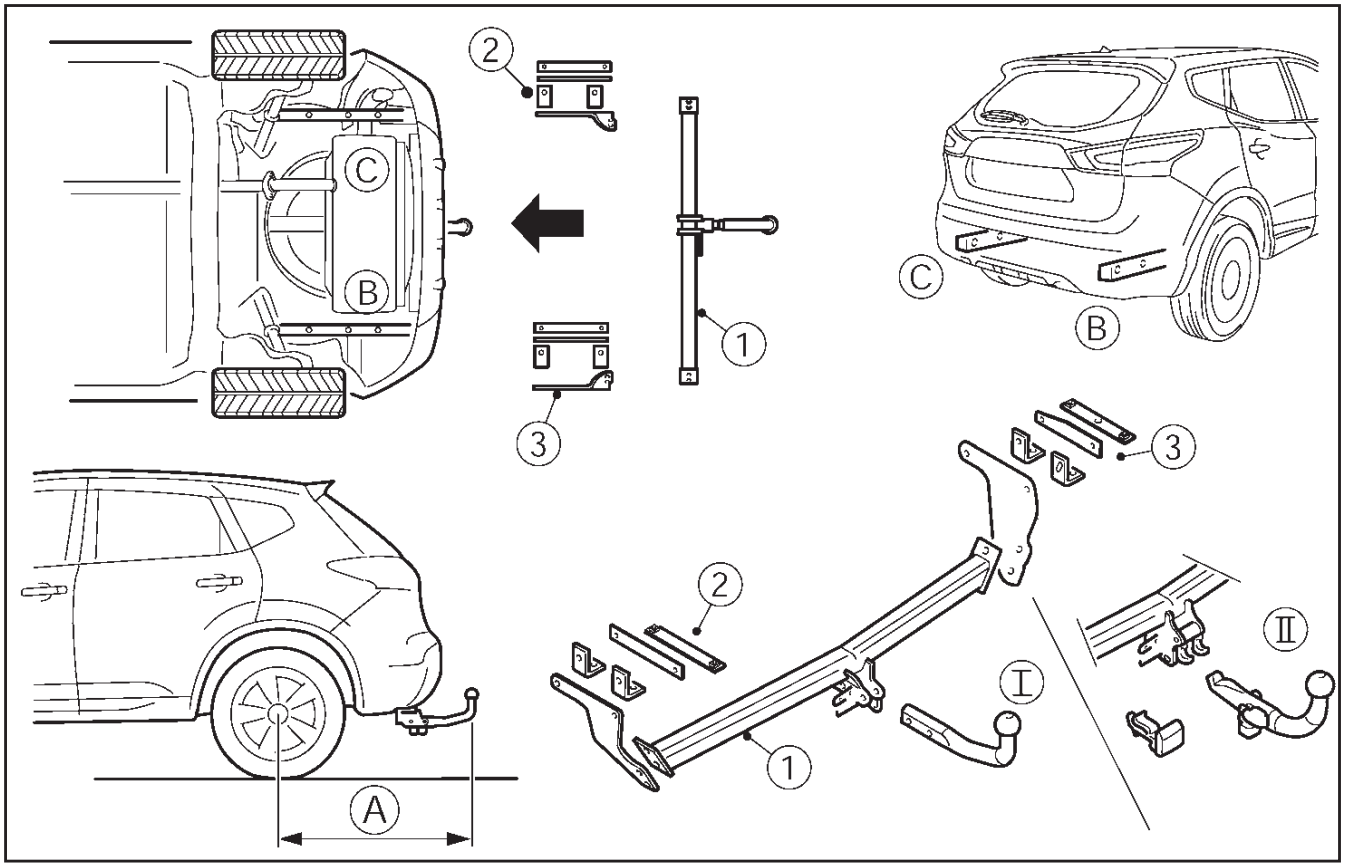

Πίσω προβολή του κοτσαδόρου:

(A) 914 χλστ

(I) Σταθερός κοτσαδόρος

(II) Αποσπώμενος κοτσαδόρος

Όταν στο αυτοκίνητο δεν υπάρχουν επιβάτες:

- Βγάζετε πάντα το κλειδί από τον διακόπτη της μίζας / το Έξυπνο Κλειδί από το αυτοκίνητο (όπου υπάρχει), ακόμη και μέσα στο δικό σας γκαράζ.
- Κλείνετε τελείως όλα τα παράθυρα και κλειδώνετε όλες τις πόρτες.
- Παρκάρετε πάντα το αυτοκίνητό σας σε σημείο που να φαίνεται. Τις νύχτες, παρκάρετε σε καλά φωτιζόμενη περιοχή.
- Εάν έχετε συναγερμό και σύστημα ακινητοποίησης, χρησιμοποιείστε τα ακόμη και για μικρά χρονικά διαστήματα.
- Μην αφήνετε παιδιά ή ζώα μόνα τους μέσα στο αυτοκίνητο.
- Μην αφήνετε αντικείμενα αξίας σε σημείο που να είναι ορατά. Παίρνετέ τα πάντα μαζί σας. Εάν πρέπει να αφήσετε κάτι στο αυτοκίνητό σας, κλειδώστε το στον χώρο των αποσκευών ή κρύψτε το σε σημείο που να μην φαίνεται.
- Μην αφήνετε τα χαρτιά του αυτοκινήτου μέσα σε αυτό. Σε περίπτωση που κάποιος κλέψει το αυτοκίνητό σας, η ύπαρξη των εγγράφων μέσα σε αυτό θα βοηθήσει τον κλέφτη να το μεταπωλήσει.
- Μην αφήνετε αντικείμενα στην σχάρα οροφής του αυτοκινήτου καθώς είναι εξαιρετικά τρωτά. Εάν είναι δυνατό, βγάλτε τα από την σχάρα οροφής και κλειδώστε τα μέσα στο αυτοκίνητο.
- Μην αφήνετε το δεύτερο κλειδί ή το Έξυπνο Κλειδί μέσα στο αυτοκίνητο. Φυλάξτε το σε

ασφαλές μέρος στο σπίτι σας.

- Μην αφήνετε μέσα στο αυτοκίνητο σημείωμα με τον αριθμό του κλειδιού. Μπορεί να το βρει κάποιος κλέφτης, να το χρησιμοποιήσει για να κόψει άλλο κλειδί και να επιστρέψει για να μπει και να οδηγήσει το αυτοκίνητο.

ΣΥΣΤΗΜΑ ΗΛΕΚΤΡΙΚΑ ΥΠΟΒΟΗΘΟΥΜΕΝΟΥ ΤΙΜΟΝΙΟΥ

ΠΡΟΕΙΔΟΠΟΙΗΣΗ

- **Εάν δεν λειτουργεί ο κινητήρας του αυτοκινήτου ή έσβησε ενώ οδηγούσατε, η ηλεκτρική υποβοήθηση στο τιμόνι δεν θα δουλέψει. Το τιμόνι θα είναι πιο σκληρό στον χειρισμό του.**
- **Όταν το προειδοποιητικό φως Ηλεκτρικά Υποβοηθούμενου Τιμονιού ανάψει ενώ οδηγείτε, η ηλεκτρονική υποβοήθηση θα απενεργοποιηθεί. Θα συνεχίσετε να έχετε τον έλεγχο του αυτοκινήτου αλλά το τιμόνι θα είναι πιο δύσκολο στον χειρισμό του.**

Το σύστημα Ηλεκτρικά Υποβοηθούμενου Τιμονιού είναι σχεδιασμένο να παρέχει ηλεκτρική βοήθεια ενώ οδηγείτε για να χειρίζεστε το τιμόνι με μικρή δύναμη.

Η δύναμη στο τιμόνι μπορεί να οριστεί σε [Normal] ή [Sport] στην οθόνη πληροφορίας του αυτοκινήτου κάτω από τον τίτλο [Diver assistance]. (Δείτε το “[Driver assistance]” στο κεφάλαιο «2. Όργανα και χειριστήρια»).

ΣΗΜΕΙΩΣΗ

Όταν λειτουργείτε επαναλαμβανόμενα το τιμόνι ή συνεχόμενα ενώ παρκάρετε ή οδηγείτε με πολύ αργή ταχύτητα, η ηλεκτρική υποβοήθηση στο τιμόνι θα μειωθεί. Αυτό γίνεται για να προληφθεί η υπερθέρμανση του ηλεκτρικά υποβοηθούμενου τιμονιού και να προστατευθεί αυτό από πιθανή ζημιά. Όσο είναι μειωμένη η ηλεκτρική υποβοήθηση το τιμόνι αυτό θα είναι πιο βαρύ. Όταν η θερμοκρασία του συστήματος του ηλεκτρικά υποβοηθούμενου τιμονιού μειωθεί, το επίπεδο της ηλεκτρικής υποβοήθησης θα επιστρέψει στο κανονικό. Αποφύγετε να επαναλαμβάνετε τέτοιες λειτουργίες χειρισμού του τιμονιού που θα μπορούσαν να προκαλέσουν υπερθέρμανση του συστήματος της ηλεκτρικής υποβοήθησης του τιμονιού.

Όταν γυρίζετε το τιμόνι γρήγορα, μπορεί να ακούσετε ένα ήχο γδαρσίματος. Ωστόσο αυτό δεν είναι δυσλειτουργία.

Εάν ανάψει το προειδοποιητικό φως του ηλεκτρικά υποβοηθούμενου τιμονιού ενώ λειτουργεί ο κινητήρας, μπορεί να δηλώνει ότι το ηλεκτρικά υποβοηθούμενο τιμόνι δεν λειτουργεί κανονικά και μπορεί να χρειάζεται συντήρηση. Ζητήστε τον έλεγχο του συστήματος του ηλεκτρικά υποβοηθούμενου τιμονιού από εξουσιοδοτημένο συνεργείο Nissan ή εξειδικευμένο συνεργείο. (Δείτε «Προειδοποιητικό φως ηλεκτρικά υποβοηθούμενου τιμονιού» στο κεφάλαιο «2. Όργανα και χειριστήρια»).

Όταν το προειδοποιητικό φως του συστήματος ηλεκτρικά υποβοηθούμενου τιμονιού ανάβει ενώ λειτουργεί ο κινητήρας, η ηλεκτρική υποβοήθηση στο τιμόνι σας δεν θα λειτουργεί. Θα συνεχίσετε να έχετε τον έλεγχο του αυτοκινήτου. Ωστόσο, θα απαιτείται μεγαλύτερη δύναμη για τον χειρισμό του τιμονιού, ιδιαίτερα στις κλειστές στροφές και στις χαμηλές ταχύτητες.

Το σύστημα των φρένων έχει δύο ξεχωριστά υδραυλικά κυκλώματα. Εάν το ένα κύκλωμα δεν λειτουργεί σωστά, θα συνεχίσετε να έχετε ικανότητα φρεναρίσματος στους δύο τροχούς.

ΠΡΟΦΥΛΑΞΕΙΣ ΓΙΑ ΤΑ ΦΡΕΝΑ

Οδήγηση με σεβρόφρενο

Το σεβρόφρενο βοηθά στο φρενάρισμα χρησιμοποιώντας υποπίεση από τον κινητήρα. Εάν σβήσει ο κινητήρας μπορείτε ακόμη να σταματήσετε το αυτοκίνητο πατώντας το πεντάλ του φρένου. Στην περίπτωση αυτή όμως, απαιτείται μεγαλύτερη πίεση του ποδιού πάνω στο πεντάλ του φρένου και θα χρειαστεί μεγαλύτερη απόσταση προκειμένου να σταματήσει το αυτοκίνητο.

Βρεγμένα φρένα

Όταν το αυτοκίνητο έχει πλυθεί ή έχει περάσει από δρόμο με νερά, είναι φυσικό να έχουν βραχεί τα φρένα. Σαν αποτέλεσμα, η απόσταση φρεναρίσματος του αυτοκινήτου σας μπορεί να είναι μεγαλύτερη και το αυτοκίνητο μπορεί να τραβήξει από την μία πλευρά καθώς θα φρενάρετε.

Για να στεγνώσετε τα φρένα, οδηγήστε το αυτοκίνητο με χαμηλή ταχύτητα ενώ πατάτε ελαφρώς το πεντάλ του φρένου. Με τον τρόπο αυτό τα φρένα θα ζεσταθούν και θα στεγνώσουν. Επαναλάβετε το ίδιο έως ότου τα φρένα αρχίσουν να λειτουργούν και πάλι κανονικά. Μην οδηγήσετε με υψηλή ταχύτητα προτού λειτουργήσουν κανονικά τα φρένα.

Χρήση των φρένων

Μην αφήνετε το πόδι σας να ξεκουράζεται πάνω στο πεντάλ του φρένου ενώ οδηγείτε. Κάτι τέτοιο υπερθερμαίνει τα φρένα, φθείρει τα θερμουίτ / τακάκια γρήγορα και αυξάνει την κατανάλωση καυσίμου.

Για να μειώσετε την φθορά των φρένων και να προλάβετε την υπερθέρμανσή τους, μειώστε την ταχύτητα του αυτοκινήτου και βάλτε μικρότερη ταχύτητα πριν κινηθείτε σε κατηφόρα. Η υπερθέρμανση των φρένων μπορεί να μειώσει την απόδοσή τους και να έχει σαν αποτέλεσμα την απώλεια του ελέγχου του αυτοκινήτου.

ΠΡΟΣΟΧΗ

Όταν οδηγείτε σε επιφάνεια που γλιστράει προσέξτε το φρενάρισμα, την επιτάχυνση και την επιβράδυνση. Το απότομο φρενάρισμα ή η ξαφνική επιτάχυνση μπορεί να προκαλέσουν σπινάρισμα των τροχών και να προκληθεί ατύχημα.

Να έχετε κατά νου ότι τα φρένα θα αδυνατίσουν εάν κάνετε επανειλημμένα απότομα φρεναρίσματα.

Οδήγηση σε ανήφορο

Όταν ξεκινάτε σε ανήφορο, είναι δύσκολο μερικές φορές να χειρίζεστε το φρένο ή ταυτόχρονα το πεντάλ του φρένου και το πεντάλ του συμπλέκτη (αυτοκίνητα με μηχανικό σαζμάν). Χρησιμοποιείστε το χειρόφρενο για να κρατήσετε το αυτοκίνητο. Μην αφήνετε το πεντάλ του συμπλέκτη να γλιστρά (μοντέλα με μηχανικό σαζμάν). Όταν είστε έτοιμος να ξεκινήσετε, βεβαιωθείτε ότι έχετε κατάλληλη ταχύτητα για την κίνηση προς τα εμπρός ή προς τα πίσω, αφήστε αργά το χειρόφρενο ενώ πατάτε το γκάζι και αφήνετε τον συμπλέκτη (μοντέλα με μηχανικό σαζμάν) ή πατώντας το πεντάλ του γκαζιού (μοντέλα XTRONIC). Εάν το αυτοκίνητό σας έχει ηλεκτρονικό χειρόφρενο, αυτό λύνεται αυτόματα όταν πατάτε το πεντάλ του γκαζιού και αφήνετε τον συμπλέκτη (μοντέλα με μηχανικό σαζμάν) ή πατάτε το πεντάλ του γκαζιού (μοντέλα XTRONIC).

Οδήγηση σε κατήφορο

Το φρενάρισμα του κινητήρα είναι αποτελεσματικό για τον έλεγχο του αυτοκινήτου όταν οδηγείτε σε κατήφορο.

Ο επιλογέας ταχυτήτων (στα μηχανικά μοντέλα) θα πρέπει να τοποθετείται σε ταχύτητα αρκετά χαμηλή για να έχετε επαρκές φρενάρισμα του κινητήρα.

Για τα μοντέλα με σαζμάν XTRONIC, θα πρέπει να επιλέγεται μία χαμηλή ταχύτητα στην λειτουργία χειροκίνητης αλλαγής, αρκετά χαμηλή ώστε να επιτυγχάνεται το μέγιστο φρενάρισμα του κινητήρα.

ΣΥΣΤΗΜΑ ΑΝΤΙΜΠΛΟΚΑΡΙΣΜΑΤΟΣ ΦΡΕΝΩΝ (ABS)

ΠΡΟΕΙΔΟΠΟΙΗΣΗ

- **Το σύστημα αντιμπλοκαρίσματος φρένων (ABS), παρά το ότι είναι ένα ιδιαίτερα σύγχρονο και προσεκτικά μελετημένο σύστημα, δεν μπορεί να αποτρέψει ατυχήματα που οφείλονται στην απροσεξία ή σε επικίνδυνες τεχνικές οδήγησης. Μπορεί να βοηθήσει στην διατήρηση του ελέγχου του αυτοκινήτου κατά το φρενάρισμα σε επιφάνειες που γλιστρούν αλλά να θυμάστε ότι οι αποστάσεις φρεναρίσματος πάνω σε επιφάνειες που γλιστρούν θα είναι μεγαλύτερης από ότι στις κανονικές επιφάνειες, ακόμη και με το σύστημα αντιμπλοκαρίσματος. Η τελική ευθύνη για την ασφάλεια του εαυτού του και των άλλων επιβατών βρίσκεται στα χέρια του οδηγού.**
- **Η αποτελεσματικότητα των φρένων μπορεί να επηρεαστεί από τον τύπο των ελαστικών και την κατάστασή τους.**
  - **Όταν αντικαθιστάτε τα ελαστικά, τοποθετείστε ελαστικά που ορίζονται στις προδιαγραφές και στους 4 τροχούς.**
  - **Όταν τοποθετείτε την ρεζέρβα, βεβαιωθείτε ότι είναι του σωστού μεγέθους και τύπου όπως αναφέρονται στο πινακιδάκι των ελαστικών. (Δείτε το «Πινακιδάκι ελαστικών» στο κεφάλαιο «9. Τεχνικές Πληροφορίες»).**
  - **Για περισσότερες λεπτομέρειες, δείτε το «Τροχοί και Λάστιχα» στο κεφάλαιο «8. Συντήρηση και κάντε το μόνος σας».**

Το σύστημα αντιμπλοκαρίσματος φρένων (ABS) ελέγχει τα φρένα σε κάθε τροχό ώστε οι τροχοί να μην κλειδώσουν όταν φρενάρετε απότομα ή όταν φρενάρετε σε επιφάνεια που γλιστρά. Το σύστημα εντοπίζει την αναλογία περιστροφής των τροχών και ελέγχει ηλεκτρονικά την πίεση των υγρών που εφαρμόζεται στα φρένα για να αποτρέψει το κλείδωμα και γλίστρημα του κάθε τροχού. Αποτρέποντας το κλείδωμα των τροχών, το σύστημα βοηθάει τον οδηγό να διατηρήσει τον έλεγχο του τιμονιού και να μειώσει το γλίστρημα ή το σπινάρισμα σε γλιστερές επιφάνειες.

ΧΡΗΣΗ ΤΟΥ ΣΥΣΤΗΜΑΤΟΣ

Πατήστε ο πεντάλ του φρένου και κρατήστε το πατημένο. Πατήστε το πεντάλ του φρένου με σταθερή διαρκή πίεση αλλά μην τρομπάρετε τα φρένα. Το ABS θα λειτουργήσει για να αποτρέψει το κλείδωμα των τροχών. Στρίψτε το αυτοκίνητο για να αποφύγετε τα εμπόδια.

ΠΡΟΕΙΔΟΠΟΙΗΣΗ

Μην τρομπάρετε το πεντάλ του φρένου γιατί μπορεί να αυξηθεί η απόσταση φρεναρίσματος.

ΛΕΙΤΟΥΡΓΙΑ ΑΥΤΟΔΙΑΓΝΩΣΗΣ

Το σύστημα του αντιμπλοκαρίσματος των φρένων (ABS) αποτελείται από ηλεκτρονικούς αισθητήρες, ηλεκτρονικές αντλίες και υδραυλικές βαλβίδες που ελέγχονται από υπολογιστή. Ο υπολογιστής έχει μία ενσωματωμένη διαγνωστική λειτουργία που ελέγχει το σύστημα κάθε φορά που βάζετε μπροστά το αυτοκίνητο και το κινείτε είτε προς τα εμπρός, είτε με την όπισθεν. Όταν λειτουργεί η αυτοδιάγνωση μπορεί να ακούσετε έναν ήχο και να νοιώσετε έναν κραδασμό στο πεντάλ του φρένου. Αυτό είναι φυσιολογικό και δεν υποδηλώνει βλάβη. Εάν ο υπολογιστής διαγνώσει δυσλειτουργία, κλείνει το σύστημα αντιμπλοκαρίσματος φρένων (ABS) και ανάβει το προειδοποιητικό φως του συστήματος αντιμπλοκαρίσματος φρένων (ABS) στο ταμπλό. Στην περίπτωση αυτή, το σύστημα των φρένων λειτουργεί κανονικά αλλά, χωρίς την υποβοήθηση του συστήματος αντιμπλοκαρίσματος των φρένων.

Εάν ανάψει το προειδοποιητικό φως ABS κατά την διάρκεια της αυτοδιάγνωσης ή ενώ οδηγείτε, θα πρέπει να πάτε το αυτοκίνητο σε εξουσιοδοτημένο συνεργείο Nissan το δυνατό συντομότερο.

ΚΑΝΟΝΙΚΗ ΛΕΙΤΟΥΡΓΙΑ

Το σύστημα αντιμπλοκαρίσματος των φρένων (ABS) δεν θα λειτουργήσει για να ακινητοποιήσει το αυτοκίνητο σε ταχύτητες κάτω από 5 με 10 χιλιόμετρα την ώρα. Οι ταχύτητες μπορεί να ποικίλουν ανάλογα με την κατάσταση του δρόμου.

Όταν το σύστημα αντιμπλοκαρίσματος (ABS) διαγνώσει ότι ένας ή περισσότεροι τροχοί κοντεύουν να κλειδώσουν, ο ενεργοποιητής (κάτω από το καπό) αστραπιαία βάζει και αφήνει υδραυλική πίεση (σαν να τρομπάρονται τα φρένα πολύ γρήγορα). Όταν λειτουργεί ο ενεργοποιητής μπορεί να νοιώσετε έναν κραδασμό στο πεντάλ του φρένου και να ακούσετε ένα θόρυβο ή κραδασμό από τον ενεργοποιητή κάτω από το καπό. Αυτό είναι φυσιολογικό και υποδηλώνει ότι το σύστημα αντιμπλοκαρίσματος των φρένων (ABS) λειτουργεί κανονικά. Ωστόσο, ο κραδασμός μπορεί να δείχνει και ότι οι συνθήκες του δρόμου είναι επικίνδυνες και θα πρέπει να δείξετε ιδιαίτερη προσοχή στην οδήγηση.

ΗΛΕΚΤΡΟΝΙΚΟ ΠΡΟΓΡΑΜΜΑ ΕΥΣΤΑΘΕΙΑΣ (ESP) (όπου υπάρχει)

Όταν επιταχύνετε, οδηγείτε σε επιφάνειες που γλιστρούν ή αποφύγετε απότομα εμπόδια στον δρόμο, το αυτοκίνητο μπορεί να λοξοδρομήσει ή να γλιστρήσει. Με το σύστημα ESP (Ηλεκτρονικό Πρόγραμμα Ευστάθειας) οι αισθητήρες θα ανιχνεύσουν αυτές τις κινήσεις και θα ελέγξουν την απόδοση των φρένων και του κινητήρα για να βελτιωθεί η σταθερότητα του αυτοκινήτου στην οδήγηση.

- Όταν λειτουργεί το σύστημα ESP η ένδειξη ολίσθησης στο ταμπλό των οργάνων αναβοσβήνει.
- Η ένδειξη ολίσθησης αναβοσβήνει μόνο όταν λειτουργεί το σύστημα ελέγχου πρόσφυσης (TCS) στο σύστημα ESP.
- Εάν αναβοσβήνει η ένδειξη ολίσθησης το αυτοκίνητο οδηγείται σε συνθήκες που το κάνουν να γλιστρά. Οδηγείτε με προσοχή. Δείτε σχετικά το «Ενδεικτικό φως σβηστού ESP» στο κεφάλαιο «2. Όργανα και χειριστήρια».
- Ενδεικτικό φως

  Εάν παρουσιαστεί κάποιο πρόβλημα στο σύστημα θα ανάψει το ενδεικτικό φως ολίσθησης στο ταμπλό των μετρητών.

  Όσο μένουν αναμμένα αυτά τα προειδοποιητικά φώτα, η λειτουργία ελέγχου της πρόσφυσης είναι ακυρωμένη.

Το σύστημα ESP χρησιμοποιεί το σύστημα του Ενεργού Φρένου Περιορισμένησ Ολίσθησης (ABLS) για να βελτιώσει την πρόσφυση του οχήματος. Το σύστημα ABLS λειτουργεί όταν ένας από τους τροχούς γυρίζει γρήγορα πάνω σε μία επιφάνεια που γλιστρά. Το σύστημα ABLS φρενάρει τον τροχό που γυρίζει γρήγορα για να κατανείμει την ισχύ και στους άλλους κινητήριους τροχούς.

Εάν το αυτοκίνητο οδηγείται με το σύστημα ESP κλειστό, όλες οι λειτουργίες του ESP και TCS είναι κλειστές. Ακόμη και αν το σύστημα ESP είναι κλειστό, τα συστήματα ABLS και ABS λειτουργούν κανονικά. Εάν ενεργοποιηθεί το σύστημα ABLS ή ABS το φως θα αναβοσβήσει και μπορεί να ακούσετε ένα κροτάλισμα ή να νοιώσετε τρέμουλο στο πεντάλ του φρένου. Αυτό είναι φυσιολογικό.

Όταν λειτουργεί το σύστημα ESP μπορεί να νοιώσετε ένα τρέμουλο στο πεντάλ του φρένου και να ακούσετε ένα θόρυβο ή κραδασμό. Αυτό είναι φυσιολογικό και δηλώνει ότι το σύστημα ESP λειτουργεί κανονικά.

Ο υπολογιστής έχει μία ενσωματωμένη διαγνωστική λειτουργία που ελέγχει το σύστημα κάθε φορά που μπαίνει μπροστά ο κινητήρας και το αυτοκίνητο κινείται προς τα εμπρός ή με την όπισθεν με χαμηλή ταχύτητα. Όταν λειτουργεί η αυτοδιάγνωση, μπορεί να ακούσετε ένα κροτάλισμα και / ή να νοιώσετε ένα τρέμουλο στο πεντάλ του φρένου. Αυτό είναι φυσιολογικό και δεν υποδηλώνει την ύπαρξη δυσλειτουργίας.

ΠΡΟΕΙΔΟΠΟΙΗΣΗ

- **Το σύστημα ESP έχει σχεδιαστεί ώστε να βοηθά στην βελτίωση της σταθερότητας στην οδήγηση αλλά δεν προλαμβάνει ατυχήματα που οφείλονται σε απότομο χειρισμό του τιμονιού, σε υψηλές ταχύτητες, σε απροσεξία ή σε επικίνδυνες τεχνικές οδήγησης. Μειώστε την ταχύτητα του αυτοκινήτου και προσέχετε ιδιαίτερα όταν οδηγείτε ή στρίβετε σε επιφάνειες που γλιστρούν. Πρέπει να οδηγείτε πάντα με προσοχή.**
- **Εάν τα εξαρτήματα που έχουν σχέση με τον κινητήρα όπως η εξάτμιση δεν είναι του στάνταρ εξοπλισμού, μπορεί να ανάψει το προειδοποιητικό φως ESP .**
- **Μην τροποποιείτε την ανάρτηση του αυτοκινήτου. Εάν τα εξαρτήματα της ανάρτησης όπως αμορτισέρ, ελατήρια, γόνατα, μπάρες σταθεροποίησης και άλλα δεν είναι τα εγκεκριμένα από την Nissan ή είναι εξαιρετικά φθαρμένα, το σύστημα του ESP μπορεί να μην λειτουργήσει κανονικά. Αυτό μπορεί να επηρεάσει σημαντικά την απόδοση του χειρισμού του αυτοκινήτου και να ανάψει το προειδοποιητικό φως ESP .**
- **Εάν τα εξαρτήματα των φρένων όπως τακάκια, δίσκοι και καλύμπρες δεν είναι του στάνταρ εξοπλισμού ή είναι εξαιρετικά φθαρμένα, μπορεί να ανάψει το το προειδοποιητικό φως ESP .**
- **Όταν οδηγείτε σε επιφάνειες με εξαιρετικά μεγάλη κλίση, όπως κλειστές στροφές σε ανηφόρα, το σύστημα ESP μπορεί να μην λειτουργήσει σωστά ή μπορεί να ανάψει το το προειδοποιητικό φως ESP . Μην οδηγείτε σε δρόμους αυτού του τύπου.**
- **Όταν οδηγείτε πάνω σε ασταθείς επιφάνειες όπως ασανσέρ, φέρυ ή ράμπα, το προειδοποι-**

ητικό φως ESP μπορεί να ανάψει. Αυτό δεν είναι δυσλειτουργία. Βάλτε πάλι μπροστά τον κινητήρα αφού οδηγήσετε πάνω σε σταθερή επιφάνεια.

- **Εάν χρησιμοποιείτε λάστιχα ή τροχούς διαφορετικά από αυτά που συνιστώνται, το σύστημα ESP μπορεί να μην λειτουργήσει σωστά ή μπορεί να ανάψει το προειδοποιητικό φως ESP .**
- **Το σύστημα ESP δεν είναι υποκατάστατο των χειμερινών ελαστικών ή των αλυσίδων χιονιού σε ένα δρόμο καλυμμένο με χιόνι.**

ΣΗΜΕΙΩΣΗ

- **Το σύστημα ESP θα πρέπει να είναι αναμμένο κάτω από φυσιολογικές συνθήκες αν και μπορεί να αποτελεί πλεονέκτημα το κλείσιμο του συστήματος για να επιτραπεί η ελεύθερη περιστροφή των τροχών στις ακόλουθες περιπτώσεις:**
  - **Όταν οδηγείτε σε βαθύ χιόνι ή λάσπη**
  - **Όταν προσπαθείτε να ελευθερώσετε το αυτοκίνητο που κόλλησε στο χιόνι**
  - **Όταν οδηγείτε με αλυσίδες στους τροχούς**
- **Όταν έχετε κλειστό το σύστημα ESP, οδηγείστε προσεκτικά και με μειωμένη ταχύτητα. Όταν το επιτρέψουν οι συνθήκες του δρόμου, το ESP θα πρέπει να ενεργοποιηθεί και πάλι.**

ΔΙΑΚΟΠΤΗΣ ΚΛΕΙΣΤΟΥ ESP

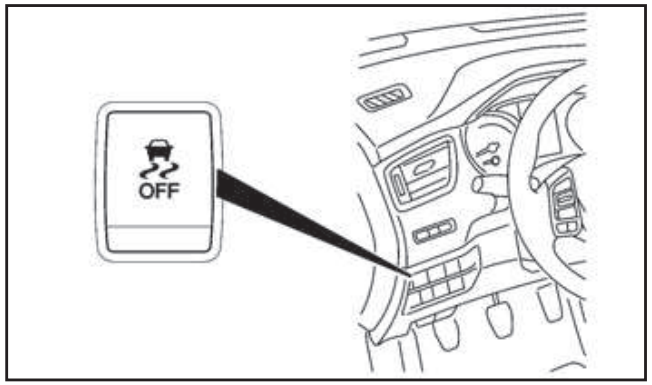

Αριστεροτίμονο μοντέλο

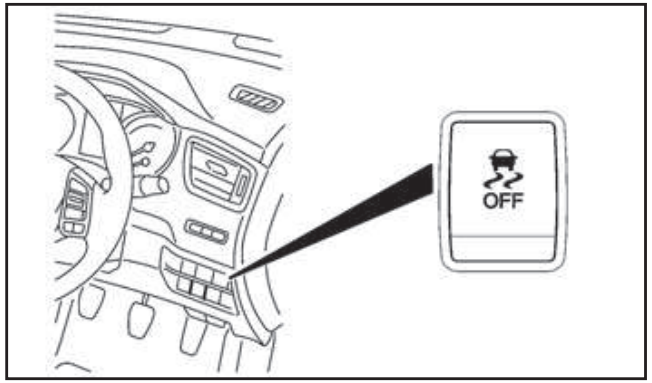

Δεξιοτίμονο μοντέλο

Στις περισσότερες συνθήκες οδήγησης, το αυτοκίνητο θα πρέπει να κινείται με το σύστημα ESP αναμμένο.

Όταν το αυτοκίνητο κολλήσει σε λάσπη ή χιόνι, το σύστημα ESP μειώνει την απόδοση του κινητήρα για να μειώσει την περιστροφή των τροχών. Η ταχύτητα του κινητήρα μειώνεται ακόμη και αν το γκάζι πατηθεί τελείως στο πάτωμα. Εάν χρειάζεστε την μέγιστη ισχύ του κινητήρα για να ξεκολλήσετε το αυτοκίνητο, σβήστε το σύστημα ESP.

Για να ακυρώσετε το Πρόγραμμα Ηλεκτρονικής Ευστάθειας (ESP), πατήστε τον διακόπτη ESP OFF που βρίσκεται στην χαμηλότερη πλευρά του ταμπλό. Θα ανάψει το ενδεικτικό φως OFF .

Πατήστε πάλι τον διακόπτη ESP OFF ή σβήστε και ξαναβάλετε μπροστά τον κινητήρα για να ανοίξετε το σύστημα.

ΕΛΕΓΧΟΣ ΠΛΑΙΣΙΟΥ

Ο έλεγχος πλαισίου έχει μία μονάδα ηλεκτρονικού ελέγχου που συμπεριλαμβάνει τις ακόλουθες λειτουργίες:

- Ενεργό Έλεγχο Πρόσφυσης
- Ενεργό Φρένο Κινητήρα
- Ενεργό Έλεγχο Επιφανειών

ΕΝΕΡΓΟΣ ΕΛΕΓΧΟΣ ΠΡΟΣΦΥΣΗΣ

ΠΡΟΕΙΔΟΠΟΙΗΣΗ

Ανάλογα με τις συνθήκες οδήγησης, ο ενεργός έλεγχος πρόσφυσης μπορεί να μην είναι αποτελεσματικός. Να οδηγείτε πάντα προσεκτικά.

Το σύστημα αυτό ανιχνεύει τον τρόπο οδήγησης με βάση τον τρόπο που οδηγός στρίβει, επιταχύνει και φρενάρει και ελέγχει την πίεση των φρένων σε μεμονωμένους τροχούς για να βοηθήσει την πρόσφυση στις γωνίες και την ομαλή ανταπόκριση του αυτοκινήτου.

Το σύστημα ενεργού ελέγχου πρόσφυσης ενεργοποιείται (ON) και απενεργοποιείται (OFF) μέσω της οθόνης πληροφοριών του αυτοκινήτου. Δείτε το [Driver assistance] (βοήθεια στον οδηγό) στο κεφάλαιο «2. Όργανα και χειριστήρια» για περισσότερες πληροφορίες.

Όταν έχει χρησιμοποιηθεί ο διακόπτης κλειστού ESP για να κλείσετε το σύστημα του ESP, θα κλείσει επίσης και ο ενεργός έλεγχος πρόσφυσης.

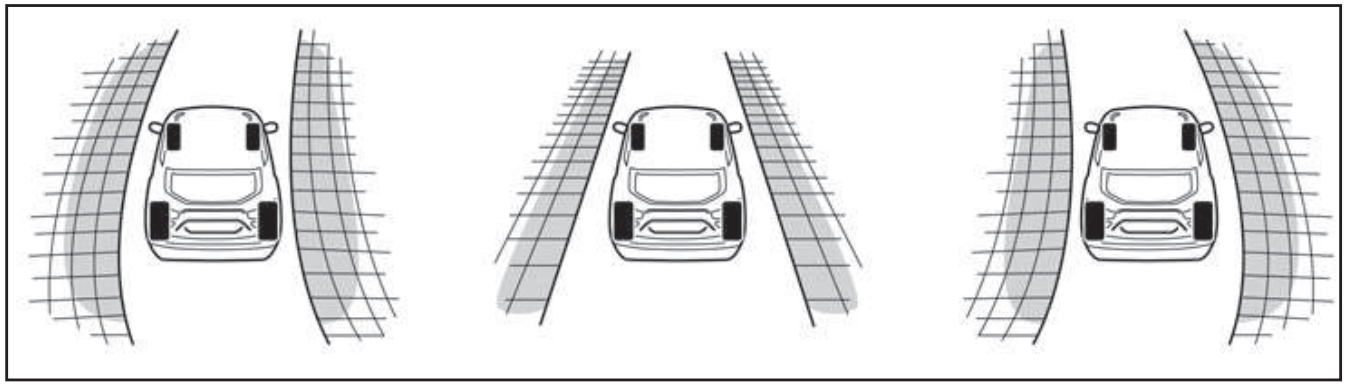

Όταν λειτουργεί ο ενεργός έλεγχος πρόσφυσης και έχει επιλεγεί η λειτουργία «Ελέγχου Πλαισίου» στον υπολογιστή ταξιδιού, εμφανίζονται τα γραφικά του ενεργού ελέγχου πρόσφυσης στην οθόνη πληροφοριών του αυτοκινήτου. Για περισσότερες πληροφορίες δείτε το «Υπολογιστής ταξιδιού» στο κεφάλαιο «2. Όργανα και χειριστήρια».

Εάν εμφανιστεί στην οθόνη πληροφοριών του αυτοκινήτου προειδοποιητικό μήνυμα ελέγχου πλαισίου, αυτό μπορεί να δείχνει ότι ο ενεργός έλεγχος πρόσφυσης δεν λειτουργεί σωστά. Ζητήστε τον έλεγχο του συστήματος από εξουσιοδοτημένο συνεργείο Nissan ή εξειδικευμένο συνεργείο το συντομότερο δυνατό (δείτε επίσης «27. Προειδοποίηση σφάλματος στο σύστημα ελέγχου πλαισίου» στο κεφάλαιο «2. Όργανα και χειριστήρια»).

Όταν ο ενεργός έλεγχος πρόσφυσης λειτουργεί μπορεί να νοιώσετε μία δόνηση στο πεντάλ του φρένου και να ακούσετε έναν θόρυβο. Αυτό είναι φυσιολογικό και δείχνει ότι το σύστημα ενεργού ελέγχου πρόσφυσης λειτουργεί κανονικά.

Ακόμη και αν ο ενεργός έλεγχος πρόσφυσης είναι κλειστός, ορισμένες λειτουργίες θα παραμείνουν ενεργές για να βοηθήσουν τον οδηγό (για παράδειγμα η αποφυγή τοποθεσιών).

ΕΝΕΡΓΟ ΦΡΕΝΟ ΚΙΝΗΤΗΡΑ (Μόνο για τα μοντέλα με XTRONIC (CVT))

ΠΡΟΕΙΔΟΠΟΙΗΣΗ

Το ενεργό φρένο κινητήρα μπορεί να μην είναι αποτελεσματικό, ανάλογα με τις συνθήκες οδήγησης. Να οδηγείτε πάντα προσεκτικά.

Η λειτουργία του Ενεργού Φρένου Κινητήρα προσθέτει σταθερή επιβράδυνση ελέγχοντας την σχέση των ταχυτήτων, ανάλογα με τις συνθήκες που υπάρχουν στις στροφές οι οποίες υπολογίζονται από τους χειρισμούς του τιμονιού που κάνει ο οδηγός και πολλαπλούς αισθητήρες. Αυτό ευνοεί την καλύτερη πρόσφυση με λιγότερη προσπάθεια ρύθμισης της ταχύτητας με το φρένο στις στροφές.

Το Ενεργό Φρένο Κινητήρα ενισχύει επίσης την αίσθηση του φρένου προσθέτοντας σταθερή επιβράδυνση με τον έλεγχο της σχέσης των ταχυτήτων σύμφωνα με την λειτουργία του πεντάλ του φρένου από τον οδηγό.

Το Ενεργό Φρένο Κινητήρα μπορεί να ενεργοποιηθεί (ON) ή να απενεργοποιηθεί (OFF) μέσω της οθόνης πληροφοριών του αυτοκινήτου. Δείτε το «27. Προειδοποίηση σφάλματος στο σύστημα ελέγχου πλαισίου» στο κεφάλαιο «2. Όργανα και χειριστήρια».

Όταν το Ενεργό Φρένο Κινητήρα είναι ενεργό στις στροφές και η λειτουργία «Ελέγχου Πλαισίου» έχει επιλεγεί τον υπολογιστή ταξιδιού, τα γραφικά του ενεργού φρένου κινητήρα εμφανίζονται στην οθόνη πληροφοριών του αυτοκινήτου. Δείτε το «Υπολογιστής ταξιδιού» στο κεφάλαιο «2. Όργανα και χειριστήρια» για περισσότερες πληροφορίες.

Εάν εμφανιστεί στην οθόνη πληροφοριών του αυτοκινήτου προειδοποιητικό μήνυμα ελέγχου πλαισίου, αυτό μπορεί να δείχνει ότι το ενεργό φρένο κινητήρας δεν λειτουργεί σωστά. Ζητήστε τον έλεγχο του συστήματος από εξουσιοδοτημένο συνεργείο Nissan ή εξειδικευμένο συνεργείο το συντομότερο δυνατό.

Όταν λειτουργεί το ενεργό φρένο κινητήρα, η βελόνα του ταχύμετρου θα ανέβει και μπορεί να ακούσετε τον θόρυβο του κινητήρα. Αυτό είναι φυσιολογικό και δείχνει ότι το φρένο του κινητήρα λειτουργεί σωστά.

ΕΝΕΡΓΟΣ ΕΛΕΓΧΟΣ ΕΠΙΦΑΝΕΙΩΝ

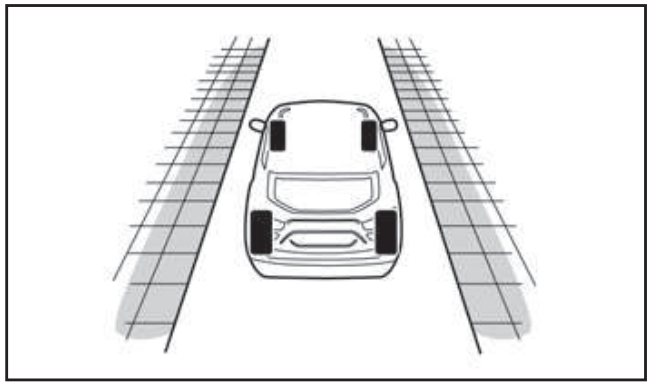

Έλεγχος πλαισίου

Το σύστημα αισθάνεται την κίνηση του επάνω μέρους του πλαισίου με βάση τις πληροφορίες από την ταχύτητα των τροχών και ελέγχει την ροπή του κινητήρα (μόνο στους κινητήρες MR20DD) και την πίεση του φρένου στους τέσσερις τροχούς για να ενισχύσει την άνεση των επιβατών, προσπαθώντας να συγκρατήσει την κίνηση του επάνω μέρους του σώματος όταν περνάτε πάνω από κυματιστές επιφάνειες του δρόμου. Το σύστημα αυτό μπαίνει σε εφαρμογή σε ταχύτητες πάνω από τα 40 χλμ/ώρα.

Όταν έχει χρησιμοποιηθεί ο διακόπτης κλειστού ESP για να κλείσετε το σύστημα του ESP, θα κλείσει επίσης και ο ενεργός έλεγχος επιφανειών.

Όταν ο Ενεργός Έλεγχος Επιφανειών λειτουργεί και η λειτουργία «Ελέγχου Πλαισίου» έχει επιλεγεί τον υπολογιστή ταξιδιού, τα γραφικά του ενεργού ελέγχου επιφανειών εμφανίζονται στην οθόνη πληροφοριών του αυτοκινήτου. Δείτε το «28. Προειδοποίηση σφάλματος στο σύστημα ελέγχου πλαισίου» στο κεφάλαιο «2. Όργανα και χειριστήρια».

Εάν εμφανιστεί στην οθόνη πληροφοριών του αυτοκινήτου προειδοποιητικό μήνυμα ελέγχου πλαισίου, αυτό μπορεί να δείχνει ότι ο ενεργός έλεγχος επιφανειών δεν λειτουργεί σωστά. Ζητήστε τον έλεγχο του συστήματος από εξουσιοδοτημένο συνεργείο Nissan ή εξειδικευμένο συνεργείο το συντομότερο δυνατό.

Όταν λειτουργεί ο ενεργός έλεγχος επιφανειών μπορεί να ακούσετε θόρυβο και να νοιώσετε ελαφριά επιβράδυνση. Αυτό είναι φυσιολογικό και δείχνει ότι ο ενεργός έλεγχος επιφανειών λειτουργεί κανονικά.

ΣΥΣΤΗΜΑ ΥΠΟΒΟΗΘΗΣΗΣ ΕΚΚΙΝΗΣΗΣ ΣΕ ΑΝΗΦΟΡΑ

ΠΡΟΕΙΔΟΠΟΙΗΣΗ

- **Ποτέ μην βασίζεστε μόνο το σύστημα υποβοήθησης εκκίνησης σε ανηφόρα για να αποτραπεί η προς τα πίσω κίνηση του αυτοκινήτου στην ανηφόρα. Να οδηγείτε πάντα προσεκτικά. Πατάτε το πεντάλ του φρένου όταν το αυτοκίνητο είναι σταματημένο σε απότομη ανηφόρα. Να είστε ιδιαίτερα προσεκτικός όταν έχετε σταματήσει σε ανηφόρα σε παγωμένους ή λασπωμένους δρόμους. Εάν δεν μπορέσετε να αποτρέψετε την κίνηση προς τα πίσω του αυτοκινήτου μπορεί να προκληθεί απώλεια του ελέγχου του αυτοκινήτου και πιθανός σοβαρός τραυματισμός ή θάνατος.**
- **Το σύστημα υποβοήθησης εκκίνησης σε ανηφόρα δεν είναι σχεδιασμένο να συγκρατεί το αυτοκίνητο σε στάθμευση σε ανηφόρα. Πατήστε το πεντάλ του φρένου όταν το αυτοκίνητο είναι σταματημένο σε απότομη ανηφόρα. Εάν δεν το κάνετε μπορεί να κυλίσει το αυτοκίνητο προς τα πίσω και να προκληθεί σύγκρουση ή σοβαρός τραυματισμός.**
- **Το σύστημα υποβοήθησης εκκίνησης σε ανηφόρα μπορεί να μην αποτρέψει την κύλιση του αυτοκινήτου προς τα πίσω σε ανηφόρα, όταν είναι πλήρως φορτωμένο ή δεν το επιτρέπουν οι συνθήκες του δρόμου. Να είστε πάντα προετοιμασμένος να πατήσετε το πεντάλ του φρένου για να αποφύγετε να κυλίσει το αυτοκίνητο προς τα πίσω. Εάν δεν το κάνετε μπορεί να προκληθεί σύγκρουση ή σοβαρός τραυματισμός.**

Το σύστημα υποβοήθησης σε ανηφόρα βοηθάει στην αυτόματη διατήρηση της εφαρμογής των φρένων ώστε να αποτραπεί η κύλιση του αυτοκινήτου προς τα πίσω την στιγμή που ο οδηγός αφήνει το πεντάλ του φρένου για να πατήσει τον συμπλέκτη όταν το αυτοκίνητο είναι σταματημένο σε ανηφόρα.

Το σύστημα υποβοήθησης σε ανηφόρα θα λειτουργήσει αυτόματα κάτω από τις ακόλουθες συνθήκες:

- Ο επιλογέας ταχυτήτων έχει αλλάξει σε μία ταχύτητα κίνησης προς τα εμπρός (αυτοκίνητο με όψη στην ανηφόρα) ή στην όπισθεν (αυτοκίνητο με όψη στην κατηφόρα).
- Το αυτοκίνητο είναι τελείως σταματημένο σε ανηφόρα με την χρήση του φρένου.
- Η κλίση είναι μεγαλύτερη από 3 μοίρες.

Ο μέγιστος χρόνος συγκράτησης είναι 2 δευτερόλεπτα. Μετά τα δύο δευτερόλεπτα το αυτοκίνητο θα αρχίσει να κυλάει προς τα πίσω και το σύστημα υποβοήθησης εκκίνησης σε ανηφόρα θα σταματήσει να λειτουργεί εντελώς.

Εάν η κλίση είναι αρκετά απότομη για να ενεργοποιηθεί το σύστημα HSA, θα ανάψει το πράσινο ενδεικτικό φως HAS στο ταμπλό των οργάνων.

Εάν έχει επιλεγεί η οθόνη ελέγχου πλαισίου, το αυτοκίνητο εμφανίζεται σε έδαφος με κλίση. Οι τροχοί αναβοσβήνουν για να δείξουν ότι το αυτοκίνητο συγκρατείται.

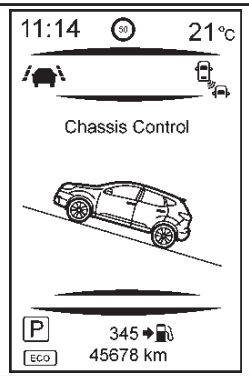

Το σύστημα υποβοήθησης εκκίνησης σε ανηφόρα δεν θα λειτουργήσει όταν ο επιλογέας ταχυτήτων έχει αλλάξει στη νεκρά (N) ή την θέση P (παρκάρισμα) ή όταν είστε σε επίπεδο δρόμο.

Όταν ανάβει το προειδοποιητικό φως του Ηλεκτρονικού Προγράμματος Ευστάθειας (ESP) στον μετρητή, το σύστημα υποβοήθησης εκκίνησης σε ανηφόρα δεν θα λειτουργήσει. (Δείτε το «Ενδεικτικό φως σβηστού Ηλεκτρονικού Προγράμματος Ευστάθειας (όπου υπάρχει)» στο κεφάλαιο «2. Όργανα και χειριστήρια»).

ΣΥΣΤΗΜΑ ΛΕΙΤΟΥΡΓΙΑΣ ECO
(όπου υπάρχει)

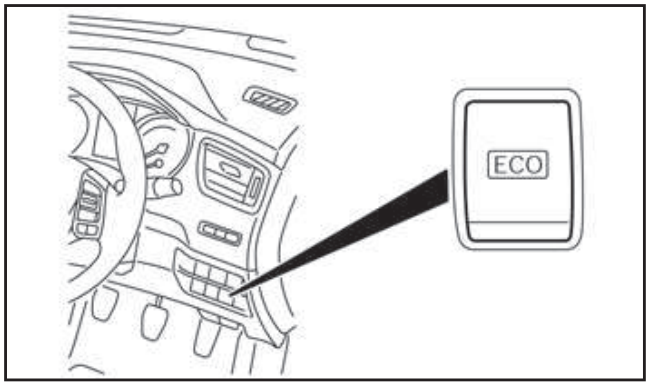

Διακόπτης λειτουργίας ECO

Το σύστημα λειτουργίας ECO βοηθάει να ενισχυθεί η εξοικονόμηση καυσίμου, ενεργοποιώντας τις λειτουργίες ECO στον μετρητή ECO και τροποποιώντας τα χαρακτηριστικά του κινητήρα για να αποφεύγεται η απότομη επιτάχυνση.

Για να ανοίξετε το σύστημα λειτουργίας ECO, πατήστε τον διακόπτη λειτουργίας ECO. Το ενδεικτικό φως λειτουργίας ECO θα ανάψει στην οθόνη πληροφοριών του αυτοκινήτου.

Για να κλείσετε το σύστημα λειτουργίας ECO, πατήστε πάλι τον διακόπτη λειτουργίας ECO. Το ενδεικτικό φως λειτουργίας ECO θα σβήσει.

- Εάν πατήσετε τελείως το πεντάλ του γκαζιού, τα χαρακτηριστικά του κινητήρα θα επιστρέψουν προσωρινά στο κανονικό για να δοθεί η μέγιστη διαθέσιμη επιτάχυνση.
- Το σύστημα λειτουργίας ECO θα σβήσει αυτόματα εάν παρουσιαστεί δυσλειτουργία στο σύστημα.
- Σβήστε το σύστημα λειτουργίας ECO όταν απαιτείται επιτάχυνση, όπως όταν:
  - οδηγείτε με μεγάλο φορτίο επιβατών ή αποσκευών στο όχημα
  - οδηγείτε σε απότομη ανηφόρα.

ΟΔΗΓΗΣΗ ΣΕ ΚΡΥΟ ΚΑΙΡΟ

ΠΡΟΕΙΔΟΠΟΙΗΣΗ

- **Οποιεσδήποτε και αν είναι οι συνθήκες, οδηγείτε προσεκτικά και επιταχύνετε και επιβραδύνετε με προσοχή. Εάν επιταχύνετε πολύ γρήγορα, οι κινητήριοι τροχοί θα σπινάρουν και θα χάσουν ακόμη περισσότερο την πρόσφυσή τους.**
- **Αφήστε μεγαλύτερη απόσταση φρεναρίσματος σε αυτές τις συνθήκες. Το φρενάρισμα θα πρέπει να αρχίζει νωρίτερα από ότι σε στεγνό οδόστρωμα.**
- **Διατηρείτε μεγαλύτερες αποστάσεις από τα προπορευόμενα αυτοκίνητα στους δρόμους που γλιστρούν.**
- **Ο υγρός πάγος (0ºC και παγωμένη βροχή), το πολύ κρύο χιόνι ή ο πάγος μπορεί να είναι γλιστερά και η οδήγηση πάνω τους πολύ δύσκολη. Το αυτοκίνητο θα έχει πολύ λιγότερη πρόσφυση σε αυτές τις συνθήκες. Αποφύγετε την οδήγηση πάνω σε βρεγμένο πάγο έως ρίξουν αλάτι ή άμμο στον δρόμο.**
- **Προσέχετε για σημεία που γλιστρούν (πάγος). Αυτά μπορεί να εμφανιστούν σε σκιερά μέρη ή σε ένα καθαρό δρόμο. Εάν δείτε μπροστά σας ένα σημείο με πάγο, φρενάρετε πριν το φτάσετε. Προσπαθήστε να μην φρενάρετε όταν είστε πάνω στον πάγο και αποφύγετε απότομους χειρισμούς του τιμονιού.**
- **Μην χρησιμοποιείτε το cruise control (όπου υπάρχει) σε δρόμους που γλιστρούν.**
- **Το χιόνι μπορεί να παγιδεύσει επικίνδυνα καυ-**

σαέρια κάτω από το αυτοκίνητό σας. Καθαρίστε το χιόνι από την εξάτμιση και γύρω από το αυτοκίνητό σας.

ΜΠΑΤΑΡΙΑ

Εάν σε εξαιρετικά κρύες συνθήκες η μπαταρία δεν είναι πλήρως φορτισμένη, μπορεί το υγρό της να παγώσει και να την καταστρέψει. Για να την διατηρήσετε σε καλή κατάσταση πρέπει να την ελέγχετε τακτικά. Για λεπτομέρειες, διαβάστε το «Μπαταρία» στο κεφάλαιο «8. Συντήρηση και κάντε το μόνος σας».

ΨΥΚΤΙΚΟ ΥΓΡΟ ΚΙΝΗΤΗΡΑ

Εάν το αυτοκίνητό σας πρόκειται να μείνει έξω χωρίς αντιψυκτικό, τότε αδειάστε το ψυκτικό υγρό από το σύστημα ψύξης. Ξαναγεμίστε το πριν χρησιμοποιήσετε το αυτοκίνητο. Για περισσότερες πληροφορίες δείτε το «Σύστημα ψύξης κινητήρα» στο κεφάλαιο «8. Συντήρηση και κάντε το μόνος σας».

ΕΞΟΠΛΙΣΜΟΣ ΕΛΑΣΤΙΚΩΝ

1. Εάν έχετε ελαστικά χιονιού στους μπροστινούς / τους πίσω τροχούς του αυτοκινήτου σας, θα πρέπει να είναι του ίδιου μεγέθους, ικανότητας φορτίου, κατασκευής και τύπου όπως τα πίσω / μπροστινά ελαστικά.

   Εάν πρόκειται να οδηγήσετε το αυτοκίνητο σε ακραίες χειμερινές συνθήκες, θα πρέπει να τοποθετήσετε ελαστικά χιονιού και στους τέσσερις τροχούς.
2. Για πρόσθετη πρόσφυση σε παγωμένους δρόμους, μπορεί να χρησιμοποιηθούν ελαστικά με καρφιά. Ωστόσο, ορισμένες χώρες, περιοχές ή πολιτείες απαγορεύουν την χρήση τους. Ελέγξτε τους τοπικούς κανονισμούς πριν τοποθετήσετε ελαστικά με καρφιά.

   ΠΡΟΣΟΧΗ

   Οι ικανότητες φρεναρίσματος και κρατήματος των ελαστικών χιονιού με καρφιά πάνω σε βρεγμένες ή στεγνές επιφάνειες μπορεί να είναι φτωχότερες από αυτές των ελαστικών χιονιού χωρίς καρφιά.
3. Εάν θέλετε μπορείτε να χρησιμοποιήσετε αλυσίδες χιονιού. Όταν τοποθετήσετε αλυσίδες χιονιού, βεβαιωθείτε ότι έχουν το σωστό μέγεθος για τα λάστιχα του αυτοκινήτου σας και έχουν τοποθετηθεί σύμφωνα με τις οδηγίες του κατασκευαστή τους. Χρησιμοποιήστε εντατήρες αλυσίδων όπου συνιστάται από τον κατασκευαστή των αλυσίδων για να διασφαλίσετε την καλή πρόσδεση. Τα χαλαρά άκρα των εντατήρων θα πρέπει να ασφαλίζονται ή να αφαιρούνται για να μην προκαλέσουν ζημιά στα φτερά ή το κάτω μέρος του αυτοκινήτου κατά την ελεύθερη περιστροφή τους. Επιπρόσθετα, θα πρέπει να οδηγείτε με μειωμένη ταχύτητα διαφορετικά μπορεί να προκληθεί ζημιά στο αυτοκίνητο και / ή ο χειρισμός και η απόδοση του αυτοκινήτου σας να επηρεαστούν ανεπανόρθωτα.

ΕΙΔΙΚΟΣ ΕΞΟΠΛΙΣΜΟΣ ΓΙΑ ΤΟΝ ΧΕΙΜΩΝΑ

Σας συνιστούμε να έχετε στο αυτοκίνητό σας τον χειμώνα τα παρακάτω αντικείμενα:

- Μία ξύστρα και μία βούρτσα με πυκνή τρίχα για να απομακρύνετε τον πάγο και το χιόνι από τα παράθυρα.
- Μια στερεή, επίπεδη σανίδα για να την τοποθετήσετε κάτω από τον γρύλο ώστε να έχετε σταθερό στήριγμα του γρύλου.
- Ένα φτυάρι για να βγάλετε το αυτοκίνητο από το χιόνι.
- Εξτρά υγρό για το πλυστικό παρμπρίζ για να ξαναγεμίσετε το ρεζερβουάρ του πλυστικού

ΠΡΟΣΤΑΣΙΑ ΑΠΟ ΤΗΝ ΔΙΑΒΡΩΣΗ

Τα χημικά αντιπαγωτικά υλικά που χρησιμοποιούνται στους δρόμους είναι διαβρωτικά, επιταχύνουν την σκουριά και καταστρέφουν τα τμήματα κάτω από το σασί όπως, το σύστημα της εξάτμισης, τις σωληνώσεις καυσίμου και φρένων, τα καλώδια των φρένων, το πάτωμα του αυτοκινήτου και τα φτερά.

Τον χειμώνα είναι αναγκαίο να καθαρίζεται τακτικά το κάτω μέρος του αμαξώματος. Για περισσότερες λεπτομέρειες δείτε το «Προστασία από την διάβρωση» στο κεφάλαιο «7. Εμφάνιση και φροντίδα».

Για επιπλέον προστασία από την σκουριά ή την διάτρηση που μπορεί να χρειάζεται σε μερικές περιοχές, συμβουλευθείτε το εξουσιοδοτημένο συνεργείο Nissan.

6 Σε περίπτωση ανάγκης

Διακόπτης Αλάρμ 6-2
Ρεζέρβα 6-2
Ρεζέρβα προσωρινού τύπου (όπου υπάρχει) 6-2
Ρεζέρβα συμβατικού τύπου (όπου υπάρχει).....6-3
Σκασμένο ελαστικό.....6-3
Σταμάτημα του αυτοκινήτου.....6-3
Αλλαγή σκασμένου ελαστικού (μοντέλα με ρεζέρβα).....6-3
Σύστημα Παρακολούθησης Πίεσης Ελαστικών (TPMS).....6-7
Επισκευή σκασμένου ελαστικού (μοντέλα με κιτ επισκευής σκασμένου ελαστικού) 6-9
Ξεκίνημα με βοηθητική μπαταρία 6-12
Ξεκίνημα με σπρώξιμο 6-14
Υπερθέρμανση του κινητήρα.....6-14
Ρυμούλκηση του αυτοκινήτου 6-15
Προφυλάξεις ρυμούλκησης 6-15
Συνιστώμενη ρυμούλκηση για αυτοκίνητα με κίνηση στους 2 τροχούς 6-16
Συνιστώμενη ρυμούλκηση για αυτοκίνητα με κίνηση στους 4 τροχούς 6-16
Προέκταση ρυμούλκησης.....6-17
Απελευθέρωση του αυτοκινήτου από άμμο, χιόνι ή λάσπη 6-17

ΔΙΑΚΟΠΤΗΣ ΑΛΑΡΜ

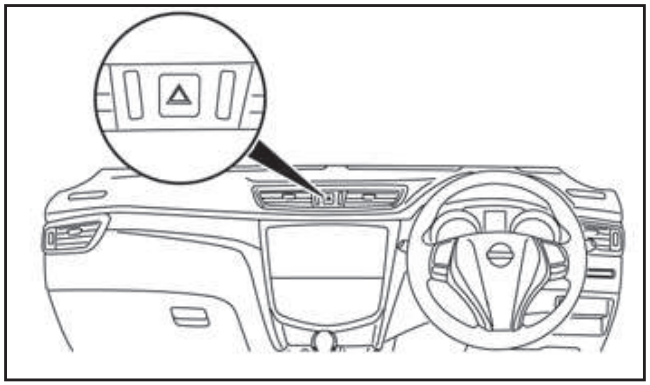

Πατήστε τον διακόπτη για να προειδοποιήσετε τους άλλους οδηγούς όταν πρέπει να παρκάρετε ή να σταματήσετε σε περίπτωση ανάγκης. Θα αναβοσβήσουν όλα τα φλας.

ΡΕΖΕΡΒΑ

ΡΕΖΕΡΒΑ ΠΡΟΣΩΡΙΝΟΥ ΤΥΠΟΥ (όπου υπάρχει)

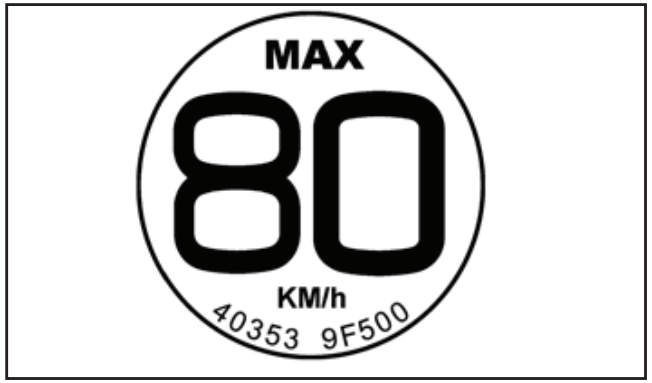

Ετικέτα ρεζέρβας τύπου προσωρινού τύπου

Η ρεζέρβα προσωρινού τύπου είναι σχεδιασμένη για χρήση σε περίπτωση ανάγκης μόνο. Η ρεζέρβα αυτή θα πρέπει να χρησιμοποιείται ΜΟΝΟ για πολύ σύντομα χρονικά διαστήματα και ΠΟΤΕ για μεγάλα ταξίδια ή μεγάλες χρονικές περιόδους.

Ακολουθήστε τις παρακάτω προφυλάξεις εάν πρέπει να χρησιμοποιήσετε ρεζέρβα προσωρινού τύπου, σε διαφορετική περίπτωση το αυτοκίνητό σας μπορεί να πάθει ζημιά ή να εμπλακεί σε ατύχημα.

ΠΡΟΕΙΔΟΠΟΙΗΣΗ

Η συνεχιζόμενη χρήση αυτού του ελαστικού στον δρόμο θα μπορούσε να προκαλέσει ζημιά του ελαστικού, με αποτέλεσμα να χάσετε τον έλεγχο του αυτοκινήτου και πιθανόν να τραυματιστείτε.

ΠΡΟΣΟΧΗ

- **Η ρεζέρβα προσωρινού τύπου θα πρέπει να χρησιμοποιείται μόνο σε περιπτώσεις ανάγκης. Θα πρέπει να αντικαθίσταται με στάνταρ ελαστικό σε πρώτη ευκαιρία.**
- **Σε καμία περίπτωση δεν πρέπει να υπερβείτε τα 80 χιλιόμετρα / ώρα. Η μεγαλύτερη ταχύτητα μπορεί να κάνει ζημιά στο ελαστικό.**
- **Αποφύγετε την οδήγηση πάνω από εμπόδια. Επίσης μην πάτε το αυτοκίνητο σε αυτόματο πλυστικό μηχάνημα.**
- **Αποφύγετε τις απότομες στροφές και τα απότομα φρεναρίσματα.**
- **Μην υπερβαίνεται το μέγιστο φορτίο του αυτοκινήτου ή την ικανότητα μεταφοράς φορτίου που φαίνεται στο πλάι της ρεζέρβας προσωρινής χρήσης.**
- **Μην χρησιμοποιείτε αλυσίδα χιονιού σε αυτό το λάστιχο. Λόγω του μικρότερου μεγέθους του, η αλυσίδα χιονιού δεν θα εφαρμόζει καλά με αποτέλεσμα να προκληθεί ζημιά στο αυτοκίνητο και να χάσετε την αλυσίδα.**
- **Μην χρησιμοποιείτε την ρεζέρβα προσωρινής χρήσης σε οποιοδήποτε άλλο αυτοκίνητο γιατί αυτό το λάστιχο έχει σχεδιαστεί ειδικά για το αυτοκίνητό σας.**
- **Δεν θα πρέπει να οδηγείτε το αυτοκίνητο έχοντας τοποθετήσει περισσότερες από μία ρεζέρβες προσωρινού τύπου στους τροχούς.**
- **Μην ρυμουλκείτε τρέιλερ.**
- **Όπως και με όλα τα λάστιχα, έτσι και η πίεση του ελαστικού της ρεζέρβας προσωρινού τύπου θα πρέπει να ελέγχεται τακτικά για να βεβαιωθείτε ότι η πίεση διατηρείται.**

Για λεπτομέρειες σχετικές με την πίεση, δείτε το πινακιδάκι των ελαστικών που βρίσκεται στην κεντρική κολώνα της πλευράς του οδηγού.

ΣΥΜΒΑΤΙΚΗ ΡΕΖΕΡΒΑ (όπου υπάρχει)

Το αυτοκίνητό σας είναι εξοπλισμένο με στάνταρ τροχό και ελαστικό.

Σε περίπτωση σκασμένου ελαστικού, ακολουθείστε τις παρακάτω οδηγίες.

ΣΤΑΜΑΤΗΜΑ ΑΥΤΟΚΙΝΗΤΟΥ

ΠΡΟΕΙΔΟΠΟΙΗΣΗ

- **Βεβαιωθείτε ότι έχετε βάλει το χειρόφρενο.**
- **Για μοντέλα με μηχανικό σαζμάν: Βεβαιωθείτε ότι το λεβιέ ταχυτήτων είναι στην όπισθεν (R).**

  Για μοντέλα με XTRONIC: Βεβαιωθείτε ότι ο επιλογέας ταχυτήτων είναι στην θέση P (παρκάρισμα).
- **Ποτέ μην αλλάζετε το λάστιχο όταν το αυτοκίνητο είναι σε έδαφος με κλίση, σε πάγο ή σε γλιστερή επιφάνεια. Είναι επικίνδυνο.**
- **Ποτέ μην αλλάζετε το λάστιχο εάν το αυτοκίνητό σας είναι κοντά στην κυκλοφορία. Περιμένετε για επαγγελματική οδική βοήθεια.**

1. Μετακινείστε το αυτοκίνητο έξω από τον δρόμο, μακριά από την κίνηση.
2. Ανάψτε τα προειδοποιητικά φώτα κινδύνου (αλάρμ).
3. Παρκάρετε σε επίπεδη επιφάνεια.
4. Βάλτε το χειρόφρενο.
5. Για μοντέλα με μηχανικό σαζμάν: Βεβαιωθείτε ότι το λεβιέ ταχυτήτων είναι στην όπισθεν (R). Για μοντέλα με XTRONIC: Βεβαιωθείτε ότι ο επιλογέας ταχυτήτων είναι στην θέση P (παρκάρισμα).
6. Σβήστε τον κινητήρα.
7. Ανοίξτε το καπό (για λεπτομέρειες δείτε το «Απελευθέρωση καπό» στο κεφάλαιο «3. Έλεγχοι και ρυθμίσεις πριν την οδήγηση»), προκειμένου να:
   - Προειδοποιήσετε τα άλλα αυτοκίνητα.
   - Σας εντοπίσει το προσωπικό των εταιριών οδικής βοήθειας
8. Για λόγους ασφαλείας θα πρέπει όλοι οι επιβάτες να βγουν από το αυτοκίνητο και να σταθούν σε ασφαλές σημείο μακριά από την κυκλοφορία και το αυτοκίνητο.

ΑΛΛΑΓΗ ΣΚΑΣΜΕΝΟΥ ΕΛΑΣΤΙΚΟΥ (Για μοντέλα με ρεζέρβα, όπου υπάρχει)

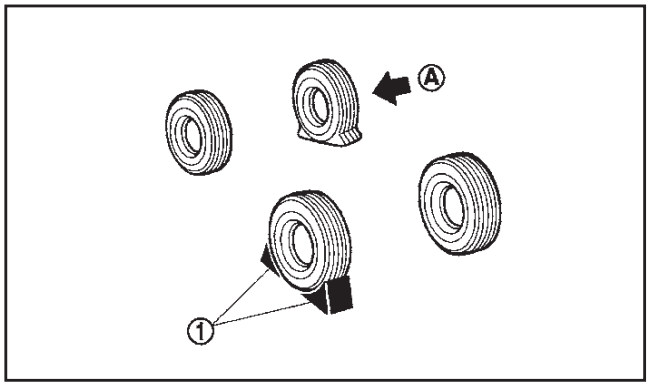

Τακάρισμα των τροχών

ΠΡΟΕΙΔΟΠΟΙΗΣΗ

Βεβαιωθείτε ότι τακάρατε καλά τους τροχούς γιατί το αυτοκίνητο μπορεί κατά λάθος να κινηθεί και να σας τραυματίσει.

Τοποθετήστε κατάλληλους τάκους (1) μπροστά και πίσω από τον τροχό που βρίσκεται διαγωνίως αντί-

θετα προς τον τροχό με το σκασμένο λάστιχο (A) για να μην κινηθεί το αυτοκίνητο όταν το σηκώσετε με τον γρύλο.

Πάρτε τα εργαλεία και την ρεζέρβα

Η ρεζέρβα, ο γρύλος και τα εργαλεία βρίσκονται στον εσωτερικό του χώρου αποσκευών.

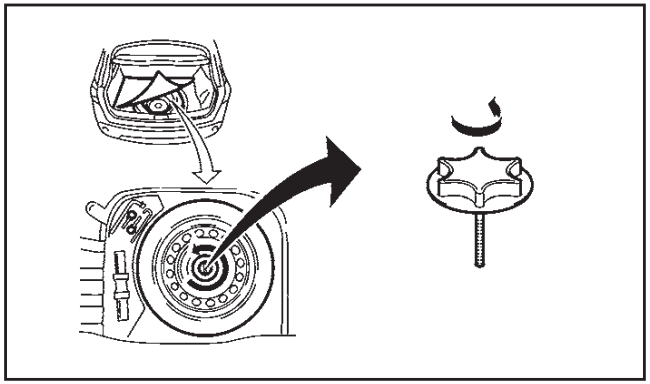

1. Ανοίξτε την πίσω πόρτα.
2. Σηκώστε το κάλυμμα του πατώματος στον χώρο αποσκευών.
3. Βγάλτε την πεταλούδα γυρίζοντάς την αριστερόστροφα.
4. Βγάλτε τον γρύλο, τα απαραίτητα εργαλεία και την ρεζέρβα από τον χώρο αποθήκευσης.

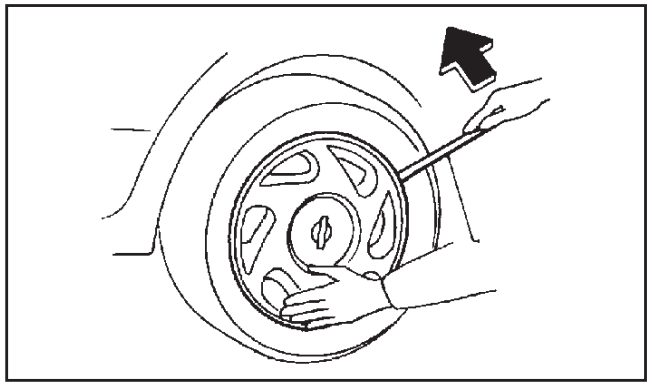

Αφαίρεση του καλύμματος του τροχού (όπου υπάρχει)

ΠΡΟΕΙΔΟΠΟΙΗΣΗ

Προσέχετε όταν αφαιρείτε το κάλυμμα του τροχού καθώς μπορεί αυτό να βγει απότομα.

Βγάλτε το κάλυμμα του τροχού με κατάλληλο εργαλείο όπως φαίνεται στην εικόνα ή αφαιρέστε το προσεκτικά και με τα δύο σας χέρια.

Αφαίρεση του τροχού

ΠΡΟΕΙΔΟΠΟΙΗΣΗ

- **Διαβάστε την ετικέτα του γρύλου πριν τον χρησιμοποιήσετε.**
- **ΠΟΤΕ ΜΗΝ ΜΠΑΙΝΕΤΕ ΚΑΤΩ ΑΠΟ ΤΟ ΑΥΤΟΚΙΝΗΤΟ ΟΤΑΝ ΑΥΤΟ ΣΤΗΡΙΖΕΤΑΙ ΣΤΟΝ ΓΡΥΛΟ.**
- **Ποτέ μην χρησιμοποιείτε γρύλο που δεν σας παρέχεται με το αυτοκίνητό σας.**
- **Χρησιμοποιείστε τον γρύλο που σας δίνεται με το αυτοκίνητό σας. Ο γρύλος είναι σχεδιασμένος μόνο για να σηκώνει το αυτοκίνητό σας σε περίπτωση αλλαγής ελαστικού.**
- **Χρησιμοποιείτε τα σωστά σημεία ανύψωσης. Ποτέ μην τοποθετείτε τον γρύλο σε άλλα σημεία από αυτά που καθορίζονται.**
- **Ποτέ μην σηκώνετε το αυτοκίνητο με τον γρύλο περισσότερο από όσο χρειάζεται.**
- **Ποτέ μην χρησιμοποιείτε τάκους πάνω ή κάτω από τον γρύλο.**
- **Μην βάζετε μπροστά ή δουλεύετε τον κινητήρα όσο το αυτοκίνητο στηρίζεται στον γρύλο. Το αυτοκίνητο μπορεί ξαφνικά να κινηθεί και να προκληθεί ατύχημα.**
- **Μην επιτρέπετε σε επιβάτες να βρίσκονται μέσα στο αυτοκίνητο όσο αυτό στηρίζεται στον γρύλο.**
- **Βεβαιωθείτε ότι έχετε διαβάσει την προειδοποιητική ετικέτα που βρίσκεται πάνω στον γρύλο πριν τον χρησιμοποιήσετε.**
- **Αφαιρέστε όλα τα φορτία πριν σηκώσετε το αυτοκίνητο με τον γρύλο.**

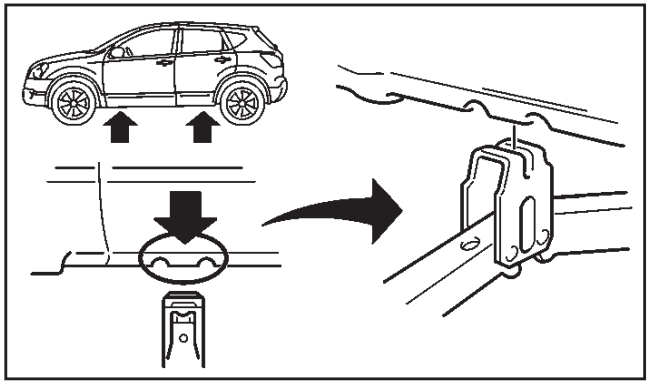

Σημεία ανύψωσης

1. Βάλτε τον γρύλο κατευθείαν κάτω από το σημείο στήριξης όπως φαίνεται στην εικόνα ώστε η κορυφή του γρύλου να εφάπτεται με το αυτοκίνητο στο σημείο στήριξης.

   ΠΡΟΣΟΧΗ

   Ο γρύλος θα πρέπει να χρησιμοποιείται σε σταθερό επίπεδο έδαφος.

2. Ευθυγραμμίστε την κορυφή του γρύλου ανάμεσα στις δύο εγκοπές που βρίσκονται στο σημείο στήριξης είτε στο μπροστά είτε στο πίσω μέρος.
3. Τοποθετήστε την εγκοπή της κορυφής του γρύλου ανάμεσα στις εγκοπές όπως φαίνεται στην εικόνα.

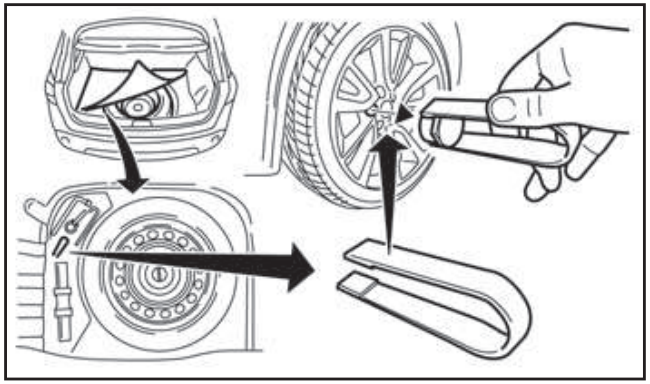

Ζάντες αλουμινίου (όπου υπάρχει): Τα μπουλόνια των ζαντών αλουμινίου έχουν ένα πλαστικό καπάκι με φινίρισμα χρωμίου που μπορεί να αφαιρεθεί με την χρήση της λαβίδας (όπου υπάρχει) από την εργαλειοθήκη.

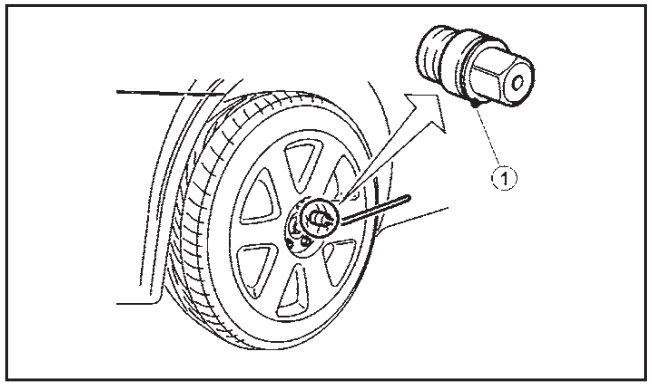

4. Χαλαρώστε κάθε μπουλόνι του τροχού κατά μία ή δύο στροφές γυρίζοντας προς τα αριστερά με το μπουλονόκλειδο.

   Μην αφαιρείτε τα μπουλόνια του τροχού πριν αυτός σηκωθεί από το έδαφος.

   Μοντέλα με μπουλόνια ασφαλείας (όπου υπάρχει):

   Εάν ο τροχός είναι εξοπλισμένος με μπουλόνι ασφαλείας, βάλτε το κλειδί του μπουλονιού (1) και χαλαρώστε το, όπως περιγράφεται πιο πριν.

   Το μπουλόνι ασφαλείας μπορεί να αφαιρεθεί μόνο με το κλειδί. Εάν χρειάζεστε αντίγραφο του κλειδιού του μπουλονιού είναι απαραίτητος ο αριθμός κλειδιού.

   Καταγράψτε τον αριθμό κλειδιού όπως φαίνεται στην κάρτα κωδικού κλειδιού στην σελίδα με τις «Πληροφορίες ασφαλείας» στο τέλος αυτού του βιβλίου και κρατήστε το σε ασφαλές σημείο, όχι μέσα στο αυτοκίνητο. Εάν χάσετε το κλειδί του μπουλονιού, αποτανθείτε στο εξουσιοδοτημένο συνεργείο Nissan για αντίγραφο, έχοντας μαζί σας τον κωδικό του αρχικού κλειδιού.

   Βεβαιωθείτε ότι έχετε το κλειδί του μπουλονιού μέσα στο αυτοκίνητο. Σε διαφορετική περίπτωση οι τροχοί δεν μπορούν να αφαιρεθούν και δεν μπορεί να γίνει η συντήρηση.

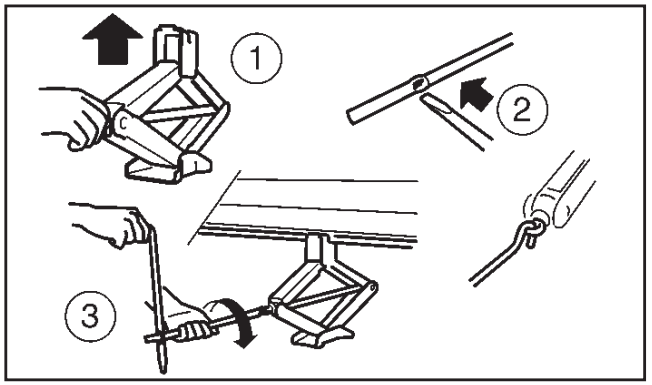

5. Για να σηκώσετε το αυτοκίνητο, κρατήστε καλά και γυρίστε την λαβή προς τα δεξιά, όπως φαίνεται στην εικόνα.
6. Σηκώστε το αυτοκίνητο προσεκτικά έως ότου ο τροχός πάψει να ακουμπά στο έδαφος.
7. Βγάλτε τα μπουλόνια του τροχού και μετά αφαιρέστε τον τροχό με το σκασμένο λάστιχο.

ΠΡΟΣΟΧΗ

Ο τροχός είναι βαρύς. Βεβαιωθείτε ότι τα πόδια σας είναι μακριά από τον τροχό και χρησιμοποιήστε γάντια αν είναι απαραίτητο για να αποφύγετε τραυματισμούς.

Τοποθέτηση της ρεζέρβας

ΠΡΟΕΙΔΟΠΟΙΗΣΗ

- **Η ρεζέρβα προσωρινού τύπου είναι σχεδιασμένη μόνο για χρήση σε περίπτωση ανάγκης.**
- **Ποτέ μην χρησιμοποιείτε μπουλόνια που δεν παρέχονται με το αυτοκίνητό σας. Λάθος μπουλόνια ή μπουλόνια που δεν έχουν σφίξει καλά μπορεί να προκαλέσουν χαλάρωμα ή και βγάλσιμο των τροχών. Αυτό μπορεί να προκαλέσει ατύχημα.**
- **Ποτέ μην χρησιμοποιείτε λάδι ή γράσο στα μπουλόνια των τροχών. Μπορεί να προκαλέσουν χαλάρωση των μπουλονιών.**

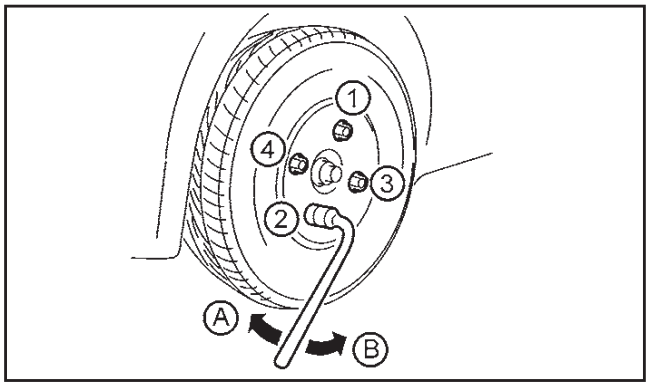

(A) Σφίξτε

(B) Χαλαρώστε

1. Καθαρίστε την λάσπη ή την βρωμιά από την επιφάνεια ανάμεσα στον τροχό και τον αφαλό του τροχού.
2. Τοποθετήστε προσεκτικά τον τροχό και σφίξτε τα μπουλόνια του τροχού με το χέρι. Ελέγξτε ότι όλα τα μπουλόνια έρχονται σε επαφή με την επιφάνεια του τροχού οριζόντια.

   Μοντέλα με μπουλόνια ασφαλείας (όπου υπάρχει):

   Εάν ο τροχός είναι εξοπλισμένος με μπουλόνι ασφαλείας, βάλτε το κλειδί του μπουλονιού (1) και χαλαρώστε το, όπως περιγράφεται πιο πριν.
3. Σφίξτε τα μπουλόνια εναλλάξ και με ίση δύναμη με το μπουλονόκλειδο, στην σειρά που φαίνεται στην εικόνα (1 – 5), έως ότου είναι σφιχτά.
4. Χαμηλώστε αργά το αυτοκίνητο έως ότου ο τροχός ακουμπήσει στο έδαφος.
5. Στην συνέχεια, σφίξτε καλύτερα τα μπουλόνια με το μπουλονόκλειδο στην σειρά που φαίνεται στην εικόνα.
6. Κατεβάστε τελείως κάτω το αυτοκίνητο.
7. Τοποθετήστε το κάλυμμα του τροχού (όπου υπάρχει).

   ΣΗΜΕΙΩΣΗ

   Πριν την τοποθέτηση, ευθυγραμμίστε το λογότυπο NISSAN (κεντρικό κάλυμμα) με τα μπουλόνια που είναι αντίθετα από την τρύπα της βλαβίδας (όπου υπάρχει) για να ευθυγραμμίσετε σωστά το κέντρο.

   Δύναμη σφιξίματος μπουλονιών τροχού:
   113 N.m (12 κιλά ανά μέτρο)

Όσο το δυνατόν γρηγορότερα, σφίξτε τα μπουλόνια του τροχού με δυναμόκλειδο.

ΠΡΟΕΙΔΟΠΟΙΗΣΗ

Ξανασφίξτε τα μπουλόνια του τροχού αφού το αυτοκίνητο διανύσει 1.000 χιλιόμετρα (ακόμη και στην περίπτωση σκασμένου λάστιχου κλπ).

Τα μπουλόνια θα πρέπει να παραμένουν πάντα σφιγμένα στην καθορισμένη δύναμη. Συνιστάται τα μπουλόνια να σφίγγονται στην προδιαγραφή τους σε κάθε διάστημα λίπανσης.

Να ρυθμίζετε πάντα την πίεση σε αυτή του ΚΡΥΟΥ ελαστικού.

Πίεση ΚΡΥΟΥ ελαστικού είναι αυτή που μετριέται όταν το αυτοκίνητο έχει μείνει παρκαρισμένο για τρεις ώρες ή περισσότερο ή έχει κινηθεί για λιγότερο από 1.6 χλμ.

Η πίεση για τα ΚΡΥΑ ελαστικά φαίνεται στο πινακιδάκι των ελαστικών που είναι τοποθετημένο στην κεντρική κολώνα στην πλευρά του οδηγού.

Αποθήκευση του σκασμένου ελαστικού και των εργαλείων

Αποθηκεύστε με ασφάλεια τον τροχό με το σκασμένο ελαστικό και τα εργαλεία του αυτοκινήτου στον προκαθορισμένο για την φύλαξή τους χώρο στο πορτμπαγκάζ.

Μπουλόνια ασφαλείας τροχών (όπου υπάρχει)

Για να αποτραπεί η κλοπή, έχει τοποθετηθεί ειδικό μπουλόνι ασφαλείας τροχών σε κάθε τροχό του αυτοκινήτου, το οποίο μπορεί να βγει μόνο με το ειδικό κλειδί. Το μπουλόνι ασφαλείας τροχού δεν μπο-

ρεί να αφαιρεθεί με τα κοινά εργαλεία.

Όταν βγάζετε τους τροχούς, χρησιμοποιήστε το κλειδί των μπουλονιών ασφαλείας που σας δόθηκε με το αυτοκίνητο.

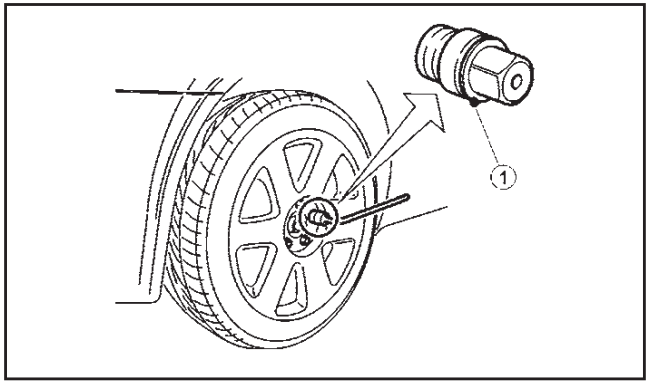

Αφαίρεση των μπουλονιών ασφαλείας των τροχών:

1. Βάλτε το κλειδί του μπουλονιού ασφαλείας (1) στο μπουλόνι ασφαλείας.
2. Για να βγάλετε το μπουλόνι ασφαλείας, γυρίστε το κλειδί του μπουλονιού ασφαλείας αριστερά με την χρήση μπουλονόκλειδου.

ΠΡΟΣΟΧΗ

- **Μην χρησιμοποιείτε ηλεκτρικό εργαλείο για να βγάλετε τα μπουλόνια ασφαλείας των τροχών.**
- **Όταν τοποθετείτε τον τροχό, σφίξτε τα μπουλόνια ασφαλείας των τροχών στα ίδια κιλά όπως και τα κανονικά μπουλόνια των τροχών. Για λεπτομέρειες δείτε το «Τοποθέτηση της ρεζέρβας» πιο πριν.**

ΣΗΜΕΙΩΣΗ

- **Το μπουλόνι ασφαλείας του τροχού έχει ένα μοναδικό κωδικό. Ένα κλειδί μπουλονιού ασφαλείας με διαφορετικό μοναδικό κωδικό δεν μπορεί να αφαιρέσει το μπουλόνι ασφαλείας του τροχού. Εάν χάσετε το κλειδί του μπουλονιού ασφαλείας του τροχού, αποτανθείτε σε εξουσιοδοτημένο συνεργείο NISSAN για αντίγραφο, έχοντας τον κωδικό του αρχικού κλειδιού μπουλονιού ασφαλείας.**
- **Καταγράψτε τον αριθμό κλειδιού που εμφανίζεται στην κάρτα κωδικού κλειδιού, στην σελίδα με τις «Πληροφορίες Ασφαλείας» στο τέλος αυτού του βιβλίου και κρατήστε την κάρτα σε ασφαλές σημείο, όχι μέσα στο αυτοκίνητο.**
- **Όταν ζητάτε συντήρηση σε εξουσιοδοτημένο συνεργείο Nissan ή εξειδικευμένο συνεργείο, βεβαιωθείτε ότι έχετε το κλειδί του μπουλονιού ασφαλείας μέσα στο αυτοκίνητο. Σε διαφορετική περίπτωση οι τροχοί δεν μπορούν να αφαιρεθούν και δεν μπορεί να γίνει η συντήρηση.**

ΣΥΣΤΗΜΑ ΠΑΡΑΚΟΛΟΥΘΗΣΗΣ ΠΙΕΣΗΣ ΕΛΑΣΤΙΚΩΝ (TPMS)

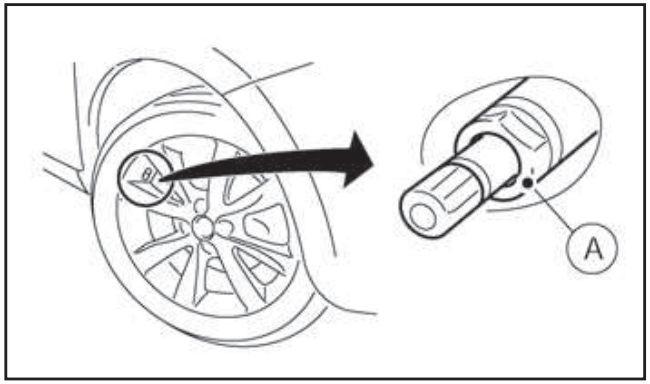

(A) Βαλβίδα ελαστικού με αισθητήρα

ΠΡΟΕΙΔΟΠΟΙΗΣΗ

- **Εάν το ενδεικτικό φως TPMS ανάβει ενώ οδηγείτε:**
  - **αποφύγετε τους απότομους χειρισμούς του τιμονιού**
  - **αποφύγετε το απότομο φρενάρισμα**
  - **μειώστε την ταχύτητα του αυτοκινήτου**
  - **βγείτε από τον δρόμο σε ασφαλές σημείο**
  - **σταματήστε το αυτοκίνητο το δυνατό συντομότερο.**
- **Η οδήγηση με λάστιχα με χαμηλή πίεση μπορεί να δημιουργήσει μόνιμη ζημιά στα λάστιχα και αυξάνει την πιθανότητα σκασίματος ελαστικού. Μπορεί να προκληθεί σοβαρή ζημιά στο αυτοκίνητο που να οδηγήσει σε ατύχημα και σοβαρό τραυματισμό.**

- Ελέγχετε την πίεση και στα τέσσερα ελαστικά. Ρυθμίζετε την πίεση στην συνιστώμενη πίεση ΚΡΥΩΝ ελαστικών που φαίνεται στο πινακιδάκι των ελαστικών ώστε να σβήσει το ενδεικτικό φως πίεσης ελαστικών. Εάν έχετε σκασμένο λάστιχο, αντικαταστήστε το με την ρεζέρβα το συντομότερο δυνατό. (Δείτε το «Σκασμένο λάστιχο» στο κεφάλαιο «6. Σε περίπτωση ανάγκης» για την αλλαγή του σκασμένου ελαστικού).
- Όταν βάλετε την ρεζέρβα ή αλλάξετε τον τροχό, το TPMS δεν θα λειτουργήσει και το ενδεικτικό φως TPMS θα αναβοσβήσει για περίπου 1 λεπτό. Το φως θα παραμείνει αναμμένο μετά το 1 λεπτό. Βεβαιωθείτε ότι ακολουθήσατε όλες τις οδηγίες για την αντικατάσταση του τροχού και την σωστή τοποθέτηση του συστήματος TPMS.
- Η αντικατάσταση των ελαστικών με άλλα διαφορετικών προδιαγραφών από αυτά που ορίζει η NISSAN θα μπορούσε να επηρεάσει την σωστή λειτουργία του TPMS.
- Μπορείτε να χρησιμοποιήσετε το Γνήσιο NISSAN Στεγανοποιητικό Κιτ Επισκευής Ελαστικού ή ισάξιο την προσωρινή επισκευή του ελαστικού σας. Μην βάζετε οποιοδήποτε άλλο υγρό ελαστικών ή στεγανοποιητικό ελαστικού αεροζόλ μέσα στα ελαστικά καθώς αυτό μπορεί να προκαλέσει δυσλειτουργία στους αισθητήρες πίεσης των ελαστικών.
- Η NISSAN συνιστά να χρησιμοποιείτε μόνο το Γνήσιο NISSAN Στεγανοποιητικό Ανάγκης Ελαστικών. Τα άλλα στεγανοποιητικά μπορεί να κάνουν ζημιά στην φλάντζα της βαλβίδας με αποτέλεσμα την απώλεια πίεσης αέρα. Μετά την χρήση στεγανοποιητικού επισκευής ελαστικού επισκεφθείτε ένα εξουσιοδοτημένο συνεργείο Nissan ή εξειδικευμένο συνεργείο το συντομότερο δυνατό (για τα μοντέλα που είναι εξοπλισμένα με κιτ επισκευής ανάγκης ελαστικού).

ΠΡΟΣΟΧΗ

- Το TPMS μπορεί να μην λειτουργήσει κανονικά όταν οι τροχοί είναι εξοπλισμένοι με αλυσίδες χιονιού ή οι τροχοί είναι θαμμένοι στο χιόνι.
- Μην τοποθετείτε μεταλλικό φιλμ ή άλλα μεταλλικά μέρη (κεραία κλπ) στα παράθυρα. Αυτό μπορεί να προκαλέσει κακή λήψη των σημάτων από τους αισθητήρες πίεσης ελαστικών και το TPMS δεν θα λειτουργεί σωστά.

  Ορισμένες μονάδες και μεταδότες μπορεί προσωρινά να παρεμβληθούν στην λειτουργία του TPMS και να προκαλέσουν το ενδεικτικό φως του TPMS να ανάψει. Ορισμένα παραδείγματα είναι:

  – Εγκαταστάσεις ή ηλεκτρικές συσκευές που χρησιμοποιούν παρόμοιες ραδιοσυχνότητες κοντά στο αυτοκίνητο.
  – Εάν ένας μεταδότης που είναι καθορισμένος σε παρόμοιες συχνότητες χρησιμοποιείται μέσα ή κοντά στο αυτοκίνητο.
  – Εάν ένας υπολογιστής (ή παρόμοιος εξοπλισμός) ή ένας μετατροπέας DC/AC χρησιμοποιείται μέσα ή κοντά στο αυτοκίνητο.
  – Εάν είναι συνδεμένες στην παροχή 12V του αυτοκινήτου σας μονάδες που δεν είναι εγκεκριμένες από τη Nissan.
- Όταν φουσκώνετε τα ελαστικά και ελέγχεται την πίεση των ελαστικών ποτέ μην λυγίζετε τις βαλβίδες.
- Για την στερέωση των αισθητήρων TPMS στους τροχούς έχουν τοποθετηθεί ειδικές αλουμινένιες βαλβίδες. Ο αισθητήρας TPMS είναι στερεωμένος στους τροχούς με ένα παξιμάδι. Το παξιμάδι χρειάζεται σωστή τοποθέτηση με δύναμη σφυξίματος των 7,5 +/- 0,5 Nm. Εάν ο αισθητήρας TPMS σφιχτεί υπερβαίνοντας το όριο, υπάρχει μία πιθανότητα να πάθει ζημιά η στεφάνη του αισθητήρα. Εάν ο αισθητήρας σφιχτεί κάτω από το όριο, υπάρχει η πιθανότητα να υπάρξει διαρροή αέρα.
- Χρησιμοποιήστε γνήσιες Nissan ή ισάξιες τάπες βαλβίδων που συμμορφώνονται με τις προδιαγραφές που έχουν οι τάπες βαλβίδων που είναι τοποθετημένες από το εργοστάσιο.
- Μην χρησιμοποιείτε μεταλλικές τάπες βαλβίδων.
- Βάλτε σωστά τις τάπες των βαλβίδων. Χωρίς τις τάπες των βαλβίδων μπορεί να πάθουν ζημιά οι βαλβίδες και οι αισθητήρες του συστήματος παρακολούθησης πίεσης ελαστικών.
- Μην κάνετε ζημιά στις βαλβίδες και τους αισθητήρες όταν αποθηκεύετε τους τροχούς ή τοποθετείτε διαφορετικά ελαστικά.
- Αντικαθιστάτε τις ροδέλες του αισθητήρα όταν

αλλάζετε ελαστικά. Όταν έχουν αφαιρεθεί οι ροδέλες δεν μπορούν να χρησιμοποιηθούν πάλι και πρέπει να αντικατασταθούν. Οι αισθητήρες TPMS μπορούν να χρησιμοποιηθούν πάλι.

Να προσέχετε όταν χρησιμοποιείτε εξοπλισμό φουσκώματος ελαστικών με άκαμπτο σωλήνα παροχής αέρα καθώς η δύναμη που ασκείτε από το μακρύ στόμιο μπορεί να κάνει ζημιά στο στεφάνη της βαλβίδας.

Το Σύστημα Παρακολούθησης Πίεσης Ελαστικών (TPMS) παρακολουθεί την πίεση και των τεσσάρων τροχών, εκτός της ρεζέρβας. Όταν το ενδεικτικό φως TPMS ανάβει μαζί με το ενδεικτικό φως θέσης TPMS (στους μετρητές) ένα ή περισσότερα ελαστικά έχουν σημαντικά λιγότερο αέρα. Εάν το αυτοκίνητο κινείται με χαμηλή πίεση αέρα στα ελαστικά, το TPMS θα ενεργοποιηθεί και το ενδεικτικό φως TPMS μαζί με το ενδεικτικό φως θέσης TPMS παραμένουν αναμμένα. Το σύστημα αυτό θα απενεργοποιηθεί μόνο όταν η πίεση του ελαστικού διορθωθεί και το αυτοκίνητο κινηθεί με ταχύτητες πάνω από τα 25 χλμ/ώρα.

Για περισσότερες πληροφορίες για το TPMS δείτε το «Σύστημα Παρακολούθησης Πίεσης Ελαστικών (TPMS)» στο κεφάλαιο «5. Ξεκίνημα και οδήγηση».

ΕΠΙΣΚΕΥΗ ΣΚΑΣΜΕΝΟΥ ΕΛΑΣΤΙΚΟΥ (για μοντέλα με κιτ επισκευής σκασμένου ελαστικού)

Το κιτ επισκευής σκασμένου ελαστικού παρέχεται μαζί με το αυτοκίνητο αντί για ρεζέρβα. Αυτό το κιτ επισκευής θα πρέπει να χρησιμοποιείται μόνο για την προσωρινή επισκευή ενός μικρού σκασίματος στο ελαστικό. Μετά την χρήση του κιτ επισκευής αποτανθείτε σε εξουσιοδοτημένο συνεργείο Nissan ή εξειδικευμένο συνεργείο το συντομότερο δυνατό για έλεγχο και επισκευή / αντικατάσταση του ελαστικού.

ΠΡΟΣΟΧΗ

Μην χρησιμοποιείτε το κιτ επισκευής σκασμένου ελαστικού κάτω από τις ακόλουθες συνθήκες.

- **Όταν έχει περάσει η ημερομηνία λήξης του στεγανοποιητικού (που εμφανίζεται στην ετικέτα που βρίσκεται στο μπουκάλι).**
- **Όταν το κόψιμο ή το σκάσιμο είναι περίπου 4 χλστ ή μεγαλύτερο.**
- **Όταν έχει πάθει ζημιά το πλαϊνό του ελαστικού.**
- **Όταν το αυτοκίνητο έχει κινηθεί με σημαντική απώλεια αέρα από το ελαστικό.**
- **Όταν το ελαστικό έχει φύγει τελείως από την θέση του στο εσωτερικό ή εξωτερικά στην ζάντα.**
- **Όταν έχει πάθει ζημιά η ζάντα του ελαστικού.**
- **Όταν είναι σκασμένα δύο ή περισσότερα ελαστικά.**

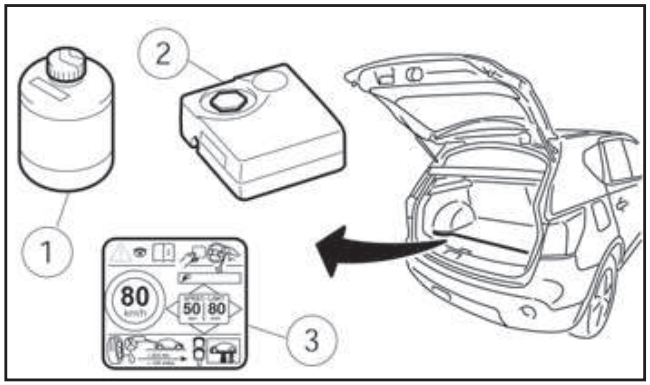

Πρόσβαση στο κιτ επισκευής σκασμένου ελαστικού

Πάρτε το κιτ επισκευής σκασμένου ελαστικού από την θέση αποθήκευσης. Το κιτ επισκευής αποτελείται από τα ακόλουθα στοιχεία:

(1) Μπουκάλι στεγανοποιητικού ελαστικού

(2) Κομπρεσέρ αέρα

(3) Αυτοκόλλητο περιορισμού ταχύτητας

ΣΗΜΕΙΩΣΗ

Στα μοντέλα με κιτ επισκευής σκασμένου ελαστικού δεν υπάρχει από το εργοστάσιο ρεζέρβα, γρύλος και ράβδος. Εάν θέλετε να τα προμηθευτείτε, αποτανθείτε σε εξουσιοδοτημένο συνεργείο Nissan ή εξειδικευμένο συνεργείο.

Πριν χρησιμοποιήσετε το κιτ επισκευής σκασμένου ελαστικού

- Εάν οποιοδήποτε ξένο αντικείμενο (για παράδειγμα, μία βίδα ή ένα καρφί) είναι μέσα στο

λάστιχο, **μην το αφαιρέσετε**.

- Ελέγξτε την ημερομηνία λήξης του στεγανοποιητικού (που εμφανίζεται στην ετικέτα που βρίσκεται στο μπουκάλι). Ποτέ μην χρησιμοποιείτε στεγανοποιητικό του οποίου έχει περάσει η ημερομηνία λήξης.

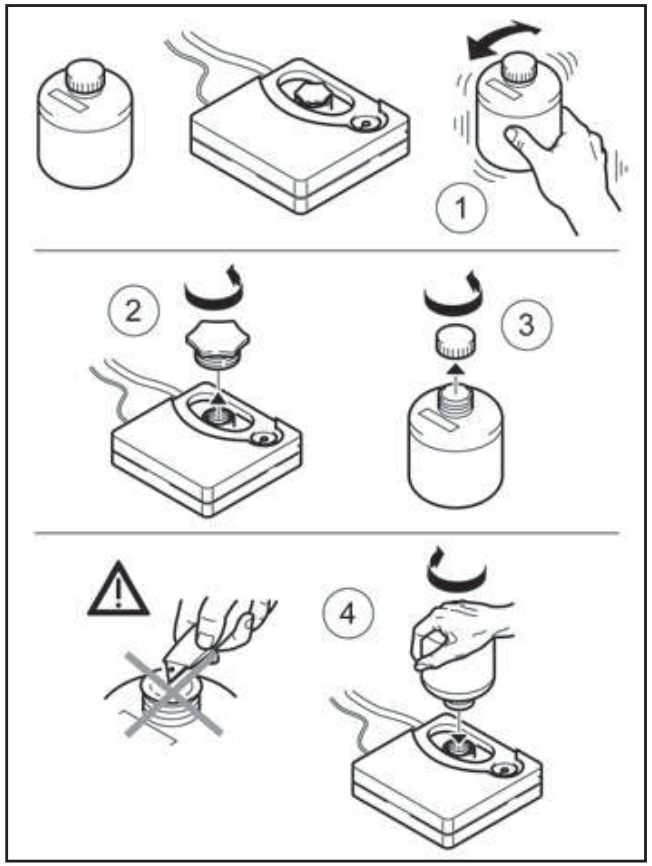

Επισκευή του ελαστικού

1. Κουνήστε καλά το μπουκάλι με το στεγανοποιητικό.
2. Βγάλτε την τάπα του μπουκαλιού (3) και την πορτοκαλί τάπα (2) από το πάνω μέρος του κομπρεσέρ.
3. Βιδώστε το μπουκάλι (4) στο άνοιγμα του κομπρεσέρ (στο σημείο που ήταν η πορτοκαλί τάπα).

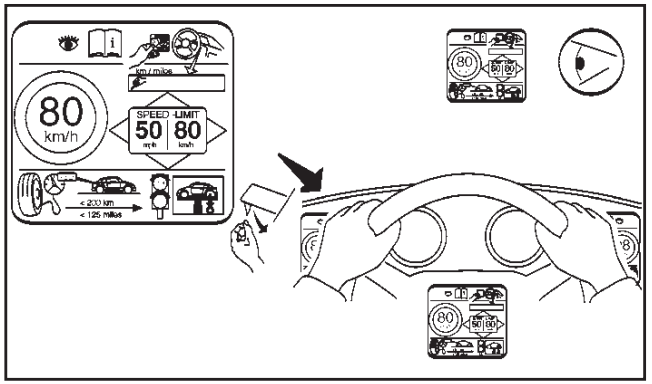

4. Βγάλτε το αυτοκόλλητο περιορισμού ταχύτητας και τοποθετήστε το σε σημείο όπου θα το βλέπει ο οδηγός όσο οδηγεί.

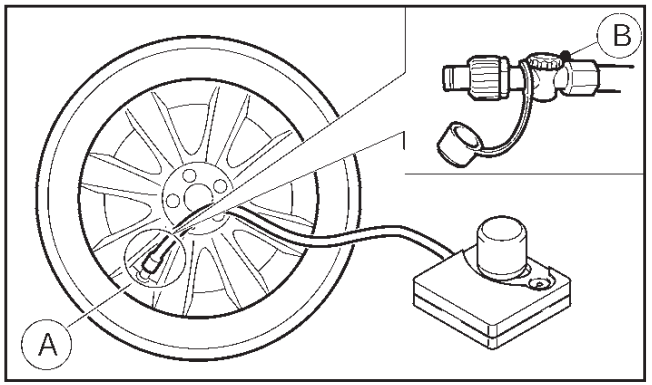

5. Βιδώστε καλά τον σωλήνα αέρα (A) του κομπρεσέρ στην βαλβίδα του ελαστικού. Βεβαιωθείτε ότι ο διακόπτης του κομπρεσέρ αέρα είναι στην θέση OFF (0) και η βαλβίδα απελευθέρωσης πίεσης (B) είναι καλά κλειστή και μετά βάλτε την

πρίζα στην ηλεκτρική παροχή του αυτοκινήτου.

6. Βάλτε την πρίζα στην ηλεκτρική παροχή του αυτοκινήτου. Για λεπτομέρειες δείτε το «Ηλεκτρική παροχή» στο κεφάλαιο «2. Όργανα και χειριστήρια».
7. Γυρίστε τον διακόπτη της μίζας στην θέση Acc.
8. Ανοίξτε το κομπρεσέρ και φουσκώστε το λάστιχο έως την πίεση που καθορίζεται στο πινακιδάκι με την πίεση των ελαστικών που είναι στερεωμένο στην κεντρική κολώνα, στην πλευρά του οδηγού.

   ΠΡΟΣΟΧΗ

   Μην έχετε το κομπρεσέρ σε λειτουργία για περισσότερα από 10 λεπτά.

   Εάν η πίεση του ελαστικού δεν αυξάνεται σε μία καθορισμένη πίεση **μέσα σε 10 λεπτά**, το λάστιχο μπορεί να έχει πάθει σοβαρή ζημιά και **να μην μπορεί να επισκευαστεί με αυτό το κιτ επισκευής ελαστικού**. Αποτανθείτε σε εξουσιοδοτημένο συνεργείο Nissan ή εξειδικευμένο συνεργείο.
9. Βγάλτε το κομπρεσέρ αέρα από την βαλβίδα του ελαστικού. Οδηγήστε αμέσως το αυτοκίνητο με ταχύτητα 80 χλμ/ώρα (50 μίλια την ώρα), ή λιγότερο.
10. Μετά από 10 λεπτά ή 10 χλμ οδήγησης ελέγξτε την πίεση του ελαστικού. Η προσωρινή επισκευή έχει ολοκληρωθεί εάν η πίεση του ελαστικού δεν πέφτει.

    Εάν η πίεση είναι χαμηλότερη από την καθορισμένη ή κάτω από τα 130 kPa (1,3 bar, 19 psi), **το ελαστικό δεν μπορεί να επισκευαστεί με αυτό το κιτ επισκευής ελαστικού**. Αποτανθείτε σε εξουσιοδοτημένο συνεργείο Nissan ή εξειδικευμένο συνεργείο.

Μετά την επισκευή του ελαστικού

Αποτανθείτε σε εξουσιοδοτημένο συνεργείο Nissan ή εξειδικευμένο συνεργείο για επισκευή / αντικατάσταση του αισθητήρα TPMS και για νέο μπουκάλι στεγανοποιητικού και σωλήνα, το συντομότερο δυνατό.

ΞΕΚΙΝΗΜΑ ΜΕ ΒΟΗΘΗΤΙΚΗ ΜΠΑΤΑΡΙΑ

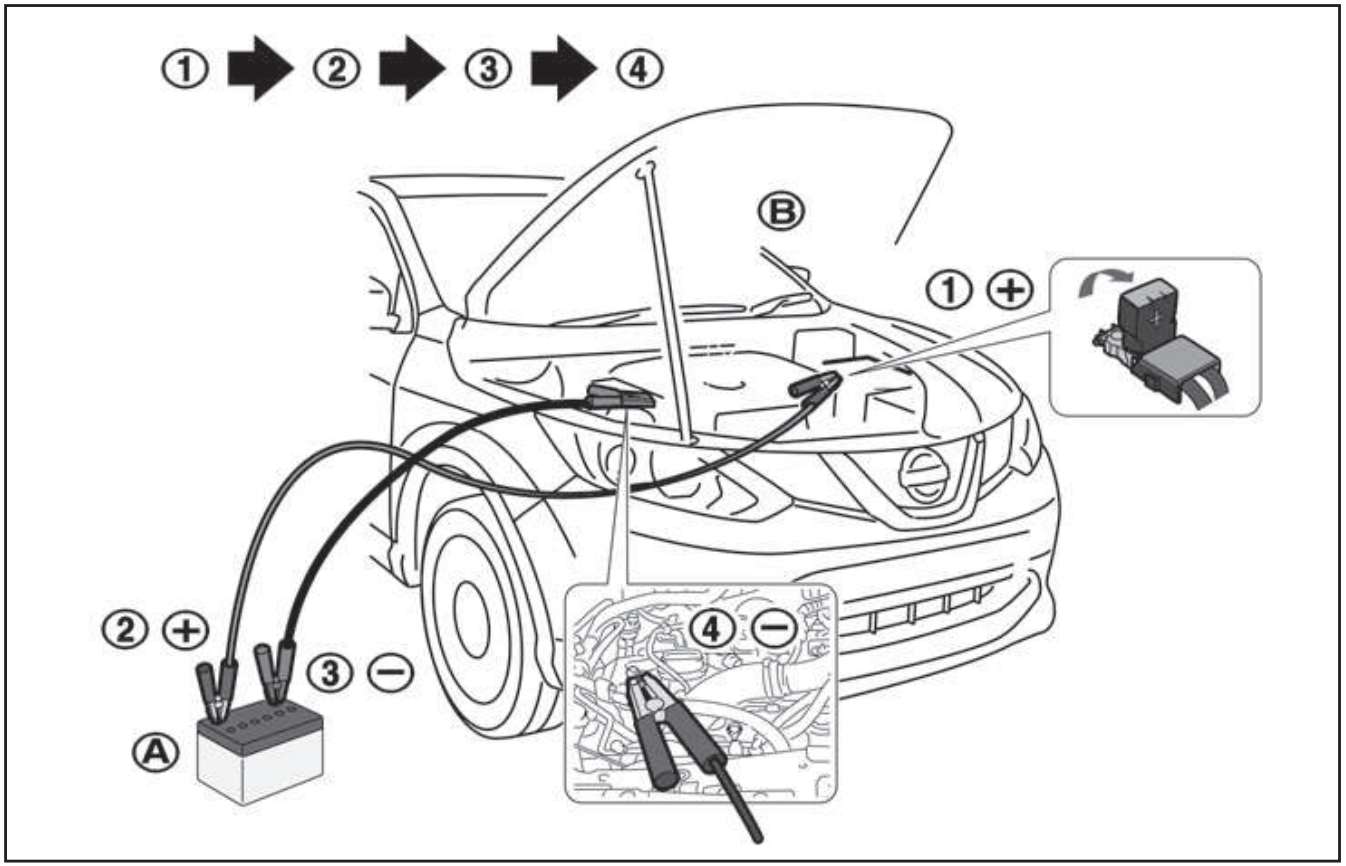

ΠΡΟΕΙΔΟΠΟΙΗΣΗ

- **Η λανθασμένη εκκίνηση με βοηθητική μπαταρία μπορεί να προκαλέσει έκρηξη της μπαταρίας με αποτέλεσμα σοβαρό τραυματισμό ή θάνατο. Επίσης μπορεί να προκαλέσει ζημιά στο αυτοκίνητο. Ακολουθείτε πιστά τις οδηγίες αυτού του κεφαλαίου.**
- **Στην μπαταρία είναι πάντα παρόν εκρηκτικό αέριο υδρογόνου. Κρατήστε σπίθες και φλόγες μακριά από την μπαταρία.**
- **Φοράτε πάντα κατάλληλα προστατευτικά γυαλιά και βγάλτε τα δαχτυλίδια, μπρασελέ και οποιοδήποτε άλλο κόσμημα όταν δουλεύετε πάνω ή κοντά στην μπαταρία.**
- **Ποτέ μην γέρνετε πάνω στην μπαταρία όταν ξεκινάτε με βοηθητική μπαταρία.**
- **Ποτέ μην αφήνετε το υγρό της μπαταρίας να έλθει σε επαφή με τα μάτια, το δέρμα, τα ρούχα σας ή της βαμμένες επιφάνειες του αυτοκινήτου. Το υγρό της μπαταρίας είναι διαβρωτικό σουλφορικό οξύ που μπορεί να προκαλέσει σοβαρά εγκαύματα. Εάν το υγρό έλθει σε επαφή με οτιδήποτε, αμέσως ξεπλύνετε την περιοχή επαφής με άφθονο νερό.**
- **Κρατήστε την μπαταρία μακριά από τα παιδιά.**
- **Η βοηθητική μπαταρία θα πρέπει να είναι 12 Volt. Η χρήση ακατάλληλη μπαταρίας θα προκαλέσει ζημιά στο αυτοκίνητό σας.**
- **Ποτέ μην προσπαθήσετε να βάλετε μπροστά με βοηθητική μπαταρία μία παγωμένη μπαταρία. Θα εκραγεί προκαλώντας σοβαρό τραυματισμό.**

1. Ελέγξτε εάν έχει δεθεί το χειρόφρενο. Εάν όχι, μετά την σύνδεση του αυτοκινήτου με την βοηθητική μπαταρία (μετά το βήμα 8), δέστε το χειρόφρενο.

   Το αυτοκίνητο έχει ηλεκτρικό χειρόφρενο. Για περισσότερες πληροφορίες δείτε το «Διακόπτης χειρόφρενου» στο κεφάλαιο «3. Έλεγχοι και ρυθμίσεις πριν την οδήγηση».
2. Προετοιμάστε το όχημα με την βοηθητική μπαταρία (A) και το όχημα που θα πάρει μπροστά με αυτή (B).

ΠΡΟΣΟΧΗ

Μην αφήσετε τα δύο αυτοκίνητα να ακουμπήσουν.

3. Μοντέλα με μηχανικό σαζμάν: Βάλτε το λεβιέ ταχυτήτων στην Νεκρά.

   Μοντέλα με AT / CVT: Βάλτε τον επιλογέα ταχυτήτων στην θέση P (παρκάρισμα).
4. Σβήστε όλες τις ηλεκτρικές συσκευές που δεν είναι απαραίτητες (προβολείς, καλοριφέρ, air conditioner κλπ).
5. Βάλτε τον διακόπτη της μίζας στην θέση LOCK.
6. Ανοίξτε το καπό από τα αυτοκίνητα.
7. Βγάλτε τις τάπες εξαερισμού, όπου υπάρχουν, από την μπαταρία και καλύψτε την μπαταρία με ένα παλιό πανί.
8. Συνδέστε τα βοηθητικά καλώδια στην σειρά που δείχνει η εικόνα (1 – 2 – 3 – 4).

   ΠΡΟΣΟΧΗ

   - **Συνδέετε πάντα τον θετικό ⊕ με τον θετικό ⊕ πόλο και τον αρνητικό ⊖ πόλο για γείωση (όχι στον αρνητικό της μπαταρίας).**
   - **Μία λάθος σύνδεση θα μπορούσε να κάνει ζημιά στο σύστημα φόρτισης.**
   - **Βεβαιωθείτε ότι τα βοηθητικά καλώδια δεν ακουμπούν κινούμενα μέρη στον χώρο του κινητήρα.**
   - **Βεβαιωθείτε ότι οι δαγκάνες των βοηθητικών καλωδίων δεν ακουμπούν οποιοδήποτε άλλο μέταλλο.**
   - **Προσέξτε να μην επιτρέψετε την επαφή ανάμεσα στο καλώδια του θετικού πόλου και το αυτοκίνητο ή του θετικού και του αρνητικού πόλου στην διάρκεια της σύνδεσης ή της αποσύνδεσης.**
9. Βάλτε μπροστά τον κινητήρα του άλλου αυτοκινήτου (A) και αφήστε την να δουλέψει για λίγα λεπτά. Διατηρήστε τις στροφές του κινητήρα του στις περίπου 2.000 στροφές / λεπτό.
10. Βάλτε μπροστά τον κινητήρα του αυτοκινήτου σας (A) με τον συνηθισμένο τρόπο.

    ΠΡΟΣΟΧΗ

    Ποτέ μην κρατάτε την μίζα για περισσότερα από 10 δευτερόλεπτα. Εάν η κινητήρας δεν πάρει αμέσως μπροστά, βάλτε τον διακόπτη της μίζας στην θέση OFF και περιμένετε για τουλάχιστον 10 δευτερόλεπτα πριν προσπαθήσετε πάλι.
11. Αφού βάλετε μπροστά τον κινητήρα σας, αποσυνδέστε προσεκτικά τα βοηθητικά καλώδια σε αντίστοιχη σειρά από αυτή που φαίνεται στην εικόνα (4 – 3 – 2 – 1).
12. Βγάλτε και πετάξτε το πανί που χρησιμοποιήθηκε καθώς μπορεί να έχει διαβρωθεί με οξύ.
13. Τοποθετήστε πάλι τις τάπες εξαερισμού (όπου υπάρχει).
14. Κλείστε το καπό και των δύο αυτοκινήτων.

ΣΗΜΕΙΩΣΗ

Για τα μοντέλα με το Σύστημα Σβησίματος / Εκκίνησης:

- **Χρησιμοποιήστε την ειδική μπαταρία που είναι ενισχυμένη όσον αφορά την ικανότητα φόρτισης – αποφόρτισης και την διάρκεια ζωής. Αποφύγετε την χρήση άλλης μη ειδικής μπαταρίας για το σύστημα Σβησίματος / Εκκίνησης, καθώς αυτό μπορεί να έχει σαν αποτέλεσμα πρόωρη φθορά της μπαταρίας ή δυσλειτουργία του συστήματος Σβησίματος / Εκκίνησης. Για την μπαταρία συνιστάται να χρησιμοποιείτε Γνήσια Ανταλλακτικά Nissan. Για περισσότερες πληροφορίες αποτανθείτε σε εξουσιοδοτημένο συνεργείο Nissan ή εξειδικευμένο συνεργείο.**
- **Μπορεί να πάρει λίγο χρόνο έως ότου το Σύστημα Σβησίματος / Εκκίνησης ενεργοποιηθεί, όταν αντικατασταθεί η μπαταρία ή αποσυνδεθεί ο πόλος της μπαταρίας για μεγάλα χρονικά διαστήματα και μετά συνδεθεί και πάλι.**

ΞΕΚΙΝΗΜΑ ΜΕ ΣΠΡΩΞΙΜΟ

Μην προσπαθήσετε να βάλετε μπροστά τον κινητήρα σπρώχνοντας το αυτοκίνητο.

ΠΡΟΣΟΧΗ

- **Τα μοντέλα με τριοδικό καταλύτη δεν πρέπει να πάρουν μπροστά με σπρώξιμο καθώς μπορεί να προκληθεί ζημιά στον τριοδικό καταλύτη.**
- **Τα μοντέλα με κιβώτιο ταχυτήτων XTRONIC δεν μπορούν να πάρουν μπροστά με σπρώξιμο. Κάτι τέτοιο θα προκαλέσει ζημιά στο σαν-ζμάν τους.**
- **Ποτέ μην προσπαθήσετε να βάλετε μπροστά το αυτοκίνητο ρυμουλκώντας το. Όταν πάρει μπροστά η κινητήρας, η ώθηση προς τα εμπρός μπορεί να προκαλέσει σύγκρουση του αυτοκινήτου με το όχημα που σας ρυμουλκεί.**

ΥΠΕΡΘΕΡΜΑΝΣΗ ΤΟΥ ΚΙΝΗΤΗΡΑ

ΠΡΟΕΙΔΟΠΟΙΗΣΗ

- **Ποτέ μην συνεχίζετε την οδήγηση του αυτοκινήτου σας εάν αυτό υπερθερμανθεί. Σε διαφορετική περίπτωση μπορεί να πάθει ζημιά η κινητήρας ή το αυτοκίνητο να πάρει φωτιά.**
- **Ποτέ μην ανοίγετε το καπό εάν βγαίνει ατμός.**
- **Ποτέ μην ανοίγετε την τάπα του ψυγείου (όπου υπάρχει) ή την τάπα του ρεζερβουάρ του ψυκτικού υγρού του κινητήρα, όσο ο κινητήρας είναι ζεστός. Εάν το κάνετε, μπορεί να τιναχτεί καυτό νερό με πίεση και να προκαλέσει κάψιμο, έγκαυμα ή σοβαρό τραυματισμό.**
- **Εάν ατμός ή ψυκτικό υγρό βγαίνει από τον κινητήρα, σταθείτε μακριά από το αυτοκίνητο για να μην καείτε.**
- **Το βεντιλατέρ ψύξης του κινητήρα θα πάρει μπροστά όποτε η θερμοκρασία του ψυκτικού υγρού υπερβαίνει τους καθορισμένους βαθμούς.**
- **Προσέξτε να μην αφήσετε τα χέρια σας, τα μαλλιά σας, κοσμήματα ή ρούχα να έρθουν σε επαφή ή να πιαστούν στο βεντιλατέρ ή τους ιμάντες. Το βεντιλατέρ του κινητήρα μπορεί να πάρει μπροστά οποιαδήποτε στιγμή.**

Εάν η κινητήρας του αυτοκινήτου σας υπερθερμανθεί (υποδεικνύεται από το προειδοποιητικό φως υψηλής θερμοκρασίας) ή νοιώθετε απώλεια της ισχύος του κινητήρα, ή ακούσετε ασυνήθιστο θόρυβο κλπ, ακολουθείστε την παρακάτω διαδικασία:

1. Οδηγήστε προσεκτικά και παρκάρετε το αυτοκίνητο στην άκρη του δρόμου και μακριά από την κίνηση.
2. Ανάψτε τα αλάρμ.
3. Βάλτε το χειρόφρενο.
4. Μηχανικό σαζμάν: Βάλτε το λεβιέ ταχυτήτων στην Νεκρά (N).

   XTRONIC: Βάλτε τον επιλογέα ταχυτήτων στην θέση P (παρκάρισμα).

   ΜΗΝ ΣΒΗΣΕΤΕ ΤΟΝ ΚΙΝΗΤΗΡΑ
5. Ανοίξτε όλα τα παράθυρα.
6. Σβήστε το air-conditioner.
7. Βάλτε το κουμπί ελέγχου θερμοκρασίας στο «μέγιστο ζεστό» και το κουμπί του ανεμιστήρα στην «υψηλή ταχύτητα» (HOT).
8. Βγείτε από το αυτοκίνητο.
9. Ελέγξτε οπτικά και ακούστε εάν διαφεύγει ατμός ή ψυκτικό από το ψυγείο, πριν ανοίξετε το καπό. Περιμένετε έως ότου δεν μπορείτε να δείτε ή να ακούσετε ατμό ή ψυκτικό υγρό.
10. Ανοίξτε το καπό του κινητήρα.
11. Ελέγξτε οπτικά εάν γυρίζει το βεντιλατέρ.
12. Ελέγξτε οπτικά το ψυγείο και τους σωλήνες του ψυγείου για διαρροή. Εάν το βεντιλατέρ δεν γυρίζει ή δεν υπάρχει διαρροή ψυκτικού υγρού, σβήστε τον κινητήρα.

    ΠΡΟΕΙΔΟΠΟΙΗΣΗ

    Εάν υπάρχει διαρροή ψυκτικού υγρού, ο ιμάντας του βεντιλατέρ λείπει ή είναι χαλαρός ή

το βεντιλατέρ δεν λειτουργεί, σβήστε τον κινητήρα.

13. Αφού κρυώσει η κινητήρας, βάλτε την μπροστά και ελέγξτε την στάθμη του ψυκτικού υγρού στο ρεζερβουάρ με τον κινητήρα σε λειτουργία.
14. Εάν η στάθμη είναι χαμηλή, βγάλτε την τάπα του ρεζερβουάρ του ψυκτικού υγρού και προσθέστε αντιψυκτικό αργά μέσα στο ρεζερβουάρ. Αφού το γεμίσετε έως την στάθμη MAX, τοποθετήστε την τάπα του ρεζερβουάρ.

ΠΡΟΕΙΔΟΠΟΙΗΣΗ

Πριν αφαιρέσετε την τάπα του ρεζερβουάρ του ψυκτικού υγρού και προκειμένου να αποφύγετε να καείτε, καλύψτε την τάπα του ρεζερβουάρ με ένα κουρέλι και ξεσφίξτε την στην πρώτη εγκοπή για να αφήσετε να φύγει ο καπνός.

15. Κλείστε το καπό του κινητήρα.

Ζητήστε τον έλεγχο / επισκευή του αυτοκινήτου από εξουσιοδοτημένο συνεργείο Nissan ή εξειδικευμένο συνεργείο.

Όταν ρυμουλκείτε το αυτοκίνητό σας, θα πρέπει να ακολουθείτε πάντα τους τοπικούς κανονισμούς. Η χρήση ακατάλληλου εξοπλισμού ρυμούλκησης μπορεί να προκαλέσει ζημιά στο αυτοκίνητό σας. Για να είστε σίγουροι για την σωστή ρυμούλκηση και να αποφύγετε οποιαδήποτε ζημιά στο αυτοκίνητό σας, η Nissan συνιστά να χρησιμοποιείτε εξειδικευμένη εταιρία ρυμούλκησης για τον σκοπό αυτό. Σας συνιστούμε να διαβάσετε προσεκτικά και να επισημάνετε σε αυτόν που θα κάνει την ρυμούλκηση τις παρακάτω προφυλάξεις.

ΠΡΟΕΙΔΟΠΟΙΗΣΗ

- **Μην αφήνετε επιβάτες μέσα στο αυτοκίνητο όταν αυτό ρυμουλκείται.**
- **Ποτέ μην μπαίνετε κάτω από το αυτοκίνητό σας από την στιγμή που αυτό έχει σηκωθεί από το ρυμουλκό.**

ΠΡΟΦΥΛΑΞΕΙΣ ΡΥΜΟΥΛΚΗΣΗΣ

- **Όταν ρυμουλκείτε το αυτοκίνητο**: βεβαιωθείτε ότι το σανζμάν, οι άξονες, το σύστημα διεύθυνσης και το διαφορικό είναι σε καλή κατάσταση. Εάν κάποιο από αυτά έχει υποστεί βλάβη, θα πρέπει να χρησιμοποιηθεί καροτσάκι ή το αυτοκίνητο να τοποθετηθεί σε πλατφόρμα.
- Ελευθερώστε το χειρόφρενο κα βάλτε το λεβιέ ταχυτήτων στην Νεκρά (N) πριν αρχίσετε να ρυμουλκείτε το αυτοκίνητο.
- Να βάζετε πάντα αλυσίδες ασφαλείας πριν την ρυμούλκηση.

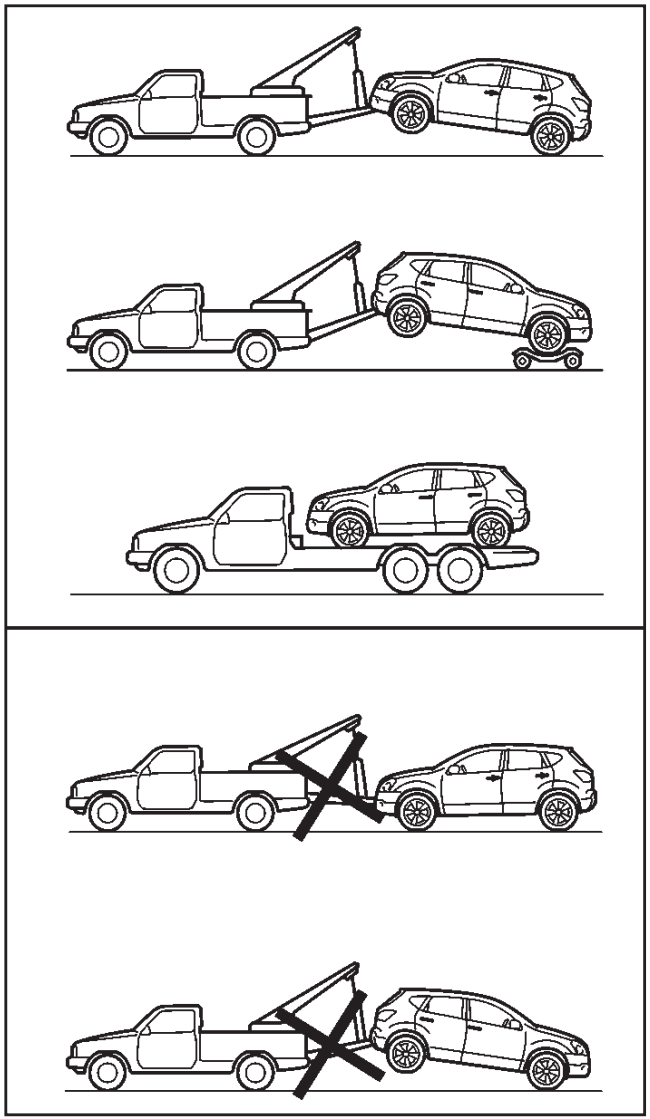

Μοντέλα 2WD

ΣΥΝΙΣΤΩΜΕΝΗ ΡΥΜΟΥΛΚΗΣΗ ΜΟΝΤΕΛΩΝ ΜΕ ΚΙΝΗΣΗ ΣΤΟΥΣ 2 ΤΡΟΧΟΥΣ (2WD)

ΠΡΟΣΟΧΗ

Ποτέ μην ρυμουκλείτε τα μοντέλα με σαζμάν XTRONIC με τους μπροστινούς τροχούς στο έδαφος ή και με τους 4 τροχούς στο έδαφος (προς τα εμπρός ή προς τα πίσω), καθώς μπορεί να προκληθεί σοβαρή και ακριβή ζημιά στο σαζμάν. Εάν είναι απαραίτητο να ρυμουλκήσετε το αυτοκίνητο με τους πίσω τροχούς σηκωμένους, χρησιμοποιείτε πάντα βοηθητικό καροτσάκια κάτω από τους μπροστινούς τροχούς.

Η Nissan συνιστά να ρυμουλκείτε το αυτοκίνητο με τους κινητήριους (μπροστινούς) τροχούς εκτός εδάφους ή το αυτοκίνητο να μεταφέρεται σε πλατφόρμα όπως φαίνεται στην εικόνα.

Όταν το αυτοκίνητο ρυμουλκείται με τους μπροστινούς τροχούς στο έδαφος (μόνο μοντέλα με μηχανικό σαζμάν) ή σε βοηθητικά καροτσάκια, γυρίστε τον διακόπτη της μίζας στην θέση OFF και ασφαλίστε το τιμόνι σε ευθεία θέση με ένα σκοινί ή κάτι παρόμοιο. **Ποτέ μην βάζετε τον διακόπτη της μίζας στην θέση LOCK** γιατί θα προκληθεί ζημιά στον μηχανισμό κλειδώματος του τιμονιού.

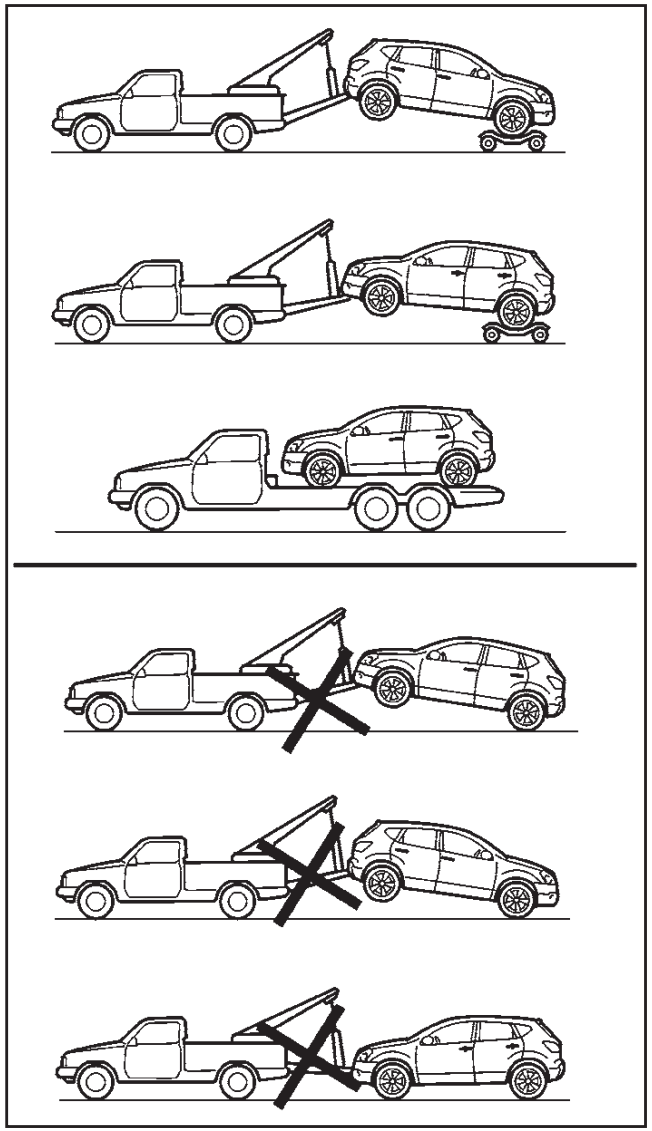

Μοντέλα 4WD

ΣΥΝΙΣΤΩΜΕΝΗ ΡΥΜΟΥΛΚΗΣΗ ΜΟΝΤΕΛΩΝ ΜΕ ΚΙΝΗΣΗ ΣΤΟΥΣ 4 ΤΡΟΧΟΥΣ (4WD)

ΠΡΟΣΟΧΗ

Ποτέ μην ρυμουκλείτε το αυτοκίνητο με οποιονδήποτε από τους τροχούς στο έδαφος καθώς μπορεί να προκληθεί σοβαρή και ακριβή ζημιά στο σαζμάν.

Η Nissan συνιστά να χρησιμοποιείται καροτσάκι, η να τοποθετείτε το αυτοκίνητο σε πλατφόρμα, όπως φαίνεται στην εικόνα όταν γίνεται ρυμούλκηση αυτοκινήτου.

Όταν το αυτοκίνητο ρυμουλκείται με τους μπροστινούς τροχούς σε βοηθητικά καροτσάκια, γυρίστε τον διακόπτη της μίζας στην θέση OFF και ασφαλίστε το τιμόνι σε ευθεία θέση με ένα σκοινί ή κάτι παρόμοιο. **Ποτέ μην βάζετε τον διακόπτη της μίζας στην θέση LOCK** γιατί θα προκληθεί ζημιά στον μηχανισμό κλειδώματος του τιμονιού.

ΠΡΟΕΚΤΑΣΗ ΡΥΜΟΥΛΚΗΣΗΣ

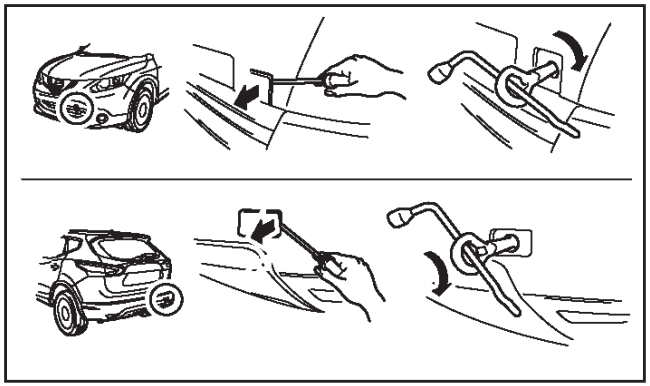

Η προέκταση ρυμούλκησης είναι αποθηκευμένη μαζί με τα εργαλεία του αυτοκινήτου και βρίσκεται στον χώρο αποθήκευσης της ρεζέρβας (χώρος αποσκευών).

1) Βγάλτε το κάλυμμα από τον προφυλακτήρα.
2) Τοποθετήστε με ασφάλεια της προέκτασης ρυμούλκησης, όπως φαίνεται στην εικόνα.

Βεβαιωθείτε ότι η προέκταση ρυμούλκησης είναι κατάλληλα αποθηκευμένη στον χώρο που πρέπει μετά την χρήση της.

ΑΠΕΛΕΥΘΕΡΩΣΗ ΤΟΥ ΑΥΤΟΚΙΝΗΤΟΥ ΑΠΟ ΑΜΜΟ, ΧΙΟΝΙ Ή ΛΑΣΠΗ

ΠΡΟΕΙΔΟΠΟΙΗΣΗ

- **Κατά την διάρκεια αυτής της επιχείρησης, μην αφήνετε κανέναν να στέκετε κοντά στο καλώδιο ρυμούλκησης.**
- **Ποτέ μην περιστρέφετε τους τροχούς με μεγάλη ταχύτητα. Μπορεί να σκάσουν και να προκαλέσουν τραυματισμό. Επίσης, τμήματα του αυτοκινήτου μπορεί να υπερθερμανθούν και να πάθουν ζημιά.**

Χρήση του γάντζου ρυμούλκησης

Η προέκταση ρυμούλκησης θα πρέπει να χρησιμοποιείται σε περίπτωση που το αυτοκίνητό σας παγιδευτεί σε άμμο, χιόνι ή λάσπη και δεν μπορεί να ελευθερωθεί εάν δεν το τραβήξετε.

- Χρησιμοποιείστε **μόνο** την προέκταση ρυμούλκησης και κανένα άλλο μέρος του αυτοκινήτου γιατί θα προκληθεί ζημιά στο αμάξωμα του αυτοκινήτου.
- Χρησιμοποιείστε την προέκταση ρυμούλκησης **μόνο** για να απελευθερώσετε το αυτοκίνητο όταν κολλήσει σε άμμο, χιόνι, λάσπη κλπ.
- Ποτέ μην ρυμουλκείτε το αυτοκίνητο για μεγάλη απόσταση χρησιμοποιώντας μόνο την προέκταση ρυμούλκησης.
- Όταν η προέκταση ρυμούλκησης χρησιμοποιείται για την απελευθέρωση του κολλημένου οχήματος, βρίσκεται κάτω από τρομερή δύναμη. Τραβάτε το καλώδιο πάντοτε σε ευθεία από το εμπρός ή το πίσω μέρος του αυτοκινήτου. Ποτέ μην τραβάτε από τον γάντζο σε οποιαδήποτε πλευρική γωνία.

ΠΡΟΣΟΧΗ

Για να μην σπάσει το καλώδιο ρυμούλκησης, τεντώστε το αργά.

7 Εμφάνιση και φροντίδα

Εξωτερικό καθάρισμα 7-2
Πλύσιμο 7-2
Αφαίρεση λεκέδων 7-2
Κέρωμα 7-2
Καθαρισμός τζαμιών 7-3
Καθαρισμός της κάμερας οπισθοπορείας (όπου υπάρχει) 7-3
Κάτω από το αμάξωμα 7-3
Τροχοί 7-3
Καθάρισμα των ζαντών αλουμινίου 7-3
Μέρη χρωμίου 7-4
Εσωτερικό καθάρισμα 7-4
Συντήρηση της οθόνης ενδείξεων (όπου υπάρχει) 7-4
Αποσμητικά χώρου 7-4
Πατάκια 7-5
Τζάμια 7-5
Πλαστικά μέρη 7-5
Ζώνες ασφαλείας 7-5
Προστασία κατά της διάβρωσης 7-6
Οι πιο συνηθισμένοι παράγοντες που συμβάλουν στην διάβρωση του αυτοκινήτου 7-6
Περιβαλλοντικοί παράγοντες που επηρεάζουν το ποσοστό της διάβρωσης 7-6
Για να προστατέψετε το αυτοκίνητό σας από την διάβρωση 7-6

Για να διατηρήσετε την εμφάνιση του αυτοκινήτου σας, είναι σημαντικό να το φροντίζετε σωστά.

Όταν αυτό είναι δυνατό, παρκάρετε το αυτοκίνητό σας μέσα σε γκαράζ ή σε καλυμμένο χώρο για να μειώσετε τις πιθανότητες να γίνει ζημιά στο χρώμα του αυτοκινήτου σας.

Όταν είναι απαραίτητο να παρκάρετε έξω, αφήστε το αυτοκίνητο σε σκιερό μέρος ή προστατέψτε το με κουκούλα. **Προσέξτε να μην γραντζουνίσετε το αυτοκίνητο όταν βάζετε ή βγάζετε την κουκούλα.**

ΠΛΥΣΙΜΟ

Στις ακόλουθες περιπτώσεις σας παρακαλούμε να πλένετε το αυτοκίνητό σας όσο το δυνατό συντομότερα για να προστατέψετε την επιφάνεια του χρώματος.

- Μετά από βροχή για να προλάβετε πιθανή ζημιά από χημική βροχή.
- Μετά την οδήγηση σε παραθαλάσσιες περιοχές.
- Μετά από την επαφή του χρώματος του αυτοκινήτου με κάπνα, περιττώματα πουλιών, χυμούς δέντρων, ρινίσματα σιδήρου ή ζωύφια.
- Όταν σκόνη ή λάσπη έχουν κατακαθίσει στην επιφάνεια.

1. Πλύνετε το αυτοκίνητο για να απομακρύνετε την βρωμιά, χρησιμοποιώντας ένα υγρό σφουγγάρι και άφθονο νερό.
2. Καθαρίστε το αυτοκίνητο προσεκτικά χρησιμοποιώντας μαλακό σαπούνι ή απορρυπαντικό (ειδικό σαπούνι αυτοκινήτου ή απορρυπαντικό πιάτων γενικής χρήσης), αναμεμειγμένο με καθαρό, χλιαρό (ποτέ ζεστό) νερό.

ΠΡΟΣΟΧΗ

- **Μην χρησιμοποιείτε δυνατό σαπούνι καθαρισμού, χημικά απολυμαντικά, βενζίνη ή διαλυτικά.**
- **Τα καθαριστικά υγρά μπορεί να είναι επικίνδυνα για την υγεία σας εάν τα καταπιείτε. Θα πρέπει να φυλάσσονται σε δοχεία με ειδική ένδειξη, μακριά από τα παιδιά.**
- **Όταν πλένετε το αυτοκίνητο ή κάνετε κάποια εργασία σε αυτό, μπορεί να έλθετε σε επαφή με κάποια τμήματα του αυτοκινήτου που δεν θα αγγίζατε κάτω από κανονικές συνθήκες. Για τον λόγο αυτό προσέχετε να μην κοπείτε ή τραυματιστείτε.**

3. Ξεπλύνετε το αυτοκίνητο προσεκτικά με άφθονο καθαρό νερό.
4. Για να στεγνώσετε το αυτοκίνητο και να αποφύγετε τους λεκέδες του νερού μπορείτε να χρησιμοποιήσετε ένα κομμάτι πανί σαμουά.

Όταν πλένετε το αυτοκίνητο, προσέξτε τα ακόλουθα:

- Οι εσωτερικές φλάντζες, οι ραφές και οι τα σημεία που διπλώνουν στις πόρτες, οι μεντεσέδες και το καπό είναι ιδιαίτερα ευαίσθητα στις συνέπειες του αλατιού του δρόμου. Για τον λόγο αυτό οι περιοχές αυτές θα πρέπει να καθαρίζονται τακτικά.
- Βεβαιωθείτε ότι οι τρύπες αποστράγγισης στο κάτω μέρος των πορτών δεν είναι βουλωμένες.
- Ψεκάστε νερό κάτω από το αμάξωμα και στις ροές των τροχών για να διαλύσετε την βρωμιά και να ξεπλύνετε το αλάτι του δρόμου.
- Εάν χρησιμοποιείτε πλυστικό υψηλής πίεσης, ακολουθείτε πάντα τις συστάσεις για τον εξοπλισμό (πίεση και απόσταση ψεκασμού).

  ΠΡΟΣΟΧΗ

  Μην ψεκάζετε νερό με υψηλή πίεση κατευθείαν στον χώρο του κινητήρα καθώς μπορεί να προκληθεί ζημιά στον κινητήρα.
- Εάν υπάρχουν περιοχές του αυτοκινήτου που έχουν πάθει ζημιά (π.χ. βαμμένοι προφυλακτήρες ή προβολείς), δεν συνιστάται να κατευθύνεται το νερό με την υψηλή πίεση πάνω τους. Πλύνετε τις περιοχές αυτές προσεκτικά με το χέρι.
- Αποφύγετε την είσοδο νερού στις κλειδαριές.

ΑΦΑΙΡΕΣΗ ΛΕΚΕΔΩΝ

Αφαιρέστε από την επιφάνεια του χρώματος την πίσσα και τις κηλίδες λαδιού, την βιομηχανική σκόνη, τα έντομα και τους χυμούς των δένδρων όσο το δυνατόν πιο γρήγορα για να αποφύγετε την μόνιμη ζημιά ή το λέκιασμα. Υπάρχουν στην διάθεσή σας ειδικά καθαριστικά, τόσο στον αντιπρόσωπο της NISSAN όσο και στα καταστήματα πώλησης αξεσουάρ αυτοκινήτων.

ΚΕΡΩΜΑ

Το συχνό κέρωμα προστατεύει την επιφάνεια του χρώματος του αυτοκινήτου και το βοηθά να διατηρήσει την εμφάνιση του καινούργιου. Μετά το κέ-

ρωμα, σας συνιστούμε να γυαλίσετε το αυτοκίνητο για να αφαιρέσετε τα κατάλοιπα και να αποφύγετε την «πολυκαιρισμένη» όψη.

Το εξουσιοδοτημένο συνεργείο της NISSAN ή εξειδικευμένο συνεργείο, μπορεί να σας βοηθήσει στην επιλογή του σωστού προϊόντος.

ΠΡΟΣΟΧΗ

- **Κερώστε το αυτοκίνητο μόνο μετά από πολύ καλό πλύσιμο.**
- **Ακολουθείστε τις οδηγίες που δίνονται με το κερί.**
- **Μην χρησιμοποιείτε γυαλιστικό που περιέχει διαλυτικά, χημικές ενώσεις ή καθαριστικά που μπορεί να βλάψουν την επιφάνεια του χρώματος.**
- **Εάν η επιφάνεια δεν γυαλίζει εύκολα, χρησιμοποιείστε προϊόν αφαίρεσης της βρωμιάς και κερώστε πάλι.**
- **Το γυάλισμα με μηχάνημα ή με σκληρό υλικό πάνω στο χρώμα θα έχει σαν αποτέλεσμα το θάμπωμα του φινιρίσματος ή θα αφήσει χαρακιές.**

ΚΑΘΑΡΙΣΜΟΣ ΤΖΑΜΙΩΝ

Χρησιμοποιείστε καθαριστικό τζαμιών για να αφαιρέσετε το φιλμ του καπνού και της σκόνης από τις επιφάνειες των τζαμιών. Είναι φυσιολογικό για το τζάμι να σκεπάζεται με ένα φιλμ σκόνη μετά το παρκάρισμα του αυτοκινήτου στον ήλιο. Το καθαριστικό τζαμιών και ένα μαλακό πανί θα αφαιρέσουν εύκολα αυτό το φιλμ.

ΚΑΘΑΡΙΣΜΟΣ ΤΗΣ ΚΑΜΕΡΑΣ ΟΠΙΣΘΟΠΟΡΕΙΑΣ (όπου υπάρχει)

Καθαρίζετε το διαφανές κάλυμμα των φακών της κάμερας τακτικά. Εάν κατακαθίσει βρωμιά, νερό ή χιόνι πάνω στο κάλυμμα των φακών, η οθόνη μπορεί να μην δείχνει τα αντικείμενα καθαρά.

ΠΡΟΣΟΧΗ

- **Μην χρησιμοποιείτε αλκοόλ, βενζίνη ή διαλυτικό για να καθαρίσετε το διαφανές κάλυμμα των φακών της κάμερας. Θα προκληθεί αποχρωματισμός. Για να καθαρίσετε το κάλυμμα των φακών, πρώτα χρησιμοποιήστε ένα πανί βρεγμένο με διάλυμμα μαλακού απορρυπαντικού και στην συνέχεια σκουπίστε με στεγνό πανί.**
- **Μην χρησιμοποιείτε κερί αμαξώματος στο διαφανές κάλυμμα των φακών της κάμερας.**
- **Όταν πλένετε το αυτοκίνητο με πλυστικό υψηλής πίεσης, βεβαιωθείτε ότι δεν ψεκάζετε την περιοχή γύρω από το διαφανές κάλυμμα των φακών της κάμερας. Σε διαφορετική περίπτωση, μπορεί να μπει νερό στην μονάδα της κάμερας προκαλώντας κατακράτηση νερού στους φακούς που μπορεί να έχει σαν αποτέλεσμα δυσλειτουργία ή ηλεκτροπληξία.**

ΚΑΤΩ ΑΠΟ ΤΟ ΑΜΑΞΩΜΑ

Τα τμήματα του αυτοκινήτου που βρίσκονται κάτω από το αμάξωμα θα πρέπει να καθαρίζονται τακτικά στις περιοχές που χρησιμοποιείται αλάτι στον δρόμο. Με τον τρόπο αυτό δεν θα κατακαθίσει η βρωμιά και το αλάτι που προκαλούν διάβρωση στο κάτω μέρος του αμαξώματος και την ανάρτηση. Πριν τον χειμώνα και ξανά την άνοιξη, η κάτω μόνωση του αυτοκινήτου θα πρέπει να ελέγχεται και αν χρειάζεται να ξαναπερνιέται.

ΤΡΟΧΟΙ

- Πλύνετε τους τροχούς όταν πλένετε το αυτοκίνητο για να διατηρήσετε την εμφάνισή τους.
- Καθαρίστε το εσωτερικό μέρος των τροχών όταν αλλάζετε λάστιχο ή πλένετε το κάτω μέρος του αυτοκινήτου.
- Μην χρησιμοποιείτε διαβρωτικά καθαριστικά όταν πλένετε τους τροχούς.
- Ελέγχετε τα χείλη των ζαντών των τροχών συχνά για λυγίσματα ή διάβρωση. Αυτό μπορεί να προκαλέσει απώλεια της πίεσης ή ζημιά στον κολιέ της βάσης του ελαστικού.
- Η Nissan συνιστά οι τροχοί να κερώνονται για να προστατεύονται από το αλάτι του δρόμου στις περιοχές που αυτό χρησιμοποιείται τον χειμώνα.

ΚΑΘΑΡΙΣΜΑ ΤΩΝ ΖΑΝΤΩΝ ΑΛΟΥΜΙΝΙΟΥ

Πλένετε τους τροχούς τακτικά με ένα σφουγγάρι βρεγμένο με διάλυμα μαλακού σαπουνιού, ιδιαίτερα τον χειμώνα όταν στην περιοχή σας χρησιμοποιείται αλάτι στους δρόμους. Το αλάτι μπορεί να αποχρωματίσει τις ζάντες εάν δεν ξεπλένεται τακτικά.

ΠΡΟΣΟΧΗ

Ακολουθείστε τις οδηγίες όπως περιγράφονται πιο κάτω προκειμένου να αποφύγετε τους λεκέδες ή το ξεθώριασμα των τροχών:

ΚΑΘΑΡΙΣΜΟΣ ΤΟΥ ΕΣΩΤΕΡΙΚΟΥ

- **Μην χρησιμοποιείτε καθαριστικό που περιέχει ισχυρά συστατικά ή οξύ ή αλκαλικά για να καθαρίσετε τους τροχούς.**
- **Μην βάζετε καθαριστικό στους τροχούς όταν αυτοί είναι ζεστοί. Η θερμοκρασία των τροχών θα πρέπει να είναι ίδια με την θερμοκρασία περιβάλλοντος.**
- **Ξεπλύνετε τον τροχό για να αφαιρέσετε τελείως το καθαριστικό μέσα σε 15 λεπτά από την στιγμή που βάλατε το καθαριστικό.**

ΜΕΡΗ ΧΡΩΜΙΟΥ

Διατηρείτε τα μέρη με χρώμιο σε καλή κατάσταση, καθαρίζοντάς τα τακτικά με ειδική αλοιφή για τα χρώμια.

Κατά διαστήματα αφαιρείτε την σκόνη από την εσωτερική ταπετσαρία και τα καθίσματα, χρησιμοποιώντας μία ηλεκτρική σκούπα ή μαλακιά βούρτσα. Σκουπίστε τις επιφάνειες από βινύλιο και δέρμα με ένα καθαρό, μαλακό πανί, βουτηγμένο σε διάλυμα μαλακού σαπουνιού και στην συνέχεια σκουπίστε τις με ένα μαλακό καθαρό πανί.

Απαιτείτε συχνή φροντίδα και καθαρισμός για να διατηρήσετε την εμφάνιση του δέρματος.

Πριν χρησιμοποιήσετε οποιοδήποτε υφασμάτινο προστατευτικό διαβάστε τις συστάσεις του κατασκευαστή. Μερικά υφασμάτινα προστατευτικά περιέχουν χημικά που μπορεί να καταστρέψουν την εμφάνιση της ταπετσαρίας.

Χρησιμοποιήστε ένα μαλακό πανί βρεγμένο με νερό για να καθαρίσετε τα καλύμματα των φακών των δεικτών και των μετρητών.

ΠΡΟΣΟΧΗ

- **Ποτέ μην χρησιμοποιείτε βενζίνη, διαλυτικό ή οποιοδήποτε άλλο διαλυτικό.**
- **Μικρά κομμάτια βρωμιάς μπορεί να είναι τραχιά και να προκαλέσουν ζημιά στα δερμάτινα καθίσματα. Για τον λόγο αυτό θα πρέπει να αφαιρούνται κατάλληλα. ΜΗΝ ΧΡΗΣΙΜΟΠΟΙΕΙΤΕ άγριο σαπούνι, κερί αυτοκινήτου, γυαλιστικά, λάδια και καθαριστικά υγρά, διαλυτικά ή καθαριστικά με βάση την αμμωνία καθώς μπορεί να προκαλέσουν ζημιά στην φυσική υφή του δέρματος.**
- **Ποτέ μην χρησιμοποιείτε υφασμάτινα καλύμματα εκτός εάν συνιστάται από τον κατασκευαστή.**
- **Μην χρησιμοποιείτε καθαριστικά για τζάμια ή πλαστικά πάνω στα καλύμματα των μετρητών και των δεικτών γιατί μπορεί να προκαλέσουν ζημιά στους φακούς τους.**

ΣΥΝΤΗΡΗΣΗ ΤΗΣ ΟΘΟΝΗΣ ΕΝΔΕΙΞΕΩΝ (όπου υπάρχει)

- Ποτέ μην χρησιμοποιείτε σκληρό πανί, οινόπνευμα, βενζίνη, διαλυτικό, οποιοδήποτε απορρυπαντικό ή χαρτομάντιλα ποτισμένα με χημικά για να καθαρίσετε την οθόνη. Μπορεί να γραντζουνίσουν ή να διαβρώσουν το ταμπλό ελέγχου της.
- Μην ρίχνεται κανένα υγρό όπως νερό ή άρωμα αυτοκινήτου πάνω στην οθόνη. Η επαφή με υγρό θα προκαλέσει πρόβλημα στην λειτουργία του συστήματος και ζημιά στα εξωτερικά μέρη του.
- Για να καθαρίσετε την οθόνη ενδείξεων, σβήστε πρώτα την παροχή και καθαρίστε την οθόνη με ένα στεγνό, μαλακό πανί.
- Σε περίπτωση υπερβολικών λεκέδων. Χρησιμοποιήστε μικρή ποσότητα ουδέτερου απορρυπαντικού με ένα μαλακό πανί. Ποτέ μην μουλιάζετε την οθόνη με διάλυμα νερού.

ΑΠΟΣΜΗΤΙΚΑ ΧΩΡΟΥ

Τα περισσότερα αποσμητικά χώρου, χρησιμοποιούν ένα διαλυτικό που θα μπορούσε να επηρεάσει το εσωτερικό του αυτοκινήτου. Εάν χρησιμοποιείτε αποσμητικό χώρου, λάβετε τις παρακάτω προφυλάξεις:

- Τα κρεμαστά αποσμητικά μπορούν να προκαλέσουν μόνιμο αποχρωματισμό όταν έλθουν σε επαφή με τις εσωτερικές επιφάνειες του αυτοκινήτου. Τοποθετήστε το αποσμητικό σε χώρο που μπορεί να κρέμεται ελεύθερο και δεν έρχεται σε επαφή με εσωτερικές επιφάνειες.
- Τα υγρά αποσμητικά συνήθως προσαρτώνται στους αεραγωγούς. Τα προϊόντα αυτά μπορούν να προκαλέσουν άμεση ζημιά και αποχρωματισμό όταν χυθούν σε εσωτερικές επιφάνειες.

Διαβάστε προσεκτικά και ακολουθήστε τις οδηγίες του κατασκευαστή πριν χρησιμοποιήσετε αποσμητικά χώρου.

ΠΑΤΑΚΙΑ

Η χρήση των γνήσιων ταπέτων δαπέδου της NISSAN μπορεί να μεγαλώσει την διάρκεια ζωής της μοκέτας του αυτοκινήτου και να κάνει ευκολότερο το καθάρισμα του εσωτερικού του αυτοκινήτου. Ανεξαρτήτων από το τι ταπέτα χρησιμοποιείτε, βεβαιωθείτε ότι ταιριάζουν στο αυτοκίνητο και δεν μπλέκονται στα πεντάλ. Τα ταπέτα θα πρέπει να συντηρούνται με τακτικό πλύσιμο και να αντικαθίστανται εάν φθαρούν υπερβολικά.

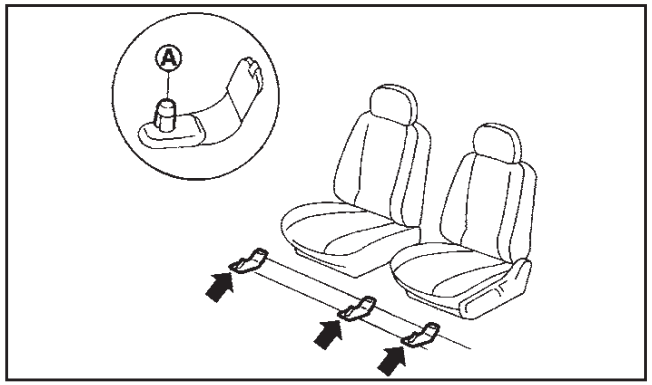

Βοήθεια για να τοποθετηθούν τα πατάκια (πλευρά οδηγού)

Αυτό το αυτοκίνητο έχει ένα μπρακέτα (A) για τα μπροστινά πατάκια ώστε να βοηθάει στην τοποθέτησή τους. Τα πατάκια της Nissan έχουν σχεδιαστεί ειδικά για το μοντέλο αυτοκινήτου σας.

Τοποθετήστε το πατάκι βάζοντας τον γάντζο του μπρακέτου μέσα από την τρύπα στο πατάκι ενώ κεντράρετε το πατάκι στην περιοχή των ποδιών.

Κατά καιρούς ελέγχετε εάν τα πατάκια είναι σωστά τοποθετημένα.

ΚΑΘΑΡΙΣΜΟΣ ΤΖΑΜΙΩΝ

Χρησιμοποιείστε καθαριστικό τζαμιών για να αφαιρέσετε το φιλμ του καπνού και της σκόνης από τις επιφάνειες των τζαμιών. Είναι φυσιολογικό για το τζάμι να σκεπάζεται με ένα φιλμ σκόνη μετά το παρκάρισμα του αυτοκινήτου στον ήλιο. Το καθαριστικό τζαμιών και ένα μαλακό πανί θα αφαιρέσουν εύκολα αυτό το φιλμ.

ΠΡΟΣΟΧΗ

Όταν καθαρίζετε το εσωτερικό του τζαμιού μην χρησιμοποιείτε αιχμηρά εργαλεία, διαβρωτικά καθαριστικά ή απολυμαντικά με βάση την χλωρίνη. Μπορεί να προκαλέσουν ζημιά στις ηλεκτρικές ενώσεις ή στις αντιστάσεις του θερμαινόμενου πίσω παρμπρίζ.

ΠΛΑΣΤΙΚΑ ΜΕΡΗ

Τα πλαστικά μέρη μπορούν να πλυθούν με ένα διάλυμα μαλακού σαπουνιού. Εάν η βρωμιά δεν βγαίνει εύκολα, χρησιμοποιήστε καθαριστικό πλαστικών. Μην χρησιμοποιείτε διαλυτικά.

ΖΩΝΕΣ ΑΣΦΑΛΕΙΑΣ

ΠΡΟΕΙΔΟΠΟΙΗΣΗ

- **Μην αφήνετε τις βρεγμένες ζώνες να διπλώσουν στο καρούλι.**
- **Ποτέ μην χρησιμοποιείτε χρώματα, καυστικά ή χημικά διαλυτικά γιατί φθείρουν τους ιμάντες των ζωνών**

Μπορείτε να πλύνετε τις ζώνες ασφαλείας σκουπίζοντάς τις με ένα σφουγγάρι βρεγμένο με διάλυμα μαλακού σαπουνιού.

Αφήστε τις ζώνες να στεγνώσουν τελείως στην σκιά πριν τις χρησιμοποιήσετε.

ΠΡΟΣΤΑΣΙΑ ΚΑΤΑ ΤΗΣ ΔΙΑΒΡΩΣΗΣ

ΟΙ ΠΙΟ ΣΥΝΗΘΙΣΜΕΝΟΙ ΠΑΡΑΓΟΝΤΕΣ ΠΟΥ ΣΥΜΒΑΛΛΟΥΝ ΣΤΗΝ ΔΙΑΒΡΩΣΗ ΤΟΥ ΑΥΤΟΚΙΝΗΤΟΥ

- Συνδυασμός υγρασίας που συγκρατεί την βρωμιά και κατάλοιπα στα μεταλλικά τμήματα του αμαξώματος, τις ενώσεις και τις άλλες περιοχές.
- Ζημιά στο χρώμα και τα άλλα προστατευτικά στρώματα που προέρχεται από γρατσουνιές, κτυπήματα από πετραδάκια ή μικροατυχήματα.

ΠΕΡΙΒΑΛΛΟΝΤΙΚΟΙ ΠΑΡΑΓΟΝΤΕΣ ΠΟΥ ΕΠΗΡΕΑΖΟΥΝ ΤΟΝ ΒΑΘΜΟ ΤΗΣ ΔΙΑΒΡΩΣΗΣ

Υγρασία

Η συσσώρευση άμμου, βρωμιάς και νερού στο κάτω μέρος του αμαξώματος του αυτοκινήτου μπορεί να επιταχύνει την σκουριά. Τα βρεγμένα ταπέτα δαπέδου δεν θα στεγνώσουν τελείως μέσα στο αυτοκίνητο και θα πρέπει να αφαιρούνται για να στεγνώσουν καλά για να αποφύγετε την διάβρωση του δαπέδου του αυτοκινήτου.

Ατμοσφαιρική υγρασία

Η διάβρωση επιταχύνεται σε περιοχές με υψηλή ατμοσφαιρική υγρασία, ιδιαίτερα στις περιοχές εκείνες που η θερμοκρασία είναι υψηλή, υπάρχει ατμοσφαιρική ρύπανση και χρησιμοποιείται αλάτι στον δρόμο.

Θερμοκρασία

Η αύξηση της θερμοκρασίας επιταχύνει τον βαθμό διάβρωσης των τμημάτων του αυτοκινήτου που δεν εξαερίζονται καλά

Ατμοσφαιρική ρύπανση

Η βιομηχανική ρύπανση, η παρουσία αλατιού στην ατμόσφαιρα των παραθαλάσσιων περιοχών ή η χρήση αλατιού στον δρόμο επιταχύνουν την διαδικασία διάβρωσης. Επίσης, το αλάτι που χρησιμοποιείται στον δρόμο επιταχύνει το ξεθώριασμα των βαμμένων επιφανειών του αυτοκινήτου.

ΓΙΑ ΝΑ ΠΡΟΣΤΑΤΕΨΕΤΕ ΤΟ ΑΥΤΟΚΙΝΗΤΟ ΣΑΣ ΑΠΟ ΤΗΝ ΔΙΑΒΡΩΣΗ

- Πρέπει να πλένετε και να κερώνετε το αυτοκίνητό σας τακτικά για να το κρατάτε καθαρό.
- Ελέγχετε συχνά την επιφάνεια του χρώματος και αν διαπιστώσετε την ύπαρξη μικροζημιών, επισκευάστε τις όσο το δυνατόν συντομότερα.
- Κρατήστε τις τρύπες αποστράγγισης στο κάτω μέρος των πορτών και της πόρτας του πορτμπαγκάζ ανοιχτές για να αποφύγετε την συσσώρευση νερού.
- Ελέγχεται το κάτω μέρος του αμαξώματος για τυχόν συσσώρευση άμμου, βρωμιάς ή αλατιού. Εάν διαπιστώσετε συσσώρευση των πιο πάνω, πλύνετε με νερό όσο το δυνατόν συντομότερα.

ΠΡΟΣΟΧΗ

- **ΠΟΤΕ μην αφαιρείτε την βρωμιά, την άμμο ή άλλα κατάλοιπα από τον χώρο των επιβατών πλένοντάς τα με πολύ νερό. Αφαιρέστε την βρωμιά με ηλεκτρική σκούπα ή βούρτσα.**
- **Ποτέ μην αφήνετε νερό ή άλλα υγρά να έρθουν σε επαφή με τα ηλεκτρονικά εξαρτήματα στο εσωτερικό του αυτοκινήτου.**

Τα χημικά που χρησιμοποιούνται για το ξεπάγωμα των δρόμων είναι εξαιρετικά διαβρωτικά. Επιταχύνουν την διάβρωση από σκουριά και την φθορά των εξαρτημάτων του κάτω μέρους του αμαξώματος όπως είναι το σύστημα της εξάτμισης, οι σωληνώσεις του καυσίμου και των φρένων, τα καλώδια των φρένων, το δάπεδο του αυτοκινήτου και τα φτερά.

Το χειμώνα θα πρέπει κατά περιόδους να πλένετε το κάτω μέρος του αυτοκινήτου.

Για περισσότερες πληροφορίες σχετικά με την προστασία από την σκουριά και την διάβρωση η οποία απαιτείται σε μερικές περιοχές, συμβουλευθείτε το εξουσιοδοτημένο συνεργείο της NISSAN ή εξειδικευμένο συνεργείο.

8 Συντήρηση και Κάντε το μόνος σας

Απαιτήσεις συντήρησης 8-3
Προγραμματισμένη συντήρηση 8-3
Γενική συντήρηση 8-3
Που να πάτε για την συντήρηση 8-3
Γενική συντήρηση 8-3
Επεξήγηση των σημείων της γενικής συντήρησης 8-3
Προφυλάξεις για την συντήρηση 8-5
Χώρος κινητήρα 8-6
Σύστημα ψύξης κινητήρα 8-7
Έλεγχος της στάθμης του ψυκτικού υγρού του κινητήρα 8-7
Αλλαγή του ψυκτικού υγρού του κινητήρα 8-7
Λάδι κινητήρα 8-9
Έλεγχος της στάθμης του λαδιού του κινητήρα 8-9
Αλλαγή του λαδιού του κινητήρα 8-11
Αλλαγή του φίλτρου λαδιού του κινητήρα 8-13
Προστασία του περιβάλλοντος 8-15
Φίλτρο καυσίμου (μοντέλα με κινητήρα πετρελαίου) 8-15
Αποστράγγιση νερού 8-15
Εξαέρωση του συστήματος καυσίμου 8-15
Υγρό XTRONIC CVT 8-15
Φρένα 8-16
Έλεγχος του πεντάλ του φρένου 8-16
Έλεγχος χειρόφρενου 8-16
Σεβρόφρενο 8-16
Υγρό φρένων και συμπλέκτη 8-16
Υγρό πλυστικού παρμπρίζ / πλυστικού προβολέων (όπου υπάρχει) 8-17
Μπαταρία 8-18
Μπαταρία αυτοκινήτου 8-18
Ξεκίνημα με βοηθητική μπαταρία 8-20
Αντικατάσταση μπαταρίας τηλεχειριστηρίου / Έξυπνου Κλειδιού 8-20
Ιμάντες 8-22
Μπουζί (μοντέλα με κινητήρα βενζίνης) 8-23
Αφαίρεση του αεραγωγού 8-23
Φίλτρο αέρα 8-25
Τύπου υγρού χάρτου 8-25
Τύπος ξηρού χάρτου (όπου υπάρχει) 8-25
Λεπίδες υαλοκαθαριστήρων 8-26
Καθάρισμα 8-26
Αντικατάσταση υαλοκαθαριστήρων μπροστινού παρμπρίζ 8-26
Αντικατάσταση υαλοκαθαριστήρων πίσω παρμπρίζ 8-26
Μπεκ ψεκασμού παρμπρίζ 8-27
Ασφάλειες 8-27
Χώρος επιβατών 8-27
Χώρος κινητήρα 8-28
Φώτα 8-29
Προβολείς 8-30
Εξωτερικά φώτα 8-31
Εσωτερικά φώτα 8-31
Θέσεις φώτων 8-32
Τροχοί και λάστιχα 8-35
Πίεση αέρα ελαστικών 8-35

Τύποι ελαστικών 8-36
Αλυσίδες ελαστικών 8-36
Περιστροφή ελαστικών 8-37
Φθορά και ζημιά ελαστικών 8-37
Ηλικία ελαστικών 8-37
Αλλαγή τροχών και ελαστικών 8-37
Μοντέλα με κίνηση στους 4 τροχούς (4WD) 8-38
Ζυγοστάθμιση 8-38
Ρεζέρβα 8-38
Φροντίδα των τροχών 8-38

Ορισμένες καθημερινές εργασίες συντήρησης είναι απαραίτητες για να διατηρήσουν το αυτοκίνητό σας σε καλή μηχανική κατάσταση καθώς και για τις χαμηλές εκπομπές ρύπων και την καλή απόδοση του κινητήρα.

Είναι υποχρέωση του ιδιοκτήτη να κάνει τις προβλεπόμενες εργασίες συντήρησης όπως και τους καθορισμένους ελέγχους.

Ο ιδιοκτήτης είναι εκείνος που γνωρίζει εάν το αυτοκίνητό του συντηρείται κανονικά. Είστε ένας ζωτικός σύνδεσμος την αλυσίδα συντήρησης.

ΠΡΟΓΡΑΜΜΑΤΙΣΜΕΝΗ ΣΥΝΤΗΡΗΣΗ

Για την διευκόλυνσή σας, τα σημεία που απαιτούν προγραμματισμένη συντήρηση περιγράφονται και αναφέρονται στο ξεχωριστό βιβλίο συντήρησης. Θα πρέπει να ανατρέχετε σε αυτό το βιβλίο για να βεβαιωθείτε ότι η απαραίτητη συντήρηση γίνεται στο αυτοκίνητό σας στα τακτά διαστήματα.

ΓΕΝΙΚΗ ΣΥΝΤΗΡΗΣΗ

Η γενική συντήρηση συμπεριλαμβάνει τα σημεία εκείνα που πρέπει να ελέγχονται κατά την διάρκεια της καθημερινής χρήσης του αυτοκινήτου και ο έλεγχός τους θεωρείται αυτονόητος για να συνεχίζει το αυτοκίνητό σας να λειτουργεί σωστά. Είναι δική σας ευθύνη να ακολουθείτε τις διαδικασίες αυτές τακτικά όπως προαναφέρεται.

Για να κάνετε τους ελέγχους της γενικής συντήρησης απαιτούνται ελάχιστες τεχνικές ικανότητες και μόνο εργαλεία γενικής χρήσης για το αυτοκίνητο.

Οι έλεγχοι αυτοί μπορούν να γίνουν από εσάς, έναν ειδικευμένο τεχνίτη ή εάν το προτιμάτε από το εξουσιοδοτημένο συνεργείο NISSAN ή εξειδικευμένο συνεργείο.

ΠΟΥ ΝΑ ΠΑΤΕ ΓΙΑ ΤΗΝ ΣΥΝΤΗΡΗΣΗ

Σε περίπτωση που το αυτοκίνητό σας χρειάζεται συντήρηση ή δεν λειτουργεί κανονικά, πρέπει να ελέγχεται, συντηρείται και ρυθμίζεται από εξουσιοδοτημένο συνεργείο NISSAN ή εξειδικευμένο συνεργείο.

Κατά την διάρκεια της καθημερινής χρήσης του αυτοκινήτου σας, θα πρέπει να κάνετε τακτικά τις σχετικές συντηρήσεις όπως περιγράφονται στο κεφάλαιο αυτό. Εάν διακρίνετε κάποιον ασυνήθιστο θόρυβο ή τράνταγμα ή κάποια μυρωδιά, ελέγξτε αμέσως για να εξακριβώσετε την αιτία που τα προκάλεσε ή απευθυνθείτε στο εξουσιοδοτημένο συνεργείο NISSAN όπου θα γίνουν οι σωστοί έλεγχοι. Επιπλέον, θα πρέπει να ενημερώσετε το εξουσιοδοτημένο συνεργείο NISSAN εάν νομίζετε ότι είναι αναγκαίο να γίνουν κάποιες εργασίες επισκευής.

Όταν κάνετε κάποιον έλεγχο στο αυτοκίνητό σας ακολουθείτε πιστά τις οδηγίες και τις προφυλάξεις που δίνονται παρακάτω στο κεφάλαιο αυτό.

ΕΠΕΞΗΓΗΣΗ ΤΩΝ ΣΗΜΕΙΩΝ ΤΗΣ ΓΕΝΙΚΗΣ ΣΥΝΤΗΡΗΣΗΣ

Παρακάτω σε αυτό το κεφάλαιο δίνονται συμπληρωματικές πληροφορίες για τα θέματα που αναφέρονται με αστερίσκο («*»).

Τα παρακάτω μέρη του αυτοκινήτου θα πρέπει να επιθεωρούνται κατά καιρούς, εκτός εάν καθορίζεται διαφορετικά.

Στο εξωτερικό του αυτοκινήτου

Πόρτες και καπό κινητήρα:

Ελέγξτε εάν λειτουργούν σωστά οι πόρτες, το άνοιγμα του καπό και της πίσω πόρτας. Ακόμη, εάν οι κλειδαριές ασφαλίζουν σωστά. Εάν χρειάζεται λαδώστε τις. Επίσης, βεβαιωθείτε ότι όταν ανοίγει η πρώτη κλειδαριά, η δεύτερη εμποδίζει το καπό να ανοίξει.

Όταν οδηγείτε σε περιοχή που υπάρχει αλάτι ή άλλο υλικό που προκαλεί σκουριά, ελέγξτε για συχνότερη λίπανση.

Φώτα*:

Καθαρίζετε του προβολείς τακτικά. Βεβαιωθείτε ότι οι προβολείς, τα φλας, τα φώτα πορείας και όλες οι λάμπες έχουν τοποθετηθεί σωστά και λειτουργούν κανονικά. Ελέγξτε επίσης την ρύθμιση των φώτων.

Ελαστικά*:

Ελέγχετε την πίεση του αέρα με δείκτη τακτικά και πάντα πριν από ταξίδια μεγάλης απόστασης. Ρυθμίστε την πίεση σε όλα τα ελαστικά, συμπεριλαμβανομένης της ρεζέρβας, στην καθορισμένη πίεση.

Περιστροφή των ελαστικών*:

Τα ελαστικά θα πρέπει να περιστρέφονται κάθε 10.000 χιλιόμετρα (6.000 μίλια) για τα μοντέλα με κίνηση στους δύο τροχούς (2WD) και 5.000 χιλιόμετρα (3.000 μίλια) για τα μοντέλα με κίνηση στους τέσσερις τροχούς (4WD). Ωστόσο ο κατάλληλος χρόνος για την περιστροφή των ελαστικών μπορεί να ποικίλλει ανάλογα με τον τρόπο της οδήγησης και τις συνθήκες στους δρόμους που οδηγείται το αυτοκίνητο.

Εξαρτήματα του μεταδότη του Συστήματος Παρακολούθησης Πίεσης Ελαστικών (TPMS) (όπου υπάρχει):

Αντικαταστήστε την ροδέλα του μεταδότη, την βαλβίδα και την τάπα όποτε αντικαθιστάτε τα ελαστικά λόγω φθοράς ή ηλικίας.

Ευθυγράμμιση και ζυγοστάθμιση:

Εάν το αυτοκίνητο τραβάει προς οποιαδήποτε πλευρά, σε ευθύ ομαλό δρόμο, ή εάν διαπιστώσετε ανομοιόμορφη και αφύσικη φθορά των ελαστικό, μπορεί να υπάρχει ανάγκη για ευθυγράμμιση.

Εάν το τιμόνι ή το κάθισμα έχει δονήσεις σε φυσιολογικές ταχύτητες στον αυτοκινητόδρομο, μπορεί να χρειάζεται ζυγοστάθμιση.

Μπουλόνια τροχών:

Όταν ελέγχετε τα ελαστικά, να βεβαιώνεστε ότι δεν λείπει κάποιο μπουλόνι από τους τροχούς και εάν κάποιο μπουλόνι είναι χαλαρό. Εάν χρειάζεται σφίξτε τα μπουλόνια.

Παρμπρίζ:

Καθαρίζετε το παρμπρίζ τακτικά. Ελέγχετε το παρμπρίζ τουλάχιστον κάθε έξι μήνες για φθορές ή άλλη ζημιά. Εάν χρειάζεται, επισκευάστε το παρμπρίζ σε ειδικό κατάστημα επισκευής.

Λεπίδες καθαριστήρων*:

Εάν δεν λειτουργούν σωστά, ελέγξτε για τυχόν σπασίματα και φθορές.

Κάτω από το καπό και κάτω από το αυτοκίνητο

Τα παρακάτω μέρη του αυτοκινήτου πρέπει να ελέγχονται περιοδικά, κάθε φορά που αλλάζετε λάδι κινητήρα ή βάζετε καύσιμα.

Μπαταρία*:

Ελέγξτε εάν ο πράσινος δείκτης στο πάνω μέρος της μπαταρίας χωρίς συντήρηση είναι ορατός. Εάν δεν είναι ορατός, αντικαταστήστε την μπαταρία το συντομότερο δυνατό.

Τα αυτοκίνητα που λειτουργούν σε υψηλές θερμοκρασίες ή σε δύσκολες συνθήκες οδήγησης, χρειάζονται έλεγχο της στάθμης του υγρού συχνά.

Στάθμη υγρών φρένων και συμπλέκτη*:

Βεβαιωθείτε ότι η στάθμη των υγρών των φρένων και του συμπλέκτη βρίσκεται μεταξύ των θέσεων «MAX» και «MIN» στο ρεζερβουάρ.

Στάθμη ψυκτικού υγρού κινητήρα*:

Ελέγξτε την στάθμη του ψυκτικού υγρού του κινητήρα, όταν το ψυκτικό υγρό είναι κρύο.

Ιμάντες κινητήρα*:

Βεβαιωθείτε ότι οι ιμάντες δεν είναι ξεροί, φθαρμένοι, ραγισμένοι ή λιπαροί.

Στάθμη λαδιού κινητήρα*:

Αφού παρκάρετε το αυτοκίνητο σε επίπεδο έδαφος και σβήσετε τον κινητήρα, ελέγξτε την στάθμη του λαδιού στην βυθομετρική ράβδο.

Διαρροές υγρών:

Ελέγξτε κάτω από το αυτοκίνητο για διαρροές καυσίμου, λαδιού, νερού ή άλλου υγρού, αφού το αυτοκίνητο έχει μείνει παρκαρισμένο για λίγο. Είναι φυσιολογικό να στάζει νερό από το air conditioner μετά την χρήση του. Εάν παρατηρήσετε οποιαδήποτε διαρροή ή είναι φανερά αέρια καυσίμου, ελέγξτε για την αιτία και διορθώστε την αμέσως.

Υγρό πλυστικού καθαριστήρων*:

Ελέγξτε εάν υπάρχει αρκετό υγρό μέσα στο ρεζερβουάρ.

Στο εσωτερικό του αυτοκινήτου

Τα παρακάτω μέρη του αυτοκινήτου πρέπει να ελέγχονται συχνότερα, κάθε φορά που κάνετε συντήρηση ή καθαρίζετε το αυτοκίνητο.

Πεντάλ γκαζιού:

Ελέγξτε την ομαλή λειτουργία του πεντάλ και βεβαιωθείτε ότι δεν μαγκώνει ή δεν απαιτεί υπερβολική πίεση. Κρατήστε τα πατάκια μακριά από το πεντάλ.

Πεντάλ φρένου*:

Ελέγξτε την ομαλή λειτουργία του πεντάλ. Εάν το πεντάλ του φρένου κατεβαίνει ξαφνικά, περισσότερο από το φυσιολογικό, το πεντάλ έχει σπογγώδη αίσθηση ή το αυτοκίνητο φαίνεται να χρειάζεται περισσότερο για να σταματήσει, αποτανθείτε αμέσως σε εξουσιοδοτημένο συνεργείο της Nissan ή εξειδικευμένο συνεργείο. Κρατήστε τα πατάκια μακριά από το πεντάλ.

Χειρόφρενο*:

Βεβαιωθείτε ότι το αυτοκίνητο συγκρατείται καλά σε ένα έδαφος με αρκετά απότομη κλίση, όταν έχει εφαρμοστεί μόνο το χειρόφρενο.

Καθίσματα: Ελέγξτε τους μοχλούς ρύθμισης των καθισμάτων (ανάκλιση, κλίση πλάτης κλπ) για να βεβαιωθείτε ότι λειτουργούν ομαλά και ότι ασφαλίζουν σε κάθε θέση. Ελέγξτε εάν τα προσκέφαλα των καθισμάτων μετακινούνται επάνω και κάτω ομαλά και οι ασφάλειες τα σταθεροποιούν στις θέσεις κλειδώματος.

Ζώνες ασφαλείας:

Ελέγξτε όλα τα εξαρτήματα των ζωνών ασφαλείας (π.χ. πόρπες, ρυθμιστές, καρούλι μαζέματος) για την κανονική και σωστή λειτουργία καθώς και την ασφαλή τοποθέτησή τους. Ελέγχετε τον ιμάντα της ζώνης για κοψίματα, φθορές και ξεφτίσματα. Για περισσότερες λεπτομέρειες δείτε «Συντήρηση των ζωνών ασφαλείας» στο κεφάλαιο «1. Ασφάλεια – καθίσματα, ζώνες ασφαλείας και πρόσθετο σύστημα συγκράτησης».

Βολάν τιμονιού:

Ελέγξτε για τυχόν αλλαγές στην συμπεριφορά του τιμονιού όπως μεγαλύτερος τζόγος, σκληρό τιμόνι, παράξενοι θόρυβοι κλπ.

Προειδοποιητικά φώτα και βομβητές:

Βεβαιωθείτε ότι όλα τα προειδοποιητικά φώτα και οι βομβητές λειτουργούν κανονικά.

Αντιθαμβωτικό παρμπρίζ: Ελέγξτε εάν ο αέρας βγαίνει από τις εξόδους σωστά όταν λειτουργείτε το καλοριφέρ ή το air conditioner.

Καθαριστήρας και πλυστικό παρμπρίζ*:

Ελέγξτε ότι οι καθαριστήρες και το πλυστικό λειτουργούν κανονικά και οι καθαριστήρες δεν κολλάνε.

Όταν κάνετε οποιονδήποτε έλεγχο ή εργασία συντήρησης στο αυτοκίνητό σας, θα πρέπει να προσέχετε ώστε να αποφύγετε τον κατά λάθος σοβαρό τραυματισμό σας ή την πρόκληση ζημιάς στο αυτοκίνητο. Οι παρακάτω είναι γενικές προφυλάξεις οι οποίες θα πρέπει να ακολουθούνται με προσοχή.

- **Παρκάρετε το αυτοκίνητο σε επίπεδο έδαφος, βάλτε το χειρόφρενο και τακάρετε τους τροχούς για να μην μπορεί να κινηθεί το αυτοκίνητο. Βάλτε το μοχλό ταχυτήτων στην θέση N (νεκρά) (μοντέλο με μηχανικό σαζμάν) ή την θέση P (παρκάρισμα) στα μοντέλα με CVT.**
- **Μην δουλεύετε κάτω από το καπό όταν ο κινητήρας είναι ζεστός. Σβήστε τον κινητήρα και περιμένετε έως ότου κρυώσει.**
- **Βεβαιωθείτε ότι ο διακόπτης του κινητήρα είναι στην θέση OFF ή LOCK όταν κάνετε οποιαδήποτε αντικατάσταση ή επισκευή.**

  Όταν ο διακόπτης της μίζας είναι στην θέση ON ή Acc, το βεντιλατέρ μπορεί να αρχίσει να λειτουργεί ξαφνικά, ακόμη και όταν δεν λειτουργεί ο κινητήρας. Για να αποφύγετε τραυματισμό να αποσυνδέετε πάντα τον αρνητικό πόλο της μπαταρίας πριν δουλέψετε κοντά στον κινητήρα.
- **Εάν πρέπει να δουλέψετε όσο λειτουργεί ο κινητήρας, κρατήστε τα χέρια σας, τα ρούχα σας, τα μαλλιά σας και τα εργαλεία μακριά από τα βεντιλατέρ που κινούνται, τους ιμάντες και τα άλλα κινούμενα μέρη.**
- **Συνιστάται να βγάζετε την γραβάτα σας και τα κοσμήματά σας όπως δαχτυλίδια, ρολόγια κλπ.**

πριν δουλέψετε στο αυτοκίνητο.

- **Εάν πρέπει να βάλετε μπροστά τον κινητήρα σε κλειστό χώρο όπως γκαράζ, βεβαιωθείτε ότι υπάρχει αρκετός εξαερισμός για τα καυσαέρια της εξάτμισης.**
- **ΠΟΤΕ ΜΗΝ ΜΠΑΙΝΕΤΕ ΚΑΤΩ ΑΠΟ ΤΟ ΑΥΤΟΚΙΝΗΤΟ ΟΤΑΝ ΑΥΤΟ ΣΤΗΡΙΖΕΤΑΙ ΜΟΝΟ ΣΤΟΝ ΓΡΥΛΟ.**
- **Κρατήστε τα εύφλεκτα υλικά, τις φλόγες και τους σπινθήρες μακριά από το καύσιμο και την μπαταρία.**
- **Ποτέ μην συνδέετε ή αποσυνδέετε είτε την μπαταρία ή οποιοδήποτε άλλο ηλεκτρονικό εξάρτημα όταν ο διακόπτης του κινητήρα είναι ανοικτός (θέση ON).**
- **Στα βενζινοκίνητα μοντέλα με πολυκάναλο σύστημα έγχυσης (MFI), το φίλτρο καυσίμου ή οι σωληνώσεις καυσίμου, θα πρέπει να συντηρούνται από εξουσιοδοτημένο συνεργείο της Nissan καθώς οι σωληνώσεις είναι υπό υψηλή πίεσης ακόμη και όταν ο κινητήρας είναι σβηστός.**
- **Φοράτε πάντα προστατευτικά ματιών όταν δουλεύετε πάνω στο αυτοκίνητό σας.**
- **Η μη εφαρμογή των παραπάνω ή άλλων αυτονόητων προφυλάξεων μπορεί να οδηγήσει σε σοβαρό τραυματισμό ή ζημιά στο αυτοκίνητο.**

NISSAN Blue Citizenship

Τα λάθος πεταμένα λάδια κινητήρα και / ή άλλα υγρά του αυτοκινήτου μπορεί να μολύνουν το περιβάλλον. Πρέπει πάντα να ακολουθείτε τους τοπικούς κανονισμούς για την διάθεση των υγρών του αυτοκινήτου.

Το κεφάλαιο αυτό σας δίνει οδηγίες που αφορούν τις εργασίες εκείνες που είναι εύκολο για έναν ιδιοκτήτη να κάνει.

Θα πρέπει να γνωρίζετε ότι η ελλιπής ή λανθασμένη συντήρηση μπορεί να έχει σαν αποτέλεσμα δυσκολίες στην λειτουργία του αυτοκινήτου ή υπερβολική εκπομπή καυσαερίων και μπορεί να επηρεάσει την κάλυψή σας από την εγγύηση. **Εάν έχετε οποιαδήποτε αμφιβολία σχετικά με κάποια εργασία συντήρησης, αποτανθείτε στο εξουσιοδοτημένο συνεργείο NISSAN ή σε εξειδικευμένο συνεργείο**.

Για μία ανασκόπηση του χώρου του κινητήρα, δείτε το «Χώρος κινητήρα» στο κεφάλαιο «0. Πίνακας περιεχομένων με εικόνες».

ΠΡΟΕΙΔΟΠΟΙΗΣΗ

- **Ποτέ μην αφαιρείτε την τάπα του ψυγείου όταν ο κινητήρας είναι ζεστός. Το ζεστό υπό υψηλή πίεση ψυκτικό υγρό που θα διαφύγει από το ψυγείο μπορεί να προκαλέσει σοβαρά εγκαύματα. Περιμένετε έως ότου κρυώσουν ο κινητήρας και το ψυγείο. Δείτε τις προφυλάξεις στο «Υπερθέρμανση του κινητήρα» του κεφαλαίου «5. Σε περίπτωση ανάγκης».**
- **Το ψυκτικό υγρό είναι δηλητηριώδες και θα πρέπει να φυλάσσεται σε ειδικά δοχεία με ειδική ετικέτα, μακριά από παιδιά.**

Το σύστημα ψύξης του κινητήρα έχει γεμιστεί από το εργοστάσιο με υψηλής ποιότητας και μακράς διαρκείας μείγμα ψυκτικού κατάλληλο για όλο τον χρόνο. Το υψηλής ποιότητας ψυκτικό κινητήρα περιέχει τα κατάλληλα διαλύματα που είναι αποτελεσματικά κατά σκουριάς και αντιψυκτικά. Για τον λόγο αυτό δεν χρειάζεται να χρησιμοποιήσετε άλλα πρόσθετα στο σύστημα ψύξεως.

ΠΡΟΣΟΧΗ

- **Ποτέ μην χρησιμοποιείε πρόσθετα στο σύστημα ψύξης, όπως για παράδειγμα στεγανοποιητικό ψυγείου. Τα πρόσθετα μπορεί να βουλώσουν το σύστημα ψύξης και να προκαλέσουν ζημιά στον κινητήρα, το σαζμάν και / ή στο σύστημα ψύξης.**
- **Όταν προσθέτετε ή αντικαθιστάτε το ψυκτικό υγρό θα πρέπει να χρησιμοποιείτε το γνήσιο αντιψυκτικό της NISSAN ή ισάξιο σε ποιότητα.**
- **Η χρήση άλλου τύπου αντιψυκτικών κινητήρα μπορεί να κάνει ζημιά στο σύστημα ψύξης του κινητήρα.**
- **Το ψυγείο είναι εξοπλισμένο με τάπα πιέσεως. Για να αποφύγετε ζημιά στον κινητήρα, χρησιμοποιήστε γνήσια τάπα ψυγείου NISSAN ή ισάξια όταν απαιτείται αντικατάσταση.**

ΕΛΕΓΧΟΣ ΤΗΣ ΣΤΑΘΜΗΣ ΤΟΥ ΨΥΚΤΙΚΟΥ ΥΓΡΟΥ ΤΟΥ ΚΙΝΗΤΗΡΑ

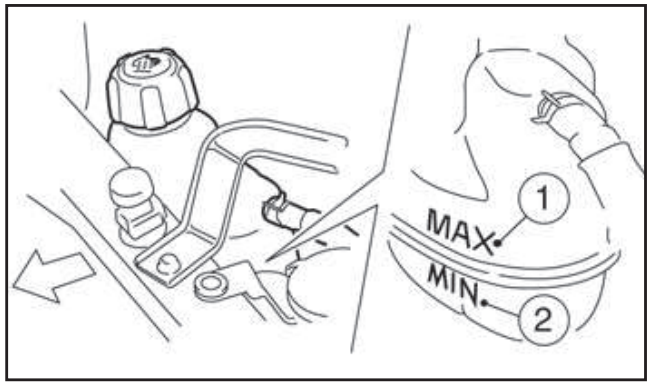

Ελέγξτε την στάθμη του ψυκτικού υγρού στο ρεζερβουάρ όταν ο κινητήρας είναι κρύος. Εάν η στάθμη του ψυκτικού υγρού είναι κάτω από την ένδειξη MIN (2) (ελάχιστο), προσθέστε ψυκτικό υγρό έως την ένδειξη MAX (1) (μέγιστο).

ΠΡΟΣΟΧΗ

Εάν το σύστημα ψύξης απαιτεί συχνά αντιψυκτικό, ζητήστε από το εξουσιοδοτημένο συνεργείο NISSAN ή εξειδικευμένο συνεργείο να το ελέγξει.

ΑΛΛΑΓΗ ΤΟΥ ΨΥΚΤΙΚΟΥ ΥΓΡΟΥ ΤΟΥ ΚΙΝΗΤΗΡΑ

ΠΡΟΣΟΧΗ

- **Οι σοβαρές επισκευές στο σύστημα ψύξης θα πρέπει να γίνονται από το εξουσιοδοτημένο συνεργείο NISSAN. Οι διαδικασίες συντήρησης υπάρχουν στο Service Manual της NISSAN.**
- **Η Nissan συνιστά να γίνεται ο έλεγχος και η αλλαγή του ψυκτικού υγρού του κινητήρα από εξουσιοδοτημένο συνεργείο της Nissan ή εξειδικευμένο συνεργείο.**
- **Η ελλιπής συντήρηση μπορεί να έχει σαν αποτέλεσμα την μειωμένη απόδοση του καλοριφέρ και την υπερθέρμανση του κινητήρα.**

ΠΡΟΕΙΔΟΠΟΙΗΣΗ

- **Για να αποφύγετε τον κίνδυνο εγκαυμάτων, ποτέ μην αλλάζετε το ψυκτικό υγρό όταν ο κινητήρας είναι ζεστός.**
- **Αποφύγετε την απευθείας επαφή του δέρματος με το χρησιμοποιημένο αντιψυκτικό. Εάν γίνει επαφή με το δέρμα, πλύνετε καλά χρησιμοποιώντας σαπούνι ή απορρυπαντικό χεριών το συντομότερο δυνατόν.**
- **Κρατήστε το ψυκτικό υγρό μακριά από παιδιά ή κατοικίδια.**

NISSAN Blue Citizenship

Το ψυκτικό υγρό θα πρέπει να πετιέται κατάλληλα. Ελέγξτε τους τοπικούς κανονισμούς.

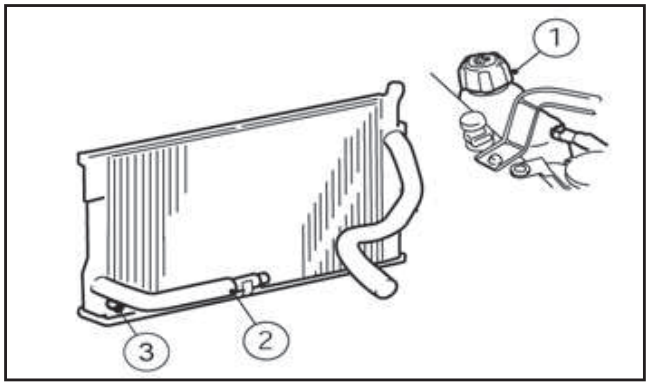

Κινητήρας HRA2DDT, MR20DD ή R9M

1. Βάλτε το κουμπί ελέγχου καλοριφέρ ή air conditioner στην θέση μέγιστης ζέστης «HOT».
2. Ανοίξτε το καπό. Για λεπτομέρειες δείτε το «Απελευθέρωση του καπό» στο κεφάλαιο «3. Έλεγχοι και ρυθμίσεις πριν την οδηγήση».
3. Ανοίξτε την τάπα του ρεζερβουάρ του ψυκτικού υγρού (1) για να βοηθήσετε να στραγγίσει το ψυκτικό υγρό.
4. Χαλαρώστε την τάπα αποστράγγισης του ψυγείου (3) για να μπορέσει να στραγγίσει το υγρό.
5. Βγάλτε το άκρο του σωλήνα (2) για να στραγγίσει το ψυκτικό υγρό.
6. Πλύνετε το σύστημα ψύξης αφήνοντας τρεχούμενο φρέσκο νερό να τρέξει μέσα στο ψυγείο μέσα από το ρεζερβουάρ του ψυκτικού υγρού.
7. Βάλτε το σωλήνα (2).
8. Σφίξτε την τάπα αποστράγγισης του ψυγείου (3).
9. Γεμίστε το ψυγείο αργά ψυκτικό υγρό έως την ένδειξη MAX (μέγιστο). Δείτε το κεφάλαιο «9. Τεχνικές πληροφορίες» για την ποσότητα γεμίσματος του συστήματος ψύξεως.
10. Τοποθετήστε την τάπα του ρεζερβουάρ ψυκτικού υγρού.
11. Βάλτε μπροστά τον κινητήρα και μαρσάρετε δύο ή τρεις φορές, χωρίς φορτίο.
12. Ακουμπήστε τον σωλήνα του ψυγείου και νοιώστε εάν το ψυκτικό υγρό ρέει.
13. Συνεχίστε να μαρσάρετε τον κινητήρα στις 3000 στροφές για περίπου 10 λεπτά.
14. Παρακολουθείτε τον δείκτη θερμοκρασίας ψυκτικού υγρού κινητήρα για ενδείξεις υπερθέρμανσης.
15. Σβήστε τον κινητήρα και ελέγξτε την στάθμη του ψυκτικού υγρού. Αφήστε να κρυώσει και γεμίστε έως την ένδειξη MAX.
16. Ελέγξτε τον κάτω σωλήνα του ψυγείου για ενδείξεις διαρροής.
17. Κλείστε το καπό.

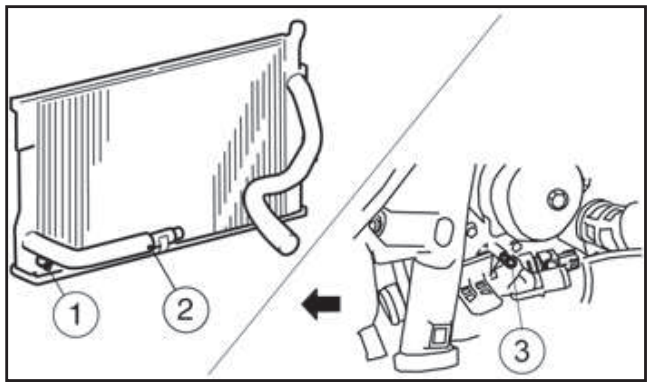

Κινητήρας K9K

1. Βάλτε το κουμπί ελέγχου καλοριφέρ ή air conditioner στην θέση μέγιστης ζέστης «HOT».
2. Ανοίξτε το καπό. Για λεπτομέρειες δείτε το «Απελευθέρωση του καπό» στο κεφάλαιο «3. Έλεγχοι και ρυθμίσεις πριν την οδηγήση».
3. Χαλαρώστε την τάπα αποστράγγισης του ψυγείου (1) για να μπορέσει να στραγγίξει το υγρό.
4. Αποσυνδέστε τον κάτω σωλήνα του ψυγείου (2) και ανοίξτε την τάπα αποστράγγισης (3) στο μπλοκ του κινητήρα.
5. Ανοίξτε την τάπα του ρεζερβουάρ του ψυκτικού υγρού για να βοηθήσετε να στραγγίσει το ψυκτικό υγρό.
6. Πλύνετε το σύστημα ψύξης αφήνοντας τρεχούμενο φρέσκο νερό να τρέξει μέσα στο ρεζερβουάρ του ψυκτικού υγρού.
7. Βάλτε τον κάτω σωλήνα του ψυγείου (2) και σφίξτε τον καλά. Σφίξτε καλά την τάπα αποστράγγισης στο μπλοκ του κινητήρα (3).
8. Τοποθετήστε την τάπα του ρεζερβουάρ ψυκτικού υγρού.
9. Βάλτε μπροστά τον κινητήρα και αφήστε τον να ζεσταθεί έως ότου φτάσει στην κανονική θερμοκρασία λειτουργίας. Στην συνέχεια μαρσάρετε τον κινητήρα δύο ή τρεις φορές, χωρίς φορτίο.
10. Ακουμπήστε τον σωλήνα του ψυγείου και νοιώστε εάν το ψυκτικό υγρό ρέει.
11. Συνεχίστε να μαρσάρετε τον κινητήρα στις 2.000 – 2.500 στροφές για περίπου 10 λεπτά.

12. Παρακολουθείτε τον δείκτη θερμοκρασίας ψυκτικού υγρού κινητήρα για ενδείξεις υπερθέρμανσης.
13. Σβήστε τον κινητήρα και ελέγξτε την στάθμη του ψυκτικού υγρού. Αφήστε να κρυώσει και γεμίστε έως την ένδειξη MAX.
14. Ελέγξτε τον κάτω σωλήνα του ψυγείου για ενδείξεις διαρροής.
15. Κλείστε το καπό.

ΕΛΕΓΧΟΣ ΤΗΣ ΣΤΑΘΜΗΣ ΤΟΥ ΛΑΔΙΟΥ ΤΟΥ ΚΙΝΗΤΗΡΑ

ΠΡΟΣΟΧΗ

Η στάθμη του λαδιού του κινητήρα θα πρέπει να ελέγχεται τακτικά. Η λειτουργία του κινητήρα με ανεπαρκή ποσότητα λαδιού μπορεί να του προκαλέσει ζημιά η οποία δεν καλύπτεται από την εγγύηση.

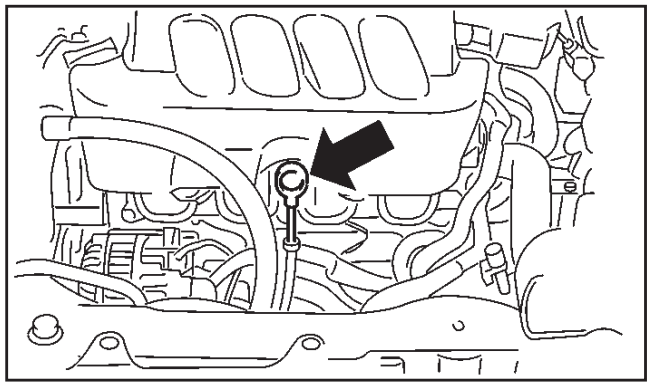

Κινητήρας MR20DD

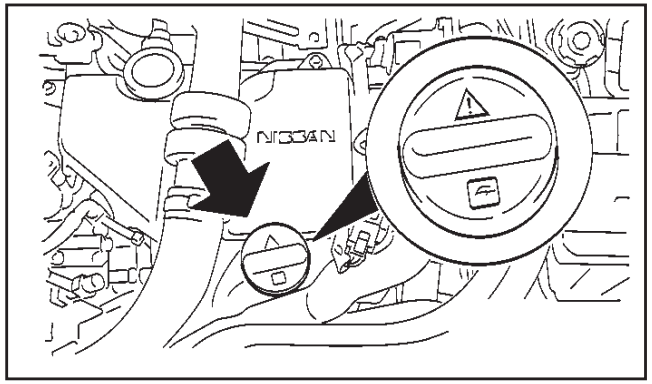

Κινητήρας K9K

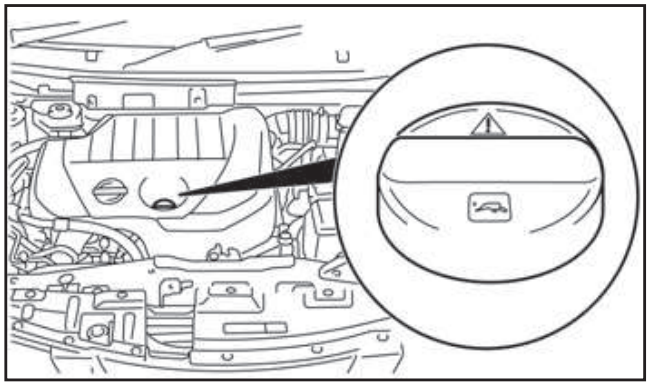

Κινητήρας K9K – G6

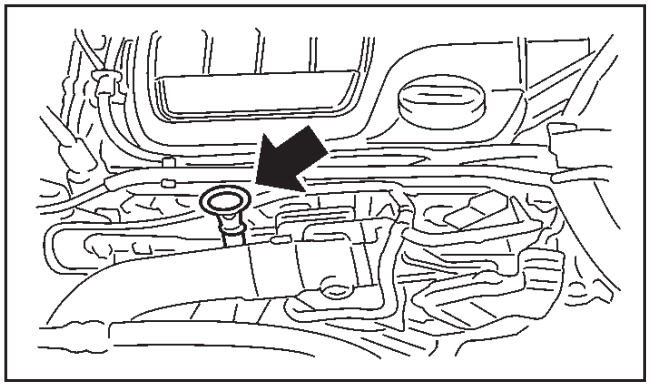

Κινητήρας R9M

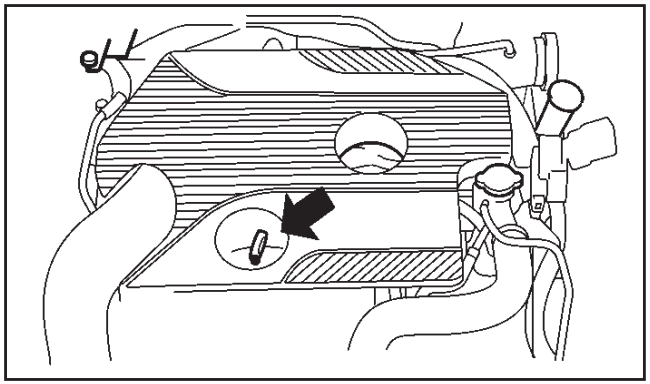

Κινητήρας MR16DDT

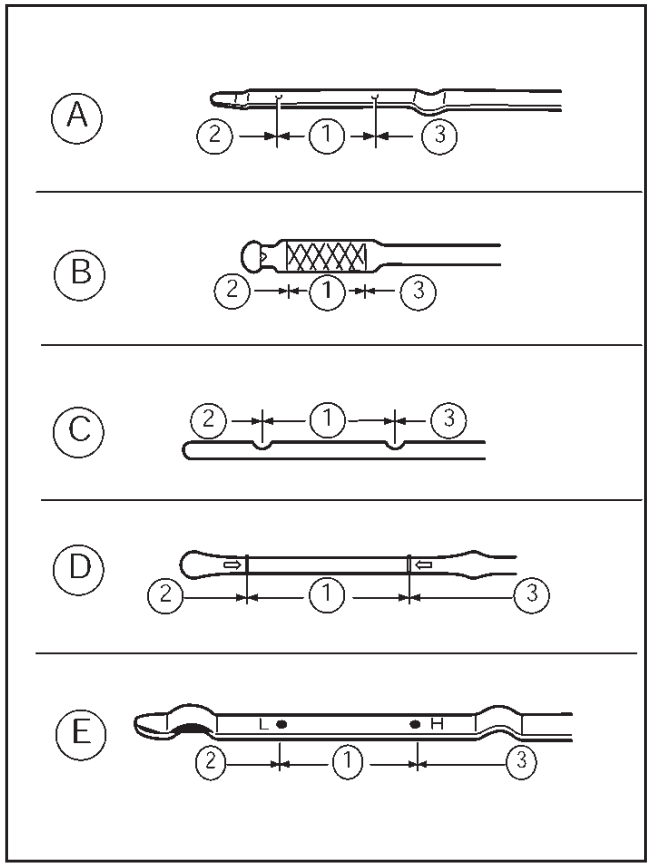

A Κινητήρας MR20DD
B Κινητήρας HRA2DDT
C Κινητήρας R9M
D Κινητήρας K9K με G6
E Κινητήρας MR16DDT
1 Κανονική περιοχή
2 Στάθμη MIN (ελάχιστο)
3 Στάθμη MAX (μέγιστο)

1. Παρκάρετε το αυτοκίνητο σε επίπεδη επιφάνεια και βάλτε το χειρόφρενο.
2. Βάλτε μπροστά τον κινητήρα. Εάν ο κινητήρας είναι κρύος, βάλτε τον να δουλέψει έως ότου φτάσει την κανονική θερμοκρασία λειτουργίας.
3. Σβήστε τον κινητήρα.
4. Περιμένετε τουλάχιστον 10 λεπτά έως ότου το λάδι επιστρέψει στο κάρτερ.
5. Ανοίξτε το καπό. Για λεπτομέρειες δείτε το «Απελευθέρωση καπό» στο κεφάλαιο «3. Έλεγχοι και ρυθμίσεις πριν την οδήγηση».
6. Βγάλτε την βυθομετρική ράβδο και σκουπίστε την.

   Στα μοντέλα με κινητήρα K9K η βυθομετρική ράβδος λαδιού κινητήρα είναι προσαρτημένη στην τάπα γεμίσματος του λαδιού κινητήρα. Βγάλτε την τάπα και σκουπίστε την βυθομετρική ράβδο.
7. Βάλτε την πάλι στην θέση της.

   Στα μοντέλα με κινητήρα K9K τοποθετήστε την τάπα του λαδιού του κινητήρα.
8. Βγάλτε την βυθομετρική ράβδο ξανά και ελέγξτε την στάθμη του λαδιού. Θα πρέπει να είναι στην κανονική περιοχή (1).
9. Εάν η στάθμη του λαδιού είναι κάτω από την ένδειξη MIN (2), βγάλτε την τάπα γεμίσματος λαδιού και προσθέστε το συνιστώμενο λάδι από το άνοιγμα. **Μην γεμίζετε πολύ** (3).
10. Ελέγξτε πάλι την στάθμη του λαδιού με την βυθομετρική ράβδο.
11. Τοποθετήστε την τάπα γεμίσματος λαδιού.

12. Κλείστε το καπό.

Είναι φυσιολογικό να προσθέτετε λάδι ανάμεσα στα διαστήματα συντήρησης ή στην διάρκεια της περιόδου στρωσίματος του κινητήρα, ανάλογα με την δυσκολία των συνθηκών οδήγησης και την ρευστότητα του λαδιού που χρησιμοποιείται. Περισσότερο λάδι κινητήρα καταναλώνεται από την συχνή επιτάχυνση / επιβράδυνση ιδιαίτερα σε υψηλές στροφές του κινητήρα. Η κατανάλωση μπορεί να είναι μεγαλύτερη όταν ο κινητήρας είναι καινούργιος. Εάν ο δείκτης της κατανάλωσης λαδιού, μετά την οδήγηση για 5000 χιλιόμετρα είναι περισσότερο από 0.5 λίτρα για κάθε 1000 χιλιόμετρα, συμβουλευθείτε εξουσιοδοτημένο συνεργείο της Nissan.

ΑΛΛΑΓΗ ΤΟΥ ΛΑΔΙΟΥ ΤΟΥ ΚΙΝΗΤΗΡΑ

ΠΡΟΕΙΔΟΠΟΙΗΣΗ

- **Η Nissan συνιστά να κάνετε τις αλλαγές λαδιών σε εξουσιοδοτημένο συνεργείο Nissan ή εξειδικευμένο συνεργείο.**

NISSAN Blue Citizenship

Δεν θα πρέπει να χύνετε το χρησιμοποιημένο λάδι στο έδαφος, σε κανάλια, ποτάμια κλπ. Θα πρέπει να το πετάτε σε ειδικά για αυτόν τον σκοπό βαρέλια. Ελέγξτε τους τοπικούς κανονισμούς.

- **Επειδή το λάδι κινητήρα είναι ζεστό, προσέχετε να μην καείτε.**
- **Η παρατεταμένη και επαναλαμβανόμενη επαφή με τα χρησιμοποιημένα λάδια κινητήρα, μπορεί να προκαλέσει καρκίνο του δέρματος.**
- **Προσπαθήστε να αποφύγετε την επαφή των χρησιμοποιημένων λαδιών με το δέρμα. Μετά την επαφή με το δέρμα, πλύνετε προσεκτικά με σαπούνι ή απορρυπαντικό χεριών όσο το δυνατόν συντομότερα.**
- **Κρατήστε τα χρησιμοποιημένα λάδια μακριά από τα παιδιά.**

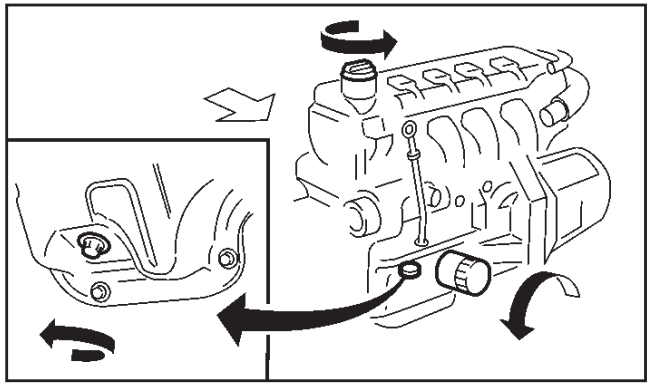

Κινητήρας MR20DD

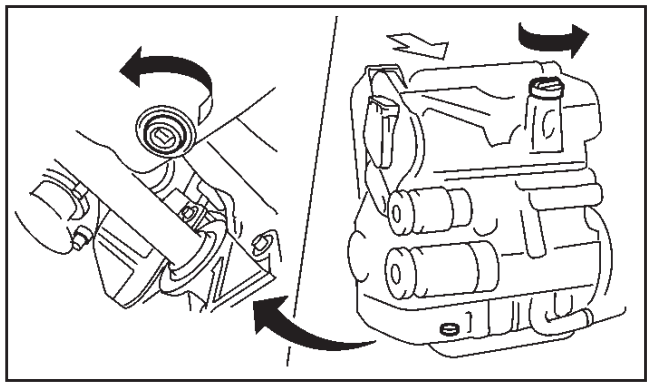

Κινητήρας K9K

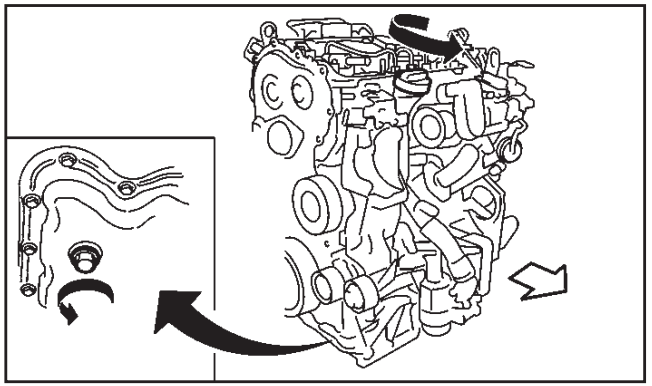

Κινητήρας R9M

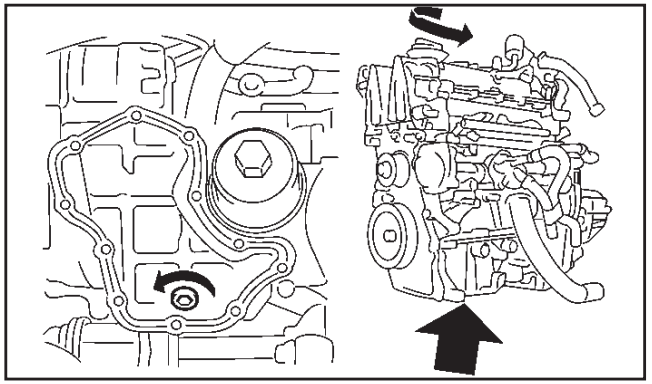

Κινητήρας HRA2DDT

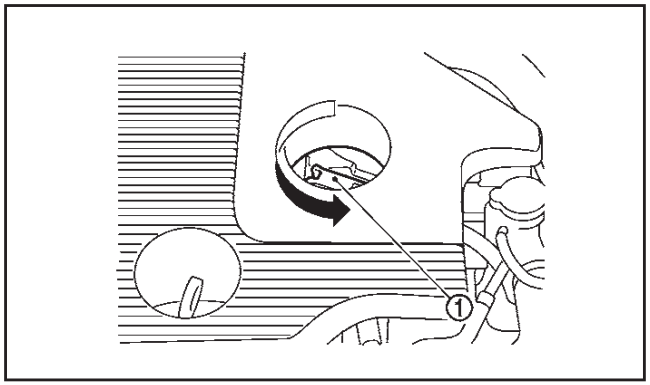

Κινητήρας MR16DDT

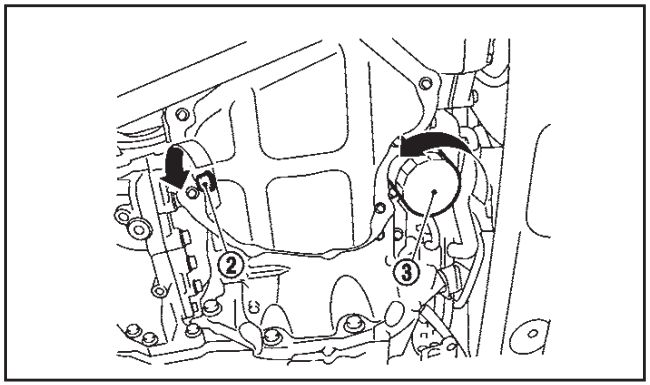

Κινητήρας MR16DDT

1. Παρκάρετε το αυτοκίνητο σε επίπεδο έδαφος και βάλτε το χειρόφρενο.
2. Βάλτε μπροστά τον κινητήρα. Εάν ο κινητήρας είναι κρύος, βάλτε τον μπροστά και αφήστε τον να δουλέψει έως ότου φτάσει την κανονική θερμοκρασία λειτουργίας.
3. Σβήστε τον κινητήρα και περιμένετε για περισσότερο από 10 λεπτά για να μπορέσει το λάδι να επιστρέψει στο κάρτερ.
4. Ανοίξτε το καπό. Για λεπτομέρειες δείτε το «Απελευθέρωση καπό» στο κεφάλαιο «3. Έλεγχοι και ρυθμίσεις πριν την οδήγηση».
5. Βγάλτε την τάπα γεμίσματος λαδιού.
6. Σηκώστε το αυτοκίνητο και στηρίξτε το χρησιμοποιώντας κατάλληλο γρύλο πατώματος και στηρίγματα γρύλου.

   Βάλτε τα στηρίγματα του γρύλου κάτω από τα σημεία ανύψωσης του αυτοκινήτου.

   Για λεπτομέρειες δείτε το «Σκασμένο λάστιχο» στο κεφάλαιο «6. Σε περίπτωση ανάγκης».
7. Βγάλτε το κάτω κάλυμμα του χώρου του κινητήρα.
8. Τοποθετήστε ένα μεγάλο ειδικό δοχείο στραγγίσματος κάτω από την τάπα αποστράγγισης.
9. Βγάλτε την τάπα αποστράγγισης με ένα κλειδί και στραγγίστε το λάδι τελείως.

   Εάν χρειάζεται αλλαγή το φίλτρο λαδιού, αφαιρέστε το και αντικαταστήστε το τώρα. Δείτε το «Αλλαγή του φίλτρου λαδιού» πιο κάτω.
10. Καθαρίστε και τοποθετήστε ξανά την τάπα αποστράγγισης και μία καινούργια φλάντζα. Σφίξτε την τάπα αποστράγγισης με ένα κλειδί. **Μην χρησιμοποιείτε υπερβολική δύναμη.**

Δύναμη σφιξίματος τάπας αποστράγγισης:
Κινητήρας MR20DD, MR16DDT, HRA2DDT: 34.3 N.m, (3.5 kg-m)
Κινητήρας K9K: 20 N.m, (2.1 kg-m)
Κινητήρας R9M: 50 N.m (5.1 kg-m)

11. Γεμίστε ξανά τον κινητήρα με το συνιστώμενο λάδι. Για περισσότερες πληροφορίες σχετικά με την ποσότητα λαδιού, δείτε το «Συνιστώμενα καύσιμα και λιπαντικά» στο κεφάλαιο «9. Τεχνικές πληροφορίες».
12. Ελέγξτε την στάθμη του λαδιού με την βυθομετρική ράβδο. Εάν είναι απαραίτητο, προσθέστε λάδι κινητήρα.
13. Τοποθετήστε καλά την τάπα γεμίσματος λαδιού.
14. Βάλτε μπροστά τον κινητήρα.
15. Ελέγξτε για διαρροές γύρω από την τάπα αποστράγγισης.

    Διορθώστε εάν χρειάζεται.
16. Σβήστε τον κινητήρα και περιμένετε για αρκετά λεπτά.
17. Ελέγξτε την στάθμη του λαδιού με την βυθομετρική ράβδο πάλι. Εάν χρειάζεται, προσθέστε λάδι κινητήρα.
18. Τοποθετήστε το κάτω κάλυμμα του χώρου του κινητήρα.
19. Χαμηλώστε το αυτοκίνητο προσεκτικά στο έδαφος.
20. Κλείστε το καπό και βεβαιωθείτε ότι ασφάλισε καλά.

ΑΛΛΑΓΗ ΤΟΥ ΦΙΛΤΡΟΥ ΛΑΔΙΟΥ ΤΟΥ ΚΙΝΗΤΗΡΑ

ΠΡΟΕΙΔΟΠΟΙΗΣΗ

- **Η Nissan συνιστά να αλλάζετε το φίλτρο λαδιού του κινητήρα σε εξουσιοδοτημένο συνεργείο Nissan ή εξειδικευμένο συνεργείο.**

NISSAN Blue Citizenship

Το χρησιμοποιημένο φίλτρο θα πρέπει να πετιέται σε ειδικό κάδο προοριζόμενο για αυτόν τον σκοπό.

Κινητήρας MR20DD, MR16DDT & K9K

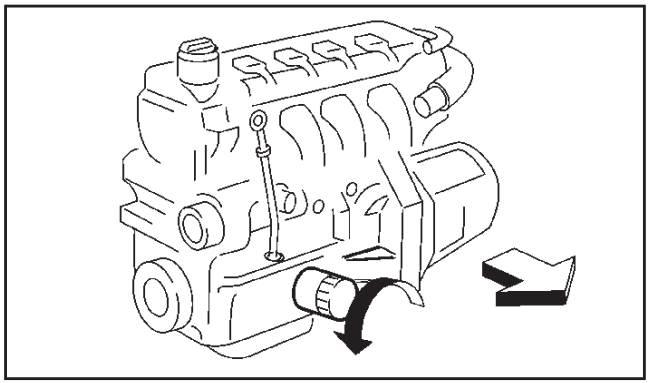

Κινητήρας MR20DD

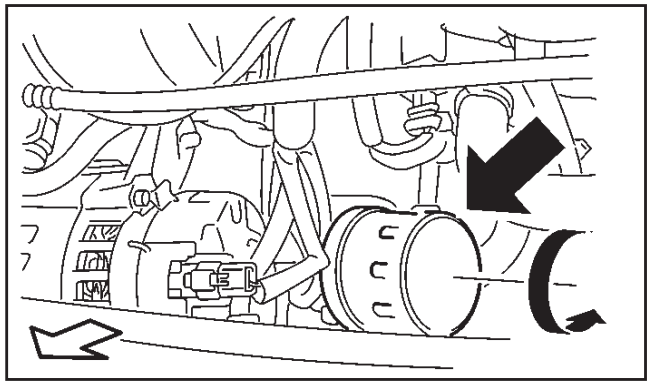

Κινητήρας K9K

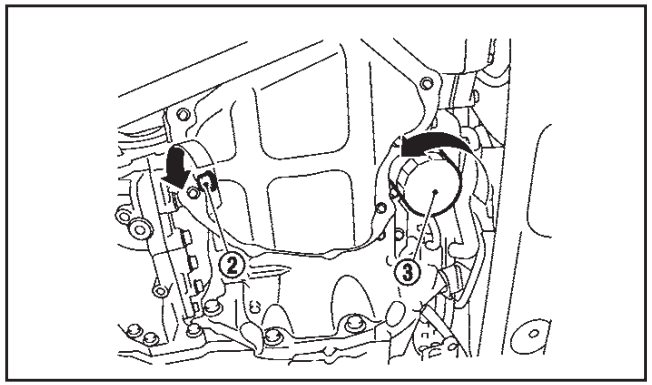

Κινητήρας MR16DDT

Αφαίρεση:

1. Στραγγίξτε το λάδι κινητήρα. Για λεπτομέρειες δείτε το «Αλλαγή του λαδιού του κινητήρα» πιο πριν.
2. Ξεσφίξετε το φίλτρο λαδιού με ένα κλειδί. Μπορεί να χρειάζεται **ειδικό κλειδί φίλτρου λαδιού**, ανάλογα με τον τύπο του κινητήρα. Εάν έχετε αμφιβολία, αποτανθείτε στο εξουσιοδοτημένο συνεργείο NISSAN ή εξειδικευμένο συνεργείο.
3. Βγάλτε το φίλτρο λαδιού του κινητήρα.
4. Καθαρίστε την επιφάνεια εφαρμογής του φίλτρου λαδιού με ένα καθαρό πανί χωρίς χνούδια.

ΠΡΟΣΟΧΗ

Εάν χυθεί λάδι στο αυτοκίνητο ή τον κινητήρα, σκουπίστε το καλά έως ότου καθαρίσει.

Τοποθέτηση:

1. Καθαρίστε και τοποθετήστε πάλι την τάπα αποστράγγισης μαζί με καινούργια φλάντζα. Για την δύναμη σφιξίματος δείτε το «Αλλαγή του λαδιού του κινητήρα» πιο πριν.
2. Καλύψτε την λαστιχένια φλάντζα του καινούργιου φίλτρου με καθαρό λάδι κινητήρα.
3. Βιδώστε το φίλτρο λαδιού με το χέρι έως ότου νοιώσετε ελαφριά αντίσταση, στην συνέχεια σφίξτε κατά 2/3 της στροφής.

   Δύναμη σφιξίματος φίλτρου λαδιού κινητήρα:
   Κινητήρας MR20DD: 17.7 N.m (1.8 kg-m)
   Κινητήρας K9K: 14 N.m (1.4 kg-m)
4. Προσθέστε λάδι κινητήρα και ελέγξτε την στάθμη του λαδιού με την βυθομετρική ράβδο. Για λεπτομέρειες δείτε το «Έλεγχος της στάθμης του λαδιού του κινητήρα» πιο πριν και το «Περιεκτικότητες και συνιστώμενα καύσιμα / λιπαντικά» στο κεφάλαιο «9. Τεχνικές πληροφορίες».
5. Τοποθετήστε την τάπα γεμίσματος λαδιού κινητήρα.
6. Βάλτε μπροστά τον κινητήρα.

7. Αφού ο κινητήρας ζεσταθεί, ελέγξτε για διαρροή γύρω από το φίλτρο λαδιού και την τάπα αποστράγγισης. Εάν χρειάζεται διορθώστε.
8. Σβήστε τον κινητήρα και περιμένετε μερικά λεπτά. Ελέγξτε την στάθμη του λαδιού του κινητήρα. Προσθέστε λάδι κινητήρα εάν χρειάζεται.
9. Τοποθετήστε το κάτω κάλυμμα του κινητήρα.
10. Χαμηλώστε το αυτοκίνητο προσεκτικά στο έδαφος.
11. Κλείστε το καπό.

Κινητήρας R9M & HRA2DDT

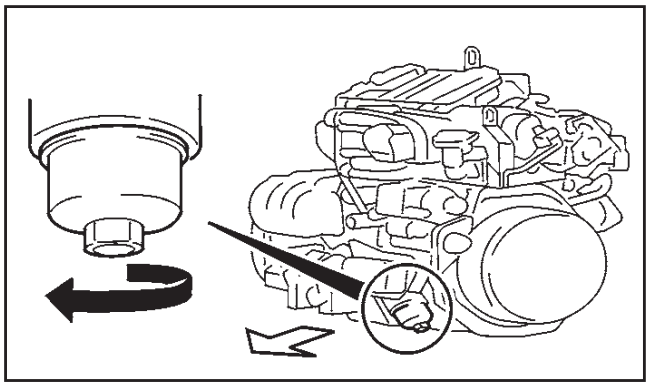

R9M

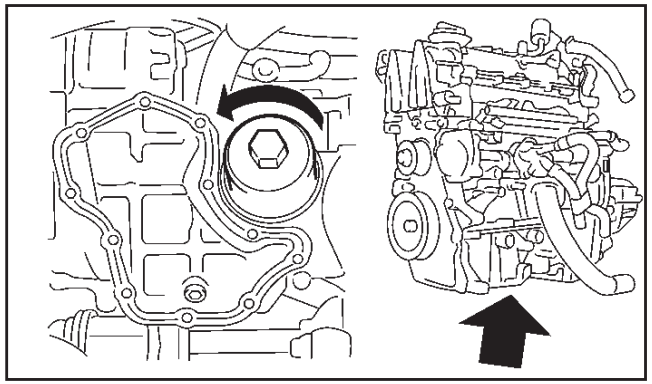

HRA2DDT

Αφαίρεση:

1. Στραγγίξετε το λάδι του κινητήρα. Για λεπτομέρειες δείτε το «Αλλαγή του λαδιού του κινητήρα» πιο πριν.
2. Χαλαρώστε το κάλυμμα του φίλτρου λαδιού του κινητήρα με ένα κλειδί.
3. Βγάλτε το κάλυμμα του φίλτρου λαδιού του κινητήρα και στην συνέχεια την μονάδα του φίλτρου λαδιού του κινητήρα.
4. Βγάλτε το λαστιχένιο δαχτυλίδι Ο από το κάλυμμα του φίλτρου.
5. Σκουπίστε το κάλυμμα του φίλτρου λαδιού προσεκτικά με ένα καθαρό κουρέλι.

Τοποθέτηση:

1. Καθαρίστε και τοποθετήστε πάλι την τάπα αποστράγγισης μαζί με μία καινούργια φλάντζα. Για την δύναμη σφιξίματος, δείτε το «Αλλαγή του λαδιού του κινητήρα» πιο πριν.
2. Τοποθετήστε το λαστιχένιο δαχτυλίδι Ο στην θέση του, στο εξωτερικό του καλύμματος του φίλτρου λαδιού του κινητήρα.
3. Τοποθετήστε την νέα μονάδα του φίλτρου λαδιού του κινητήρα μέσα στο κάλυμμα του φίλτρου λαδιού του κινητήρα.
4. Καλύψτε το λαστιχένιο δαχτυλίδι Ο με καθαρό λάδι κινητήρα.
5. Τοποθετήστε το κάλυμμα του φίλτρου λαδιού του κινητήρα έως ότου νοιώσετε ελαφριά αντίσταση. Στην συνέχεια σφίξτε κατά 2/3 της στροφής.

   Δύναμη σφιξίματος: 25 N.m (2.6 kg-m)
6. Προσθέστε λάδι κινητήρα και ελέγξτε την στάθμη του λαδιού με την βυθομετρική ράβδο. Για λεπτομέρειες δείτε το «Λάδι κινητήρα» πιο πριν και το «Ποσότητες και συνιστώμενα καύσιμα και λιπαντικά» στο κεφάλαιο «9. Τεχνικές πληροφορίες».
7. Τοποθετήστε την τάπα γεμίσματος λαδιού κινητήρα.
8. Βάλτε μπροστά τον κινητήρα.
9. Αφού ζεσταθεί ο κινητήρας, βεβαιωθείτε ότι δεν υπάρχουν διαρροές γύρω από το κάλυμμα του φίλτρου λαδιού του κινητήρα και την τάπα αποστράγγισης. Διορθώστε εάν απαιτείται.
10. Σβήστε τον κινητήρα και περιμένετε αρκετά λεπτά. Ελέγξτε την στάθμη του λαδιού και εάν χρειάζεται, προσθέστε λάδι κινητήρα.
11. Τοποθετήστε το κάτω κάλυμμα του χώρου του κινητήρα.

12. Χαμηλώστε προσεκτικά το αυτοκίνητο στο έδαφος.
13. Κλείστε το καπό.

ΠΡΟΣΤΑΣΙΑ ΤΟΥ ΠΕΡΙΒΑΛΛΟΝΤΟΣ

NISSAN Blue Citizenship

Είναι παράνομο να μολύνετε υπονόμους, πηγές νερού και το έδαφος. Χρησιμοποιήστε εξουσιοδοτημένες εγκαταστάσεις συλλογής αποβλήτων, συμπεριλαμβανομένων των δημόσιων εγκαταστάσεων και των συνεργείων που έχουν εγκατάσταση για την απόρριψη χρησιμοποιημένου λαδιού και χρησιμοποιημένων φίλτρων λαδιού. Εάν έχετε αμφιβολία επικοινωνήστε με τις τοπικές αρχές για να σας συμβουλέψουν για την απόρριψη.

Οι κανονισμοί για την ρύπανση του περιβάλλοντος θα ποικίλουν από χώρα σε χώρα.

ΦΙΛΤΡΟ ΚΑΥΣΙΜΟΥ (μοντέλα με κινητήρα πετρελαίου)

ΑΠΟΣΤΡΑΓΓΙΣΗ ΝΕΡΟΥ

Αποτανθείτε σε εξουσιοδοτημένο συνεργείο Nissan ή εξειδικευμένο συνεργείο για να γίνει η αποστράγγιση του νερού από το φίλτρο καυσίμου.

ΕΞΑΕΡΩΣΗ ΤΟΥ ΣΥΣΤΗΜΑΤΟΣ ΚΑΥΣΙΜΟΥ

Δεν απαιτείται να κάνετε κάποια ιδιαίτερη διαδικασία για να εξαερώσετε το σύστημα καυσίμου.

NISSAN Blue Citizenship

Το καύσιμο που βγαίνει από το φίλτρο καυσίμου κατά την εξαέρωση δεν θα πρέπει να χύνεται στο έδαφος, κανάλια ή ποτάμια κλπ. Θα πρέπει να το πετάτε σε βαρέλι που έχει τις κατάλληλες προδιαγραφές. Ελέγξτε τους τοπικούς κανονισμούς.

ΥΓΡΟ XTRONIC CVT

Συνιστούμε ο έλεγχος ή η αντικατάσταση να γίνεται από εξουσιοδοτημένο συνεργείο της Nissan ή εξειδικευμένο συνεργείο.

ΠΡΟΕΙΔΟΠΟΙΗΣΗ

- **Χρησιμοποιείτε μόνο γνήσιο υγρό NISSAN CVT NS3*. Μην το αναμιγνύετε με άλλα υγρά.**
- **Εάν χρησιμοποιείται άλλο υγρό σαζμάν εκτός του γνήσιου NISSAN CVT NS3* θα προκληθεί ζημιά στο σαζμάν XTRONIC η οποία δεν καλύπτεται από την εγγύηση.**

***Για λεπτομέρειες αποτανθείτε σε εξουσιοδοτημένο συνεργείο Nissan ή εξειδικευμένο συνεργείο.**

ΕΛΕΓΧΟΣ ΧΕΙΡΟΦΡΕΝΟΥ

Ελέγχετε περιοδικά την απόδοση του χειρόφρενου, παρκάροντας το αυτοκίνητο σε μία απότομη κατηφόρα και συγκρατώντας το μόνο με το χειρόφρενο. Εάν δεν φρενάρει ικανοποιητικά, αποτανθείτε στο εξουσιοδοτημένο συνεργείο NISSAN ή εξειδικευμένο συνεργείο για έλεγχο.

ΕΛΕΓΧΟΣ ΤΟΥ ΠΕΝΤΑΛ ΤΟΥ ΦΡΕΝΟΥ

Εάν κατέβει απότομα το πεντάλ του φρένου, περισσότερο από το κανονικό ή η αίσθηση του πεντάλ είναι σπογγώδης, ή το αυτοκίνητο φαίνεται ότι χρειάζεται περισσότερο χρόνο για να σταματήσει, αποτανθείτε αμέσως στο εξουσιοδοτημένο συνεργείο NISSAN ή εξειδικευμένο συνεργείο για έλεγχο.

Αυτορυθμιζόμενα φρένα

Το αυτοκίνητό σας είναι εξοπλισμένο με αυτορυθμιζόμενα φρένα. Τα αυτορυθμιζόμενα φρένα με δισκόπλακες ρυθμίζονται κάθε φορά που πατάτε το φρένο.

ΣΕΒΡΟΦΡΕΝΟ

Ελέγξτε την λειτουργία του σεβρόφρενου ως εξής:

1. Με τον κινητήρα σβηστό, πατήστε και αφήστε το πεντάλ του φρένου αρκετές φορές. Όταν η κίνηση του πεντάλ του φρένου (απόσταση διαδρομής) παραμένει η ίδια από την μία εφαρμογή του πεντάλ έως την άλλη, συνεχίστε στο επόμενο βήμα.
2. Βάλτε μπροστά τον κινητήρα ενώ πατάτε το πεντάλ του φρένου. Το ύψος του πεντάλ θα πρέπει να πέσει λίγο.
3. Με το πεντάλ του φρένου πατημένο, σβήστε τον κινητήρα. Κρατήστε το πεντάλ πατημένο για περίπου 30 δευτερόλεπτα. Το ύψος του πεντάλ δεν θα πρέπει να αλλάξει.
4. Βάλτε τον κινητήρα να δουλέψει για 1 λεπτό χωρίς να πατάτε το πεντάλ του φρένου και μετά σβήστε τον. Πατήστε το πεντάλ του φρένου αρκετές φορές. Η απόσταση της διαδρομής του πεντάλ θα μειωθεί σταδιακά με κάθε πάτημα καθώς ελευθερώνετε το κενό από το σεβρόφρενο.

Εάν τα φρένα δεν λειτουργούν σωστά, ζητήστε τον έλεγχό τους από εξουσιοδοτημένο συνεργείο Nissan ή εξειδικευμένο συνεργείο.

ΥΓΡΟ ΦΡΕΝΩΝ ΚΑΙ ΣΥΜΠΛΕΚΤΗ

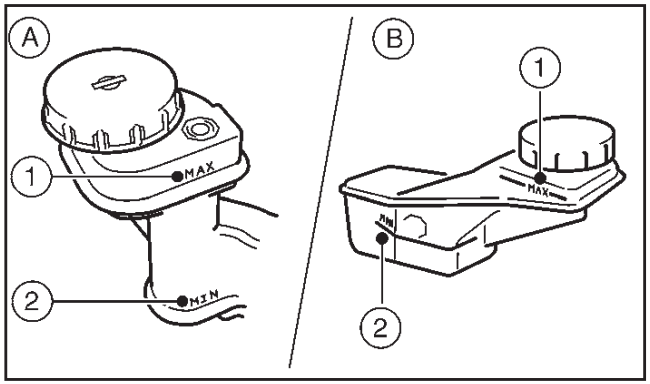

(A) Αριστεροτίμονα μοντέλα

(B) Δεξιοτίμονα μοντέλα

ΠΡΟΕΙΔΟΠΟΙΗΣΗ

- **Χρησιμοποιείτε μόνο καινούργιο υγρό. Το παλιό, χαμηλής ποιότητας ή νοθευμένο υγρό μπορεί να προκαλέσει ζημιά στα συστήματα των φρένων και του συμπλέκτη. Η χρήση ακατάλληλων υγρών μπορεί να προκαλέσει ζημιά στο σύστημα των φρένων και να επηρεάσει την ικανότητα φρεναρίσματος του αυτοκινήτου.**
- **Καθαρίστε την τάπα γεμίσματος πριν την βγάλετε.**
- **Το υγρό των φρένων είναι δηλητηριώδες και θα πρέπει να φυλάσσεται προσεκτικά, σε ειδικά δοχεία με ετικέτα, μακριά από τα παιδιά.**

Ελέγξτε την στάθμη του υγρού στο ρεζερβουάρ. Εάν το υγρό είναι ανάμεσα στην ένδειξη MIN (2) (ελάχιστο) και MAX (μέγιστο) (1) ή ανάβει το προειδοποιητικό φως φρένων, προσθέστε υγρό φρένων έως την γραμμή MAX (μέγιστο) (1).

ΥΓΡΟ ΠΛΥΣΤΙΚΟΥ ΠΑΡΜΠΡΙΖ / ΠΛΥΣΤΙΚΟΥ ΠΡΟΒΟΛΕΩΝ
(όπου υπάρχει)

Δείτε το «Περιεκτικότητες και συνιστώμενα καύσιμα / λιπαντικά» στο κεφάλαιο «9. Τεχνικές πληροφορίες» για τον συνιστώμενο τύπο υγρού φρένων και συμπλέκτη.

Εάν χρειάζεται να συμπληρώνετε συχνά υγρό, το σύστημα θα πρέπει να ελεγχθεί επισταμένα από το εξουσιοδοτημένο συνεργείο NISSAN ή εξειδικευμένο συνεργείο.

ΠΡΟΣΟΧΗ

- **Η NISSAN συνιστά, το γέμισμα και ο έλεγχος του συστήματος των φρένων να γίνεται από εξουσιοδοτημένο συνεργείο NISSAN ή εξειδικευμένο συνεργείο το οποίο διαθέτει το κατάλληλο υγρό φρένων και τις τεχνικές γνώσεις.**
- **Μην χύνετε το υγρό πάνω σε βαμμένες επιφάνειες γιατί θα προκληθεί ζημιά στο χρώμα. Εάν χυθεί υγρό φρένων, πλύνετε το με νερό.**

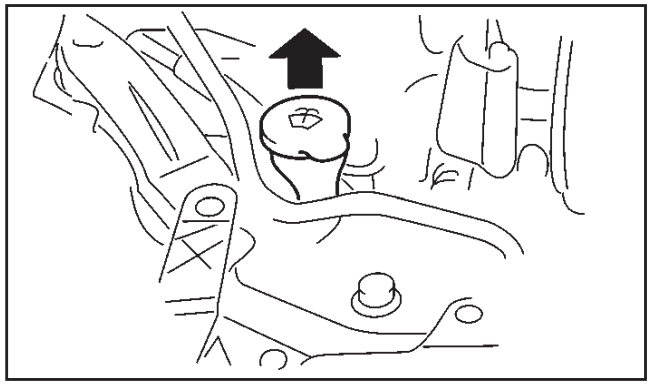

ΠΡΟΕΙΔΟΠΟΙΗΣΗ

Το αντιψυκτικό του πλυστικού του παρμπρίζ είναι δηλητηριώδες. Για τον λόγο αυτό θα πρέπει να φυλάσσεται προσεκτικά σε ειδικά δοχεία με ετικέτα, μακριά από τα παιδιά.

- Ελέγξτε την στάθμη του υγρού στο ρεζερβουάρ του πλυστικού του παρμπρίζ. Εάν η στάθμη του υγρού είναι χαμηλή ή όταν ανάψει το προειδοποιητικό φως (όπου υπάρχει), προσθέστε υγρό πλυστικού έως την ένδειξη MAX.
- Να γεμίζετε το ρεζερβουάρ πιο τακτικά όταν οι συνθήκες οδήγησης απαιτούν μεγάλη ποσότητα υγρού πλυστικού παρμπρίζ.
- Προσθέστε απορρυπαντικό στο νερό για καλύτερο καθάρισμα. Την χειμερινή περίοδο προσθέστε αντιψυκτικό για πλυστικό παρμπρίζ. Ακολουθήστε τις οδηγίες του κατασκευαστή για την αναλογία του μείγματος.

ΠΡΟΣΟΧΗ

- **Μην χρησιμοποιείτε αντιψυκτικό κινητήρα στο πλυστικό παρμπρίζ γιατί μπορεί να προκληθεί ζημιά στο χρώμα του αυτοκινήτου.**
- **Χρησιμοποιείτε πάντα το υγρό για το πλύσιμο του παρμπρίζ που συνιστάται από τα Μέλη του Δικτύου της Nissan.**

Προειδοποιητικά σύμβολα μπαταρίας			⚠ ΠΡΟΕΙΔΟΠΟΙΗΣΗ
(1)		Όχι κάπνισμα Όχι γυμνές φλόγες Όχι σπινθήρες	Ποτέ μην καπνίζετε γύρω από την μπαταρία. Ποτέ μην εκθέτετε την μπαταρία σε γυμνές φλόγες ή ηλεκτρικούς σπινθήρες.
(2)		Καλύψτε τα μάτια σας	Χειριστείτε την μπαταρία με προσοχή. Να φοράτε πάντα προστατευτικά γυαλιά για τα μάτια σας για την περίπτωση έκρηξης ή οξέως μπαταρίας.
(3)		Μακριά από παιδιά	Ποτέ μην αφήνετε παιδιά να πιάνουν την μπαταρία. Κρατήστε την μπαταρία μακριά από τα παιδιά.
(4)		Οξύ μπαταρίας	Μην αφήνετε το υγρό της μπαταρίας να έλθει σε επαφή με το δέρμα, τα μάτια, τα υφάσματα ή βαμμένες επιφάνειες. Μόλις πιάσετε την μπαταρία ή το κάλυμμά της, πλύνετε αμέσως προσεκτικά τα χέρια σας. Εάν το υγρό της μπαταρίας μπει στα μάτια σας, το δέρμα σας ή τα ρούχα σας, πλύνετε με άφθονο νερό αμέσως για τουλάχιστον 15 λεπτά και αναζητήστε ιατρική βοήθεια. Το υγρό της μπαταρίας είναι οξύ. Εάν το υγρό της μπαταρίας μπει στα μάτια σας ή στο δέρμα σας μπορεί να προκαλέσει απώλεια όρασης ή εγκαύματα.
(5)		Δείτε τις οδηγίες λειτουργίας	Πριν πιάσετε την μπαταρία, διαβάστε αυτή την οδηγία προσεκτικά για να βεβαιωθείτε για τον σωστό και ασφαλή χειρισμό.
(6)		Εκρηκτικό αέριο	Το αέριο Υδρογόνο το οποίο παράγεται από το υγρό της μπαταρίας είναι εκρηκτικό.

ΜΠΑΤΑΡΙΑ ΤΟΥ ΑΥΤΟΚΙΝΗΤΟΥ

⚠ ΠΡΟΕΙΔΟΠΟΙΗΣΗ

Μην βάζετε σε λειτουργία το αυτοκίνητο εάν η στάθμη των υγρών της μπαταρίας είναι χαμηλή. Η χαμηλή στάθμη των υγρών της μπαταρίας μπορεί να προκαλέσει μεγαλύτερο φορτίο στην μπαταρία που μπορεί να οδηγήσει σε αύξηση της θερμοκρασία της, μείωση της διάρκειάς της και σε μερικές περιπτώσεις να οδηγήσει σε έκρηξη.

- Διατηρήστε την επιφάνεια της μπαταρίας καθαρή και στεγνή. Εάν παρουσιαστεί σκουριά, θα πρέπει να καθαριστεί με διάλυμα μαγειρικής σόδας και νερού.
- Βεβαιωθείτε ότι οι συνδέσεις των πόλων είναι καθαρές και καλά σφιγμένες.
- Εάν δεν πρόκειται να χρησιμοποιήσετε το αυτοκίνητο για 30 ή περισσότερες ημέρες, αποσυνδέστε τον αρνητικό “–” πόλο της μπαταρίας για να μην αδειάσει η μπαταρία.
- Εάν απαιτείται αντικατάσταση ή έλεγχος της μπαταρίας, αποτανθείτε σε εξουσιοδοτημένο συνεργείο Nissan ή εξειδικευμένο συνεργείο.

Μπαταρία (Τύπος Α)

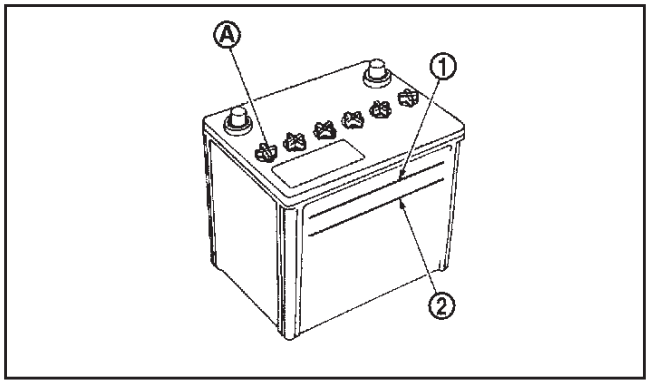

Ελέγξτε την στάθμη του υγρού σε κάθε κελί. Θα πρέπει να είναι ανάμεσα στην επάνω (1) και την κάτω (2) γραμμή.

Εάν είναι απαραίτητο να προσθέσετε υγρό, προσθέστε μόνο απεσταγμένο νερό για να φέρετε το επίπεδο στην ένδειξη σε κάθε άνοιγμα της κυψέλης. **Μην γεμίζετε παραπάνω**.

1. Βγάλτε τις τάπες των κελιών (Α) χρησιμοποιώντας κατάλληλο εργαλείο.

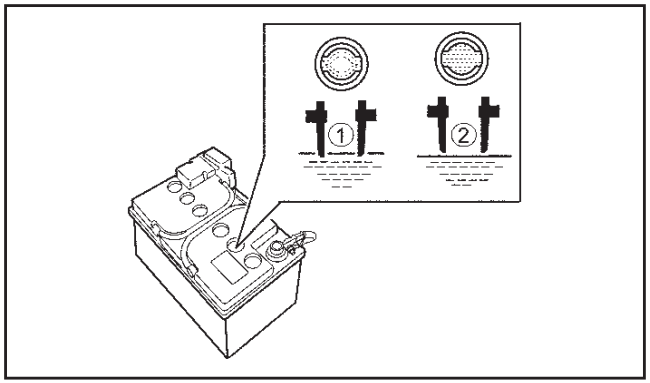

(1) ΟΚ

(2) ΠΡΟΣΘΕΣΤΕ

2. Προσθέστε απεσταγμένο νερό έως το επίπεδο της επάνω γραμμής (1)

   Εάν το πλαϊνό τμήμα της μπαταρίας δεν είναι ορατό, ελέγξτε την στάθμη του νερού του ηλεκτρολύτη κοιτάζοντας κατευθείαν πάνω από το κελί, όπως φαίνεται στην εικόνα.

3. Σφίξτε τις τάπες των κελιών.

ΠΡΟΣΟΧΗ

Μην γεμίζετε παραπάνω από όσο χρειάζεται τα κελιά της μπαταρίας. Ο παραπάνω ηλεκτρολύτης μπορεί να διαρρεύσει έξω από την μπαταρία κατά την φόρτιση και να προκαλέσει ζημιά στο χρώμα του αυτοκινήτου.

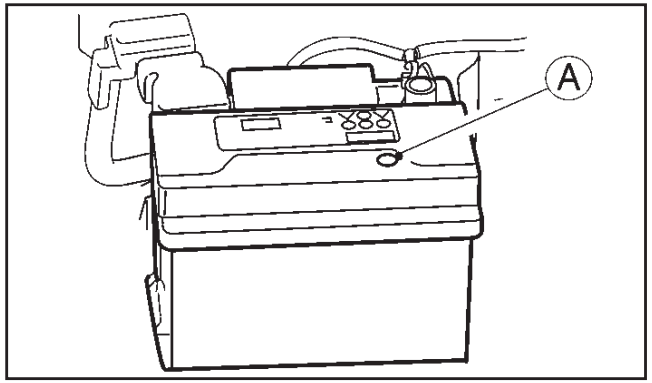

Μπαταρία χωρίς συντήρηση (Τύπος Β)

Για την μπαταρία χωρίς συντήρηση δεν χρειάζεται να ελέγχετε την στάθμη των υγρών. Ωστόσο η Nissan συνιστά να ελέγχετε οπτικά την κατάσταση του πράσινου δείκτη (Α) περιοδικά. Εάν δεν είναι ορατός, αντικαταστήστε την μπαταρία το συντομότερο δυνατόν.

Διαδικασία επανεκκίνησης μετά την επανασύνδεση της μπαταρίας

Εάν έχει αποσυνδεθεί η μπαταρία, ελέγξτε τα παρακάτω:

- Την ρύθμιση του ρολογιού (όπου υπάρχει). Για λεπτομέρειες δείτε το «Οθόνη πληροφοριών του αυτοκινήτου» στο κεφάλαιο «2 Όργανα και χειριστήρια» ή το ξεχωριστό Βιβλίο Οδηγιών Χρήσης NissanConnect (όπου υπάρχει) ή την περιγραφή του ηχοσυστήματος στο κεφάλαιο «4. Οθόνη, καλοριφέρ, air conditioner και ηχοσύσημα».
- Ρυθμίστε τους ραδιοφωνικούς σταθμούς στα κουμπιά προεπιλογής. Για λεπτομέρειες δείτε την περιγραφή του ηχοσυστήματος στο κεφάλαιο «4. Οθόνη, καλοριφέρ, air conditioner και ηχοσύσημα».

Μοντέλα με Σύστημα Σβησίματος / Εκκίνησης

- Βεβαιωθείτε ότι η μπαταρία που έχει τοποθετηθεί είναι η ειδική μπαταρία που είναι ενισχυμένη σχετικά με την ικανότητα φόρτισης – αποφόρτισης και την διάρκεια ζωής. Αποφύγετε την χρήση μη – εξειδικευμένης μπαταρίας για το Σύστημα Σβησίματος / Εκκίνησης, καθώς μπορεί να προκληθεί πρώιμη φθορά της μπαταρίας ή δυσλειτουργία στο Σύστημα Σβησίματος / Εκκίνησης. Για την μπαταρία, συνιστάται να χρησιμο-

ποιείται Γνήσια ανταλλακτικά NISSAN. Για περισσότερες πληροφορίες αποτανθείτε σε εξουσιοδοτημένο συνεργείο Nissan ή εξειδικευμένο συνεργείο.

- Εάν αποσυνδεθεί ο πόλος της μπαταρίας μία φορά για την αντικατάσταση της μπαταρίας κλπ, και μετά συνδεθεί και πάλι, μπορεί να πάρει λίγο χρόνο για το Σύστημα Σβησίματος / Εκκίνησης να ενεργοποιηθεί.

ΞΕΚΙΝΗΜΑ ΜΕ ΒΟΗΘΗΤΙΚΗ ΜΠΑΤΑΡΙΑ

Εάν είναι απαραίτητο να ξεκινήσετε με βοηθητική μπαταρία δείτε το «Ξεκίνημα με βοηθητική μπαταρία» στο κεφάλαιο «6. Σε περίπτωση ανάγκης». Εάν ο κινητήρας δεν παίρνει μπροστά με την βοηθητική μπαταρία, χρειάζεται να αντικαταστήσετε την μπαταρία του αυτοκινήτου σας. Αποτανθείτε σε εξουσιοδοτημένο συνεργείο NISSAN ή εξειδικευμένο συνεργείο.

ΑΝΤΙΚΑΤΑΣΤΑΣΗ ΜΠΑΤΑΡΙΩΝ ΤΗΛΕΧΕΙΡΙΣΤΗΡΙΟΥ / ΕΞΥΠΝΟΥ ΚΛΕΙΔΙΟΥ

ΠΡΟΣΟΧΗ

- **Προσέξτε να μην ακουμπήσετε κάποια πλακέτα κυκλώματος και τους πόλους της μπαταρίας.**

NISSAN Blue Citizenship

Μία μπαταρία που δεν πετιέται σωστά μπορεί να βλάψει το περιβάλλον. Συμβουλευθείτε τους τοπικούς κανονισμούς για την απόρριψη των παλιών μπαταριών.

- **Το τηλεχειριστήριο / Έξυπνο Κλειδί είναι αδιάβροχο ωστόσο, εάν βραχεί σκουπίστε το αμέσως έως ότου στεγνώσει τελείως. Για να αντικαταστήσετε την μπαταρία του ενσωματωμένου στο κλειδί τηλεχειριστηρίου / του Έξυπνου Κλειδιού, ανοίξτε το κάλυμμα προσεκτικά, ακολουθώντας την σειρά που φαίνεται στην εικόνα.**
- **Όταν αλλάζετε μπαταρία, μην αφήνετε σκόνη ή λάδι να μπει μέσα στο τηλεχειριστήριο.**

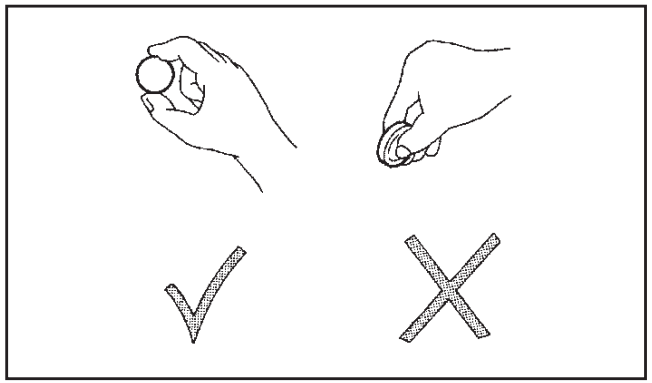

ΠΡΟΣΟΧΗ

Κρατάτε την μπαταρία πάντοτε από τα άκρα, όπως φαίνεται στην εικόνα. Εάν κρατάτε την μπαταρία από τις επαφές θα μειωθεί σημαντικά η αποθηκευτική της ικανότητα.

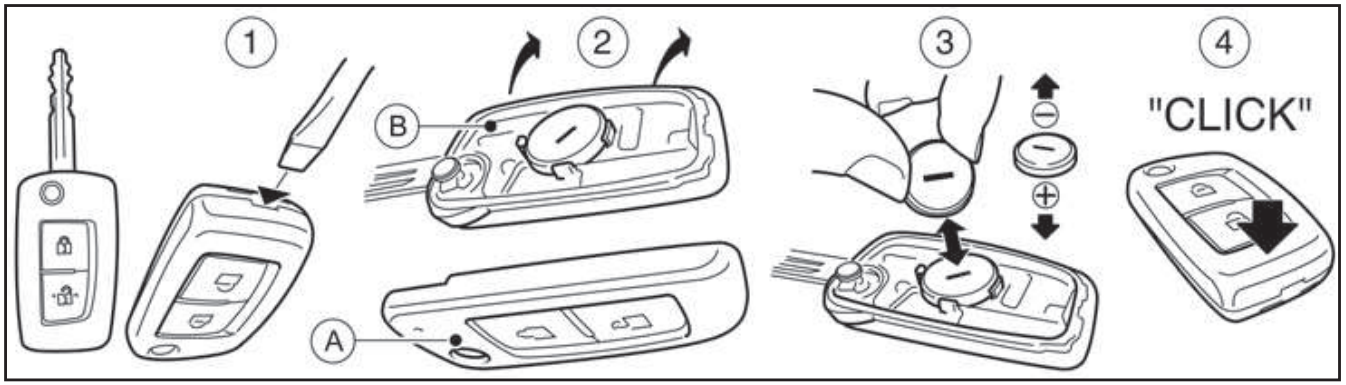

Ενσωματωμένο τηλεχειριστήριο

Αντικατάσταση

1. Βάλτε ένα πλακέ κατσαβίδι ή κατάλληλο εργαλείο μέσα στην εγκοπή και στρίψτε το για να ανοίξετε το κάλυμμα.
2. Κρατώντας το εμπρός μέρος (A) να κοιτάει προς τα κάτω όπως φαίνεται σηκώστε το πίσω μέρος (B) του κλειδιού.
3. Αντικαταστήστε την μπαταρία με καινούργια.

   Για μοντέλα με τηλεχειριστήριο χρησιμοποιήστε μπαταρία τύπου **CR2032**

- Μην ακουμπάτε το εσωτερικό κύκλωμα και τους πόλους της μπαταρίας γιατί μπορεί να προκληθεί δυσλειτουργία.
- Βεβαιωθείτε ότι ο θετικός πόλος (+) έχει όψη στο κάτω μέρος της θήκης.

4. Τοποθετήστε το κάλυμμα σε σειρά αντίστροφη της αφαίρεσης και πιέστε σταθερά.
5. Πατήστε τα κουμπιά για να ελέγξετε εάν λειτουργούν σωστά.

Εάν χρειάζεστε βοήθεια με την αντικατάσταση της μπαταρίας, αποτανθείτε στο εξουσιοδοτημένο συνεργείο της NISSAN ή σε εξειδικευμένο συνεργείο.

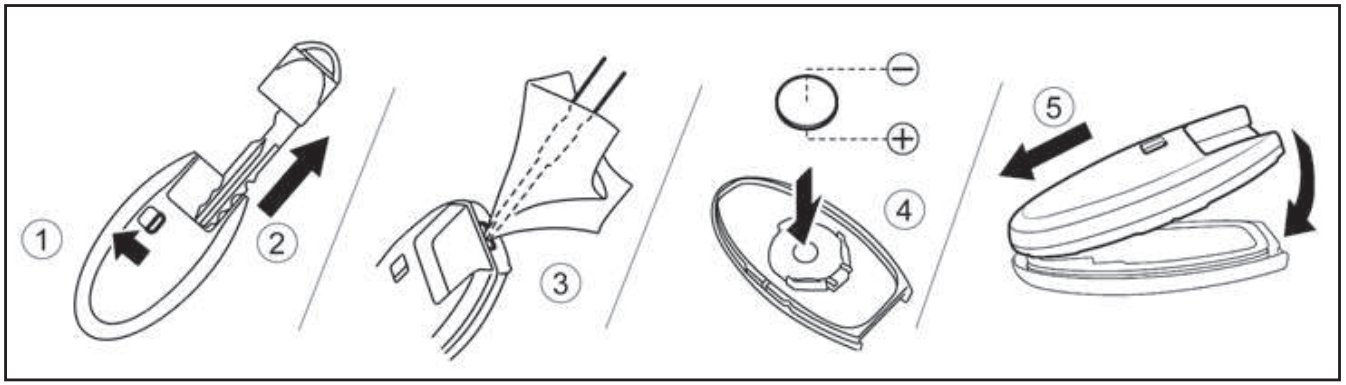

Έξυπνο Κλειδί

Αντικατάσταση

1. Σύρετε την ασφάλεια στην θέση ξεκλειδώματος.
2. Βγάλτε το κλειδί.
3. Τοποθετήστε ένα πλακέ κατσαβίδι ή κατάλληλο εργαλείο στην εγκοπή και στρίψτε το για να ανοίξετε το καπάκι.
4. Αντικαταστήστε την μπαταρία με καινούργια των ίδιων προδιαγραφών.

   Για μοντέλα με Έξυπνο Κλειδί χρησιμοποιήστε μπαταρία τύπου **CR2032**

- Μην ακουμπάτε το εσωτερικό κύκλωμα και τους πόλους της μπαταρίας γιατί μπορεί να προκληθεί δυσλειτουργία.
- Βεβαιωθείτε ότι ο θετικός πόλος (+) έχει όψη στο κάτω μέρος της θήκης.

5. Τοποθετήστε το κάλυμμα σε σειρά αντίστροφη της αφαίρεσης.
6. Πατήστε τα κουμπιά για να ελέγξετε εάν λειτουργούν σωστά.

Εάν χρειάζεστε βοήθεια με την αντικατάσταση της μπαταρίας, αποτανθείτε στο εξουσιοδοτημένο συνεργείο της NISSAN ή σε εξειδικευμένο συνεργείο.

ΠΡΟΕΙΔΟΠΟΙΗΣΗ

Βεβαιωθείτε ότι ο διακόπτης της μίζας είναι στην θέση OFF ή LOCK. Σε διαφορετική περίπτωση μπορεί ξαφνικά να αρχίσει να λειτουργεί το βεντιλατέρ του κινητήρα.

1. Ελέγξτε οπτικά τον κάθε ιμάντα για ενδείξεις ασυνήθιστης φθοράς, κοψίματα, ξηρότητα ή χαλαρότητα. Εάν ο ιμάντας είναι σε κακή κατάσταση ή χαλαρός ζητήστε από το εξουσιοδοτημένο συνεργείο της NISSAN ή εξειδικευμένο συνεργείο να τον αντικαταστήσει ή να τον ρυθμίσει.
2. Ελέγχετε τακτικά την κατάσταση και την τάση των ιμάντων, σύμφωνα με το πρόγραμμα συντήρησης που δίνεται στο ξεχωριστό Βιβλίο Εγγύησης και Αρχείο Συντήρησης.

ΜΠΟΥΖΙ (μοντέλα με κινητήρα βενζίνης)

ΠΡΟΕΙΔΟΠΟΙΗΣΗ

Βεβαιωθείτε ότι ο κινητήρας είναι σβηστός, ο διακόπτης της μίζας είναι στην θέση OFF και το χειρόφρενο έχει δέσει καλά.

ΠΡΟΣΟΧΗ

- **Χρησιμοποιείστε κατάλληλο μπουζόκλειδο για να βγάλετε τα μπουζί. Λάθος μπουζόκλειδο μπορεί να προκαλέσει ζημιά στα μπουζί.**
- **Αντικαθιστάτε πάντα τα μπουζί με τα συνιστώμενα ή ισάξια.**

Αντικαταστήστε τα μπουζί σύμφωνα με το πρόγραμμα συντήρησης που σας δίνεται στο ξεχωριστό Βιβλίο Εγγύησης και Αρχείο Συντήρησης.

Εάν χρειάζεται αντικατάσταση αποτανθείτε στο εξουσιοδοτημένο συνεργείο της NISSAN ή σε εξειδικευμένο συνεργείο.

ΑΦΑΙΡΕΣΗ ΤΟΥ ΑΕΡΑΓΩΓΟΥ

ΣΗΜΕΙΩΣΗ

Ορισμένες διαδικασίες συντήρησης απαιτούν την αφαίρεση του αεραγωγού.

Βεβαιωθείτε ότι ο διακόπτης της μίζας είναι στην θέση OFF ή LOCK πριν δουλέψετε στον χώρο του κινητήρα.

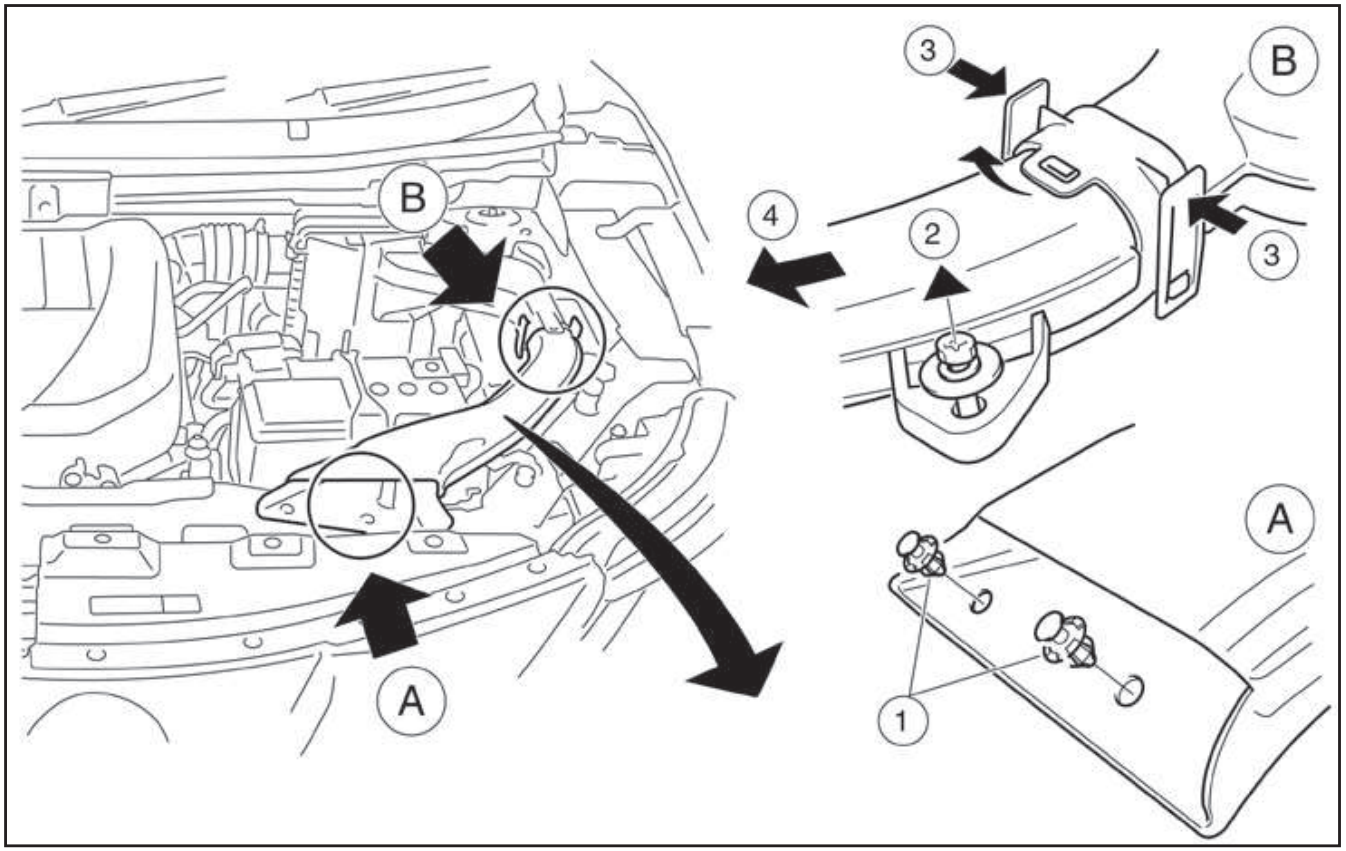

1) Βγάλτε τα κλιπ.
2) Βγάλτε την βίδα.
3) Πιέστε μαζί τα επάνω κλιπ συγκράτησης για να βγάλετε τον αεραγωγό.
4) Σύρετε τον αεραγωγό προς το εμπρός μέρος του αυτοκινήτου για να τον βγάλετε.

Τοποθετήστε τον αεραγωγό σε σειρά αντίστροφη από αυτή της αφαίρεσης.

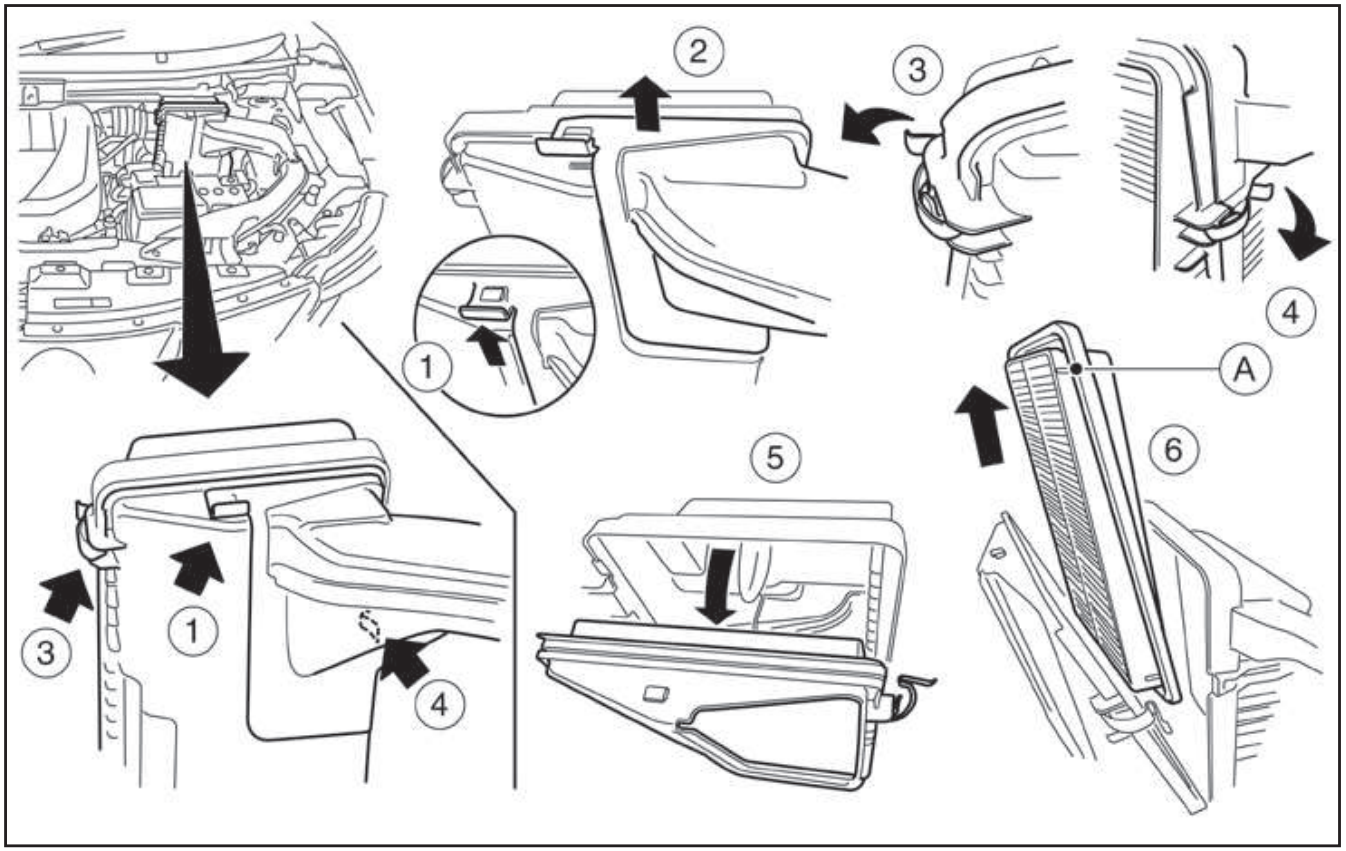

ΠΡΟΕΙΔΟΠΟΙΗΣΗ

- **Εάν έχετε τον κινητήρα σε λειτουργία έχοντας βγάλει το φίλτρο αέρα μπορεί να προκαλέσετε εγκαύματα στον εαυτό σας και τους άλλους. Το φίλτρο αέρα δεν καθαρίζει μόνο τον αέρα αλλά, χρησιμεύει και σαν σύστημα συγκράτησης της φλόγας στην περίπτωση που ο κινητήρας κάνει σκάσιμο στην εισαγωγή. Σε περίπτωση που το αφαιρέσετε και ο κινητήρας κάνει σκασίματα στην εισαγωγή, τότε υπάρχει η πιθανότητα φωτιάς, με αποτέλεσμα να καείτε.**
- **Μην οδηγείτε το αυτοκίνητο έχοντας βγάλει το φίλτρο αέρα.**
- **Προσέχετε όταν δουλεύετε στο αυτοκίνητο με το φίλτρο αέρα βγαλμένο.**

ΤΥΠΟΣ ΥΓΡΟΥ ΧΑΡΤΟΥ

Η βασική μονάδα του φίλτρου (A) δεν μπορεί να καθαριστεί και να χρησιμοποιηθεί ξανά. Αντικαταστήστε την σύμφωνα με το πρόγραμμα συντήρησης που δίνεται στο ξεχωριστό βιβλίο Εγγύησης και Αρχείο Συντήρησης του αυτοκινήτου. Όταν αντικαθιστάτε το φίλτρο σκουπίστε το εσωτερικό μέρος του παπά και το κάλυμμα με ένα υγρό πανί.

ΤΥΠΟΣ ΞΗΡΟΥ ΧΑΡΤΟΥ (όπου υπάρχει)

Ελέγξτε την μονάδα του φίλτρου (A) για να δείτε εάν είναι βρώμικη. Εάν είναι βρώμικη, κουνήστε την μονάδα του φίλτρου για να αφαιρέσετε την σκόνη. Καθαρίστε το ή αντικαταστήστε το σύμφωνα με το πρόγραμμα συντήρησης που δίνεται στο ξεχωριστό Βιβλίο Εγγυήσεως και Αρχείο Συντηρήσεως.

Όταν καθαρίζετε ή αλλάζετε το φίλτρο, καθαρίστε το εσωτερικό του παπά και το κάλυμμα με ένα υγρό πανί.

ΛΕΠΙΔΕΣ ΥΑΛΟΚΑΘΑΡΙΣΤΗΡΩΝ

ΚΑΘΑΡΙΣΜΑ

Εάν το παρμπρίζ / πίσω παρμπρίζ σας δεν είναι καθαρό μετά την χρήση του πλυστικού ή η λεπίδα του υαλοκαθαριστήρα κάνει θόρυβο όταν λειτουργεί, μπορεί να υπάρχει κερί ή άλλο υλικό στο λάστιχο του υαλοκαθαριστήρα ή το παρμπρίζ.

Καθαρίστε το εξωτερικό μέρος του παρμπρίζ / του πίσω παρμπρίζ με ένα διάλυμα απορρυπαντικού ή με μαλακό απολυμαντικό. Το παρμπρίζ είναι καθαρό όταν δεν σχηματίζονται μικρές φυσαλίδες καθώς το ξεβγάζετε με νερό.

Καθαρίστε τις λεπίδες χρησιμοποιώντας ένα πανί βουτηγμένο σε διάλυμα νερού ή καθαριστικού με βάση το αλκοόλ. Εάν το παρμπρίζ σας εξακολουθεί να μην καθαρίζει καλά και μετά τον καθαρισμό των λεπίδων, τότε πρέπει να τις αντικαταστήσετε.

ΠΡΟΣΟΧΗ

- **Μετά την αντικατάσταση, επαναφέρετε την λεπίδα του υαλοκαθαριστήρα στην θέση της, διαφορετικά μπορεί να πάθει ζημιά από το άνοιγμα του καπό.**
- **Βεβαιωθείτε ότι η λεπίδα του υαλοκαθαριστήρα εφάπτεται στο παρμπρίζ γιατί διαφορετικά το μπράτσο μπορεί να πάθει ζημιά από την πίεση του αέρα.**
- **Μην ανοίγετε το καπό όταν οι μπροστινοί υαλοκαθαριστήρες είναι σηκωμένοι γιατί μπορεί να προκληθεί ζημιά στο χρώμα του καπό.**

ΑΝΤΙΚΑΤΑΣΤΑΣΗ ΥΑΛΟΚΑΘΑΡΙΣΤΗΡΩΝ ΜΠΡΟΣΤΙΝΟΥ ΠΑΡΜΠΡΙΖ

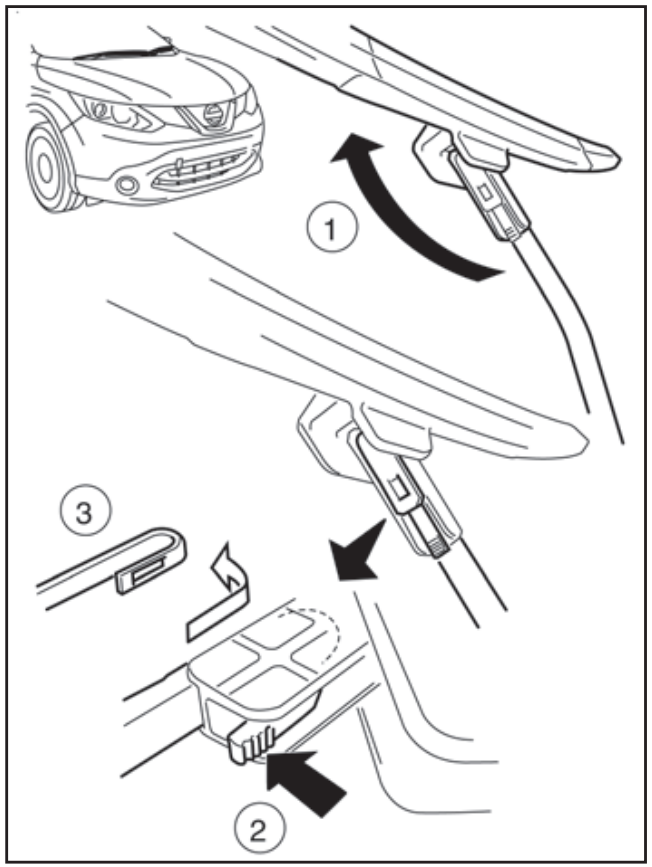

1. Τραβήξτε επάνω το μπράτσο του υαλοκαθαριστήρα (1).
2. Πιέστε την ασφάλεια (2) και βγάλτε την λεπίδα όπως φαίνεται στην εικόνα (3).
3. Βάλτε μία καινούργια λεπίδα σε αντίστροφη σειρά από αυτή της αφαίρεσης.
4. Επιστρέψτε τον υαλοκαθαριστήρα στην αρχική του θέση.

ΑΝΤΙΚΑΤΑΣΤΑΣΗ ΥΑΛΟΚΑΘΑΡΙΣΤΗΡΑ ΠΙΣΩ ΠΑΡΜΠΡΙΖ

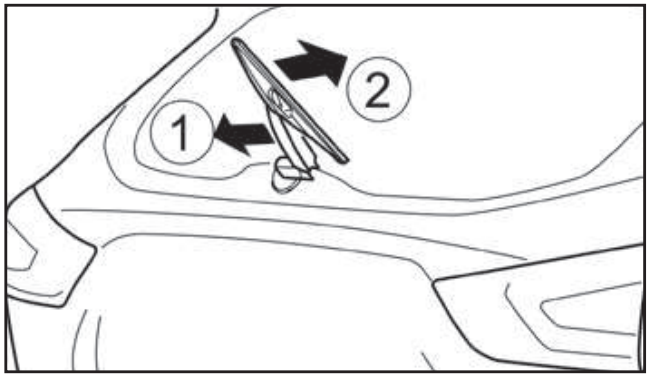

1. Σηκώστε επάνω το μπράτσο του υαλοκαθαριστήρα (1).
2. Γυρίστε και περιστρέψτε προσεκτικά την λεπίδα του υαλοκαθαριστήρα προς τα δεξιά έως ότου η λεπίδα να ελευθερωθεί (2).
3. Βάλτε καινούργια λεπίδα στο μπράτσο του υαλοκαθαριστήρα και πιέστε την να μπει στην θέση της.
4. Επιστρέψτε τον υαλοκαθαριστήρα στην αρχική του θέση.

ΜΠΕΚ ΨΕΚΑΣΜΟΥ ΠΑΡΜΠΡΙΖ

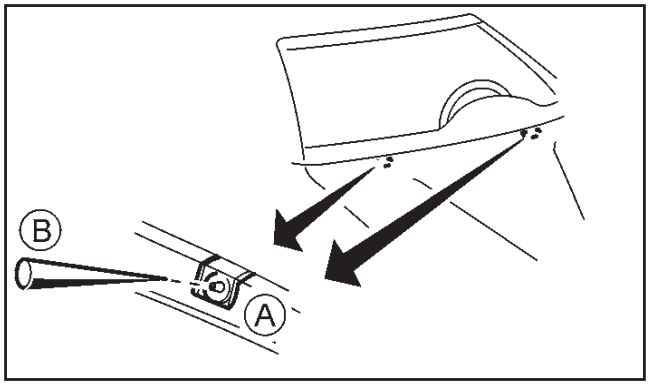

Εάν κερώσετε το καπό του αυτοκινήτου, προσέξτε να μην μπει κερί στα στόμια των μπεκ νερού (A). Μπορεί να βουλώσουν ή να μην ψεκάζουν σωστά. Εάν μπει κερί στα μπεκ, αφαιρέστε το με μία βελόνα ή μικρή καρφίτσα (B).

ΧΩΡΟΣ ΕΠΙΒΑΤΩΝ

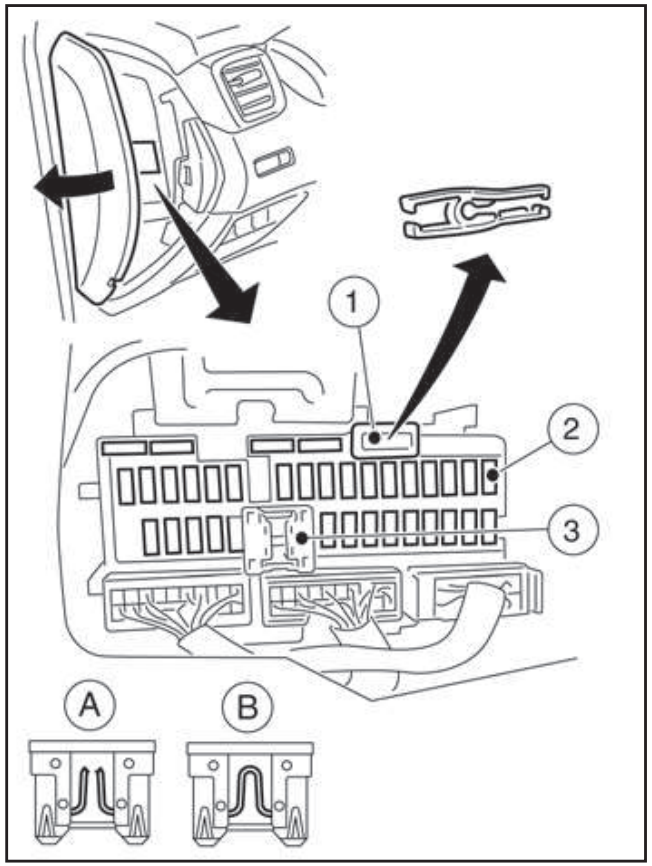

Αριστερή πλευρά

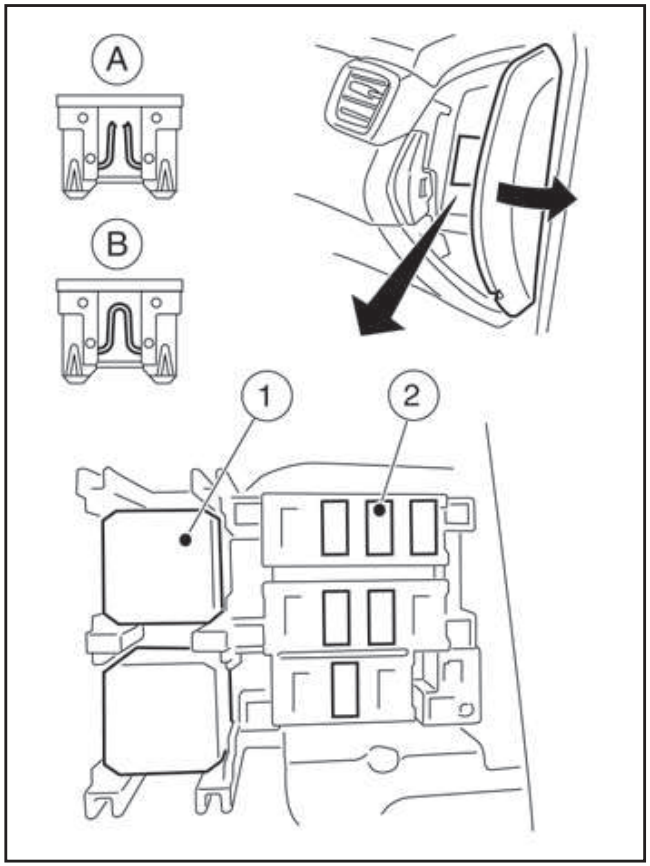

Δεξιά πλευρά

ΠΡΟΣΟΧΗ

- **Ποτέ μην χρησιμοποιείτε ασφάλεια περισσότερων ή λιγότερων αμπέρ από αυτά που αναφέρονται στο κάλυμμα της ασφαλειοθήκης.**
- **Ποτέ μην τραβάτε την καλωδίωση ή τα καλώδια όταν αποσυνδέετε τον σύνδεσμο.**

- **Προσέχετε μην κάνετε ζημιά στο στήριγμα του συνδέσμου όταν τον αποσυνδέετε.**

Εάν οποιοδήποτε ηλεκτρικό εξάρτημα δεν λειτουργεί, ελέγξτε μήπως έχει καεί κάποια ασφάλεια.

Η ασφαλειοθήκη βρίσκεται στο χαμηλότερο σημείο του ταμπλό των οργάνων από την πλευρά του οδηγού.

Τα κυκλώματα που αντιστοιχούν σε κάθε ασφάλεια (2) φαίνονται στο πίσω μέρος του καλύμματος της ασφαλειοθήκης.

1. Βεβαιωθείτε ότι ο διακόπτης της μίζας και ο διακόπτης των προβολέων είναι στην θέση OFF.
2. Ανοίξτε το κάλυμμα της ασφαλειοθήκης.
3. Εντοπίστε και βγάλτε την ασφάλεια με τον εξωλκέα (1) (όπου υπάρχει).

   ΣΗΜΕΙΩΣΗ

   Ο εξωλκέας βρίσκεται μέσα στην ασφαλειοθήκη.
4. Εάν η ασφάλεια είναι ανοικτή (A), αντικαταστήστε την με καινούργια (B).
5. Κλείστε το κάλυμμα της ασφαλειοθήκης.

ΣΗΜΕΙΩΣΗ

Εάν καεί και η καινούργια ασφάλεια, ζητήστε από εξουσιοδοτημένο συνεργείο NISSAN ή εξειδικευμένο συνεργείο να ελέγξει και να επισκευάσει το ηλεκτρικό σύστημα.

Ασφάλεια διακόπτη παρατεταμένης αποθήκευσης

Για να μειωθεί το άδειασμα της μπαταρίας, η ασφάλεια του διακόπτη παρατεταμένης αποθήκευσης (3) έρχεται σβηστός από το εργοστάσιο. Πριν από την παράδοση του αυτοκινήτου σας, ο διακόπτης πατιέται (ανοίγει) κα ιθα πρέπει να παραμένει πάντα ανοικτός.

Εάν κάποιος ηλεκτρικός εξοπλισμός δεν λειτουργεί, βγάλτε την ασφάλεια του διακόπτη παρατεταμένης αποθήκευσης και ελέγξτε μήπως είναι καμένη.

ΣΗΜΕΙΩΣΗ

Εάν η ασφάλεια του διακόπτη παρατεταμένης αποθήκευσης δεν λειτουργεί σωστά ή η ασφάλεια είναι καμένη, δεν είναι απαραίτητο να αντικαταστήσετε τον διακόπτη. Σε αυτή την περίπτωση βγάλτε την ασφάλεια του διακόπτη παρατεταμένης αποθήκευσης και αντικαταστήστε την με μία καινούργια ασφάλεια της ίδιας ισχύος.

Πώς να αφαιρέσετε την ασφάλεια του διακόπτη παρατεταμένης αποθήκευσης:

1. Βεβαιωθείτε ότι ο διακόπτης της μίζας είναι στην θέση OFF ή LOCK.
2. Βεβαιωθείτε ότι ο διακόπτης των προβολέων είναι στην θέση OFF.
3. Βγάλτε το κάλυμμα της ασφαλειοθήκης.
4. Πιέστε τα «αυτιά» που βρίσκονται σε κάθε πλευρά της ασφάλειας του διακόπτη παρατεταμένης αποθήκευσης (3).
5. Τραβήξτε την ασφάλεια του διακόπτη παρατεταμένης αποθήκευσης σε ευθεία έξω από την ασφαλειοθήκη.

ΧΩΡΟΣ ΚΙΝΗΤΗΡΑ

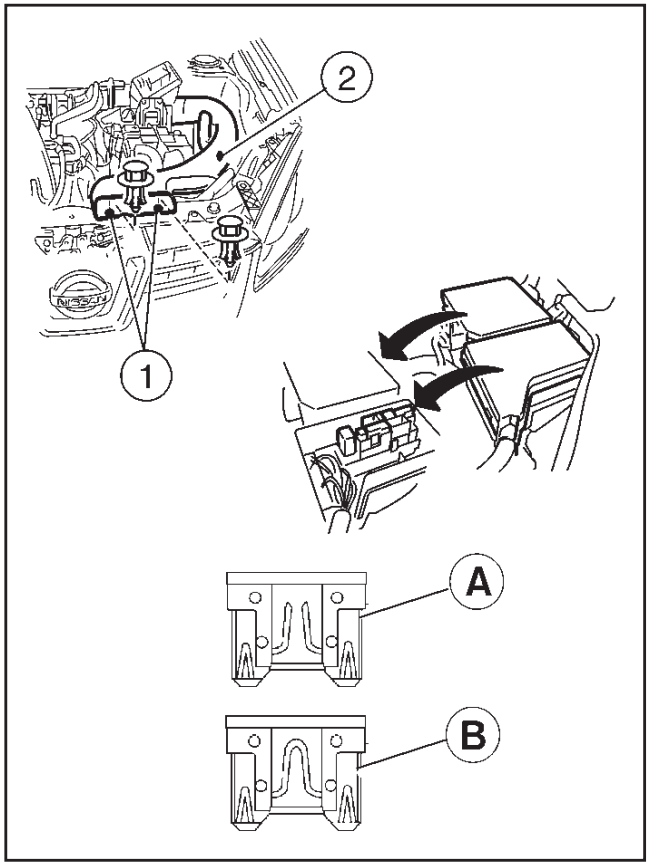

ΠΡΟΣΟΧΗ

Ποτέ μην χρησιμοποιείτε ασφάλεια περισσότερων ή λιγότερων αμπέρ από αυτά που αναφέρονται στο κάλυμμα της ασφαλειοθήκης.

Εάν οποιοδήποτε ηλεκτρικό εξάρτημα δεν λειτουργεί, ελέγξτε μήπως έχει καεί κάποια ασφάλεια.

1. Βεβαιωθείτε ότι ο διακόπτης της μίζας και ο διακόπτης των προβολέων είναι στην θέση OFF.
2. Ανοίξτε το καπό. Για λεπτομέρειες δείτε το «Απελευθέρωση καπό» στο κεφάλαιο «3. Έλεγχοι και ρυθμίσεις πριν την οδήγηση».
3. Αφαιρέστε τον αεραγωγό. Δείτε το «Αφαίρεση του αεραγωγού» πιο πριν.
4. Βγάλτε τα ασφαλειοκαλώδια.
5. Εντοπίστε την ασφάλεια που χρειάζεται αντικατάσταση.
6. Βγάλτε την ασφάλεια με τον εξωλκέα (όπου υπάρχει). Ο εξωλκέας βρίσκεται στην ασφαλειοθήκη στον χώρο των επιβατών.
7. Εάν η ασφάλεια είναι ανοικτή (A), αντικαταστήστε την με καινούργια (B).
8. Τοποθετήστε πάλι τα ασφαλειοκαλώδια.
9. Τοποθετήστε τον αεραγωγό σε σειρά αντίστροφη από ότι τα βγάλατε.
10. Κλείστε το καπό.

ΣΗΜΕΙΩΣΗ

Εάν καεί και η καινούργια ασφάλεια, ζητήστε από εξουσιοδοτημένο συνεργείο NISSAN να ελέγξει και να επισκευάσει το ηλεκτρικό σύστημα.

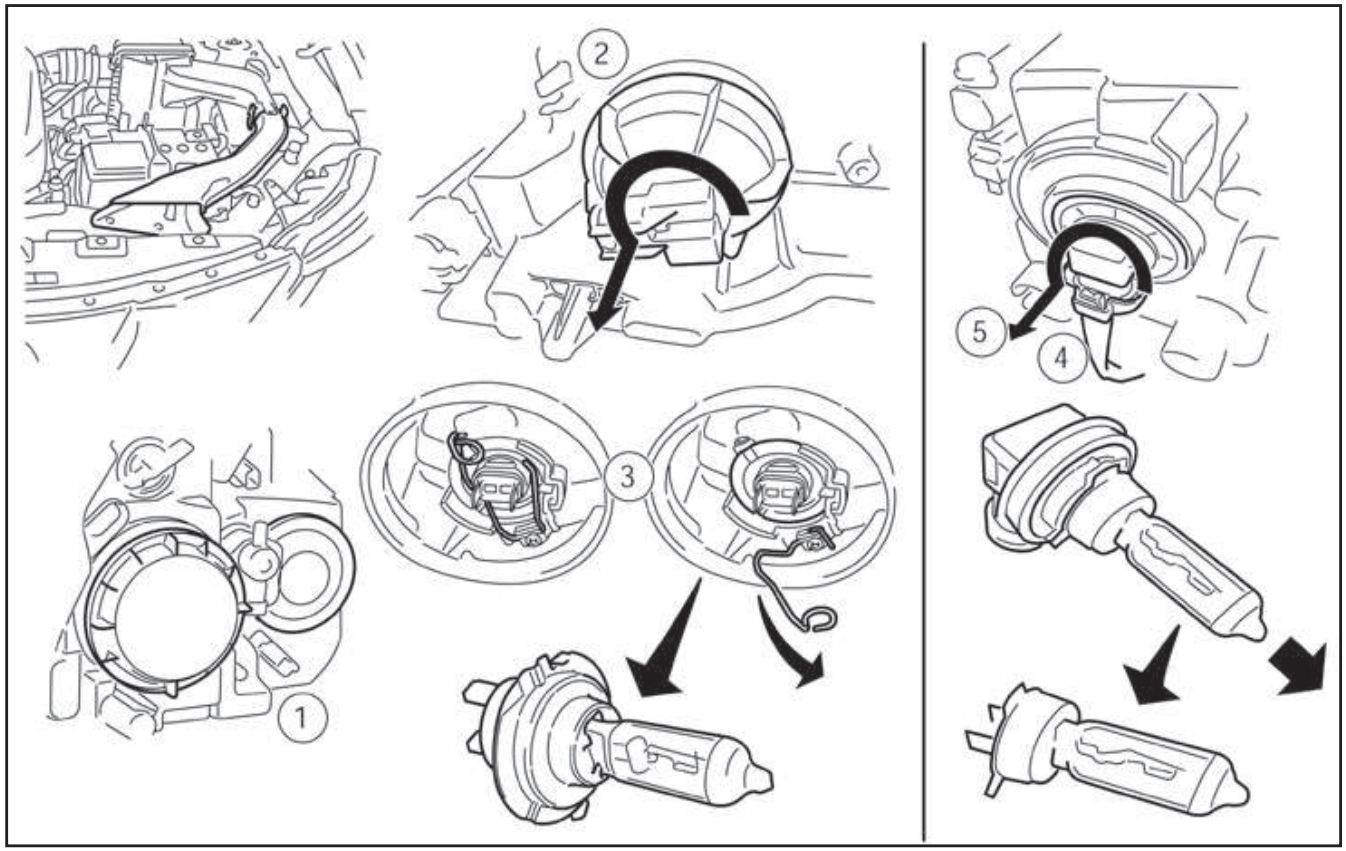

ΠΡΟΒΟΛΕΙΣ

Προβολέας LED (όπου υπάρχει)

Ο προβολέας LED χρησιμοποιεί μία μονάδα LED με ανταλλακτικά που δεν αντικαθίστανται.

ΠΡΟΣΟΧΗ

- **Για να αποφύγετε την ηλεκτροπληξία, ποτέ μην προσπαθήσετε να τροποποιήσετε ή να αποσυναρμολογήσετε την μονάδα των προβολέων LED.**
- **Εάν απαιτείται αντικατάσταση, αποτανθείτε σε εξουσιοδοτημένο συνεργείο Nissan ή εξειδικευμένο συνεργείο.**

Αντικατάσταση της λάμπας αλογόνου του προβολέα

ΠΡΟΣΟΧΗ

- **Η λάμπα αλογόνου περιέχει αέριο αλογόνου σε υψηλή πίεση. Η λάμπα μπορεί να σπάσει εάν πέσει κάτω ή το γυαλί της γρατσουνιστεί.**
- **Όταν πιάνετε την λάμπα, προσέξτε να ΜΗΝ ΑΚΟΥΜΠΑΤΕ την γυάλινη επιφάνειά της.**
- **Χρησιμοποιείστε λάμπα των ίδιων προδιαγραφών και WATT με αυτήν που υπήρχε στο αυτοκίνητο.**
- **Μετά την αντικατάσταση της λάμπας δεν είναι απαραίτητο να κάνετε ρύθμιση των φώτων. Εάν χρειαστεί να γίνει, αποτανθείτε στο εξουσιοδοτημένο συνεργείο NISSAN ή σε εξειδικευμένο συνεργείο.**
- **Μην αφήνετε την λάμπα έξω από τον προβολέα για πολύ καιρό γιατί η σκόνη, η υγρασία και ο καπνός μπορεί να μπουν στο εσωτερικό του προβολέα και να επηρεάσουν την απόδοση του φωτισμού του.**

Ο προβολείς είναι τύπου ημιστεγανού φανού που χρησιμοποιεί λάμπα αλογόνου η οποία αντικαθίσταται. Η λάμπα μπορεί να αλλαχθεί από το εσωτερικό του χώρου του κινητήρα χωρίς να χρειάζεται να βγει ο προβολέας.

Εάν χρειάζεστε βοήθεια με την αντικατάσταση της λάμπας αποτανθείτε σε εξουσιοδοτημένο συνεργείο Nissan ή εξειδικευμένο συνεργείο.

Αντικατάσταση λάμπας μεγάλης σκάλας προβολέων:

1. Ανοίξτε το καπό. Δείτε σχετικά το «Απελευθέρωση καπό» στο κεφάλαιο «3. Έλεγχοι και ρυθμίσεις πριν την οδήγηση».
2. Αποσυνδέστε τον αρνητικό πόλο (–) της μπαταρίας.
3. Όταν η καμένη λάμπα βρίσκεται μέσα στην μονάδα του προβολέα, κάτω από τον αεραγωγό, βγάλτε τον αεραγωγό (δείτε το «Αφαίρεση του αεραγωγού» πιο πριν).
4. Βγάλτε το ντουί από το πίσω κάλυμμα της μονάδας (1).
5. Γυρίστε την μονάδα κατά 1/4 της στροφής αριστερά και βγάλτε το κάλυμμα αποσυνδέοντας το εσωτερικό φις (2).
6. Σπρώξτε και γυρίστε το κλιπ ασφάλισης για να το χαλαρώσετε (3).
7. Βγάλτε την λάμπα του προβολέα. Μην την κουνάτε ή την περιστρέφετε όταν την αφαιρείτε.
8. Τοποθετήστε την καινούργια λάμπα, ακολουθώντας την αντίστροφη διαδικασία από αυτή της αφαίρεσης.
9. Τοποθετήστε και πάλι τα καλύμματα και το εσωτερικό φως στο πίσω μέρος της λάμπας.
10. Τοποθετήστε πάλι το κάλυμμα γυρίζοντάς το κατά Ό της στροφής προς τα δεξιά.
11. Τοποθετήστε πάλι το ντουί στο πίσω μέρος του καλύμματος της μονάδας.
12. Εάν είχε αφαιρεθεί, τοποθετήστε πάλι τον αεραγωγό, την βίδα και τα κλιπ σε σειρά αντίστροφη από αυτή που τα βγάλατε.
13. Συνδέστε πάλι τον αρνητικό πόλο της μπαταρίας (–) και κλείστε το καπό.

Αντικατάσταση λάμπας μεσαίας σκάλας προβολέων:

1. Ανοίξτε το καπό. Δείτε σχετικά το «Απελευθέρωση καπό» στο κεφάλαιο «3. Έλεγχοι και ρυθμίσεις πριν την οδήγηση».
2. Αποσυνδέστε τον αρνητικό πόλο (–) της μπαταρίας.
3. Όταν η καμένη λάμπα βρίσκεται μέσα στην μονάδα του προβολέα, κάτω από τον αεραγωγό, βγάλτε τον αεραγωγό (δείτε το «Αφαίρεση του αεραγωγού» πιο πριν).
4. Βγάλτε το ντουί από το πίσω μέρος της μονάδας του προβολέα (4).
5. Γυρίστε την μονάδα κατά 1/8 της στροφής αρι-

στερά και βγάλτε την λάμπα του προβολέα (5).

6. Τοποθετήστε την καινούργια λάμπα στο σώμα του προβολέα γυρίζοντάς την δεξιά έως ότου να σφίξει μέσα στο σώμα του προβολέα.
7. Τοποθετήστε και πάλι το ντουί στο πίσω μέρος της μονάδας του προβολέα.
8. Εάν είχε αφαιρεθεί (στο βήμα 3), τοποθετήστε πάλι τον αεραγωγό, την βίδα και τα κλιπ σε σειρά αντίστροφη από αυτή που τα βγάλατε.
9. Συνδέστε πάλι τον αρνητικό πόλο της μπαταρίας (–) και κλείστε το καπό.

ΣΗΜΕΙΩΣΗ

Όταν βρέχει ή πλένετε το αυτοκίνητο μπορεί να εμφανιστεί προσωρινά ομίχλη στο εσωτερικό των κρυστάλλων του προβολέα. Η διαφορά θερμοκρασίας ανάμεσα στο εσωτερικό και το εξωτερικό των φακών προκαλεί την ομίχλη. Αυτό δεν είναι δυσλειτουργία. Εάν βλέπετε μεγάλες σταγόνες νερού να συγκεντρώνονται μέσα στους φακούς, αποτανθείτε στο εξουσιοδοτημένο συνεργείο Nissan.

ΕΞΩΤΕΡΙΚΑ ΦΩΤΑ

Στοιχείο	Τάση (W)
Συνδυασμός φώτων μπροστά	
Προβολέας (μεσαία σκάλα: τύπου H11)	55
Προβολέας (μεγάλη σκάλα: τύπου H7)	60
Προβολέας (Μεγάλη και Μεσαία σκάλα τύπου LED, όπου υπάρχει)*1	LED
Μπροστινό φλας	21
Πλευρικό φως μπροστά*1	LED
Εμπρός φως ομίχλης (τύπου H8, όπου υπάρχει)*1	35
Πλευρικό φλας*1	LED
Συνδυασμός πίσω φώτων	
Φλας	21
Φως στοπ / πορείας*1	LED
Φως όπισθεν*1	16
Τρίτο φως στοπ*1	LED
Φως πινακίδας κυκλοφορίας	5
Πίσω φως ομίχλης	21

*1: Εάν απαιτείται αντικατάσταση αποτανθείτε σε εξουσιοδοτημένο συνεργείο Nissan ή εξειδικευμένο συνεργείο.

ΕΣΩΤΕΡΙΚΑ ΦΩΤΑ

Στοιχείο	Τάση (W)
Φως χώρου επιβατών / Φώτα χαρτών (όπου υπάρχει)	5
Φως σκαλοπατιού (όπου υπάρχει)	3
Φως χώρου επιβατών – πίσω (όπου υπάρχει)	5
Φώτα ανάγνωσης – πίσω (όπου υπάρχει)	8
Φως χώρου αποσκευών	5

ΘΕΣΕΙΣ ΦΩΤΩΝ

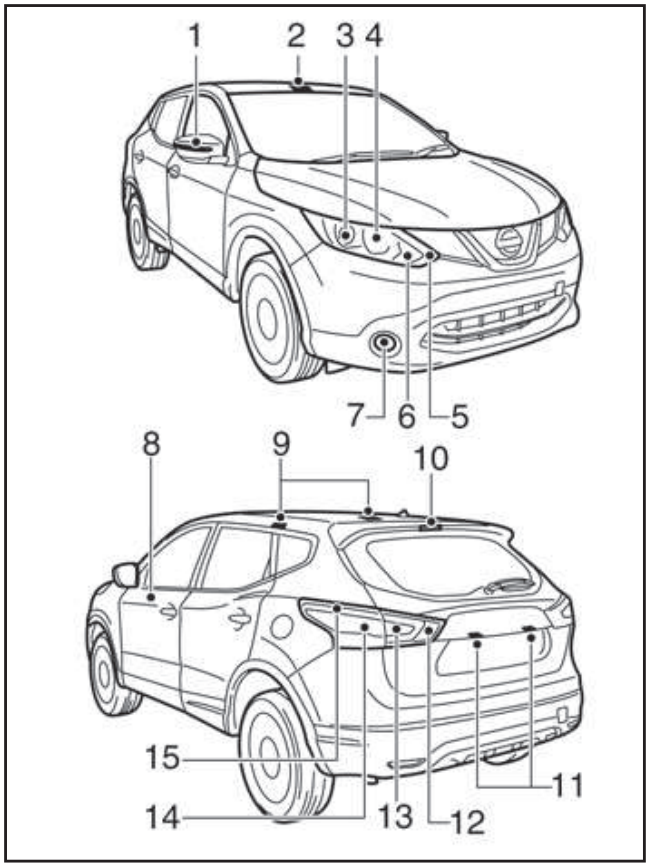

Θέσεις φώτων

(1) Πλευρικό φλας

(2) Φως χώρου επιβατών / Φώτα χάρτη (όπου υπάρχει)

(3) Μεσαία σκάλα προβολέων

(4) Μεγάλη σκάλα προβολέων

(5) Εμπρός πλευρικό φως

(6) Εμπρός φλας

(7) Εμπρός φως ομίχλης (όπου υπάρχει)

(8) Φως σκαλοπατιού (όπου υπάρχει)

(9) Φως χώρου επιβατών (όπου υπάρχει)

(10) Τρίτο φως στοπ

(11) Φως πινακίδας κυκλοφορίας

(12) Πίσω φως ομίχλης (όπου υπάρχει)

(13) Φως όπισθεν

(14) Φως στοπ

(15) Φως πορείας

Διαδικασίες αντικατάστασης

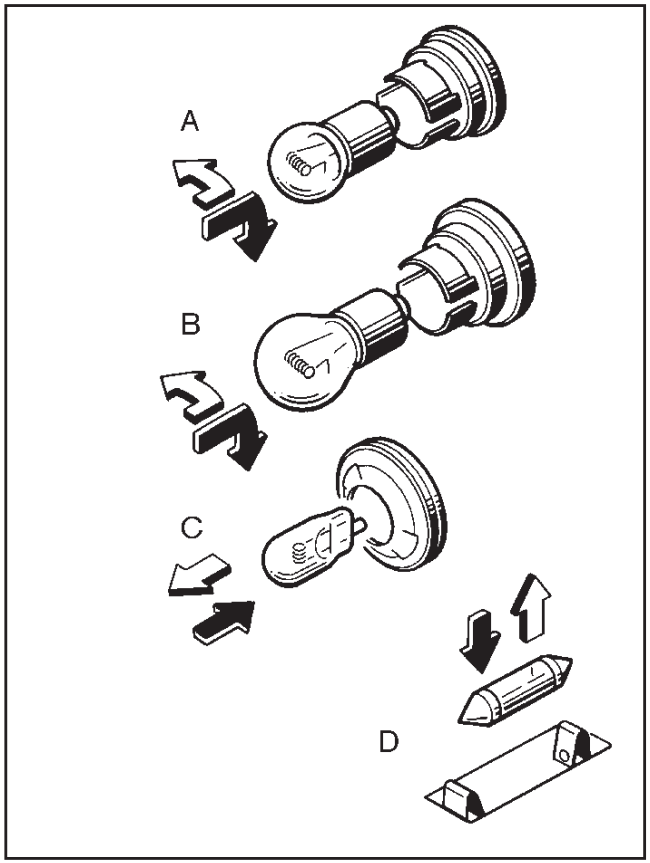

Όλες οι άλλες λάμπες είναι τύπου A, B, C ή D. Όταν αντικαθιστάτε κάποια λάμπα, πρέπει πρώτα να αφαιρείτε τον φακό και/ή το κάλυμμα.

- ΒΓΑΛΤΕ
- ΤΟΠΟΘΕΤΗΣΤΕ

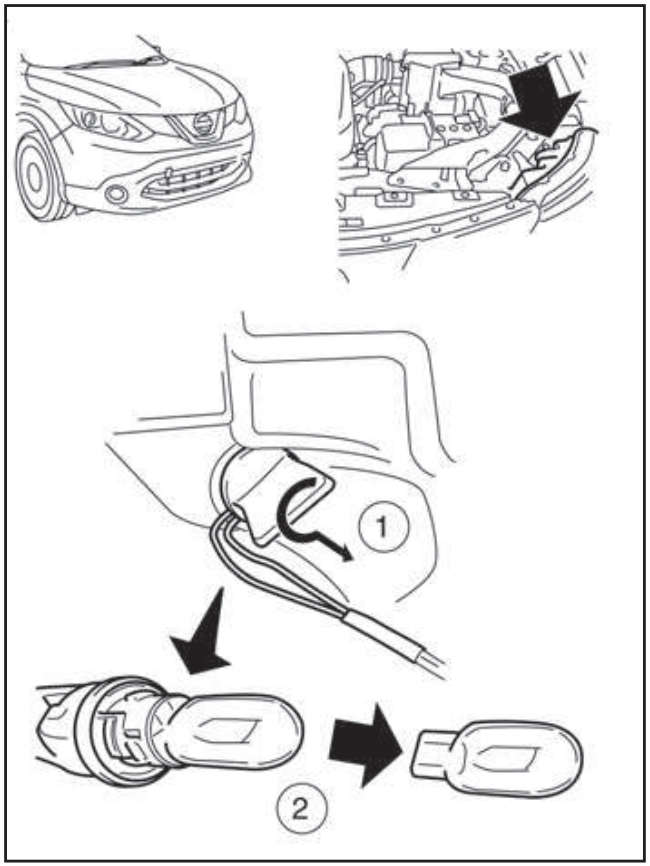

Μπροστινό φλας

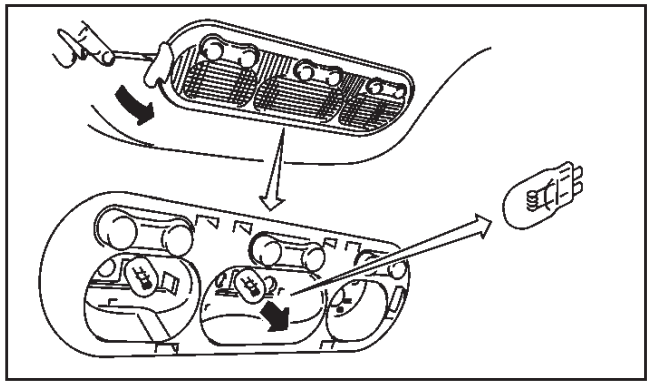

Φως χώρου επιβατών / Φώτα χαρτών (όπου υπάρχει)

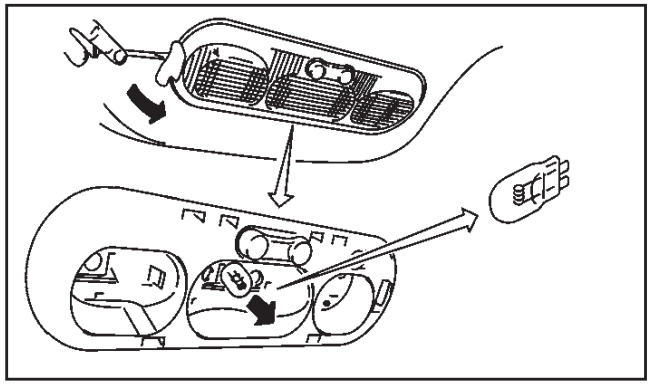

Φως χώρου επιβατών – πίσω (όπου υπάρχει)

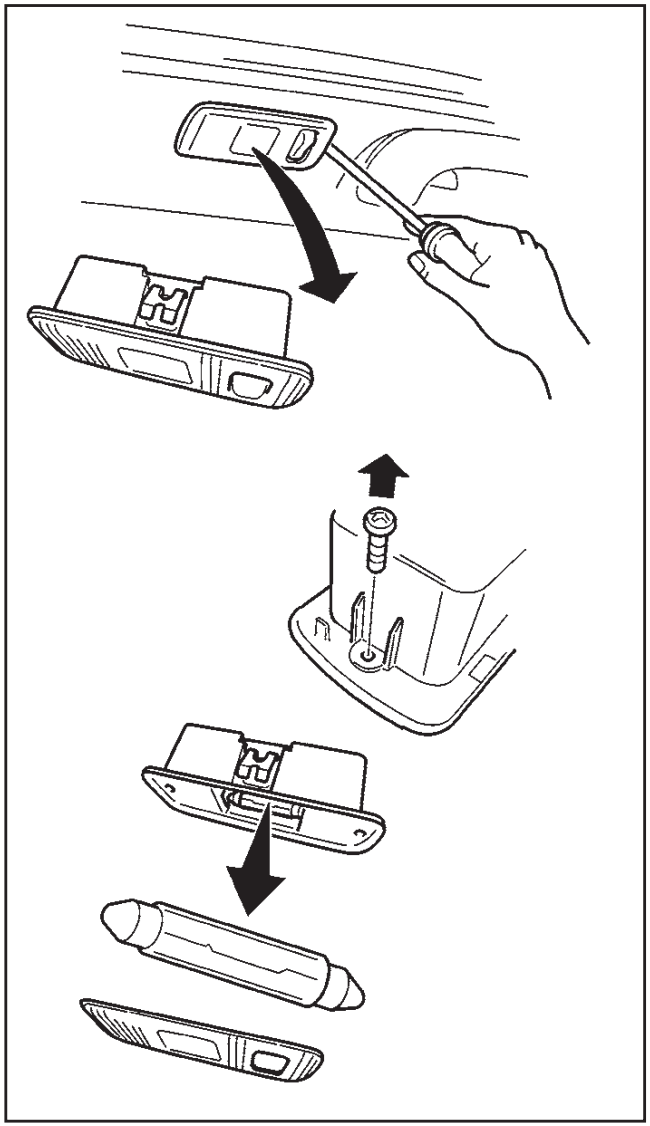

Φως ανάγνωσης – πίσω (όπου υπάρχει)

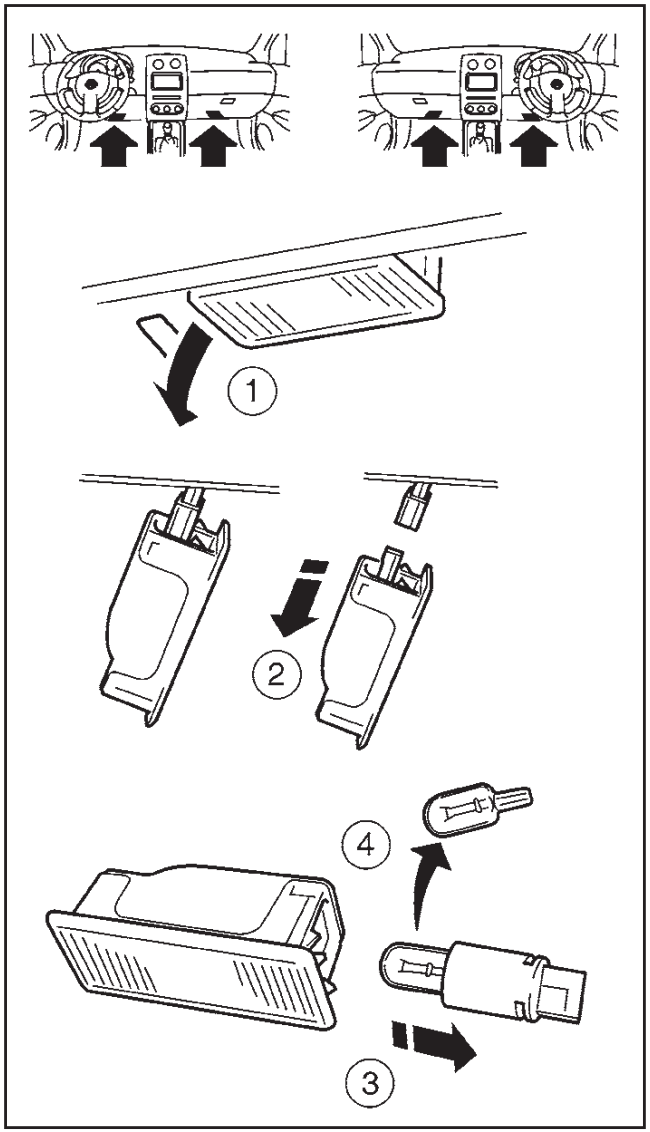

Φως σκαλοπατιού (όπου υπάρχει)

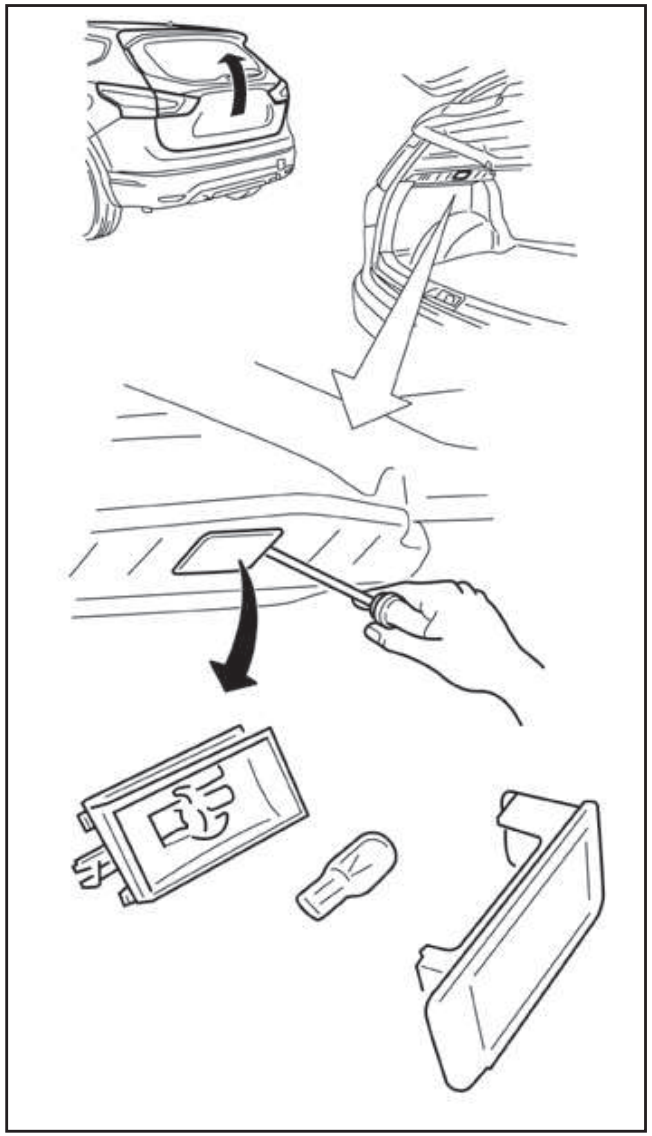

Φως χώρου αποσκευών

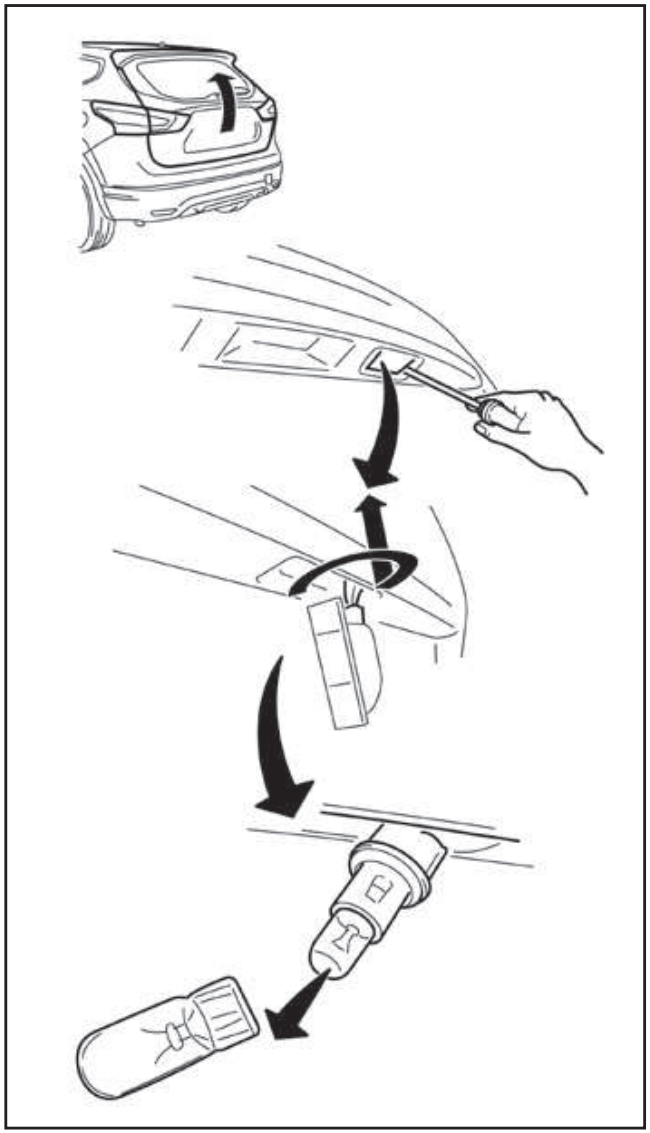

Φως πινακίδας κυκλοφορίας

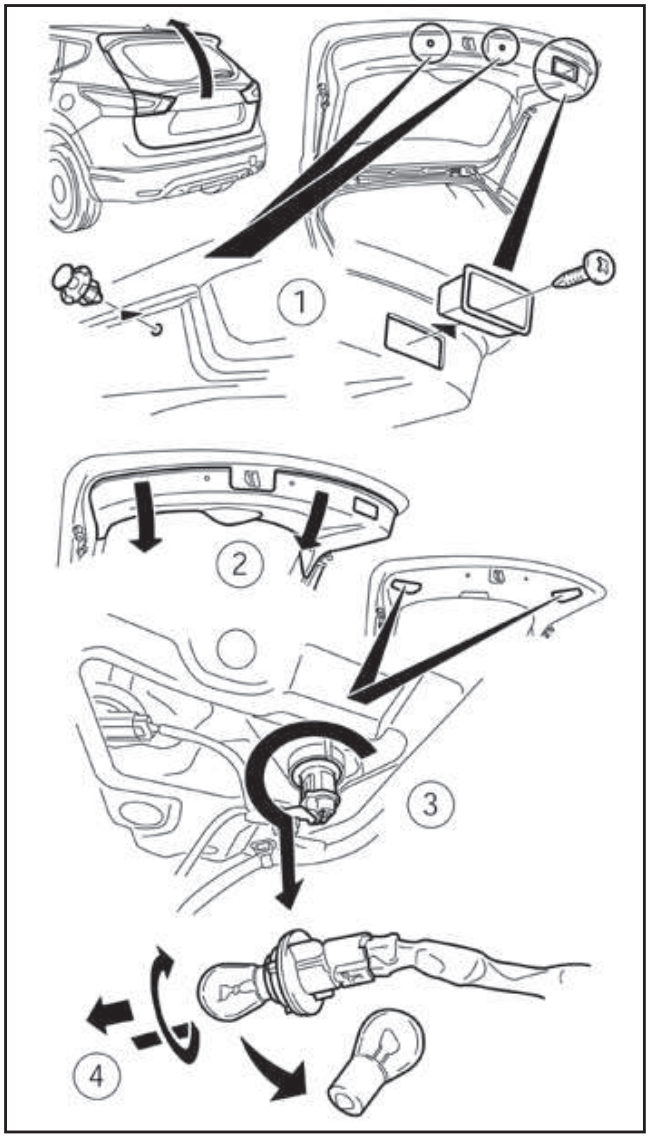

Φως όπισθεν και/ή πίσω φως ομίχλης (όπου υπάρχει)

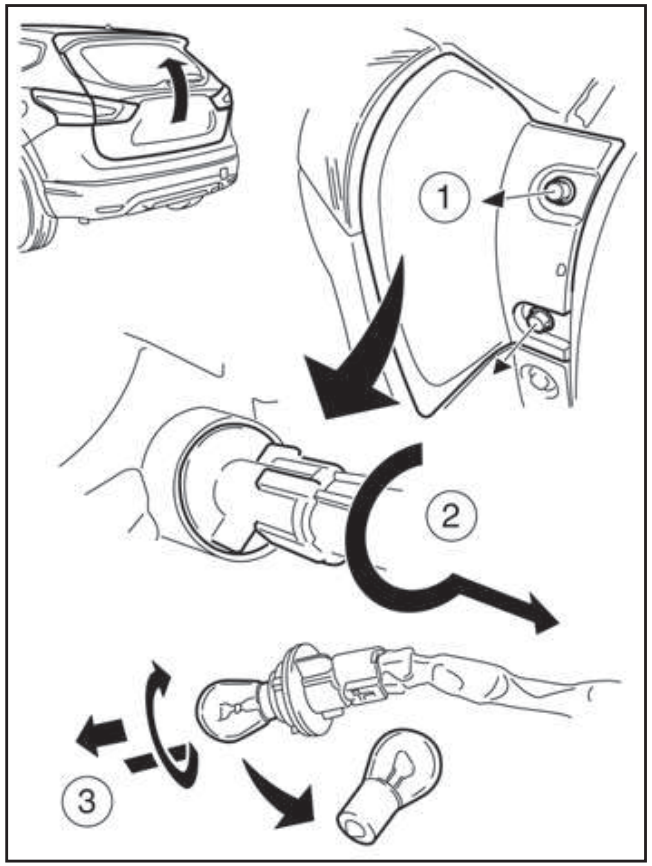

Πίσω φλας

Εάν έχετε κάποιο σκασμένο λάστιχο, δείτε το κεφάλαιο «6. Σε περίπτωση ανάγκης».

ΠΙΕΣΗ ΑΕΡΑ ΕΛΑΣΤΙΚΩΝ

Θα πρέπει κατά περιόδους να ελέγχετε την πίεση του αέρα στα ελαστικά σας, (συμπεριλαμβανομένης της ρεζέρβας). Η λάθος πίεση των ελαστικών μπορεί να επηρεάσει την ζωή τους και το κράτημα του αυτοκινήτου. Αφού ρυθμίσετε την πίεση των ελαστικών, κάντε καλιμπράρισμα θερμοκρασίας του TPMS (δείτε το «Καλιμπράρισμα θερμοκρασίας TPMS» στο κεφάλαιο «5. Ξεκίνημα και οδήγηση»).

ΣΗΜΕΙΩΣΗ

Η λάθος πίεση των ελαστικών μπορεί επίσης να οδηγήσει σε μειωμένη ικανότητα του τιμονιού και να κάνει τον οδηγό να υποπτευθεί ότι έχει πρόβλημα στο τιμόνι. Έχετε πάντα τα λάστιχα του αυτοκινήτου φουσκωμένα στην σωστή πίεση.

Ο έλεγχος της πίεσης των ελαστικών θα πρέπει να γίνεται όταν αυτά είναι ΚΡΥΑ. Τα λάστιχα θεωρούνται ΚΡΥΑ όταν το αυτοκίνητο έχει μείνει παρκαρισμένο για τρεις ή περισσότερες ώρες, ή έχει διανύσει λιγότερο από 1,6 χιλιόμετρο. Η σωστή πίεση των ΚΡΥΩΝ ελαστικών αναγράφεται στο πινακιδάκι που βρίσκεται στερεωμένο στην μεσαία κολώνα από την πλευρά του οδηγού.

Η ανεπαρκής πίεση αέρα μπορεί να οδηγήσει σε υπερθέρμανση των ελαστικών και σαν επακόλουθο σε εσωτερική ζημιά σε αυτά. Σε υψηλές ταχύτητες αυτό μπορεί να έχει σαν αποτέλεσμα την αποκόλληση του πέλματος καθώς ακόμη και σκάσιμο του ελαστικού.

ΤΥΠΟΙ ΕΛΑΣΤΙΚΩΝ

ΠΡΟΣΟΧΗ

- **Όταν αντικαθιστάτε τα ελαστικά, βεβαιωθείτε ότι τα καινούργια είναι του ίδιου τύπου (π.χ. καλοκαιρινά, χιονιού κλπ.) και δομής.**
- **Για περισσότερες πληροφορίες σχετικά με τον τύπο, το μέγεθος, τον δείκτη ταχύτητας και την διαθεσιμότητα των ελαστικών, αποτανθείτε στον αντιπρόσωπο / εξουσιοδοτημένο συνεργείο NISSAN ή εξειδικευμένο συνεργείο.**
- **Τα νέα ελαστικά μπορεί να έχουν χαμηλότερο δείκτη ταχύτητας από ότι αυτά που τοποθετεί το εργοστάσιο και μπορεί να μην ταιριάζουν με την οριακή μέγιστη ταχύτητα του αυτοκινήτου. Ποτέ μην υπερβαίνετε την μέγιστη ταχύτητα του ελαστικού.**

Ελαστικά όλων των εποχών

Η NISSAN καθορίζει ελαστικά αυτού του τύπου για μερικά από τα μοντέλα της για να έχουν καλή απόδοση όλο τον χρόνο, συμπεριλαμβανομένης της οδήγησης σε δρόμους με χιόνι ή πάγο. Τα λάστιχα αυτά μπορούν να αναγνωριστούν από το μαρκάρισμα στα πλευρά τους «ALL SEASON» ή «M&S». Τα ελαστικά χιονιού όμως έχουν καλύτερο κράτημα σε χιονισμένο δρόμο από ότι τα λάστιχα όλων των εποχών και μπορεί να είναι πιο κατάλληλα σε ορισμένες περιοχές.

Καλοκαιρινά ελαστικά

Η NISSAN καθορίζει ελαστικά αυτού του τύπου σαν στάνταρ. Τα λάστιχα αυτά έχουν άριστη απόδοση κάτω από τυπικά ελαφριές συνθήκες χειμώνα. Η NISSAN συνιστά την χρήση ελαστικών χιονιού ή για όλες τις εποχές σε όλους τους τροχούς για την χρήση σε χιόνι ή πάγο.

Ελαστικά χιονιού

Εάν θέλετε να τοποθετήσετε ελαστικά χιονιού στο αυτοκίνητό σας, θα πρέπει να διαλέξετε ελαστικά του ίδιου μεγέθους και δείκτη φορτίου όπως αυτά που αρχικά είχε το αυτοκίνητο διαφορετικά μπορεί να επηρεαστεί αρνητικά η οδήγηση και ο χειρισμός του αυτοκινήτου σας.

Σε γενικές γραμμές, τα ελαστικά χιονιού έχουν χαμηλότερο δείκτη ταχύτητας από τα ελαστικά που τοποθετεί το εργοστάσιο και μπορεί να μην ταιριάζουν με την οριακή μέγιστη ταχύτητα του αυτοκινήτου. Ποτέ μην υπερβαίνεται την μέγιστη ταχύτητα των ελαστικών.

Μπορούν να χρησιμοποιηθούν ελαστικά με καρφιά για οδήγηση σε παγωμένους δρόμους όμως, σε μερικές περιοχές απαγορεύεται η χρήση τους. Πριν τοποθετήσετε ελαστικά με καρφιά, ελέγξτε εάν επιτρέπεται η χρήση τους. Η ικανότητα φρεναρίσματος και η πρόσφυση των ελαστικών με καρφιά για πάγο μπορεί να είναι φτωχότερη σε στεγνές ή βρεγμένες επιφάνειες από ότι των υπολοίπων ελαστικών.

ΑΛΥΣΙΔΕΣ ΧΙΟΝΙΟΥ

Η χρήση αλυσίδων απαγορεύεται σε ορισμένες χώρες. Ελέγξτε τους τοπικούς κανονισμούς πριν τις τοποθετήσετε. Όταν τοποθετείτε αλυσίδες ελαστικών, βεβαιωθείτε ότι έχουν το κατάλληλο μέγεθος για τα ελαστικά του αυτοκινήτου σας και έχουν τοποθετηθεί σύμφωνα με τις οδηγίες του κατασκευαστή τους. Χρησιμοποιήστε ιμάντες για το τέντωμά τους όταν αυτό συνιστάται από τον κατασκευαστή τους για να τοποθετηθούν σφικτά. Τα χαλαρά άκρα των αλυσίδων χιονιού θα πρέπει να ασφαλίζονται ή να αφαιρούνται για να μην προκαλέσουν ζημιά στα φτερά ή το κάτω μέρος του αμαξώματος του αυτοκινήτου. Επίσης, θα πρέπει να οδηγείτε με μειωμένη ταχύτητα διαφορετικά μπορεί να προκληθεί ζημιά στο αυτοκίνητο και να επηρεαστεί ανεπανόρθωτα ο χειρισμός του και η απόδοσή του.

Οι αλυσίδες χιονιού θα πρέπει να τοποθετούνται μόνο στους μπροστινούς τροχούς και όχι στους πίσω τροχούς.

ΠΡΟΣΟΧΗ

- **Ποτέ μην τοποθετείτε αλυσίδες σε ρεζέρβα προσωρινού τύπου ή μικρού μεγέθους.**
- **Μην οδηγείτε με τις αλυσίδες χιονιού σε άσφαλτο χωρίς χιόνι γιατί θα προκληθεί ζημιά σε διάφορους μηχανισμούς του αυτοκινήτου λόγω της παραπάνω πίεσης. Όταν οδηγείτε σε καθαρούς δρόμους με άσφαλτο, βεβαιωθείτε ότι έχετε αλλάξει σε λειτουργία 2WD. Δείτε το «Οδήγηση στους 4 τροχούς (όπου υπάρχει)» στο κεφάλαιο «5. Ξεκίνημα και οδήγηση».**

ΠΕΡΙΣΤΡΟΦΗ ΤΩΝ ΕΛΑΣΤΙΚΩΝ

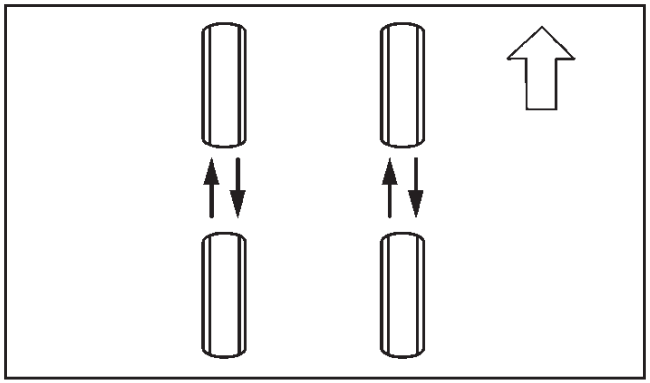

Η NISSAN σας συνιστά να περιστρέφετε τα ελαστικά κάθε 10.000 χιλιόμετρα στα αυτοκίνητα με κίνηση στους 2 τροχούς (2WD) και κάθε 5.000 χιλιόμετρα στα αυτοκίνητα με κίνηση στους 4 τροχούς (4WD).

Ωστόσο, ο χρόνος για την περιστροφή των ελαστικών μπορεί να ποικίλει σύμφωνα με τις συνήθειές σας κατά την οδήγηση και τις συνθήκες στην επιφάνεια του δρόμου. Δείτε το «Σκασμένο ελαστικό» στο κεφάλαιο «6. Σε περίπτωση ανάγκης» την διαδικασία αντικατάστασης του ελαστικού.

ΠΡΟΕΙΔΟΠΟΙΗΣΗ

- **Μετά την περιστροφή των ελαστικών, ελέγξτε την πίεσή τους.**
- **Ξανασφίξτε τα μπουλόνια των τροχών όταν το αυτοκίνητο διανύσει 1.000 χιλιόμετρα (ακόμη και στις περιπτώσεις σκασμένου ελαστικού κλπ).**
- **Μην συμπεριλαμβάνετε την προσωρινή ρεζέρβα στην περιστροφή των ελαστικών.**
- **Λανθασμένη επιλογή τύπου ελαστικών, λανθασμένη αντικατάσταση, ανεπαρκής φροντίδα και συντήρηση των ελαστικών μπορεί να οδηγήσουν σε σοβαρό ατύχημα και τραυματισμό. Εάν έχετε οποιαδήποτε αμφιβολία, αποτανθείτε στο εξουσιοδοτημένο συνεργείο NISSAN ή στον κατασκευαστή των ελαστικών.**

ΣΗΜΕΙΩΣΗ

Μοντέλα με Σύστημα Παρακολούθησης Πίεσης Ελαστικών (TPMS)

Αφού κάνετε περιστροφή των ελαστικών, θα πρέπει να γίνει ενεργοποίηση του TPMS. Για λεπτομέρειες δείτε το «Ενεργοποίηση» στο κεφάλαιο «5. Ξεκίνημα και οδήγηση».

ΦΘΟΡΑ ΚΑΙ ΖΗΜΙΑ ΤΩΝ ΕΛΑΣΤΙΚΩΝ

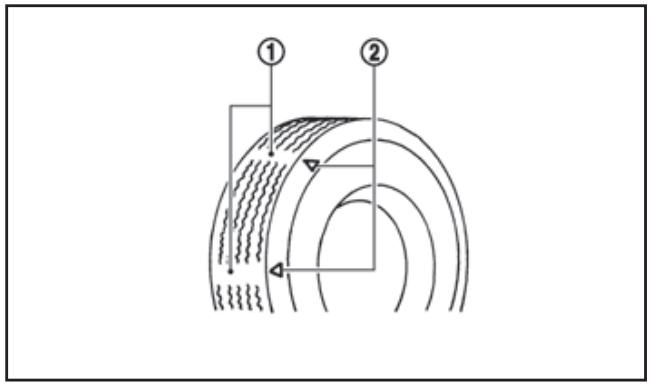

Τα λάστιχα θα πρέπει να ελέγχονται περιοδικά για τυχόν φθορές, σκασίματα, εξογκώματα ή διάφορα αντικείμενα που μπορεί να έχουν κολλήσει στα πέλματα. Εάν βρείτε σκασίματα, εξογκώματα ή ρωγμές στο λάστιχο, θα πρέπει να το αντικαταστήσετε αμέσως.

Τα λάστιχά που τοποθετούνται από το εργοστάσιο έχουν ενσωματωμένο δείκτη φθοράς (1). Όταν ο δείκτης φθοράς αρχίσει να είναι ορατός θα πρέπει να αντικατασταθεί το λάστιχο.

Οι θέσεις του δείκτη φθοράς (2) υποδεικνύονται όπως φαίνονται στην παραπάνω εικόνα.

ΗΛΙΚΙΑ ΕΛΑΣΤΙΚΩΝ

Θα πρέπει να λαμβάνετε υπόψη σας την ηλικία των ελαστικών. Ποτέ μην χρησιμοποιείτε ελαστικό ηλικίας πάνω από έξι χρόνων ανεξάρτητα από το εάν είναι χρησιμοποιημένο ή όχι.

Ο χρόνος όπως και ο τρόπος χρήσης των ελαστικών επηρεάζουν την απόδοσή τους. Για τον λόγο αυτό θα πρέπει τα ελαστικά σας να ελέγχονται και να ζυγοσταθμίζονται τακτικά από κάποιον ειδικό. Θα πρέπει να αναφέρετε κάθε κτύπημα στα ελαστικά του αυτοκινήτου σας ακόμη και αν το θεωρείτε ασήμαντο.

ΑΝΤΙΚΑΤΑΣΤΑΣΗ ΕΛΑΣΤΙΚΩΝ ΚΑΙ ΤΡΟΧΩΝ

ΠΡΟΕΙΔΟΠΟΙΗΣΗ

Μην χρησιμοποιείτε στραβωμένο λάστιχο ακόμη και εάν έχει επισκευαστεί γιατί μπορεί να παρουσιάζει εσωτερικό πρόβλημα και να χαλάσει χωρίς προειδοποίηση.

Όταν αντικαθιστάτε κάποιο ελαστικό, χρησιμοποιείστε πάντοτε ένα άλλο ίδιου μεγέθους και ίδιας ικανότητας φορτίου. Οι συνιστώμενοι τύποι και μεγέθη φαίνονται στο «Τροχοί και ελαστικά» στο κεφάλαιο

«9. Τεχνικές πληροφορίες».

Η χρήση διαφορετικού τύπου ελαστικών ή η χρήση τεσσάρων διαφορετικών μεταξύ τους ελαστικών μπορεί να επηρεάσει την οδήγηση, το φρενάρισμα, τον χειρισμό, την απόσταση από το έδαφος, την απόσταση ελαστικού - αμαξώματος, την χρήση των αλυσίδων χιονιού, την ένδειξη του χιλιομετρητή την ρύθμιση των φώτων και το ύψος του προφυλακτήρα.

ΠΡΟΕΙΔΟΠΟΙΗΣΗ

Μερικά από τα παραπάνω μπορεί να οδηγήσουν σε ατύχημα και σοβαρό τραυματισμό.

Εάν για οποιονδήποτε λόγω αλλάξετε τους τροχούς, χρησιμοποιήστε τροχούς που έχουν το ίδιο offset (παράκεντρο). Τροχοί με διαφορετικό offset μπορούν να προκαλέσουν πρόωρη φθορά των ελαστικών, μείωση των χαρακτηριστικών της ικανότητας χειρισμού του αυτοκινήτου ή / και μη συμβατότητα με τα δισκόφρενα / ταμπούρα. Τέτοιου είδους μη συμβατότητα μπορεί να μειώσει την ικανότητα φρεναρίσματος και να προκαλέσει πρόωρη φθορά στα τακάκια / θερμουίτ.

ΜΟΝΤΕΛΑ ΜΕ ΚΙΝΗΣΗ ΣΤΟΥΣ 4 ΤΡΟΧΟΥΣ (4WD)

ΠΡΟΣΟΧΗ

- **Χρησιμοποιείτε πάντα ελαστικά του ίδιου μεγέθους, μάρκας, κατασκευής και πέλματος και στους 4 τροχούς. Σε διαφορετική περίπτωση μπορεί να υπάρχει διαφορά στην περιστροφή ανάμεσα στα λάστιχα του μπροστινού και του πίσω άξονα γεγονός που μπορεί να προκαλέσει υπερβολική φθορά των ελαστικών και ζημιά στο κιβώτιο ταχυτήτων, το κουτί μετάδοσης 4Χ4 και τα γρανάζια του διαφορικού.**
- **Χρησιμοποιείτε ΜΟΝΟ ελαστικά αντικατάστασης με προδιαγραφές για μοντέλα με κίνηση στους 4 τροχούς.**

ΖΥΓΟΣΤΑΘΜΙΣΗ ΤΡΟΧΩΝ

Οι αζυγοστάθμιστοι τροχοί μπορεί να επηρεάσουν την συμπεριφορά του αυτοκινήτου και την ζωή των ελαστικών. Ακόμη και έπειτα από κανονική χρήση, οι τροχοί μπορεί να χάσουν το ζύγισμά τους γι'αυτό θα πρέπει να ζυγοσταθμίζονται όποτε χρειάζεται.

Η ζυγοστάθμιση θα πρέπει να γίνεται με τους τροχούς εκτός αυτοκινήτου. Η περιστροφή για την ζυγοστάθμισης των τροχών επάνω στο αυτοκίνητο μπορεί να οδηγήσει σε ζημιά του σαζμάν.

ΡΕΖΕΡΒΑ

Η προσωρινή ρεζέρβα μπορεί να αναγνωριστεί από την ειδική ετικέτα που την κάνει να ξεχωρίζει από τα στάνταρ ελαστικά. Εάν έχετε αμφιβολία, αποτανθείτε σε εξουσιοδοτημένο συνεργείο Nissan.

Κιτ επισκευής σκασμένου ελαστικού (όπου υπάρχει)

Το αυτοκίνητο είναι εξοπλισμένο με κιτ επισκευής σκασμένου ελαστικού ανάγκης αντί για ρεζέρβα. Αυτό το κιτ θα πρέπει να χρησιμοποιείται για την προσωρινή επισκευή μικρών σκασιμάτων σε λάστιχο. Μετά την χρήση του κιτ επισκευής αποτανθείτε το συντομότερο σε Εξουσιοδοτημένο συνεργείο NISSAN ή εξειδικευμένο συνεργείο για έλεγχο και επισκευή / αντικατάσταση του ελαστικού.

ΠΡΟΣΟΧΗ

Μην χρησιμοποιείτε το κιτ επισκευής στις παρακάτω συνθήκες. Αποτανθείτε σε εξουσιοδοτημένο συνεργείο Nissan ή εξειδικευμένο συνεργείο για επαγγελματική βοήθεια.

- **Όταν έχει περάσει η ημερομηνία λήξης του στεγανοποιητικού (φαίνεται στην ετικέτα της φιάλης).**
- **Όταν το κόψιμο ή το σκάσιμο είναι περίπου 4 χιλιοστά ή μακρύτερο.**
- **Όταν η πλευρά του ελαστικού έχει πάθει ζημιά.**
- **Όταν το αυτοκίνητο έχει οδηγηθεί με σημαντική απώλεια αέρα από το λάστιχο.**
- **Όταν το αυτοκίνητο έχει μετατοπιστεί τελείως προς τα μέσα ή προς τα έξω στην ζάντα.**
- **Όταν η ζάντα έχει πάθει ζημιά.**
- **Όταν είναι σκασμένα δύο ή περισσότερα λάστιχα.**

Δείτε το «Ρεζέρβα» στο κεφάλαιο «6. Σε περίπτωση ανάγκης».

ΦΡΟΝΤΙΔΑ ΤΩΝ ΤΡΟΧΩΝ

Για λεπτομέρειες δείτε το «Φροντίδα των τροχών» στο κεφάλαιο «7. Εμφάνιση και φροντίδα».

9 Τεχνικές πληροφορίες

Περιεκτικότητες και συνιστώμενα καύσιμα / λιπαντικά 9-2
Σύσταση για τα καύσιμα 9-4
Συνιστώμενη ρευστότητα SAE 9-4
Κινητήρας 9-5
Τροχοί και λάστιχα 9-6
Διαστάσεις 9-6
Όταν ταξιδεύετε ή μεταφέρετε την ταξινόμηση του αυτοκινήτου σε άλλη χώρα 9-6
Ταυτότητα του αυτοκινήτου.....9-7
Πινακιδάκι αριθμού πλαισίου του αυτοκινήτου 9-7
Αριθμός πλαισίου του αυτοκινήτου (αριθμός σασί) 9-7
Αριθμός κινητήρα.....9-7
Πινακιδάκι ελαστικών.....9-8
Ετικέτα προδιαγραφών του air conditioner (όπου υπάρχει) 9-8
Αριθμοί Έγκρισης.....9-9
Αντικλεπτικό Σύστημα Nissan (NATS), Σύστημα Έξυπνου Κλειδιού ή τηλεχειριστηρίου 9-9
Σύστημα Παρακολούθησης Πίεσης Ελαστικών (TPMS).....9-10

ΠΕΡΙΕΚΤΙΚΟΤΗΤΕΣ ΚΑΙ ΣΥΝΙΣΤΩΜΕΝΑ ΚΑΥΣΙΜΑ / ΛΙΠΑΝΤΙΚΑ

Οι ποσότητες που ακολουθούν είναι κατά προσέγγιση. Οι πραγματικές ποσότητες γεμίσματος μπορεί να διαφέρουν λίγο. Όταν γεμίζετε, ακολουθήστε την διαδικασία που σας δίνεται στο κεφάλαιο «8. Συντήρηση και Κάντε το μόνος σας» για να προσδιορίσετε την σωστή ποσότητα γεμίσματος.

	Ποσότητα σε λίτρα		Συνιστώμενα υγρά & λιπαντικά
Καύσιμο	55 ή 65		Δείτε τις συστάσεις για τα καύσιμα
Λάδι κινητήρα (γέμισμα)			**Κινητήρες βενζίνης:** **HRA2DDT:** Γνήσιο λάδι κινητήρα Nissan 5W40 ACEA A3/B4 **MR16DDT:** Γνήσιο λάδι κινητήρα Nissan 5W30 ACEA A3/B4 **MR20DD:** Γνήσιο λάδι κινητήρα Nissan 5W30 ACEA A3/B4 **Κινητήρες πετρελαίου:** **K9K:** Γνήσιο λάδι κινητήρα Nissan 5W30 DPF ACEA C4. SAE 5W30 Low SAPS **R9M:** Γνήσιο λάδι κινητήρα NISSAN 5W30DPF ACEA C4, SAE 5W30 Low SAPS Για περισσότερες λεπτομέρειες δείτε την «Συνιστώμενη ρευστότητα SAE» πιο κάτω.
HRA2DDT	Με φίλτρο	4.63	
	Χωρίς φίλτρο	4.3	
MR16DDT	Με φίλτρο	4.3	
	Χωρίς φίλτρο	4.1	
MR20DD	Με φίλτρο	3.8	
	Χωρίς φίλτρο	3.6	
K9K	Με φίλτρο	4.6	
	Χωρίς φίλτρο	4.4	
R9M	Με φίλτρο	5.5	
	Χωρίς φίλτρο	5.1	
Σύστημα ψύξης (με ρεζερβουάρ)			Χρησιμοποιήστε Γνήσιο αντιψυκτικό NISSAN ή ισάξιο σε ποιότητα προκειμένου να αποφύγετε πιθανή διάβρωση του αλουμινίου μέσα στο σύστημα ψύξης που μπορεί να προκληθεί από την χρήση μη γνήσιου αντιψυκτικού. **Σημειώστε ότι οποιαδήποτε επισκευή περιστατικών που αφορούν το σύστημα ψύξης ενώ δεν γίνεται χρήση γνήσιου αντιψυκτικού κινητήρα μπορεί να μην καλυφθούν από την εγγύηση, ακόμη και αν αυτά εμφανιστούν στην διάρκειά της.** Για περισσότερες πληροφορίες σχετικά με τον τύπο του αντιψυκτικού και την ποσότητά του απευθυνθείτε σε εξουσιοδοτημένο συνεργείο Nissan ή εξειδικευμένο συνεργείο.
HRA2DDT		6.4	
MR16DDT		7.9	
MR20DD	M/T	7.1	
	XTRONIC	7.4	
K9K		6.3	
R9M	M/T	7.3	
	XTRONIC	7.9	
Ρεζερβουάρ	Μέγιστο	0.8	
Βαλβολίνη διαφορικού		0.55	Γνήσιο Λάδι Διαφορικού Nissan Differential Oil API GL-5 SAE 80W-90

	Ποσότητα σε λίτρα		Συνιστώμενα υγρά & λιπαντικά
Βαλβολίνη μετάδοσης	MR20	0.33	Γνήσιο Λάδι Διαφορικού Nissan Differential Oil Hypoid Super GL-5 80W90 ή API GL-5 SAE 80W-90
	R9M	0.36	
Βαλβολίνη μηχανικού κιβωτίου ταχυτήτων	R9M 4WD	1.7	NISSAN MT-XZ Gear Oil Sports and Off Road Vehicles ή API GL-4 Viscosity SAE 75W-85
	R9M 2WD	1.7	
	K9K MR20 HRA2DDT MR16DDT	2.0	NISSAN MT-XZ Gear Oil TL/JR Type ή API GL-4 Viscosity SAE 75W-80
Υγρό XTRONIC MR20 με 2WD ή 4WD		7.5	Γνήσιο NISSAN CVT Fluid NS-3 **Χρησιμοποιείτε μόνο Γνήσιο Nissan CVT Fluid NS-3. / Η χρήση υγρού CVT που δεν είναι NISSAN CVT Fluid NS-3 θα προκαλέσει μείωση της διάρκειας ζωής του κιβωτίου CVT και πιθανή ζημιά, που δεν καλύπτεται από την εγγύηση.** Αποτανθείτε σε εξουσιοδοτημένο συνεργείο Nissan ή εξειδικευμένο συνεργείο για την συντήρηση.
Υγρό XTRONIC R9M με 2WD		7.4	
Υγρά φρένων & συμπλέκτη	Γεμίστε έως το κατάλληλο σημείο σύμφωνα με τις οδηγίες του κεφαλαίου «8. Συντήρηση και Κάντε το μόνος σας»		Γνήσιο υγρό φρένων Nissan ή ισάξιο, DOT4 (US FMVSS No. 116)
Γράσο πολλαπλής χρήσης			NLGI No. 2 (με βάση το λίθιο)
Φρέον air-conditioning		–	HFO-1234yf
Λιπαντικά συστήματος air-conditioning		–	Λάδι ND-12

ΣΥΝΙΣΤΩΜΕΝΑ ΚΑΥΣΙΜΑ

Κινητήρες Βενζίνης

ΠΡΟΣΟΧΗ

Μην χρησιμοποιείτε βενζίνη με μόλυβδο. Η χρήση βενζίνης με μόλυβδο μπορεί να καταστρέψει τον καταλυτικό μετατροπέα.

Κινητήρας MR20DD ή MR16DDT:

Πρέπει να χρησιμοποιείται αμόλυβδη βενζίνη τουλάχιστον 91 οκτανίων (RON).

Κινητήρας HRA2DDT:

Πρέπει να χρησιμοποιείται αμόλυβδη βενζίνη τουλάχιστον 95 οκτανίων (RON).

Κινητήρες Πετρελαίου

Θα πρέπει να χρησιμοποιείται πετρέλαιο πάνω από 51 κετάνια και με λιγότερο από 10 ppm θείο (προδιαγραφή EN590 και Euro 5).

Εάν διατίθενται δύο τύποι πετρελαίου, χρησιμοποιείστε το πετρέλαιο καλοκαιρινού ή χειμερινού τύπου σύμφωνα με τις ακόλουθες συνθήκες θερμοκρασίας.

– Πάνω από –7^{0}C πετρέλαιο καλοκαιρινού τύπου
– Κάτω από –7^{0}C πετρέλαιο χειμερινού τύπου

Εάν έχετε αμφιβολία επικοινωνήστε με εξουσιοδοτημένο συνεργείο Nissan ή εξειδικευμένο συνεργείο.

ΠΡΟΣΟΧΗ

- **Μην χρησιμοποιείτε πετρέλαιο θέρμανσης, βενζίνη ή άλλα εναλλακτικά καύσιμα στον κινητήρα πετρελαίου γιατί θα προκληθεί εκτεταμένη ζημιά σε αυτόν.**
- **Μην προσθέτετε βενζίνη ή άλλα εναλλακτικά καύσιμα στο πετρέλαιο.**
- **Μην χρησιμοποιείτε πετρέλαιο καλοκαιρινού τύπου σε θερμοκρασίες κάτω από -7^{0}C γιατί από το πολύ κρύο θα σχηματιστεί κερί στο καύσιμο με αποτέλεσμα να μην λειτουργεί ομαλά ο κινητήρας.**

ΣΥΝΙΣΤΩΜΕΝΗ ΡΕΥΣΤΟΤΗΤΑ SAE

Εκτιμώμενη κλίμακα εξωτερικής θερμοκρασίας ανάμεσα σε δύο αλλαγές λαδιού

ΛΑΔΙ ΚΙΝΗΤΗΡΑ ΒΕΝΖΙΝΗΣ

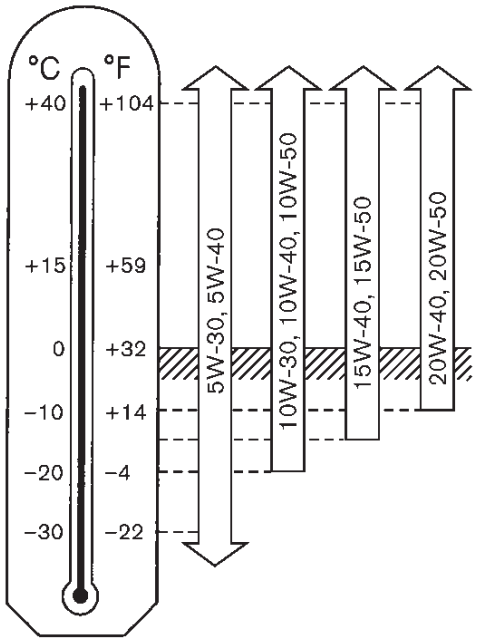

Λάδι κινητήρα βενζίνης

9-4

Λάδι κινητήρα βενζίνης

- **Κινητήρας HRA2DDT:**

  Προτιμάται το 5W-40. Εάν δεν είναι διαθέσιμο το 5W-40, επιλέξτε την ρευστότητα που είναι κατάλληλη για την κλίμακα εξωτερικής θερμοκρασίας από τον πίνακα.

- **Κινητήρας MR20DD ή MR16DDT:**

  Προτιμάται το 5W-30. Εάν δεν είναι διαθέσιμο το 5W-30, επιλέξτε την ρευστότητα που είναι κατάλληλη για την κλίμακα εξωτερικής θερμοκρασίας από τον πίνακα.

Λάδι κινητήρα πετρελαίου

- **Κινητήρας K9K** με DPF:

  Χρησιμοποιείτε MONO 5W30 χαμηλού SAPS

- **Κινητήρας R9M:**

  Χρησιμοποιείτε MONO 5W30 DPF χαμηλού SAPS

ΚΙΝΗΤΗΡΑΣ

Μοντέλο	HRA2DDT	MR20DD	MR16DDT	K9K	R9M
Τύπος	Βενζίνη, 4χρονη	Βενζίνη, 4χρονη	Βενζίνη, 4χρονη	Πετρέλαιο, 4χρονη	Πετρέλαιο, 4χρονη
Διάταξη κυλίνδρων	4κύλινδρη σε σειρά	4κύλινδρη σε σειρά	4κύλινδρη σε σειρά	4κύλινδρη σε σειρά	4κύλινδρη σε σειρά
Διάμετρος Χ διαδρομή χλστ.	72.2 X 73.1	84 X 90.1	79.7 X 81.1	76.0 X 80.5	80 X 79.5
Κυβισμός κυβ. εκ.	1197	1997	1618	1461	1598
Στροφές ρελαντί rpm	M/T 750 +/- 50	M/T 700 +/- 50 XTRONIC θέση N 650 +/- 50	M/T 600 +/- 50 XTRONIC θέση N 650 +/- 50	M/T 800 +/- 50	M/T 850 +/- 50
Χρονισμός (BTDC) βαθμοί στο ρελαντί	–	XTRONIC θέση N 9 +/- 5°	XTRONIC θέση N 5 +/- 2°	–	–
Μπουζί Στάνταρ	ILKAR7F7G	PLZKAR6A-11	DILKAR7E9HS	–	–
Διάκενο μπουζί χλστ.	0.65	1.1	0.9	–	–
Λειτουργία εκκεντροφόρου	Καδένα χρονισμού	Καδένα χρονισμού	Καδένα χρονισμού	Ιμάντας χρονισμού	Καδένα χρονισμού

* Αποτανθείτε σε εξουσιοδοτημένο συνεργείο Nissan ή εξειδικευμένο συνεργείο

ΤΡΟΧΟΙ ΚΑΙ ΛΑΣΤΙΧΑ

Μονάδα μέτρησης: Χιλιοστά

	Είδος	Μέγεθος	Offset
Τροχός (ζάντα)	Ατσάλινη	16 x 6.5J	40
		16 x 4T*1	
	Αλουμινίου*	17 x 7.0J	
		18 x 7.0J	
		19 x 7.0J	
Μέγεθος Ελαστικού	Συμβατικό	215/65R16	
		215/60R17*	
		215/55R18*	
		225/45R19*	
	Ρεζέρβα	Συμβατική* T145/90R16*1	

*: Όπου υπάρχει

*1: Ρεζέρβα προσωρινού τύπου (όπου υπάρχει)

ΔΙΑΣΤΑΣΕΙΣ

	Μοντέλο	Χιλιοστά
Ολικό μήκος	2WD / 4WD	4.379
Ολικό πλάτος	2WD / 4WD	1.806
Ολικό ύψος	2WD	1.590
	4WD	1.595
	2WD	1.624*1
	4WD	1.630*1
Εμπρός μετατρόχιο	2WD / 4WD	1.560
Πίσω μετατρόχιο	2WD	1.560
	2WD*2 / 4WD	1.540
Μεταξόνιο	2WD / 4WD	2.646

*1: Με σιδηρόδρομο οροφής

*2: Μοντέλα με Ανεξάρτητη ανάρτηση πολλαπλών συνδέσμων (όπου υπάρχει)

ΟΤΑΝ ΤΑΞΙΔΕΥΕΤΕ Ή ΜΕΤΑΦΕΡΕΤΕ ΤΗΝ ΤΑΞΙΝΟΜΗΣΗ ΤΟΥ ΑΥΤΟΚΙΝΗΤΟΥ ΣΕ ΑΛΛΗ ΧΩΡΑ

Όταν σχεδιάζετε να ταξιδέψετε σε άλλη χώρα θα πρέπει πρώτα να ρωτήσετε εάν το καύσιμο που διατίθεται εκεί κάνει για τον κινητήρα του αυτοκινήτου σας.

Η χρήση καυσίμου χαμηλού σε οκτάνια/ σετάνια μπορεί να προκαλέσει ζημιά στον κινητήρα του αυτοκινήτου σας. Για τον λόγο αυτό αποφεύγετε να πηγαίνετε το αυτοκίνητό σας σε περιοχές όπου δεν διατίθεται το κατάλληλο καύσιμο.

Όταν θέλετε να βγάλετε πινακίδες κυκλοφορίας σε άλλη χώρα ελέγξτε με τις αρμόδιες αρχές εάν το αυτοκίνητο πληρεί τις προδιαγραφές της χώρας αυτής καθώς είναι πιθανό να μην μπορεί να ταξινομηθεί. Σε ορισμένες περιπτώσεις το αυτοκίνητο δεν πληρεί τις νομικές απαιτήσεις και σε άλλες, χρειάζεται να γίνουν μετατροπές για να μπορεί να τις πληρεί.

Οι νόμοι και οι κανονισμοί για το σύστημα καυσαερίων και τα στάνταρτ ασφαλείας ποικίλουν ανάλογα με την χώρα και μπορεί για τον λόγο αυτό να διαφέρουν οι προδιαγραφές.

Όταν πρόκειται να πάτε το αυτοκίνητο σε άλλη χώρα από την χώρα αγοράς του, οι μετατροπές, η μεταφορά και η ταξινόμηση είναι ευθύνη του ιδιοκτήτη του. Η NISSAN δεν φέρει καμία ευθύνη για οποιοδήποτε σχετικό πρόβλημα προκύψει.

ΤΑΥΤΟΤΗΤΑ ΤΟΥ ΑΥΤΟΚΙΝΗΤΟΥ

ΠΙΝΑΚΙΔΑΚΙ ΠΛΑΙΣΙΟΥ

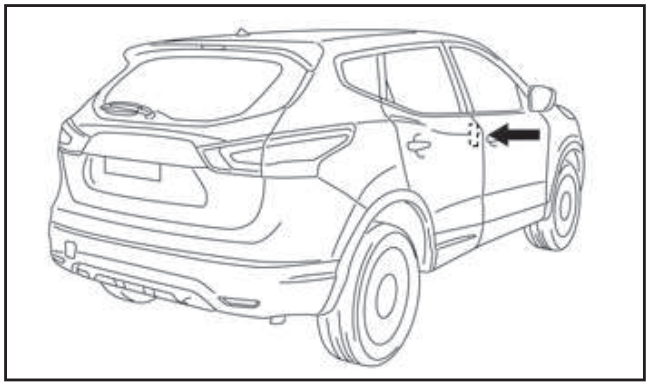

Το πινακιδάκι με τον αριθμό πλαισίου βρίσκεται στο σημείο που δείχνει η εικόνα.

Ημερομηνία κατασκευής

Η ημερομηνία κατασκευής αναφέρεται στο πινακιδάκι πλαισίου του αυτοκινήτου ή σε ξεχωριστό πινακιδάκι ημερομηνίας κατασκευής. Η ημερομηνία κατασκευής σημαίνει τον ημερολογιακό μήνα και το έτος το οποίο συναρμολογήθηκαν το κέλυφος του πλαισίου και τα υποσύνολα της κίνησης και το αυτοκίνητο οδηγήθηκε ή μετακινήθηκε από την γραμμή παραγωγής.

ΑΡΙΘΜΟΣ ΠΛΑΙΣΙΟΥ (αριθμός σασί)

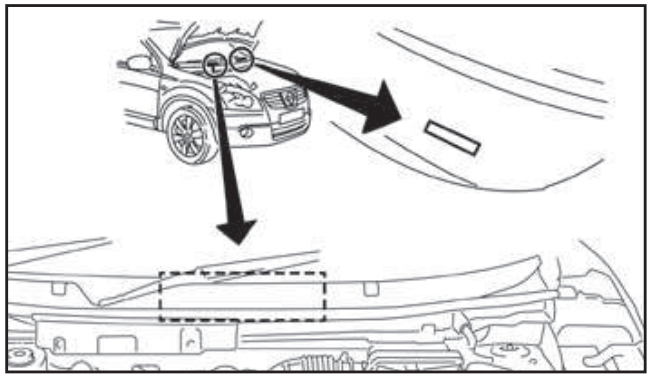

Ο αριθμός πλαισίου είναι χτυπημένος όπως φαίνεται στην εικόνα.

ΑΡΙΘΜΟΣ ΚΙΝΗΤΗΡΑ

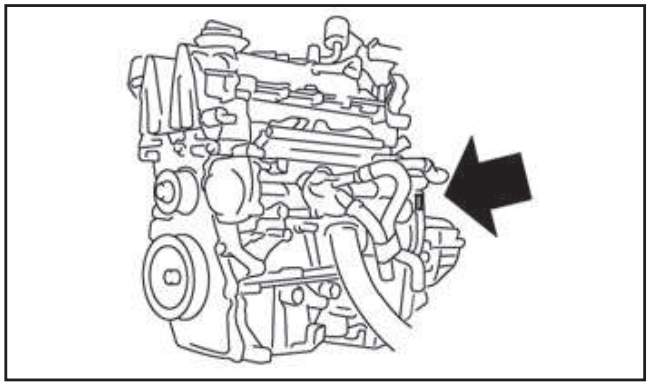

Κινητήρας HRA2DDT

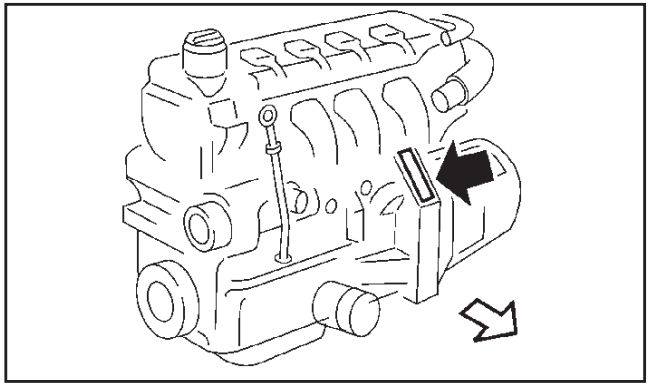

Κινητήρας MR20DD

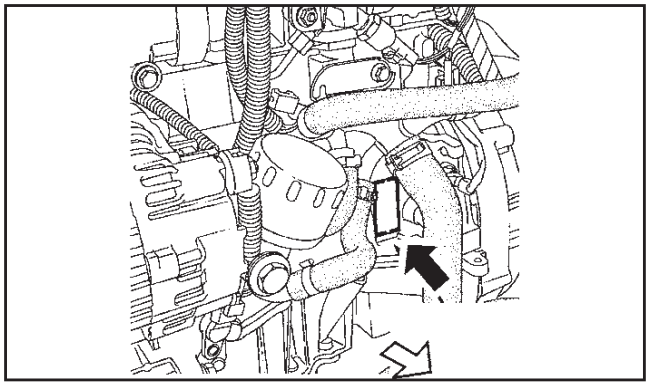

Κινητήρας K9K

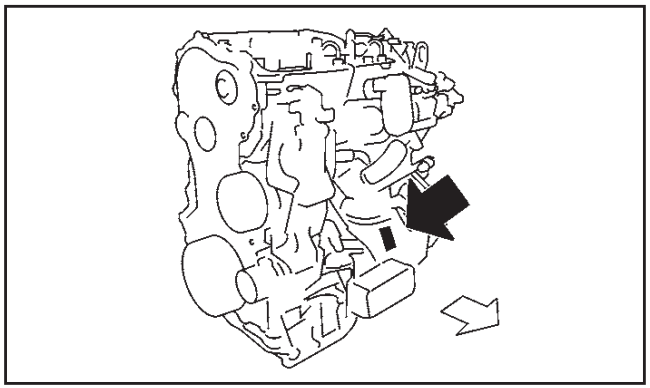

Κινητήρας R9M

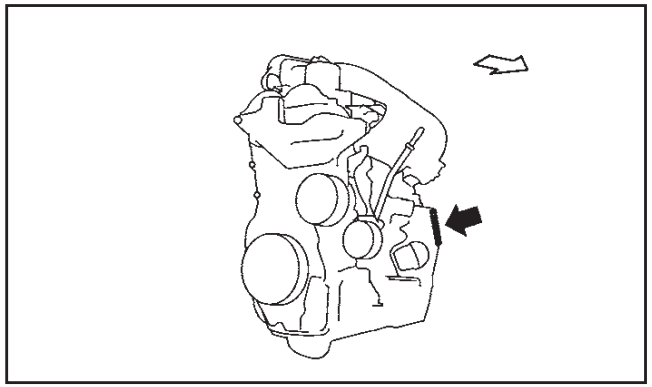

Κινητήρας MR16DDT

Ο αριθμός σειράς παραγωγής του κινητήρα είναι χτυπημένος στον κορμό στο σημείο που δείχνει η εικόνα.

ΠΙΝΑΚΙΔΑΚΙ ΕΛΑΣΤΙΚΩΝ

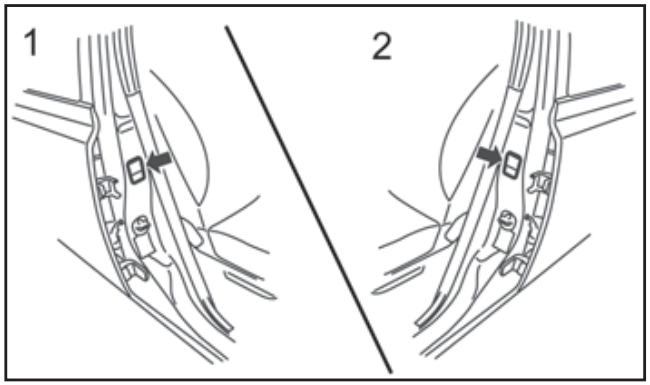

1. Δεξιοτίμονα μοντέλα
2. Αριστεροτίμονα μοντέλα

Η κρύα πίεση ελαστικών φαίνεται στο πινακιδάκι των ελαστικών που βρίσκεται στερεωμένο στην μεσαία κολώνα στην πλευρά του οδηγού.

ΕΤΙΚΕΤΑ ΠΡΟΔΙΑΓΡΑΦΩΝ ΤΟΥ AIR CONDITIONER (όπου υπάρχει)

Ανοίξτε το καπό. Η ετικέτα είναι στερεωμένη στο μπροστά τμήμα του καπό.

ΑΡΙΘΜΟΙ ΕΓΚΡΙΣΗΣ

Όλα τα προϊόντα ραδιοσυχνοτήτων ή συχνοτήτων ήχου που τοποθετήθηκαν στην γκάμα NISSAN κατά την παραγωγή, πληρούν τις απαιτήσεις της Οδηγίας R&TTE.

ΑΝΤΙΚΛΕΠΤΙΚΟ ΣΥΣΤΗΜΑ NISSAN (NATS), ΣΥΣΤΗΜΑ ΕΞΥΠΝΟΥ ΚΛΕΙΔΙΟΥ Ή ΤΗΛΕΧΕΙΡΙΣΤΗΡΙΟΥ

Σύστημα εισόδου χωρίς κλειδί (όπου υπάρχει)

Με το παρόν, η ALPS ELECTRIC Co., LTD. δηλώνει ότι ο Μεταδότης χωρίς Κλειδί, μοντέλο TWB1G767 συμμορφώνεται με τις αυτονόητες απαιτήσεις και τις άλλες σχετικές προϋποθέσεις της Οδηγίες 1999/5/EC.

ΠΡΟΣΟΧΗ

- **Να μην εκθέτεται σε υπερβολική ζέστη, όπως στον ήλιο, σε φωτιά ή παρόμοια.**
- **Κίνδυνος έκρηξης εάν η μπαταρία δεν αντικατασταθεί σωστά. Αντικαταστήστε μόνο με τον ίδιο ή παρόμοιο τύπο.**

Σύστημα Έξυπνου Κλειδιού (όπου υπάρχει)

- Έξυπνο Κλειδί (όπου υπάρχει):
  - Όνομα κατασκευαστή: Continental Automotive GmbH
  - Όνομα μοντέλου: S180144104
- Σύστημα συναγερμού (Σειρήνα) (όπου υπάρχει):
  - 116RAI-002868
  - 116RI-002869

ALPS ALPS ELECTRIC CO., LTD. Engineering Headquarters
6-3-36, Nakazato, Furukawa, Osaki-city, Miyagi-pref, 989-6181, Japan
Phone +81 229-23-5111 Fax +81 229-23-5129

DECLARATION of CONFORMITY
For

CE

Product: Remote Keyless Entry (Hand Unit])
Model: TWB1G767
Type: Transmitter

Supplied by
ALPS ELECTRIC CO.,LTD.
6-3-36, Nakazato, Furukawa, Osaki-city,
Miyagi-pref., JAPAN 989-6181

Technical Construction File held by
ALPS ELECTRIC CO.,LTD.
6-3-36, Nakazato, Furukawa, Osaki-city,
Miyagi-pref., JAPAN 989-6181

Notified Body - R&TTE Directive N/A

	Standard used for comply
R&TTE Directive (Article 3.1(a) Safety)	EN 60065: 2002 + Amd.1: 2006 + Amd.11: 2008 + Amd.2: 2010 +Amd.12: 2011
R&TTE Directive (Article 3.1(b) EMC)	EN 301 489-1 V1.9.2:2011-09 EN 301 489-3 V1.4.1:2002-08
R&TTE Directive (Article 3.2 Spectrum)	EN 300 220-1 V2.4.1:2012-05 EN 300 220-2 V2.4.1:2012-05

Means of Conformity
We declare under our sole responsibility that the Product (s) is conformity with the essential requirements and other relevant requirements of the Radio and Telecommunication Terminal Equipment (R&TTE) Directive (1999/5/EC).

Date of issue: February 28 , 2013

Signature of Responsible Person:

Toru Kinoshita
Group Manager
GROUP 2 ENGINEERING DEPT. M5

Αντικλεπτικό Σύστημα Nissan NATS

Με το παρόν, Continental Automotive GmbH δηλώνει την συμμόρφωση του μοντέλου ANT ASSY-IMMOBILISER, S180192102 με τις αυτονόητες απαιτήσεις και τις άλλες σχετικές προϋποθέσεις της Οδηγίας 1999/5/EC.

ΣΥΣΤΗΜΑ ΠΑΡΑΚΟΛΟΥΘΗΣΗΣ ΠΙΕΣΗΣ ΕΛΑΣΤΙΚΩΝ (TPMS) (Πομπός)

Με το παρόν η Continental Automotive GmbH, δηλώνει ότι αυτό το S180052048/S180052050 συμμορφώνεται με τις αυτονόητες απαιτήσεις και τις άλλες σχετικές προϋποθέσεις της Οδηγίας 1999/5/EC.

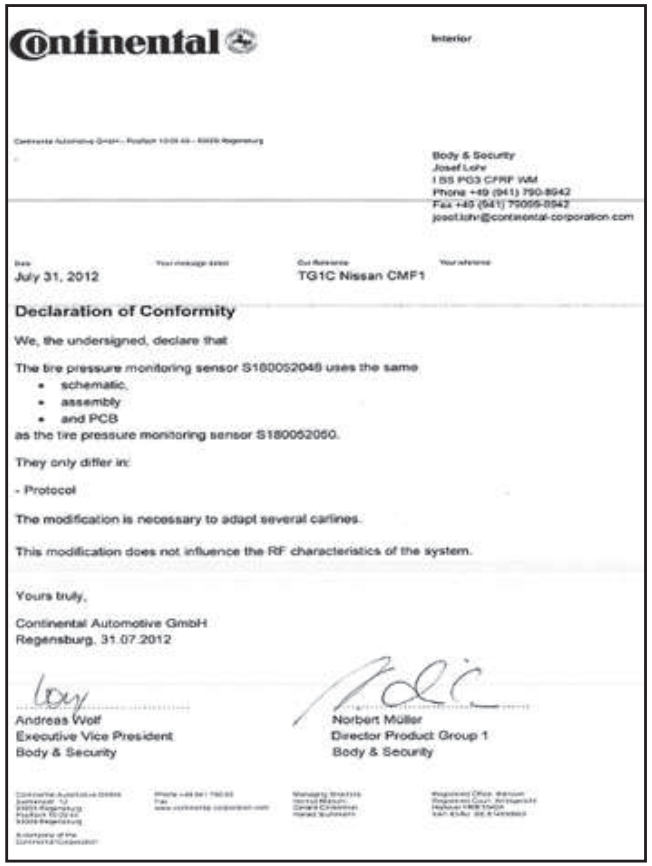

Continental

Interior

Continental Automotive GmbH - Postfach 10 09 43 - 93009 Regensburg

Body & Security
Josef Lohr
I BS PG3 CFRF WM
Phone +49 (941) 790-8942
Fax +49 (941) 79095-8942
josef.lohr@continental-corporation.com

Date: July 31, 2012
Your message dated:
Our Reference: TG1C Nissan CMF1
Your reference:

Declaration of Conformity

We, the undersigned, declare that

The tire pressure monitoring sensor S180052048 uses the same

- schematic,
- assembly
- and PCB

as the tire pressure monitoring sensor S180052050.

They only differ in:

- Protocol

The modification is necessary to adapt several carlines.

This modification does not influence the RF characteristics of the system.

Yours truly,

Continental Automotive GmbH
Regensburg, 31.07.2012

Andreas Wolf
Executive Vice President
Body & Security

Norbert Müller
Director Product Group 1
Body & Security

Continental

Continental Automotive GmbH - Postfach 10 09 43 - 93009 Regensburg

Josef Lohr
I BS PG3 CFRF WM
Phone +49 (941) 790-8942
Fax +49 (941) 790-998942
josef.lohr@continental-corporation.com

Date: April 16, 2012
Your message dated:
Our Reference: TG1C Volvo
Your reference:

Declaration of Conformity in accordance with Directive 1999/5/EC (R&TTE Directive)

Manufacturer: Continental Automotive GmbH
Address: Siemensstrasse 12
D-93055 Regensburg
Germany

Product type designation: S180052050

Intended use: Tire Pressure Monitoring Sensor

The product mentioned above complies with the essential requirements and other relevant provisions of Directive 1999/5/EC, when used for its intended purpose:

Health and safety pursuant to Art. 3(1)(a): *Applied standard(s):* EN 60 950-1:2006 + A11:2009 + A1:2010 + A12:2011, EN 62 479:2010

Electromagnetic compatibility pursuant to Art. 3(1)(b): *Applied standard(s):* EN 301 489-1 V1.8.1 (2008-04), EN 301 489-3 V1.4.1 (2002-08)

Efficient use of spectrum pursuant to Art. 3(2): *Applied standard(s):* EN 300 220-1 V2.3.1 (2010-02), EN 300 220-2 V2.3.1 (2010-02)

The following marking applies to the above mentioned product: CE

Continental Automotive GmbH
Regensburg, 2012-04-16

Andreas Wolf
Executive Vice President
Body &Security

Norbert Müller
Director Product Group 1
Body & Security

10 Ευρετήριο

Α - Β - Γ - Δ

Air conditioner ρυθμιζόμενο με το χέρι 4-16
Άδεια μπαταρία Έξυπνου Κλειδιού 5-16
Αεραγωγοί 4-14
Αισθητήρες Παρκαρίσματος (όπου υπάρχει)....5-48
Ακτίνα λειτουργίας του Έξυπνου Κλειδιού 3-7
Αλλαγή σκασμένου ελαστικού (μοντέλα με ρεζέρβα) 6-3
Αλλαγή του λαδιού του κινητήρα 8-11
Αλλαγή του φίλτρου λαδιού του κινητήρα....8-13
Αλλαγή του ψυκτικού υγρού του κινητήρα 8-7
Αλλαγή τροχών και ελαστικών....8-37
Αλυσίδες ασφαλείας 5-58
Αλυσίδες ελαστικών 8-36
Αναγνώριση σημάτων κυκλοφορίας (όπου υπάρχει)....2-35
Αναγνώριση ταυτότητας και θέση αισθητήρα TPMS....5-8
Αντιθαμβωτικό εξωτερικών καθρεπτών (όπου υπάρχει)....2-41
Αντιθαμβωτικό πίσω παρμπρίζ....2-40
Αντικατάσταση μπαταρίας τηλεχειριστηρίου / Έξυπνου Κλειδιού 8-20
Αντικατάσταση υαλοκαθαριστήρων μπροστινού παρμπρίζ....8-26
Αντικατάσταση υαλοκαθαριστήρων πίσω παρμπρίζ....8-26
Αντικλεπτικό σύστημα Nissan (NATS) (όπου υπάρχει)....5-13
Αντικλεπτικό σύστημα Nissan (NATS) 3-13
Αντικλεπτικό Σύστημα Nissan (NATS), Σύστημα Έξυπνου Κλειδιού ή τηλεχειριστηρίου....9-9
Απαιτήσεις συντήρησης....8-3
Απελευθέρωση καπό....3-14
Απελευθέρωση του αυτοκινήτου από άμμο, χιόνι ή λάσπη....6-17
Απενεργοποίηση του συστήματος IPA....5-50
Αποθήκευση....2-48
Αποσμητικά χώρου....7-4
Αποστράγγιση νερού....8-15
Αριθμοί Έγκρισης....9-9
Αριθμός κινητήρα 9-7
Αριθμός κλειδιού 3-3
Αριθμός πλαισίου του αυτοκινήτου (αριθμός σασί) 9-7
Αριστεροτίμονο μοντέλο 0-5
Αριστεροτίμονο μοντέλο 0-7
Ασφάλεια του αυτοκινήτου 5-59
Ασφάλεια των παιδιών....1-14
Ασφάλειες....8-27
Ασφαλής οδήγηση στους 4 τροχούς 5-31
Αυτόματη απενεργοποίηση BSW....5-35
Αυτόματη απενεργοποίηση LDW....5-38
Αυτόματο air conditioner (όπου υπάρχει)....4-23
Αυτόματος εσωτερικός καθρέπτης χωρίς αντανακλάσεις (όπου υπάρχει) 3-19
Αυτόνομο σύστημα φρένου ανάγκης (όπου υπάρχει)....5-44
Αφαίρεση λεκέδων 7-2
Αφαίρεση του αεραγωγού 8-23
Αφαίρεση 1-7
Βασική λειτουργία του ηχοσυστήματος....4-32
Βομβητές υπενθύμισης 2-15

Βρέφη 1-15
Γάντζοι αποσκευών 2-53
Γάντζοι παλτού 2-50
Γενική συντήρηση 8-3
Γενική συντήρηση 8-3
Για να αποφύγετε την ζημιά 5-10
Για να προστατέψετε το αυτοκίνητό σας από την διάβρωση 7-6
Γραμμές καθοδήγησης 4-7
Γυναίκες σε κατάσταση εγκυμοσύνης 1-10
Δείκτης θερμοκρασίας ψυκτικού υγρού κινητήρα 2-4
Δείκτης καυσίμου 2-3
Δεξιοτίμονο μοντέλο 0-6
Δεξιοτίμονο μοντέλο 0-8
Διαδικασία επισκευής και αντικατάστασης 1-36
Διαδικασία παρκαρίσματος χρησιμοποιώντας το σύστημα IPA 5-51
Διακόπτες στο τιμόνι (όπου υπάρχει) 4-52
Διακόπτης φώτων ομίχλης 2-44
Διακόπτης Αλάρμ 6-2
Διακόπτης αντιθαμβωτικού 2-40
Διακόπτης ελέγχου για το φως χώρου επιβατών 2-56
Διακόπτης ηλεκτρικής κλειδαριάς 3-10
Διακόπτης κλεισίματος (OFF) Συστήματος Σβησίματος / Εκκίνησης 5-27
Διακόπτης κλειστού ESP 5-64
Διακόπτης μίζας (όπου υπάρχει) 5-12
Διακόπτης προβολέων και φλας 2-41
Διακόπτης προβολέων 2-41
Διακόπτης ρύθμισης δέσμης προβολέων (όπου υπάρχει) 2-45
Διακόπτης τιμονιού για τον έλεγχο του ηχοσυστήματος (όπου υπάρχει) 4-45
Διακόπτης υαλοκαθαριστήρα και πλυστικού παρμπρίζ 2-37
Διακόπτης φλας 2-44
Διακόπτης χειρόφρενου 3-16
Διαστάσεις 9-6
Διαφορά ανάμεσα στις προβλεπόμενες και τις πραγματικές αποστάσεις 4-9
Δίσκοι αποθήκευσης 2-48
Δυσλειτουργία BSW 5-35
Δυσλειτουργία LDW 5-38

Ε - Ζ - Η - Θ - Ι

Ειδικός εξοπλισμός για τον χειμώνα 5-69
Έλεγχος αυτόματης ρύθμισης δέσμης προβολέων (προβολείς LED) 2-45
Έλεγχος ενεργής πρόσφυσης 5-65
Έλεγχος λαμπών 2-6
Έλεγχος πλαισίου 5-65
Έλεγχος της στάθμης του λαδιού του κινητήρα 8-9
Έλεγχος της στάθμης του ψυκτικού υγρού του κινητήρα 8-7
Έλεγχος του πεντάλ του φρένου 8-16
Έλεγχος φωτισμού ταμπλό 2-4
Έλεγχος χειρόφρενου 8-16
Εμπρός παρμπρίζ 2-37
Ενδεικτικά φώτα λειτουργίας 4WD 5-30
Ενδεικτικά φώτα 2-13
Ενεργό φρένο κινητήρα 5-66

Ενεργοποίηση....5-8
Ενεργός έλεγχος επιφανειών....5-66
Ενσωμάτωση κινητού τηλεφώνου για το Ράδιο FM AM με CD player (όπου υπάρχει)....4-46
Εντοπισμός κινούμενου αντικειμένου (MOD)....4-12
Εντοπισμός τρέιλερ (όπου υπάρχει)....5-58
Εξαέρωση του συστήματος καυσίμου....8-15
Εξαρτήματα μη ρυθμιζόμενων προσκέφαλων....1-6
Εξαρτήματα ρυθμιζόμενων προσκέφαλων....1-6
Εξοπλισμός ελαστικών....5-69
Έξυπνη Υποβοήθηση Παρκαρίσματος (IPA) (όπου υπάρχει)....5-50
Έξυπνο Κλειδί (όπου υπάρχει)....3-2
Εξωτερικά φώτα....8-31
Εξωτερικό καθάρισμα....7-2
Εξωτερικό του αυτοκινήτου μπροστά....0-2
Εξωτερικό του αυτοκινήτου πίσω....0-3
Εξωτερικοί καθρέπτες....3-19
Επεξήγηση των σημείων της γενικής συντήρησης....8-3
Επισκευή σκασμένου ελαστικού (μοντέλα με κιτ επισκευής σκασμένου ελαστικού)....6-9
Εσωτερικά φώτα....2-56
Εσωτερικά φώτα....8-31
Εσωτερικό καθάρισμα....7-4
Εσωτερικό χερούλι πόρτας....3-10
Εσωτερικός καθρέπτης....3-18
Εταζέρα....2-51
Ετικέτα προδιαγραφών του air conditioner (όπου υπάρχει)....9-8
Ζυγοστάθμιση....8-38
Ζώνες ασφαλείας και Σύστημα αερόσακου....0-1
Ζώνες ασφαλείας....1-8
Ζώνες ασφαλείας....7-5
Ζώνη ασφαλείας τύπου τριών σημείων....1-11
Ηλεκτρικά παράθυρα....2-53
Ηλεκτρική παροχή....2-47
Ηλεκτρονικό Πρόγραμμα Ευστάθειας (ESP) (όπου υπάρχει)....5-63
Ηλικία ελαστικών....8-37
Ηχοσύστημα....4-28
Θέρμανση καθίσματος (όπου υπάρχει)....2-47
Θέρμανση καθίσματος....1-4
Θερμικός καθαρισμός (όπου υπάρχει)....2-40
Θέσεις κλειδιού....5-13
Θέσεις κουμπιού μίζας....5-14
Θέσεις μπουκαλιών....2-50
Θέσεις ποτηριών....2-49
Θέσεις φώτων....8-32
Θέση οδήγησης....0-5
Θήκη καθίσματος (όπου υπάρχει)....2-50
Θήκη χάρτη (όπου υπάρχει)....2-50
Ιμάντες....8-22

Κ - Λ

Cruise Control (όπου υπάρχει)....5-39
Καθάρισμα των ζαντών αλουμινίου....7-3
Καθάρισμα....8-26
Καθαρισμός τζαμιών....7-3
Καθαρισμός της κάμερας οπισθοπορείας (όπου υπάρχει)....7-3

Καθίσματα....1-2
Καθρέπτες 3-18
Καθρέπτης σκιαδίου 3-20
Καλιμπράρισμα θερμοκρασίας TPMS 5-9
Κανονική λειτουργία....5-25
Κανονική λειτουργία....5-62
Καταστάσεις οδήγησης του συστήματος BSW 5-34
Κατάσταση προσωρινής απενεργοποίησης BSW....5-35
Κατάσταση προσωρινής απενεργοποίησης LDW....5-37
Κάτω από το αμάξωμα 7-3
Καυσαέρια της εξάτμισης (Μονοξείδιο του άνθρακα)....5-4
Κεραία 4-30
Κέρωμα 7-2
Κινητήρας HRA2DDT....0-10
Κινητήρας K9K....0-13
Κινητήρας MR16DDT....0-12
Κινητήρας MR20DD....0-11
Κινητήρας R9M....0-14
Κινητήρας 9-5
Κλειδαριά πίσω πόρτας....3-11
Κλειδαριά τιμονιού 5-13
Κλειδαριά τιμονιού 5-16
Κλειδαριές πορτών....3-9
Κλειδί ανάγκης / μηχανικό κλειδί (μοντέλα με
Έξυπνο Κλειδί) 3-3
Κλειδί Αντικλεπτικού Συστήματος Nissan (NATS)*....3-2
Κλειδιά 3-2
Κλείδωμα / ξεκλείδωμα με το κλειδί (νεκρή μπαταρία
του αυτοκινήτου) 3-9
Κλείδωμα / ξεκλείδωμα 3-8
Κλείδωμα παιδικής ασφάλειας - πίσω πόρτες 3-11
Κλείδωμα των πορτών....3-5
Κόρνα 2-46
Κουμπί SETUP 4-33
Κουμπί θερμικού καθαρισμού....2-40
Κουμπί μίζας (όπου υπάρχει)....5-14
Κουμπιά χειρισμού 4-45
Κουτί κονσόλας 2-49
Κόψιμο κινητήρα σε περίπτωση ανάγκης....5-16
Λάδι κινητήρα 8-9
Λειτουργία Bluetooth® κινητού τηλεφώνου 4-47
Λειτουργία Bluetooth® 4-39
Λειτουργία CD player 4-35
Λειτουργία iPod® player (όπου υπάρχει) 4-38
Λειτουργία αυτοδιάγνωσης....5-62
Λειτουργία καλοριφέρ και air conditioner 4-15
Λειτουργία ραδιοφώνου....4-32
Λειτουργία σκιαδίου 2-55
Λειτουργία του συστήματος BSW 5-33
Λειτουργία του συστήματος LDW 5-37
Λειτουργία του συστήματος 5-44
Λειτουργία....4-7
Λειτουργία....5-48
Λειτουργίες 4WD 5-29
Λειτουργίες του Cruise Control....5-40
Λειτουργίες του περιοριστή ταχύτητας 5-42
Λεπίδες υαλοκαθαριστήρων 8-26

Μ - Ν - Ξ

Μεγαλύτερα παιδιά 1-15
Μέρη χρωμίου 7-4
Μετρητές και δείκτες 0-9
Μετρητές και δείκτες 2-3
Μήνυμα ελέγχου πίεσης κρύων ελαστικών [Check cold tyre] 5-9
Μηχανικό κιβώτιο ταχυτήτων 5-12
Μικρά παιδιά 1-15
Μονάδες μέτρησης πίεσης ελαστικών 5-9
Μοντέλα με κίνηση στους 4 τροχούς (4WD) 8-38
Μοχλός ανοίγματος για το πορτάκι του ρεζερβουάρ καυσίμου 3-15
Μπαταρία αυτοκινήτου 8-18
Μπαταρία 5-69
Μπαταρία 8-18
Μπεκ ψεκασμού παρμπρίζ 8-27
Μπουζί (μοντέλα με κινητήρα βενζίνης) 8-23
Μπροστινά καθίσματα 1-3
Μπροστινά φώτα ομίχλης (όπου υπάρχει) 2-44
NissanConnect (όπου υπάρχει) 4-45
Νέα κλειδιά 3-3
Νομικές απαιτήσεις 1-15
Ντουλαπάκι 2-48
Ξεκίνημα με βοηθητική μπαταρία 6-12
Ξεκίνημα με βοηθητική μπαταρία 8-20
Ξεκίνημα με κρύο κινητήρα 5-11
Ξεκίνημα με σπρώξιμο 6-14
Ξεκίνημα του κινητήρα 5-17
Ξεκίνημα του κινητήρα με το Έξυπνο Κλειδί 3-9
Ξεκλείδωμα των πορτών 3-5

Ο - Π

Οδήγηση με XTRONIC (CVT) 5-20
Οδήγηση με μηχανικό κιβώτιο ταχυτήτων 5-19
Οδήγηση σε βρεγμένο δρόμο 5-11
Οδήγηση σε κρύο καιρό 5-68
Οδήγηση στους 4 τροχούς (4WD) (όπου υπάρχει) 5-28
Οδήγηση τον χειμώνα 5-12
Οδήγηση του αυτοκινήτου 5-19
Οθόνη εκκίνησης 2-17
Οθόνη οπισθοπορείας (όπου υπάρχει) 4-2
Οθόνη Περιμετρικής Ορατότητας (όπου υπάρχει) 4-4
Οθόνη πληροφοριών αυτοκινήτου 2-16
Οι πιο συνηθισμένοι παράγοντες που συμβάλουν στην διάβρωση του αυτοκινήτου 7-6
Όταν ταξιδεύετε ή μεταφέρετε την ταξινόμηση του αυτοκινήτου σε άλλη χώρα 9-6
Οφέλη για το περιβάλλον 5-28
Παιδικά καθίσματα 1-15
Παράθυρα 2-53
Παρκάρισμα 5-46
Πατάκια 7-5
Πάτωμα χώρου αποσκευών 2-52
Περιβαλλοντικοί παράγοντες που επηρεάζουν το ποσοστό της διάβρωσης 7-6
Περιεκτικότητες και συνιστώμενα καύσιμα / λιπαντικά 9-2

Περιοριστής ταχύτητας (όπου υπάρχει) 5-41
Περιστροφή ελαστικών 8-37
Πίεση αέρα ελαστικών 8-35
Πίεση ελαστικών.....5-58
Πινακιδάκι αριθμού πλαισίου του αυτοκινήτου.....9-7
Πινακιδάκι ελαστικών 9-8
Πίσω καθίσματα.....1-5
Πίσω παρμπρίζ.....2-39
Πίσω φώς ομίχλης (όπου υπάρχει) 2-44
Πλαστικά μέρη.....7-5
Πλευρικοί και κεντρικοί αεραγωγοί 4-14
Πληροφορίες για το κάθισμα και το ISOFIX 1-17
Πληροφορίες μετρητών 5-8
Πλύσιμο.....7-2
Πλυστικό προβολέων (όπου υπάρχει) 2-46
Πορτάκι ρεζερβουάρ καυσίμου 3-15
Που να πάτε για την συντήρηση.....8-3
Πρακτικές συμβουλές 4-14
Πρακτικές συμβουλές 4-3
Πρακτικές συμβουλές 5-55
Πριν βάλετε μπροστά τον κινητήρα.....5-3
Προβολείς.....8-30
Πρόγραμμα «στρωσίματος».....5-3
Προγραμματισμένη συντήρηση.....8-3
Προειδοποιήσεις για τις ζώνες ασφαλείας 1-10
Προειδοποιήσεις και ενδείξεις οθόνης πληροφοριών αυτοκινήτου 2-25
Προειδοποίηση Απότομης Αλλαγής Λωρίδας LDW).....5-36
Προειδοποιητικά / ενδεικτικά φώτα και βομβητές 2-6
Προειδοποιητικά φώτα.....2-7
Προέκταση ρυμούλκησης.....6-17
Πρόσθετο σύστημα συγκράτησης (σύστημα αερόσακου).....1-28
Προσκέφαλα καθισμάτων 1-6
Προστασία από την διάβρωση.....5-69
Προστασία κατά της διάβρωσης 7-6
Προστασία του περιβάλλοντος.....8-15
Προφυλάξεις ασφαλείας.....4-2
Προφυλάξεις για τα παιδικά καθίσματα.....1-15
Προφυλάξεις για τα φρένα 5-61
Προφυλάξεις για την λειτουργία του ηχοσυστήματος.....4-28
Προφυλάξεις για την λειτουργία του κουμπιού της μίζας 5-14
Προφυλάξεις για την οδήγηση στον δρόμο και εκτός δρόμου 5-10
Προφυλάξεις για την συντήρηση 8-5
Προφυλάξεις για την χρήση των ζωνών ασφαλείας.....1-8
Ασφάλεια των παιδιών.....1-10
Προφυλάξεις για το Cruise Control 5-39
Προφυλάξεις για το πρόσθετο σύστημα συγκράτησης.....1-28
Προφυλάξεις κατά το ξεκίνημα και την οδήγηση 5-4
Προφυλάξεις κλειδώματος / ξεκλειδώματος πόρτας.....3-8
Προφυλάξεις λειτουργίας.....5-57
Προφυλάξεις ρυμούλκησης.....6-15
Προφυλάξεις 5-27
Πως να διαβάσετε τις γραμμές που εμφανίζονται.....4-3
Πώς να διορθώσετε την άποψη της οθόνης 4-13
Πώς να χρησιμοποιήσετε την οθόνη του αυτοκινήτου.....2-17

Ρ - Σ - Τ

Ράδιο FM AM με CD player (όπου υπάρχει) 4-31
Ρεζέρβα 6-2
Ρεζέρβα προσωρινού τύπου (όπου υπάρχει) 6-2
Ρεζέρβα συμβατικού τύπου (όπου υπάρχει) 6-3
Ρεζέρβα....8-38
Ρολόι [Clock] και θερμοκρασία εξωτερικού αέρα
[outside air temperature] 2-34
Ρυθμίσεις οθόνης οπισθοπορείας 4-3
Ρυθμίσεις οθόνης περιμετρικής ορατότητας....4-13
Ρυθμίσεις 2-17
Ρύθμιση δέσμης προβολέων 2-45
Ρύθμιση στόχου πίεσης TPMS....5-9
Ρύθμιση....1-7
Ρυμούλκηση του αυτοκινήτου 6-15
Ρυμούλκηση τρέιλερ) 5-57
Σαζμάν XTRONIC (CVT) 5-12
Σεβρόφρενο....8-16
Σιδηρόδρομος οροφής (όπου υπάρχει) 2-50
Σκασμένο ελαστικό....6-3
Σκιάδια 3-18
Σταθερή γυάλινη οροφή (όπου υπάρχει) 2-55
Σταμάτημα του αυτοκινήτου....6-3
Στροφόμετρο....2-4
Συμβουλές αλλαγής 4WD 5-30
Συναγερμός (όπου υπάρχει) 3-12
Συνιστώμενη ρευστότητα SAE....9-4
Συνιστώμενη ρυμούλκηση για αυτοκίνητα με κίνηση
στους 2 τροχούς 6-16
Συνιστώμενη ρυμούλκηση για αυτοκίνητα με κίνηση
στους 4 τροχούς 6-16
Συντήρηση της μονάδας της κάμερας BSW....5-36
Συντήρηση της μονάδας της κάμερας LDW 5-38
Συντήρηση της οθόνης ενδείξεων (όπου υπάρχει)....7-4
Συντήρηση των ζωνών ασφαλείας....1-13
Σύσταση για τα καύσιμα 9-4
Σύστημα αντιμπλοκαρίσματος φρένων (ABS)....5-62
Σύστημα ασφαλείας 3-12
Σύστημα Έξυπνου Κλειδιού (όπου υπάρχει)....3-6
Σύστημα Έξυπνου Κλειδιού....5-14
Σύστημα ζωνών ασφαλείας με προεντατήρες 1-13
Σύστημα ηλεκτρικά υποβοηθούμενου τιμονιού 5-60
Σύστημα λειτουργίας ECO (όπου υπάρχει) 5-68
Σύστημα παιδικού καθίσματος ISOFIX....1-20
Σύστημα Παρακολούθησης Πίεσης Ελαστικών (TPMS) 6-7
Σύστημα Παρακολούθησης Πίεσης Ελαστικών (TPMS) 9-10
Σύστημα Παρακολούθησης Πίεσης Ελαστικών (TPMS)
(όπου υπάρχει) 5-5
Σύστημα Προειδοποίησης Νεκρού Σημείου (BSW) 5-32
Σύστημα Σβησίματος / Εκκίνησης (όπου υπάρχει) 5-24
Σύστημα της λειτουργίας εισόδου χωρίς κλειδί 3-4
Σύστημα Υπερσυμπιεστή (turbo) (μοντέλα με κινητήρα πετρελαίου)..5-11
Σύστημα υποβοήθησης εκκίνησης σε ανηφόρα 5-67
Σύστημα φρένων 5-61
Σύστημα ψύξης κινητήρα....8-7
Συστήματα αερόσακου 1-32
Σφάλμα λειτουργίας του χειριστηρίου 3-6

Ταμπλό οργάνων 0-7
Τάπα ρεζερβουάρ καυσίμου 3-15
Ταυτότητα του αυτοκινήτου....9-7
Ταχύμετρο 2-3
Τζάμια 7-5
Τηλέφωνο αυτοκινήτου ή CB....4-53
Τιμόνι 3-18
Τοποθέτηση παιδικού καθίσματος με την χρήση ISOFIX....1-22
Τοποθέτηση παιδικού καθίσματος με την χρήση ζώνης ασφαλείας τύπου τριών σημείων....1-24
Τοποθέτηση παιδικού καθίσματος....1-21
Τοποθέτηση του κοτσαδόρου....5-58
Τοποθέτηση 1-7
Τραυματίες 1-10
Τριοδικός καταλύτης (μοντέλα με κινητήρα βενζίνης) 5-10
Τροχοί και λάστιχα 8-35
Τροχοί και λάστιχα 9-6
Τροχοί 7-3
Τύποι ελαστικών 8-36
Τύπος ξηρού χάρτου (όπου υπάρχει) 8-25
Τύπου υγρού χάρτου 8-25

Υ - Φ - Χ - Ψ - Ω

Υγρό XTRONIC CVT 8-15
Υγρό πλυστικού παρμπρίζ / πλυστικού προβολέων (όπου υπάρχει) ...8-17
Υγρό φρένων και συμπλέκτη 8-16
Υπερθέρμανση του κινητήρα....6-14
Υποβραχιόνια (όπου υπάρχουν) 1-5
Υποδοχή AUX....4-37
Λειτουργία Μνήμης USB (όπου υπάρχει)....4-37
Υπολογιστής ταξιδιού 2-32
Φθορά και ζημιά ελαστικών....8-37
Φίλτρο αέρα....8-25
Φίλτρο καυσίμου (μοντέλα με κινητήρα πετρελαίου) 8-15
Φόρτωση αποσκευών 5-11
Φρένα τρέιλερ 5-58
Φρένα 8-16
Φροντίδα στην οδήγηση 5-11
Φροντίδα των τροχών....8-38
Φως πίσω επιβατών / φως ανάγνωσης (όπου υπάρχει)....2-56
Φως στον καθρέπτη του σκιαδίου (όπου υπάρχει) 2-57
Φως χώρου επιβατών 2-57
Φώτα χάρτη (όπου υπάρχει) 2-56
Φώτα 8-29
Χρήση του συστήματος εισόδου χωρίς κλειδί....3-5
Χρήση του συστήματος του Έξυπνου Κλειδιού 3-7
Χρήση του συστήματος....5-62
Hands-free έλεγχος τηλεφώνου 4-49
Χώρος επιβατών 0-4
Χώρος επιβατών 8-27
Χώρος κινητήρα....0-10
Χώρος κινητήρα....8-28
Χώρος κινητήρα....8-6
Ψυκτικό υγρό κινητήρα....5-69

ΠΛΗΡΟΦΟΡΙΕΣ ΠΡΑΤΗΡΙΟΥ ΚΑΥΣΙΜΩΝ

ΠΛΗΡΟΦΟΡΙΕΣ ΓΙΑ ΤΑ ΚΑΥΣΙΜΑ

Μοντέλα με κινητήρα βενζίνης

ΠΡΟΣΟΧΗ

Μην χρησιμοποιείτε βενζίνη με μόλυβδο. Η χρήση βενζίνης με μόλυβδο μπορεί να καταστρέψει τον καταλυτικό μετατροπέα.

Κινητήρας MR20DD & MR16DDT:

Πρέπει να χρησιμοποιείται αμόλυβδη βενζίνη τουλάχιστον 91 οκτανίων (RON).

Κινητήρας HRA2DDT:

Πρέπει να χρησιμοποιείται αμόλυβδη βενζίνη τουλάχιστον 95 οκτανίων (RON).

Για περισσότερες πληροφορίες δείτε το «Συστάσεις για τα καύσιμα» στο κεφάλαιο «9. Τεχνικές πληροφορίες».

Κινητήρες Πετρελαίου

Θα πρέπει να χρησιμοποιείται πετρέλαιο πάνω από 51 κετάνια και με λιγότερο από 10 ppm θείο (προδιαγραφή EN590 και Euro 5).

Για περισσότερες πληροφορίες δείτε το «Συστάσεις για τα καύσιμα»σ το κεφάλαιο «9. Τεχνικές πληροφορίες».

ΠΡΟΣΟΧΗ

- **Μην χρησιμοποιείτε πετρέλαιο θέρμανσης, βενζίνη ή άλλα εναλλακτικά καύσιμα στον κινητήρα πετρελαίου γιατί θα προκληθεί εκτεταμένη ζημιά σε αυτόν.**
- **Μην προσθέτετε βενζίνη ή άλλα εναλλακτικά καύσιμα στο πετρέλαιο.**
- **Μην χρησιμοποιείτε πετρέλαιο καλοκαιρινού τύπου σε θερμοκρασίες κάτω από -70C γιατί από το πολύ κρύο θα σχηματιστεί κερί στο καύσιμο με αποτέλεσμα να μην λειτουργεί ομαλά ο κινητήρας.**

ΣΥΝΙΣΤΩΜΕΝΟ ΛΑΔΙ ΚΙΝΗΤΗΡΑ*

Κινητήρας HRA2DDT

- Γνήσιο λάδι κινητήρα Nissan 5W40
- ACEA A3/B4

Κινητήρας MR16DDT

- Γνήσιο λάδι κινητήρα Nissan 5W30
- ACEA A3/B4

Κινητήρας MR20DD

- Γνήσιο λάδι κινητήρα Nissan 5W30
- ACEA A3/B4

Κινητήρας K9K

Με DPF (όπου υπάρχει)

- Γνήσιο λάδι κινητήρα Nissan 5W30 DPF
- ACEA C4, S/E 5W30 low SAPS

Κινητήρας R9M

- Γνήσιο λάδι κινητήρα Nissan 5W30 DPF
- ACEA C4, SAE 5W30 low SAPS

* Για περισσότερες λεπτομέρειες δείτε το «Περιεκτικότητες και συνιστώμενα καύσιμα / λιπαντικά» στο κεφάλαιο «9. Τεχνικές πληροφορίες».

ΠΙΕΣΗ ΚΡΥΩΝ ΕΛΑΣΤΙΚΩΝ

Δείτε το πινακιδάκι που είναι στερεωμένο στην μεσαία κολώνα στην πλευρά του οδηγού.

ΠΕΡΙΒΑΛΛΟΝ (Ανακύκλωση Αυτοκινήτων)

Η ΔΕΣΜΕΥΣΗ ΤΗΣ NISSAN ΓΙΑ ΤΟ ΠΕΡΙΒΑΛΛΟΝ

NISSAN BLUE CITIZENSHIP

Σήμερα, οι προσπάθειές μας αποδίδουν και υπερκαλύπτουμε την υποχρέωσή μας για την προστασία και την διατήρηση του περιβάλλοντος. Μέσα στην εταιρία μας, προβάλλουμε τα υψηλότερα επίπεδα πρακτικών σε κάθε τομέα και σε κάθε περιοχή λειτουργιών.

ΣΥΜΜΟΡΦΩΣΗ ΣΕ ΚΑΘΕ ΒΗΜΑ

Η Nissan εστιάζει ώστε να διαβεβαιώσει ότι τα εξαρτήματα των οχημάτων τέλους ζωής χρησιμοποιούνται και πάλι, ανακυκλώνονται ή ανακτώνται σαν θερμική ενέργεια και εγγυάται ότι συμμορφώνεται με την νομοθεσία της Ευρωπαϊκής Ένωσης (Οδηγία για τα Οχήματα Τέλους Ζωής).

ΚΑΤΑΣΚΕΥΑΖΟΥΜΕ ΤΑ ΑΥΤΟΚΙΝΗΤΑ ΜΑΣ ΕΧΟΝΤΑΣ ΣΤΟ ΜΥΑΛΟ ΜΑΣ ΤΗΝ ΑΝΑΚΥΚΛΩΣΗ

Καθημερινά δίνεται έμφαση στην μείωση των στερεών απορριμμάτων, την μείωση των εκπομπών καυσαερίων, την συντήρηση των φυσικών πηγών ενέργειας και την ανάληψη δραστηριοτήτων ανακύκλωσης, τόσο στον κατασκευαστικό μας τομέα όσο και στις πωλήσεις μας, τις λειτουργίες συντήρησης και την διάθεση των οχημάτων τέλους ζωής.

Φάση σχεδιασμού

Για να μειώσουμε το αντίκτυπο στο περιβάλλον, εξελίξαμε το Nissan αυτοκίνητό σας ώστε να είναι πάνω από 95% ανακτήσιμο. Σημαδεύουμε τα εξαρτήματα ώστε να διευκολύνουμε την αποσυναρμολόγηση και την ανακύκλωση και να μειώσουμε τα επικίνδυνα συστατικά. Εκτιμούμε με προσοχή και ελέγχουμε τα συστατικά που ενδιαφέρουν. Έχουμε ήδη μειώσει στο ελάχιστο το κάδμιο, τον υδράργυρο και τον μόλυβδο στο Nissan αυτοκίνητό σας. Η Nissan περιλαμβάνει ανακυκλωμένα υλικά στο αυτοκίνητο σας και αναζητεί ευκαιρίες να αυξήσει το ποσοστό των ανακυκλωμένων υλικών που χρησιμοποιεί.

Φάση κατασκευής

Τα εργοστάσια της Nissan με έδρα το Ηνωμένο Βασίλειο και την Ισπανία έχουν ήδη επιτύχει ένα ποσοστό ανακύκλωσης πάνω από 90% και αναζητούν τρόπους για περαιτέρω βελτιώσεις. Το εργοστάσιο του Ηνωμένου Βασιλείου τοποθέτησε 10 ανεμογεννήτριες για να μειώσει τις εκπομπές του διοξειδίου του άνθρακα στα εργοστάσιο ισχύος για περισσότερους από 3.000 τόνους το έτος. Από το τέλος Μαρτίου του 2007, η NMISA (Ισπανία) χρησιμοποιεί σύστημα με ηλιακούς θερμοσυσσωρευτές για να εξοικονομήσει ενέργεια. Αυτό το σύστημα παράγει το 33% της ενέργειας που καταναλώνεται στις δεξαμενές κατά την βαφή του αυτοκινήτου σας.

Φάση παραγωγής και διανομής

Χρησιμοποιώντας τις πηγές αποτελεσματικά για να μειωθεί η ποσότητα αποβλήτων που δημιουργείται στην διάρκεια των σταδίων παραγωγής και διανομής, η Nissan προάγει ενέργειες βασισμένες στην Μείωση, Επαναχρησιμοποίηση και Ανακύκλωση υλικών, όποτε αυτό είναι δυνατόν. Το NISSAN GREEN PROGRAM 2010 (NGP2010) αποτελεί το μεσοπρόθεσμο περιβαλλοντικό μας πλάνο ενεργειών που προσδιορίζει τους στόχους μας για επίτευξη ποσοστού 100% ανακύκλωσης των εργασιών στην Ιαπωνία και παγκοσμίως.

Φάση χρήσης και συντήρησης

Οι εκθέσεις Nissan είναι το παράθυρο της Nissan σε εσάς, τους πελάτες μας. Προκειμένου να ανταποκριθούν στις προσδοκίες σας, παρέχουν όχι μόνο υπηρεσίες υψηλής ποιότητας αλλά έχουν και υπεύθυνη αντιμετώπιση σε θέματα περιβάλλοντος. Η Nissan προβάλει τις ενέργειες των Μελών του Εξουσιοδοτημένου Δικτύου της για την ανακύκλωση των απορριμμάτων που παράγονται σαν αποτέλεσμα των λειτουργιών συντήρησης.

Φάση απόρριψης

Ανακυκλώστε το όχημά σας τέλους ζωής ή τα εξαρτήματά του. Όταν το παλιό σας Nissan φτάσει στο τέλος της ζωής του και δεν είναι πλέον κατάλληλο για καθημερινή χρήση, έχει ακόμη αξία. Να έχετε σωστή περιβαλλοντική συνείδηση και να φέρετε το παλιό σας Nissan στα σημεία συλλογής της περιοχής σας για να ανακυκλωθεί. Μπορείτε να βοηθήσετε ώστε να αποφύγουμε την απόρριψη των υλικών εκείνων που βλάπτουν το περιβάλλον. Τα σημεία συλλογής εγγυώνται ότι δεν θα υπάρξει κόστος για εσάς για την διαχείριση του οχήματος τέλους ζωής. Για περισσότερες πληροφορίες σχετικά με το πώς και που μπορείτε να διαθέσετε το αυτοκίνητό σας, αποτανθείτε σε Μέλος του Δικτύου Nissan ή επισκεφθείτε το www.edoe.gr.

ΠΡΟΣΤΑΤΕΨΤΕ ΤΟ ΠΕΡΙΒΑΛΛΟΝ ΟΤΑΝ ΟΔΗΓΕΙΤΕ

Η συμπεριφορά σας κατά την οδήγηση έχει μεγάλο αντίκτυπο στην επίτευξη οικονομίας καυσίμου και το περιβάλλον. Ακολουθήστε τις παρακάτω συμβουλές για καλύτερη αποτελεσματικότητα καυσίμου, συνήθειες κατά την οδήγηση και για να είστε φιλικός προς το περιβάλλον μειώνοντας τις εκπομπές καυσαερίων.

Οδήγηση με εξοικονόμηση καυσίμου

Εκτιμώντας σωστά τις συνθήκες κίνησης και ενεργώντας ανάλογα, θα μειώσετε την κατανάλωση καυσίμου, συντελώντας στην προστασία του φυσικού περιβάλλοντος.

Πάρτε το πόδι σας από το πεντάλ του γκαζιού όταν πλησιάζετε στα φανάρια και αποφύγετε το φρενάρισμα της τελευταίας στιγμής όταν το φανάρι γίνεται κόκκινο.

Αποφύγετε τις επιταχύνσεις, το να πατάτε απότομα το γκάζι και τα απότομα φρεναρίσματα. Ο χρόνος που πιθανόν κερδίσετε δεν αντισταθμίζει την μόλυνση του περιβάλλοντος. Προσπαθήστε να διατηρήσετε την ταχύτητά σας όταν ανεβαίνετε σε ένα βουνό, καθώς θα μειωθεί η κατανάλωση καυσίμου και η μόλυνση. Διατηρείτε απλώς την ίδια ταχύτητα ή επιτρέψτε στο αυτοκίνητο να επιβραδύνει λίγο όταν το επιτρέπει η κίνηση.

Κλείνετε τα παράθυρα όταν οδηγείτε

Οδηγώντας με το παράθυρο ανοικτό με ταχύτητα 100 χιλιομέτρων την ώρα, αυξάνεται την κατανάλωση καυσίμου έως και 4%.

Οδηγώντας με το παράθυρο κλειστό, έχετε άνεση στο ταξίδι σας και έχετε καλύτερη οικονομία καυσίμου.

Χρησιμοποιείτε την σχάρα οροφής μόνο όταν χρειάζεται

Μην οδηγείτε έχοντας άδεια σχάρα οροφής, σχάρα για σκι κλπ. Φυλάξτε το σύστημα φόρτωσης οροφής για όταν θα το χρησιμοποιήσετε είτε μέσα στο αυτοκίνητο ή στην αποθήκη σας. Τοποθετείτε το σύστημα μεταφοράς οροφής μόνο όταν πραγματικά το χρειάζεστε. Θα μειώσετε σημαντικά την αεροδυναμική αντίσταση.

Βελτιώστε την χρήση του air conditioner

Το σύστημα του air conditioner έχει θετική επίδραση στην οδήγησή σας και την διατήρηση της επαγρύπνισή σας. Ωστόσο, η χρήση του συστήματος του air conditioner θα αυξήσει σημαντικά την κατανάλωση καυσίμου στο ανοικτό περιβάλλον. Βελτιώστε την χρήση του air conditioner χρησιμοποιώντας όσο ποιο πολύ γίνεται τους αεραγωγούς.

Στο έδαφος με κλίση χρησιμοποιείτε το χειρόφρενο

Όταν συγκρατείτε το αυτοκίνητο σε έδαφος με κλίση, να χρησιμοποιείτε το χειρόφρενο. Αποφύγετε την χρήση του συμπλέκτη (μηχανικό σαζμάν) ή του γκαζιού (CVT) για να κρατήσετε το αυτοκίνητο καθώς αυτό οδηγεί σε περιττή κατανάλωση καυσίμου και φθορά.

Διατηρείτε ασφαλή απόσταση

Εκτιμήστε τις συνθήκες της κίνησης για ομαλότερη οδήγηση και για να διασφαλίσετε την άνεση και την ασφάλεια κατά την διαδρομή σας. Οδηγείτε διατηρώντας ασφαλή απόσταση από τα άλλα αυτοκίνητα, όταν έχει πυκνή κίνηση. Αυτό θα σας βοηθήσει να μειώσετε την κατανάλωση καυσίμου καθώς δεν θα πατάτε συνέχεια το φρένο.

Ελέγχετε την πίεση των ελαστικών σας

Η χαμηλή πίεση των ελαστικών αυξάνει την κατανάλωση καυσίμου, όπως και η χρήση ελαστικών που δεν συνιστώνται. Διορθώνοντας την πίεση των ελαστικών θα μεγιστοποιηθεί η πρόσφυση του αυτοκινήτου σας και θα βελτιωθεί η κατανάλωση καυσίμου.

Κάνετε τακτικές συντηρήσεις στο αυτοκίνητό σας

Η τακτική συντήρηση σας επιτρέπει να διατηρείτε το αυτοκίνητό σας στην καλύτερη κατάσταση και με την καλύτερη οικονομία καυσίμου. Για να διασφαλίσετε ότι το αυτοκίνητό σας διατηρείται κατά τα αρχικά πρότυπα, συντηρείτε το αυτοκίνητό σας σε εξουσιοδοτημένο συνεργείο Nissan ή εξειδικευμένο συνεργείο.

ETIKETA ΑΕΡΟΣΑΚΟΥ (όπου υπάρχει)

NEVER use a rearward facing child restraint on a seat protected by an ACTIVE AIRBAG in front of it, DEATH or SERIOUS INJURY to the CHILD can occur.

NE JAMAIS utiliser un dispositif de retenue pour enfant de type dos à la route sur un siège protégé par un AIRBAG ACTIVÉ placé devant lui. Cela peut entrainer la MORT de l'ENFANT ou des BLESSURES GRAVES.

Installieren Sie niemals ein entgegen der Fahrtrichtung angeordnetes Kinderrückhaltesystem auf einem Sitz mit aktiviertem Frontairbag. Es könnte zum Tod oder schweren Verletzungen des Kindes führen.

No instalar nunca los sistemas de retención para niños (sillitas de niño) de espaldas al sentido de la marcha en el asiento del pasajero protegido por un AIRBAG frontal ACTIVO. Esto puede provocar la MUERTE del niño o DAÑARLE SERIAMENTE.

«NON INSTALLARE MAI un seggiolino per bambini rivolto con verso opposto al senso di marcia su un sedile protetto da un AIRBAG frontale ATTIVO. In caso di incidente questo potrebbe risultare molto pericoloso per l'incolumità del bambino.»

Plaats nooit een kinderzitje achterstevoren op de passagiersstoel voorin als de airbags van de voorpassagier niet zijn uitgeschakeld. Dit kan ernstige of zelfs dodelijke verwondingen van het kind veroorzaken.

NUNCA utilize um sistema de retenção de criança virado para a traseira num banco protegido por um AIRBAG ACTIVO à sua frente, porque pode ocorrer MORTE ou FERIMENTOS GRAVES na CRIANÇA.

W żadnym przypadku NIE NALEŻY stosować fotelików dla dzieci skierowanych twarzą do tyłu przed siedzeniami chronionymi AKTYWNĄ PODUSZKĄ POWIETRZNĄ. Może to doprowadzić do POWAŻNYCH OBRAŻEŃ lub nawet ŚMIERCI DZIECKA.

NIKDY nepoužívejte dětskou sedačku směřující dozadu na sedadle s AKTIVNÍM čelním AIRBAGEM, mohlo by dojít k USMRCENÍ nebo VÁŽNÉMU ZRANĚNÍ DÍTĚTE.

Önünde AKTİF BİR HAVA YASTIĞI ile korununan bir koltuğa hiç bir zaman yüzü geriye bakan bir çocuk koltuğu KOYMAYIN, bu ÇOCUĞUN ÖLÜMÜNE veya CİDDİ ŞEKİLDE YARALANMASINA neden olabilir.

Nu folosiţi NICIODATĂ un scaun pentru copil cu spatele la direcţia de deplasare pe un scaun protejat de un AIRBAG ACTIV amplasat în faţa sa, deoarece există riscul de DECES sau RĂNIRE GRAVĂ a copilului.

SOHA ne használjon hátrafelé néző gyermekülést olyan ülésen, amelyet elölről AKTÍV LÉGZSÁK véd, mert az a GYERMEK HALÁLÁT vagy SÚLYOS SÉRÜLÉSÉT okozhatja.

"ΑΠΑΓΟΡΕΥΕΤΑΙ η τοποθέτηση παιδικού καθίσματος, με την πλάτη προς το εμπρόσθιο μέρος του αυτοκινήτου, στο κάθισμα του συνοδηγού, επειδή μπροστά του υπάρχει ΕΝΕΡΓΟΣ ΜΕΤΩΠΙΚΟΣ ΑΕΡΟΣΑΚΟΣ. Μπορεί να επέλθει, ΘΑΝΑΤΟΣ ή ΣΟΒΑΡΟΣ ΤΡΑΥΜΑΤΙΣΜΟΣ του ΠΑΙΔΙΟΥ".

Använd ALDRIG en bakåtvänd barnstol på ett säte som skyddas av en AKTIVERAD AIRBAG framför det; LIVSFARA eller risk för ALLVARLIGA SKADOR.

ÄLÄ KOSKAAN käytä kasvot taaksepäin suunnattua lastenistuinta istuimella, jossa on KÄYTÖSSÄ OLEVA TURVATYYNY. Seurauksena voi olla KUOLEMA tai LAPSEN VAKAVA LOUKKAANTUMINEN.

Brug ALDRIG et bagudvendt barnesæde på et sæde, der er beskyttet af en AKTIV AIRBAG foran det. Det kan resultere i DØD eller ALVORLIG PERSONSKADE på BARNET.

NEMOJTE upotrebljavati sjedalicu za djecu okrenutu prema natrag na sjedalu ispred kojega se nalazi zaštićeni AKTIVNI ZRAČNI JASTUK, može doći do SMRTONOSNIH ili OZBILJNIH OZLJEDA za DIJETE.

NIKOLI ne namestite otroškega sedeža, obrnjenega v nasprotni smeri smeri vožnje, v primeru VKLOPLJENE varnostne blazine. To lahko povzroči OTROKOVO SMRT ali HUDE TELESNE POŠKODBE.

Никогда не устанавливайте обращенное назад детское удерживающее сиденье на переднем пассажирском сиденье при неотключенной подушке безопасности. Это может привести к смерти ребенка или к тяжелым повреждениям.

NIKDY nepoužívajte detskú sedačku smerujúcu dozadu na sedadle s AKTÍVNYM čelným AIRBAGOM, mohlo by prísť k USMRTENIU alebo VÁŽNEMU ZRANENIU DIEŤAŤA.

NEIEVIETOJIET ar skatu pretēji braukšanas virzienam vērstu bērnu sēdeklīti šajā sēdeklī, ja tā priekšā uzstādītais GAISA SPILVENS ir AKTIVIZĒTS, – tas BĒRNAM var radīt NOPIETNAS TRAUMAS vai pat izraisīt BĒRNA NĀVI.

ÄRGE kasutage seljaga sõidusuunas laste turvatooli istmel, mille ees on AKTIIVNE TURVAPADI. LAPS võib saada TÕSISE KEHAVIGASTUSE või HUKKUDA.

NIEKADA nevežkite vaikų prie automobilio sėdynės atvirkščiai judėjimo krypčiai pritvirtintoje specialioje kėdutėje, jeigu ši sėdynė apsaugota VEIKIANČIA SAUGOS PAGALVE, nes VAIKUI kyla MIRTINAS ar SUNKAUS SUŽEIDIMO pavojus.

Ніколи не встановлюйте дитяче крісло спинкою вперед на сидінні, передня ПОДУШКА БЕЗПЕКИ якого не заблокована. Ризик ЗАГИБЕЛІ або ТЯЖКИХ ТРАВМ дитини.

„Никога на използвайте детско столче за автомобил, монтирано с гръб към движението, на седалка оборудвана с предпазна въздушна възглавница пред нея. Съществува риск за живота или сериозно нараняване на детето!"

يحذر نهائيًا تثبيت مقعد الطفل بشكل عكسي على القعد المحمي بوسادة هوائية نشطة أمام مقعد الطفل، فمن الممكن أن يتسبب ذلك في وفاة الطفل أو إصابته بجروح خطيرة

NUNCA utilize uma cadeirinha protetora para crianças voltada para a traseira em um assento que seja protegido por um AIRBAG ATIVO na frente do assento. Podem ocorrer MORTE ou FERIMENTOS GRAVES para a CRIANÇA.

هرگز از کمربند کودک رو به پشت در روبروی صندلی حفاظت شده توسط ACTIVE AIRBAG (کیسه هوای فعال) استفاده نکنید. این کار ممکن است باعث مرگ یا جراحت شدید در کودک شود.

절대로 능동형 에어백이 전면에 설치된 좌석에 후향식 어린이 보호시트를 사용하지 마십시오. 어린이에게 심각한 상해를 입히거나 사망에 이르게 할 수 있습니다.

前部に作動可能なエアバッグが装着されているシートに、後ろ向きのチャイルドシートを絶対に使用しないでください。お子様に死や大けがを招く恐れがあります。

禁止在座椅前部安全气囊激活的情况下，在该座椅上使用后向儿童安全座椅，可能造成儿童严重受伤甚至死亡。

ΠΛΗΡΟΦΟΡΙΕΣ ΑΣΦΑΛΕΙΑΣ

Σαν ιδιοκτήτη αυτού του αυτοκινήτου, σας έχει δοθεί ένας αριθμός σημαντικών κωδικών που μπορεί να χρειαστείτε σε περίπτωση που θα ζητήσετε δεύτερο κλειδί ή επισκευή του ηχοσυστήματός σας.

Παρακαλούμε να συμπληρώσετε τις αντίστοιχες περιοχές ή να κολλήσετε σε αυτές τα αυτοκόλλητα (εάν υπάρχουν). Βγάλτε την σελίδα αυτή από το Βιβλίο Οδηγιών Χρήσης και φυλάξτε την σε ασφαλές σημείο, **όχι μέσα στο αυτοκίνητο.**

Σας παρακαλούμε, εάν μεταπωλήσετε το αυτοκίνητό σας, να δώσετε την σελίδα αυτή στον αγοραστή.

ΠΛΗΡΟΦΟΡΙΕΣ ΑΣΦΑΛΕΙΑΣ

Κωδικός ασφαλείας ηχοσυστήματος (όπου υπάρχει)

Κωδικός κλειδιού

Κωδικός κλειδιού ασφαλείας τροχών (όπου υπάρχει)

Βγάλτε την σελίδα αυτή από το Βιβλίο Οδηγιών Χρήσεως και φυλάξτε την σε ασφαλές σημείο, **όχι μέσα στο αυτοκίνητο.**

Εάν μεταπωλήσετε το αυτοκίνητό σας, σας παρακαλούμε να δώσετε την σελίδα αυτή στον αγοραστή.