Πρόλογος

Καλώς ήλθατε στην ολοένα αυξανόμενη οικογένεια των κατόχων αυτοκινήτων NISSAN. Σας παραδίδουμε το αυτοκίνητο αυτό, σίγουροι για την ποιότητά του. Έχει κατασκευαστεί σύμφωνα με την τελευταία λέξη της τεχνολογίας και κάτω από τον πιο αυστηρό ποιοτικό έλεγχο.

Το βιβλίο αυτό ετοιμάστηκε για να σας βοηθήσει να καταλάβετε την λειτουργία του αυτοκινήτου σας και τον τρόπο συντήρησής του, ώστε να χαρείτε πολλά χιλιόμετρα ευχάριστης οδήγησης. Πριν οδηγήσετε το αυτοκίνητό σας, σας παρακαλούμε να διαβάσετε προσεκτικά αυτό το βιβλίο.

Ένα ξεχωριστό βιβλίο, το Βιβλίο Εγγύησης & Αρχείο Συντήρησης, σας εξηγεί λεπτομερώς τι καλύπτεται από την εγγύηση του αυτοκινήτου σας.

Το Εξουσιοδοτημένο Δίκτυο της NISSAN γνωρίζει το αυτοκίνητό σας καλύτερα από κάθε άλλον. Όταν χρειάζεται κάποια συντήρηση ή εάν εσείς θέλετε να μάθετε κάτι σχετικά με την χρήση του αυτοκινήτου σας, το Εξουσιοδοτημένο Δίκτυο της NISSAN θα χαρεί πολύ να σας βοηθήσει με τις εκτεταμένες πηγές που σας είναι διαθέσιμες.

ΣΗΜΑΝΤΙΚΕΣ ΠΛΗΡΟΦΟΡΙΕΣ ΑΣΦΑΛΕΙΑΣ ΠΡΙΝ ΟΔΗΓΗΣΕΤΕ ΘΥΜΗΘΕΙΤΕ !!

Ακολουθείτε πάντα τους παρακάτω σημαντικούς κανόνες για να εξασφαλίσετε άνετη και ασφαλή οδήγηση για σας και τους συνεπιβάτες σας!

- **ΠΟΤΕ μην οδηγείτε κάτω από την επήρεια αλκοόλ ή φαρμάκων.**
- **ΠΑΝΤΑ ακολουθείτε τα όρια ταχύτητας της περιοχής όπου βρίσκεστε και μην οδηγείτε ποτέ πολύ γρήγορα.**
- **ΠΑΝΤΑ να χρησιμοποιείτε τις ζώνες ασφαλείας και κατάλληλα παιδικά καθίσματα. Τα παιδιά κάτω των δεκατριών ετών θα πρέπει να κάθονται στα πίσω καθίσματα.**
- **Πρέπει ΠΑΝΤΑ να δίνετε σε όλους τους επιβάτες του αυτοκινήτου πληροφορίες σχετικά με την σωστή χρήση των συστημάτων ασφαλείας του οχήματος.**
- **Διαβάζετε ΠΑΝΤΑ το παρόν Βιβλίο Οδηγιών χρήσεως για σημαντικές πληροφορίες που αφορούν την ασφάλεια.**

ΔΙΑΒΑΖΟΝΤΑΣ ΑΥΤΟ ΤΟ ΒΙΒΛΙΟ

Το βιβλίο αυτό περιλαμβάνει πληροφορίες για όλα τα εξαρτήματα βασικού ή προαιρετικού εξοπλισμού για το μοντέλο αυτό. Για τον λόγο αυτό, ενδεχομένως να βρείτε περιγραφή χρήσεως εξαρτημάτων τα οποία δεν υπάρχουν στο δικό σας αυτοκίνητο.

Όλες οι πληροφορίες, προδιαγραφές και εικόνες σε αυτό το βιβλίο είναι σε ισχύ την στιγμή της εκτύπωσής του. Η Nissan διατηρεί το δικαίωμα να αλλάξει τις προδιαγραφές ή τον σχεδιασμό οποιαδήποτε στιγμή χωρίς ειδοποίηση και χωρίς άλλη υποχρέωση.

ΤΡΟΠΟΠΟΙΗΣΗ ΤΟΥ ΑΥΤΟΚΙΝΗΤΟΥ ΣΑΣ

Το αυτοκίνητο αυτό δεν πρέπει να τροποποιηθεί. Οποιαδήποτε τροποποίηση μπορεί να επηρεάσει την απόδοσή, την ασφάλεια και τον χρόνο ζωής του ενώ μπορεί ακόμη και να έρχεται σε αντίθεση με κανονισμούς του Κράτους. Επιπλέον, ζημιά ή προβλήματα απόδοσης που οφείλονται σε τροποποίηση του αυτοκινήτου μπορεί να μην καλυφθούν από τις εγγυήσεις της NISSAN.

ΠΡΩΤΑ ΔΙΑΒΑΣΤΕ – ΕΠΕΙΤΑ ΟΔΗΓΕΙΣΤΕ ΜΕ ΑΣΦΑΛΕΙΑ

Πριν οδηγήσετε το αυτοκίνητό σας, παρακαλούμε να διαβάσετε προσεκτικά το Βιβλίο Οδηγιών που έχετε στα χέρια σας. Με αυτόν τον τρόπο θα εξοικειωθείτε με τους ελέγχους και τις εργασίες που απαιτούνται για την συντήρηση του αυτοκινήτου σας και που θα σας βοηθήσουν να το οδηγήσετε με ασφάλεια.

Στο βιβλίο αυτό, χρησιμοποιούνται τα ακόλουθα σύμβολα και λέξεις:

⚠ ΠΡΟΕΙΔΟΠΟΙΗΣΗ

Υποδεικνύει την ύπαρξη ενός κινδύνου που θα μπορούσε να προκαλέσει θάνατο ή σοβαρό τραυματισμό. Για να αποφύγετε ή να μειώσετε τον κίνδυνο, οι διαδικασίες που περιγράφονται θα πρέπει να ακολουθούνται με ακρίβεια.

ΠΡΟΣΟΧΗ

Υποδεικνύει την ύπαρξη ενός κινδύνου που θα μπορούσε να προκαλέσει μικρό ή μέτριο τραυματισμό ή ζημιά στο αυτοκίνητό σας. Για να αποφύγετε ή να μειώσετε τον κίνδυνο, οι διαδικασίες που περιγράφονται θα πρέπει να ακολουθούνται με ακρίβεια.

ΣΗΜΕΙΩΣΗ

Δίνονται πρόσθετες χρήσιμες πληροφορίες.

Blue Citizenship

Το σύμβολο Blue Citizenship δηλώνει τις πληροφορίες και πρακτικές που είναι φιλικές για το περιβάλλον.

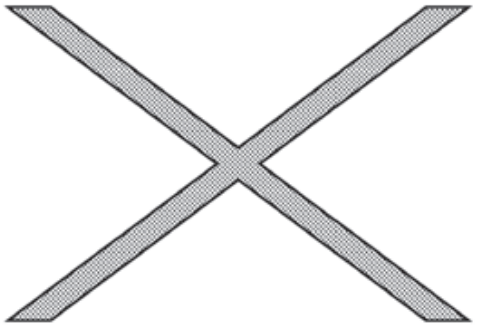

Εάν δείτε αυτό το σύμβολο, σημαίνει **«Μην το κάνετε αυτό»** ή **«Μην αφήσετε να συμβεί αυτό»**.

Τα βέλη που μοιάζουν με τα παραπάνω σε μία φωτογραφία, δείχνουν το εμπρός μέρος του αυτοκινήτου.

Τα βέλη που μοιάζουν με τα παραπάνω σε μία φωτογραφία, δείχνουν κίνηση ή ενέργεια.

Τα βέλη που μοιάζουν με τα παραπάνω σε μία φωτογραφία, καλούν για την προσοχή σας σε κάτι από αυτά που εικονίζονται στην φωτογραφία.

Ετικέτες Αερόσακου:

«ΠΟΤΕ μην χρησιμοποιείτε ένα παιδικό κάθισμα με την όψη πίσω σε ένα κάθισμα που προστατεύεται από έναν ΕΝΕΡΓΟ ΑΕΡΟΣΑΚΟ μπροστά του, μπορεί να προκληθεί ΘΑΝΑΤΟΣ ή ΣΟΒΑΡΟΣ ΤΡΑΥΜΑΤΙΣΜΟΣ στο ΠΑΙΔΙ.»

Βεβαιωθείτε ότι έχετε διαβάσει την περιγραφή για τις «Προειδοποιητικές ετικέτες αερόσακου» στο κεφάλαιο Ασφαλείας αυτού του βιβλίου και την περιγραφή για την «Ετικέτα αερόσακου» στο τέλος αυτού του βιβλίου.

ΟΔΗΓΗΣΗ ΣΤΟ ΟΔΟΣΤΡΩΜΑ ΚΑΙ ΕΚΤΟΣ ΔΡΟΜΟΥ (Μοντέλα 4Χ4)

Το αυτοκίνητο αυτό απαιτεί διαφορετικό χειρισμό και οδήγηση από τα συνηθισμένα επιβατικά αυτοκίνητα, καθώς έχει υψηλότερο κέντρο βάρους. Όπως συμβαίνει και στα άλλα αυτοκίνητα με λειτουργίες αυτού του τύπου, η λάθος λειτουργία του αυτοκινήτου μπορεί να έχει σαν αποτέλεσμα στην απώλεια του ελέγχου του οχήματος ή ατύχημα.

Διαβάστε οπωσδήποτε το «Οδήγηση στους 4 τροχούς» στο κεφάλαιο «5. Ξεκίνημα και οδήγηση» του παρόντος βιβλίου.

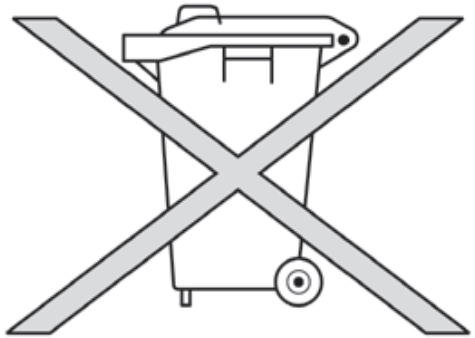

ΑΠΟΡΡΙΨΗ ΤΗΣ ΜΠΑΤΑΡΙΑΣ

ΠΡΟΣΟΧΗ

Μία λάθος πεταμένη μπαταρία μπορεί να βλάψει το περιβάλλον. Να βεβαιώνεστε πάντα για τους τοπικούς κανονισμούς σχετικά με την απόρριψη της μπαταρίας.

Παραδείγματα μπαταριών που περιέχει το αυτοκίνητο:

- Μπαταρία του αυτοκινήτου
- Μπαταρία τηλεχειριστηρίου (για το Έξυπνο Κλειδί και / ή το σύστημα εισόδου χωρίς κλειδί)
- Μπαταρία Αισθητήρα Παρακολούθησης Πίεσης Ελαστικών (TPMS)
- Μπαταρία τηλεχειριστηρίου (για το σύστημα Ψυχαγωγίας Αυτοκινήτου)

Εάν έχετε αμφιβολία, αποτανθείτε στις τοπικές αρχές ή σε Μέλος του Δικτύου Nissan ή εξειδικευμένο συνεργείο για συμβουλές σχετικές με την απόρριψη της μπαταρίας.

Bluetooth®

Το Bluetooth είναι σήμα κατατεθέν, ιδιοκτησίας της Bluetooth SIG, Inc. Για το οποίο έχει δοθεί άδεια χρήσης στην Visteon Corporation, την Clarion Co., Ltd και την Daewoo IS Corp..

Made for iPod

Το iPod® είναι σήμα κατατεθέν της Apple Inc.

© 2014 Nissan International SA, Switzerland

Περιεχόμενα

Πίνακας περιεχομένων με εικόνες	0
Ασφάλεια – καθίσματα, ζώνες ασφαλείας και πρόσθετο σύστημα συγκράτησης	1
Όργανα και χειριστήρια	2
Έλεγχοι και ρυθμίσεις πριν την οδήγηση	3
Οθόνη ενδείξεων, καλοριφέρ, air conditioner και ηχοσύστημα	4
Ξεκίνημα και οδήγηση	5
Σε περίπτωση ανάγκης	6
Εμφάνιση και φροντίδα	7
Συντήρηση και Κάντε το μόνος σας	8
Τεχνικές πληροφορίες	9
Ευρετήριο	10

0 Πίνακας περιεχομένων με εικόνες

Καθίσματα, ζώνες ασφαλείας και Σύστημα Αερόσακου.....0-2
Εξωτερικό του αυτοκινήτου μπροστά 0-3
Εξωτερικό του αυτοκινήτου πίσω.....0-4
Χώρος επιβατών 0-5
Θέση οδήγησης.....0-6
Αριστεροτίμονο μοντέλο.....0-6
Δεξιοτίμονο μοντέλο 0-8
Ταμπλό οργάνων 0-10
Αριστεροτίμονο μοντέλο.....0-10
Δεξιοτίμονο μοντέλο 0-11
Μετρητές και δείκτες 0-12
Χώρος κινητήρα.....0-13
Κινητήρας QR25DE.....0-13
Κινητήρας MR20DD 0-14
Κινητήρας R9M.....0-15

ΚΑΘΙΣΜΑΤΑ, ΖΩΝΕΣ ΑΣΦΑΛΕΙΑΣ ΚΑΙ ΣΥΣΤΗΜΑ ΑΕΡΟΣΑΚΟΥ

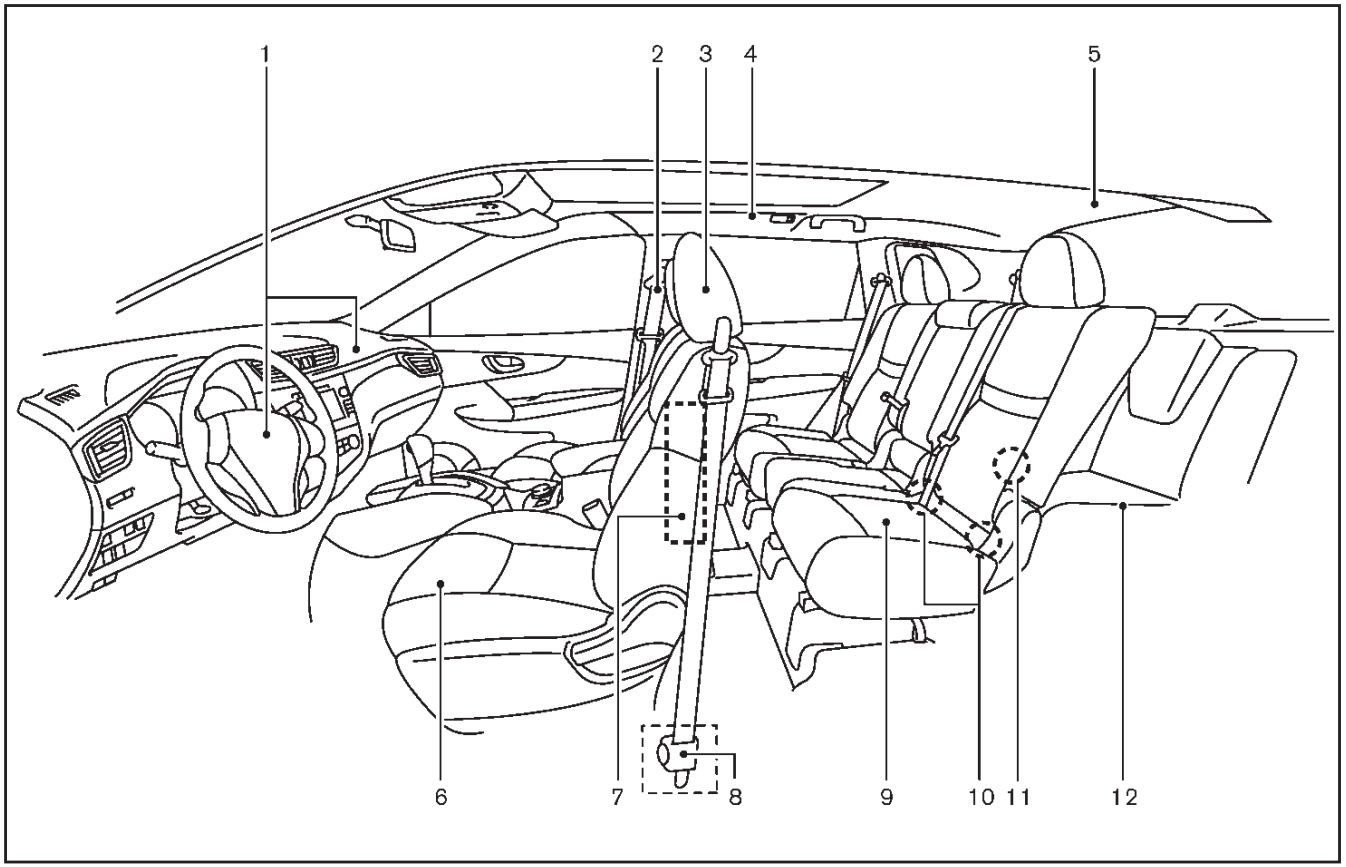

1. Μπροστινοί αερόσακοι
2. Ζώνες ασφαλείας
3. Προσκέφαλα καθισμάτων
4. Πλευρικοί αερόσακοι τύπου κουρτίνα
5. Σύστημα στερέωσης παιδικού καθίσματος (για παιδικό κάθισμα με πάνω ιμάντα πρόσδεσης)*
6. Μπροστινά καθίσματα
7. Πλευρικοί αερόσακοι
8. Σύστημα προεντατήρα ζώνης ασφαλείας
9. Δεύτερη σειρά καθισμάτων
   – Παιδικά καθίσματα
10. Σύστημα στερέωσης παιδικού καθίσματος ISO-FIX (για τα καθίσματα της δεύτερης σειράς)
11. Σύστημα στερέωσης παιδικού καθίσματος (για παιδικό κάθισμα με πάνω ιμάντα πρόσδεσης)*
12. Τρίτη σειρά καθισμάτων*

*: όπου υπάρχει

ΕΞΩΤΕΡΙΚΟ ΤΟΥ ΑΥΤΟΚΙΝΗΤΟΥ ΜΠΡΟΣΤΑ

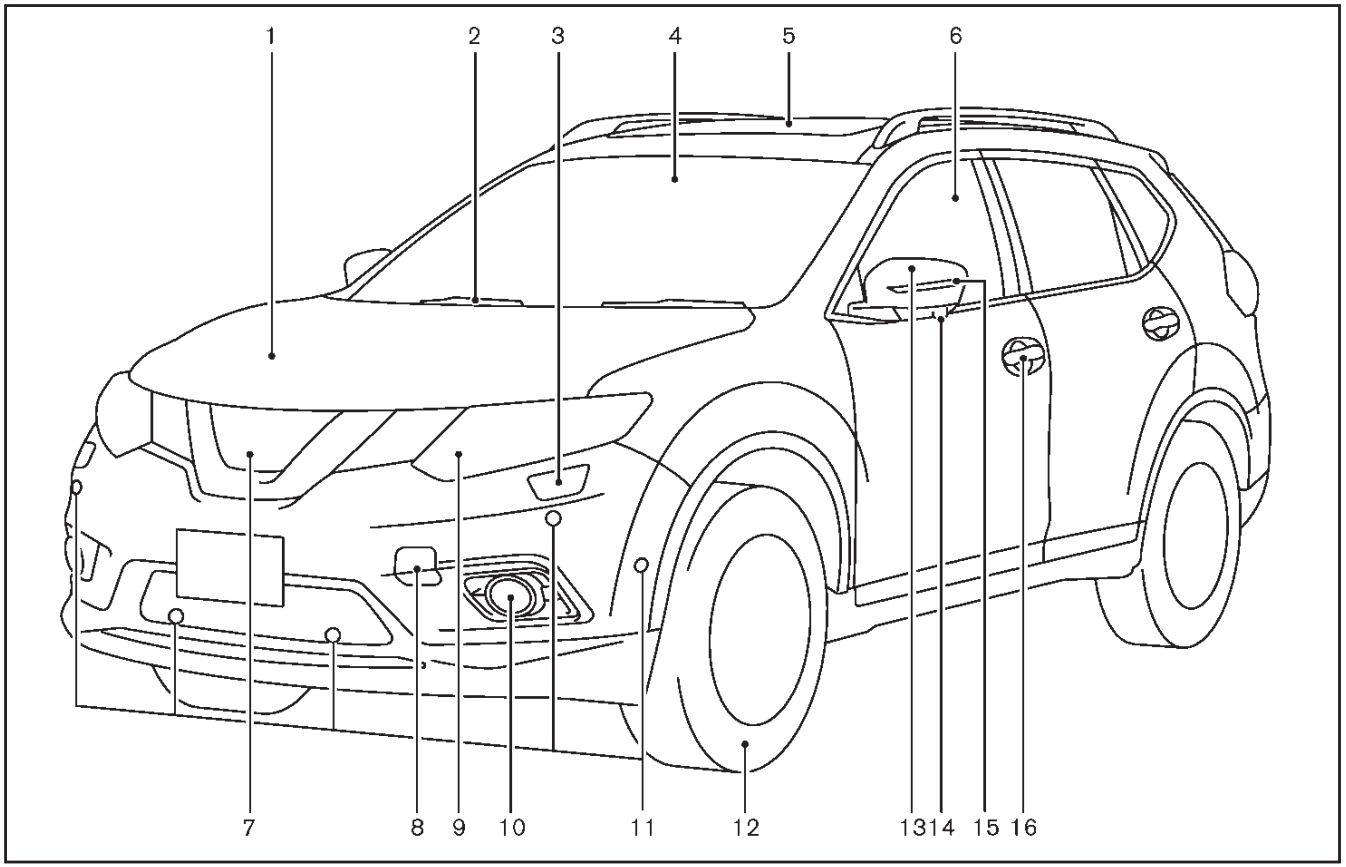

1. Καπό κινητήρα
2. Καθαριστήρας και πλυστικό παρμπρίζ
3. Πλυστικό προβολέων*
4. Εμπρός κάμερα*
5. Ηλιοροφή*
6. Ηλεκτρικά παράθυρα
7. Κάμερα άποψης μπροστά*
8. Γάντζος έλξης
9. Προβολείς και φλας
10. Φώτα ομίχλης*
11. Σύστημα αισθητήρων παρκαρίσματος*
12. Ελαστικά
13. Εξωτερικοί καθρέπτες
14. Κάμερα άποψης στα πλάγια*
15. Πλευρικό φλας
16. Πόρτες

*: όπου υπάρχει

ΕΞΩΤΕΡΙΚΟ ΤΟΥ ΑΥΤΟΚΙΝΗΤΟΥ ΠΙΣΩ

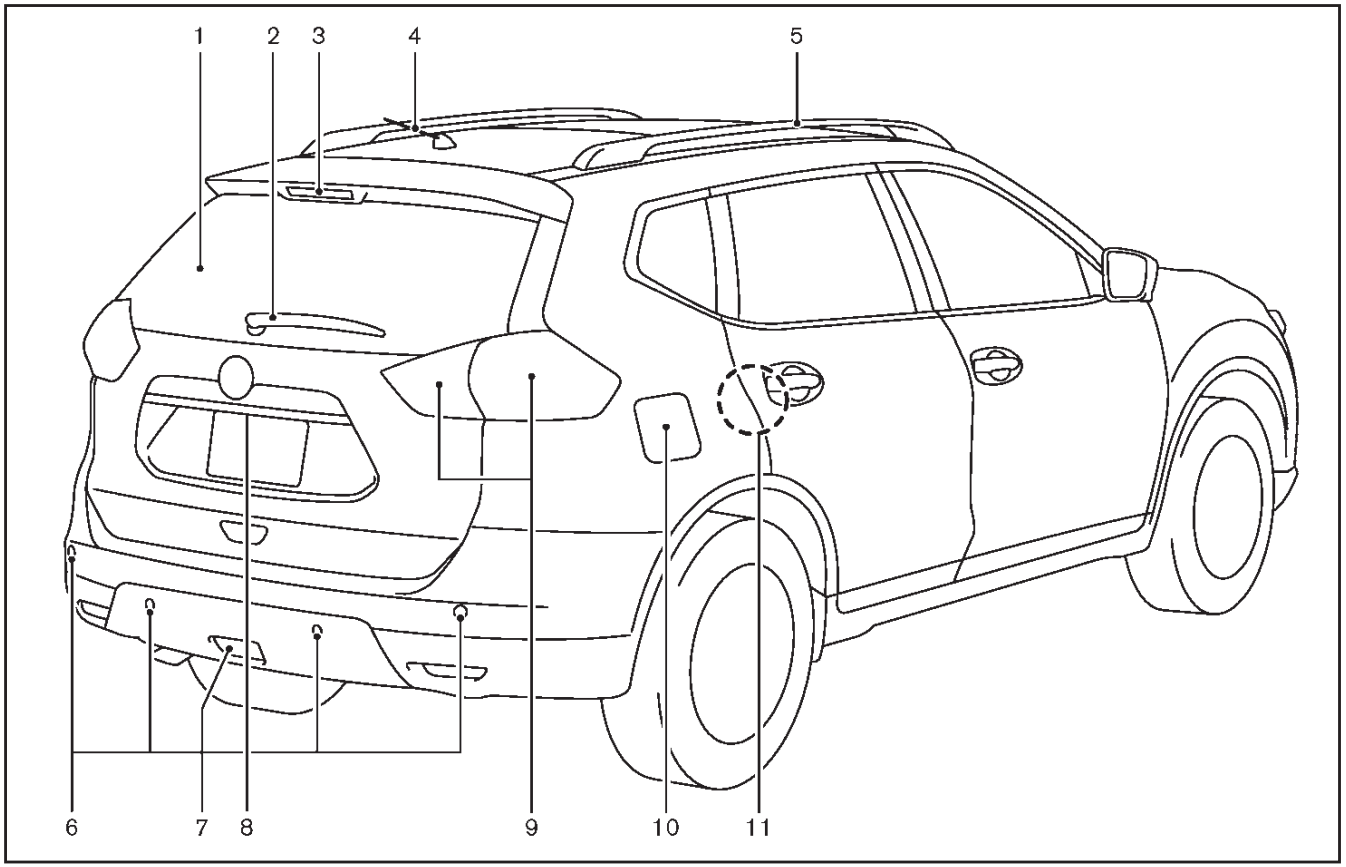

1. Αντιθαμβωιτκό πίσω παρμπρίζ
2. Καθαριστήρας και πλυστικό πίσω παρμπρίζ
3. Τρίτο φως στοπ
4. Κεραία
5. Ράγες οροφής*
6. Σύστημα αισθητήρα παρκαρίσματος*
7. Πίσω φως ομίχλης
8. Πίσω πόρτα
9. Συνδυασμός πίσω φώτων
10. Πορτάκι ρεζερβουάρ καυσίμου
11. Παιδικές ασφάλειες πίσω πορτών

*: όπου υπάρχει

ΧΩΡΟΣ ΕΠΙΒΑΤΩΝ

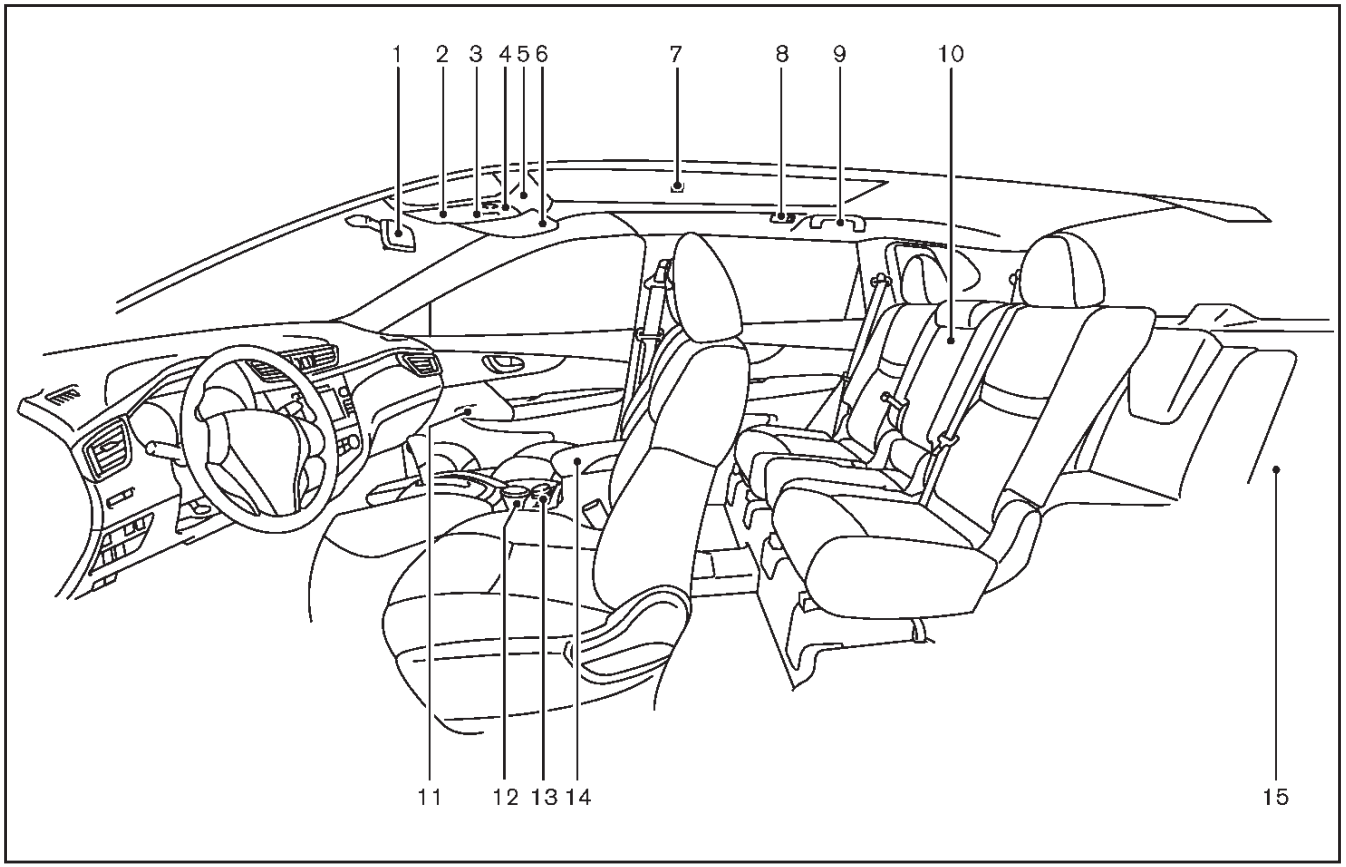

1. Εσωτερικός καθρέπτης
2. Θήκη γυαλιών ηλίου
3. Εμπρός φώτα ανάγνωσης χάρτη
4. Ηλιοροφή
5. Διακόπτης ακύρωσης αισθητήρων χώρου και κλίσης*
6. Σκιάδια
7. Φως χώρου επιβατών*
8. Πίσω προσωπικά φώτα*
9. Γάντζος παλτού (πλευρά οδηγού)
10. Πίσω υποβραχιόνιο (δεύτερη σειρά καθισμάτων)
11. Υποβραχιόνιο πόρτας
12. Εμπρός θέσεις ποτηριών
13. Διακόπτης θερμαινόμενου καθίσματος*
14. Κουτί κονσόλας
15. Χώρος αποσκευών

*: όπου υπάρχει

ΘΕΣΗ ΟΔΗΓΗΣΗΣ

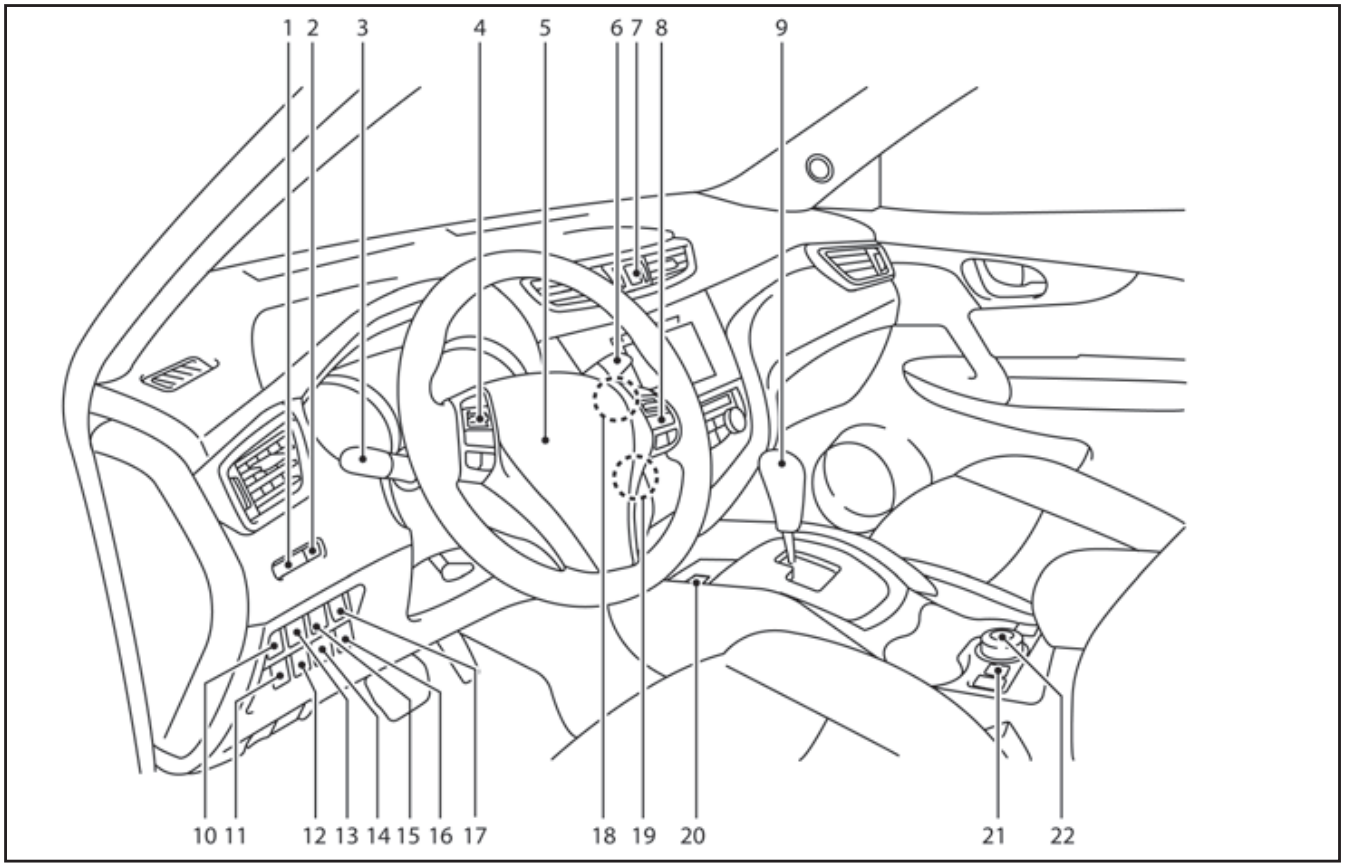

ΑΡΙΣΤΕΡΟΤΙΜΟΝΟ ΜΟΝΤΕΛΟ

1. Έλεγχος φωτεινότητας ταμπλό
2. Διακόπτης μηδενισμού ταξιδιού (TRIP RESET)
3. Διακόπτης προβολέων και φλας / Διακόπτης φώτων ομίχλης*
4. Χειριστήρια στο τιμόνι (αριστερή πλευρά)
   - Χειρισμός ηχοσυστήμαος* ή Συστήματος Πλοήγησης**
   - Χειρισμός οθόνης πληροφοριών αυτοκινήτου
   - Σύστημα Τηλεφώνου Bluetooth® Hands Free (χωρίς σύστημα πλοήγησης)*
   - Σύστημα τηλεφώνου Bluetooth® Hands Free (με σύστημα πλοήγησης)*
5. Τιμόνι
   - Κόρνα
6. Διακόπτης καθαριστήρα και πλυστικού
7. Διακόπτης αλάρμ
8. Χειριστήρια στο τιμόνι (δεξιά πλευρά)
   - Διακόπτες Cruise control*
   - Διακόπτες Περιοριστή ταχύτητας*
   - Σύστημα Τηλεφώνου Bluetooth® Hands Free (χωρίς σύστημα πλοήγησης)*
   - Σύστημα τηλεφώνου Bluetooth® Hands Free (με σύστημα πλοήγησης)*
9. Επιλογέας ταχυτήτων
   - Σαζμάν Συνεχώς Μεταβαλλόμενης Κίνησης (Xtronic CVT)
   - Μηχανικό σαζμάν
10. Διακόπτης σβηστού (OFF) ESP
11. Διακόπτης ελέγχου δέσμης προβολέων*
12. Διακόπτης ECO*
13. Διακόπτης καθαριστήρων προβολέων*
14. Διακόπτης σβηστού (OFF) συστήματος αισθητήρων παρκαρίσματος*
15. Διακόπτης ηλεκτρικής πίσω πόρτας*
16. Διακόπτης σβηστού (OFF) Σβησίματος / Εκκίνησης
17. Κύριος διακόπτης ηλεκτρικής πίσω πόρτας*
18. Πιεζόμενος διακόπτης μίζας (μοντέλα με Έξυπνο Κλειδί)*
19. Διακόπτης μίζας (μοντέλα χωρίς Έξυπνο Κλειδί)*
20. Χειρόφρενο

21. Διακόπτης ελέγχου ανάβασης*
22. Διακόπτης λειτουργίας 4WD*

*: όπου υπάρχει

**: Δείτε το ξεχωριστό Βιβλίο Οδηγιών Χρήσης του Συστήματος Πλοήγησης (όπου υπάρχει)

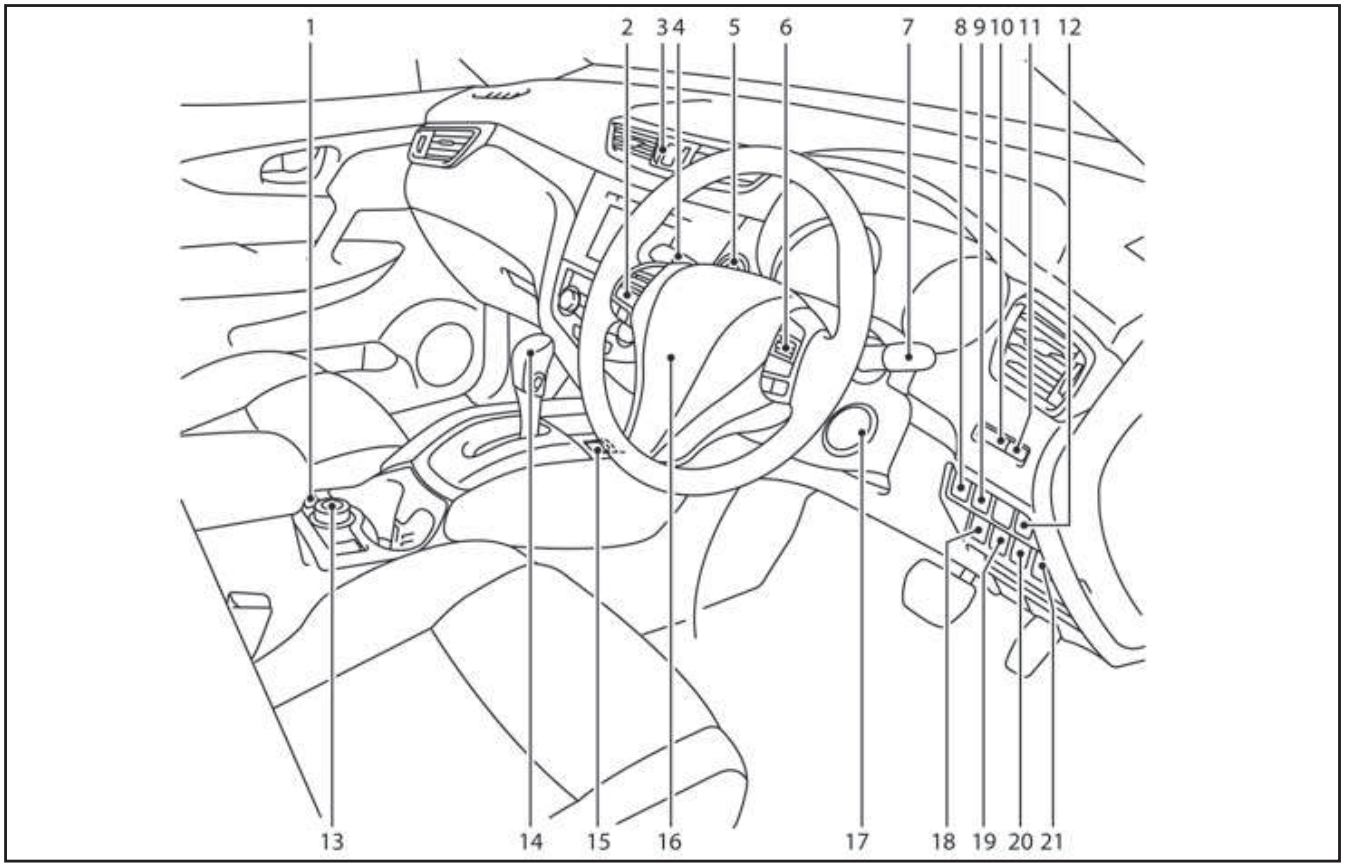

ΔΕΞΙΟΤΙΜΟΝΟ ΜΟΝΤΕΛΟ

1. Διακόπτης ελέγχου ανάβασης*
2. Χειριστήρια στο τιμόνι (αριστερή πλευρά)
   - Χειρισμός ηχοσυστήμαος * ή Συστήματος Πλοήγησης**
   - Χειρισμός οθόνης πληροφοριών αυτοκινήτου
   - Σύστημα Τηλεφώνου Bluetooth® Hands Free (χωρίς σύστημα πλοήγησης)*
   - Σύστημα τηλεφώνου Bluetooth® Hands Free (με σύστημα πλοήγησης)*
3. Διακόπτης αλάρμ
4. Διακόπτης προβολέων και φλας / Διακόπτης φώτων ομίχλης*
5. Πιεζόμενος διακόπτης μίζας (μοντέλα με Έξυπνο Κλειδί)*
6. Χειριστήρια στο τιμόνι (δεξιά πλευρά)
   - Διακόπτες Cruise control*
   - Διακόπτες Περιοριστή ταχύτητας*
   - Σύστημα Τηλεφώνου Bluetooth® Hands Free (χωρίς σύστημα πλοήγησης)*
   - Σύστημα τηλεφώνου Bluetooth® Hands Free (με σύστημα πλοήγησης)*
7. Διακόπτης καθαριστήρα και πλυστικού
8. Κύριος διακόπτης ηλεκτρικής πίσω πόρτας*
9. Διακόπτης ηλεκτρικής πίσω πόρτας*
10. Έλεγχος φωτεινότητας ταμπλό
11. Διακόπτης μηδενισμού ταξιδιού (TRIP RESET)
12. Διακόπτης ηλεκτρικής πίσω πόρτας*
13. Διακόπτης λειτουργίας 4WD*
14. Επιλογέας ταχυτήτων
    - Σαζμάν Συνεχώς Μεταβαλλόμενης Κίνησης (Xtronic CVT)
    - Μηχανικό σαζμάν
15. Χειρόφρενο
16. Τιμόνι
    - Κόρνα
17. Διακόπτης μίζας (μοντέλα χωρίς Έξυπνο Κλειδί)*
18. Διακόπτης σβηστού (OFF) Σβησίματος / Εκκίνησης

19. Διακόπτης σβηστού (OFF) συστήματος αισθητήρων παρκαρίσματος*
20. Διακόπτης ECO*
21. Διακόπτης ελέγχου δέσμης προβολέων*

*: όπου υπάρχει

**: Δείτε το ξεχωριστό Βιβλίο Οδηγιών Χρήσης του Συστήματος Πλοήγησης (όπου υπάρχει)

ΤΑΜΠΛΟ ΟΡΓΑΝΩΝ

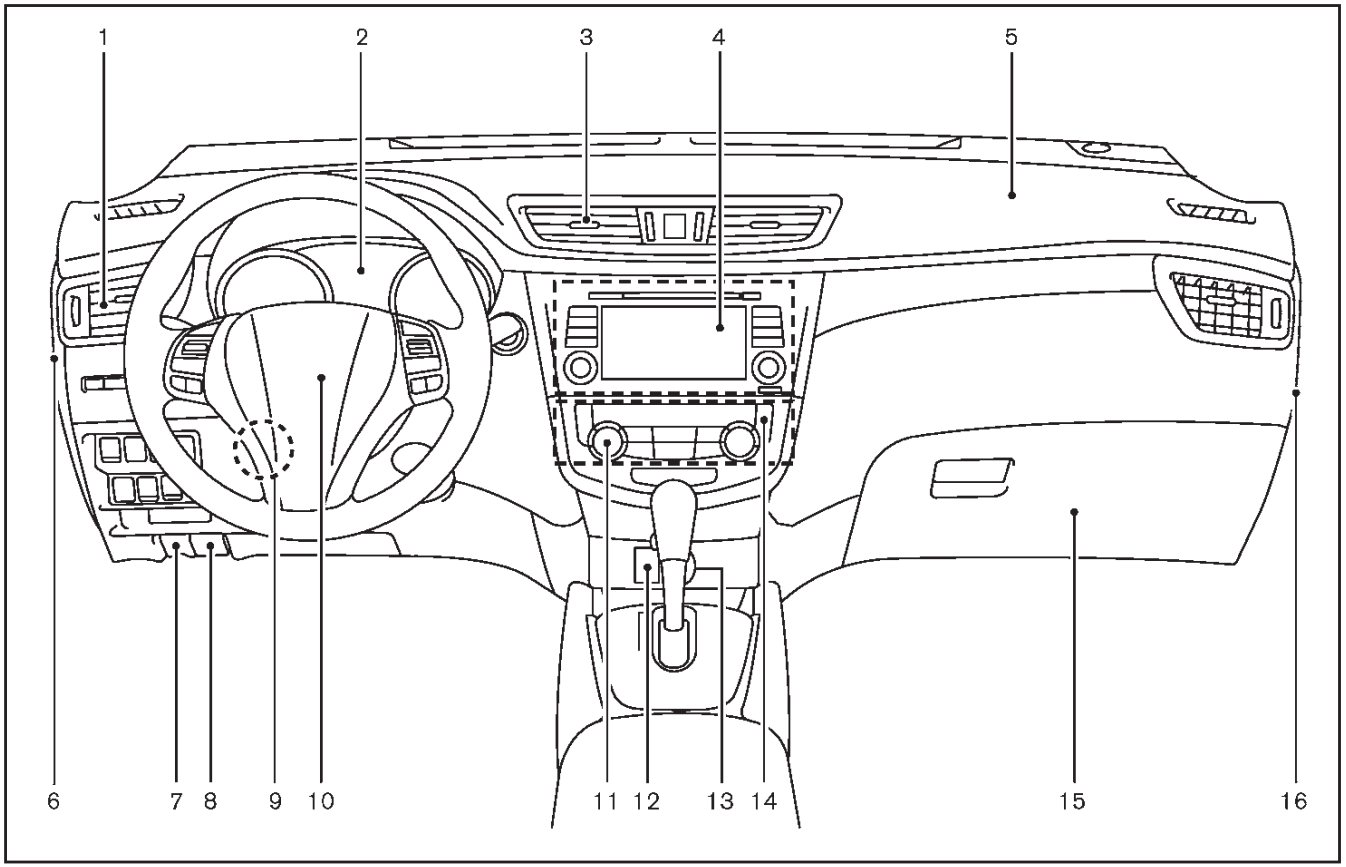

ΑΡΙΣΤΕΡΟΤΙΜΟΝΟ ΜΟΝΤΕΛΟ

1. Πλευρικός αεραγωγός
2. Μετρητές και δείκτες / Ρολόι
3. Κεντρικός αεραγωγός
4. Ηχοσύστημα* ή Σύστημα Πλοήγησης**
5. Αερόσακος συνοδηγού
6. Κάλυμμα ασφαλειοθήκης
7. Μοχλός απελευθέρωσης για το πορτάκι γεμίσματος βενζίνης
8. Μοχλός απελευθέρωσης καπό
9. Μοχλός ασφάλισης τιμονιού
10. Αερόσακος οδηγού / Κόρνα
11. Χειρισμός καλοριφέρ / air conditioner
12. Υποδοχή εξωτερικών πηγών ήχου* / θύρα USB*
13. Ηλεκτρική παροχή
14. Διακόπτης αντιθαμβωτικού
15. Ντουλαπάκι
16. Κάλυμμα ασφαλειοθήκης*

*: όπου υπάρχει

**: Δείτε το ξεχωριστό Βιβλίο Οδηγιών Χρήσης του Συστήματος Πλοήγησης (όπου υπάρχει)

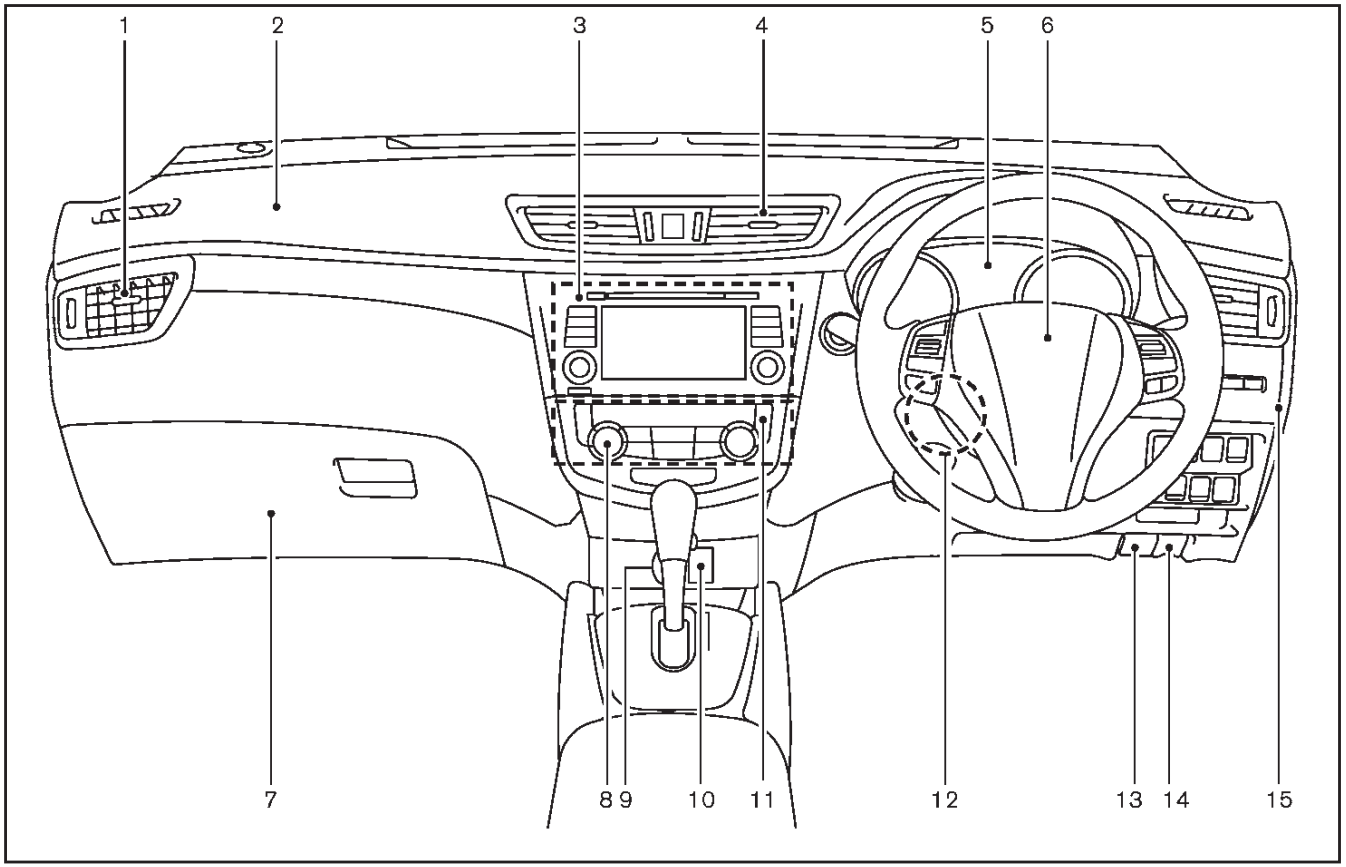

ΔΕΞΙΟΤΙΜΟΝΟ ΜΟΝΤΕΛΟ

1. Πλευρικός αεραγωγός
2. Αερόσακος συνοδηγού
3. Ηχοσύστημα* ή Σύστημα Πλοήγησης**
4. Κεντρικός αεραγωγός
5. Μετρητές και δείκτες / Ρολόι
6. Αερόσακος οδηγού / Κόρνα
7. Ντουλαπάκι
8. Χειρισμός καλοριφέρ / air conditioner
9. Ηλεκτρική παροχή
10. Υποδοχή εξωτερικών πηγών ήχου* / θύρα USB*
11. Διακόπτης αντιθαμβωτικού
12. Μοχλός ασφάλισης τιμονιού
13. Μοχλός απελευθέρωσης καπό
14. Μοχλός απελευθέρωσης για το πορτάκι γεμίσματος βενζίνης
15. Κάλυμμα ασφαλειοθήκης*

*: όπου υπάρχει

**: Δείτε το ξεχωριστό Βιβλίο Οδηγιών Χρήσης του Συστήματος Πλοήγησης (όπου υπάρχει)

ΜΕΤΡΗΤΕΣ ΚΑΙ ΔΕΙΚΤΕΣ

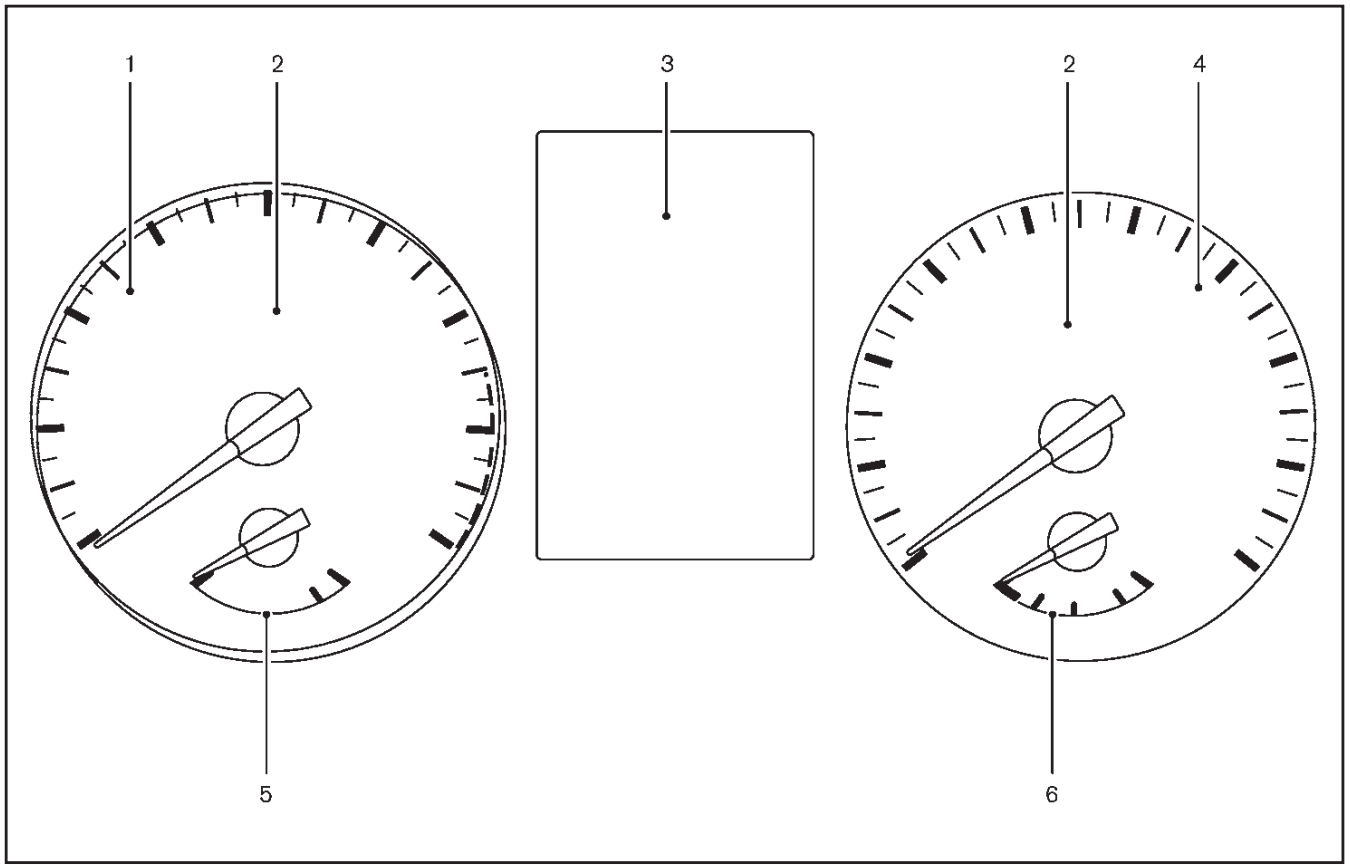

1. Στροφόμετρο
2. Προειδοποιητικά / ενδεικτικά φώτα
3. Οθόνη πληροφοριών αυτοκινήτου
   – Χιλιομετρητής / Διπλός χιλιομετρητής ταξιδιών
4. Ταχύμετρο
5. Δείκτης θερμοκρασίας ψυκτικού υγρού κινητήρα
6. Δείκτης καυσίμου

ΧΩΡΟΣ ΚΙΝΗΤΗΡΑ

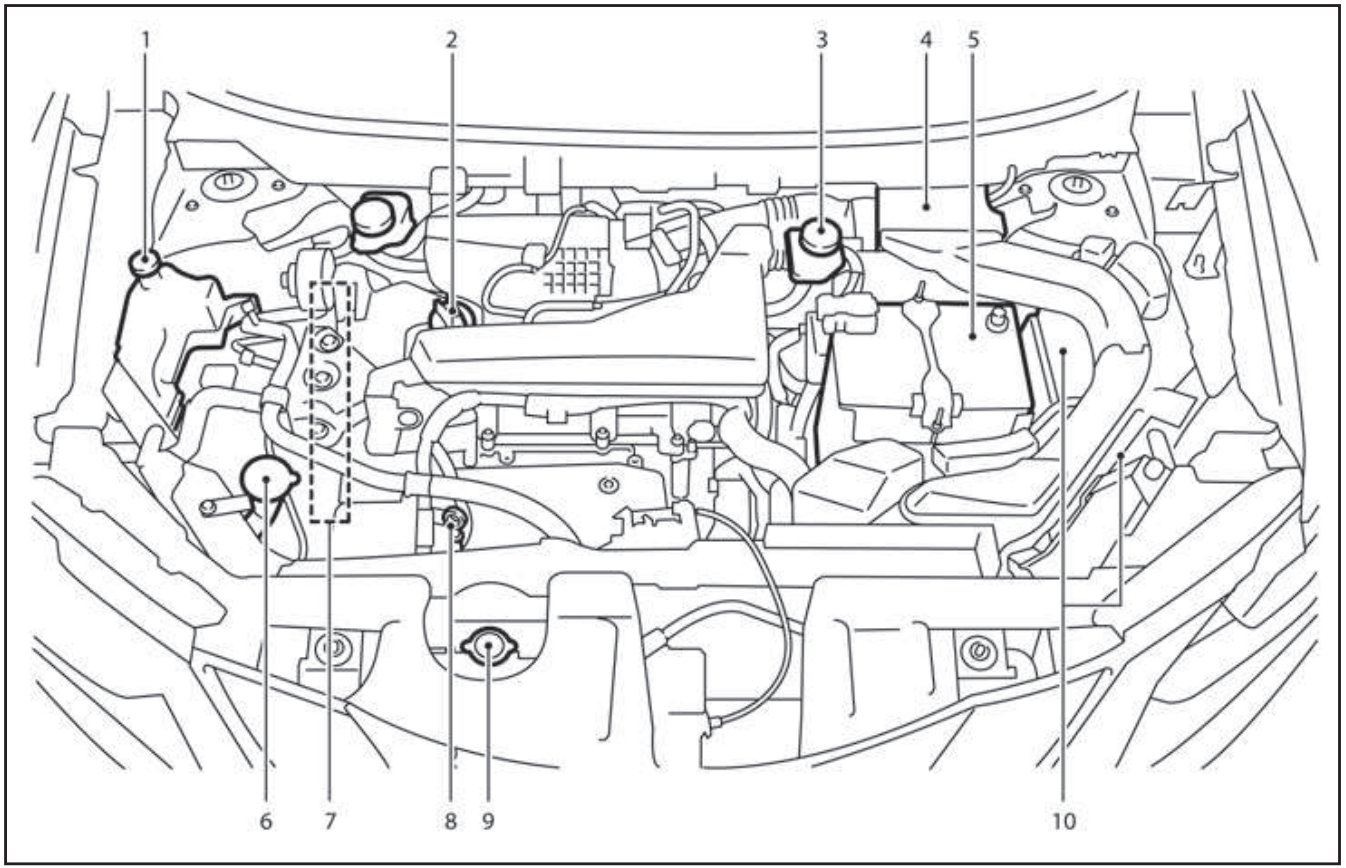

ΚΙΝΗΤΗΡΑΣ QR25DE

1. Ρεζερβουάρ ψυκτικού υγρού κινητήρα
2. Τάπα γεμίσματος λαδιού κινητήρα
3. Ρεζερβουάρ υγρών φρένων
4. Φίλτρο αέρα
5. Μπαταρία
6. Ρεζερβουάρ υγρού πλυστικού παρμπρίζ
7. Ιμάντες κινητήρα
8. Βυθομετρική ράβδος λαδιού κινητήρα
9. Τάπα ψυγείου
10. Ασφάλειες / Ασφαλειοθήκη

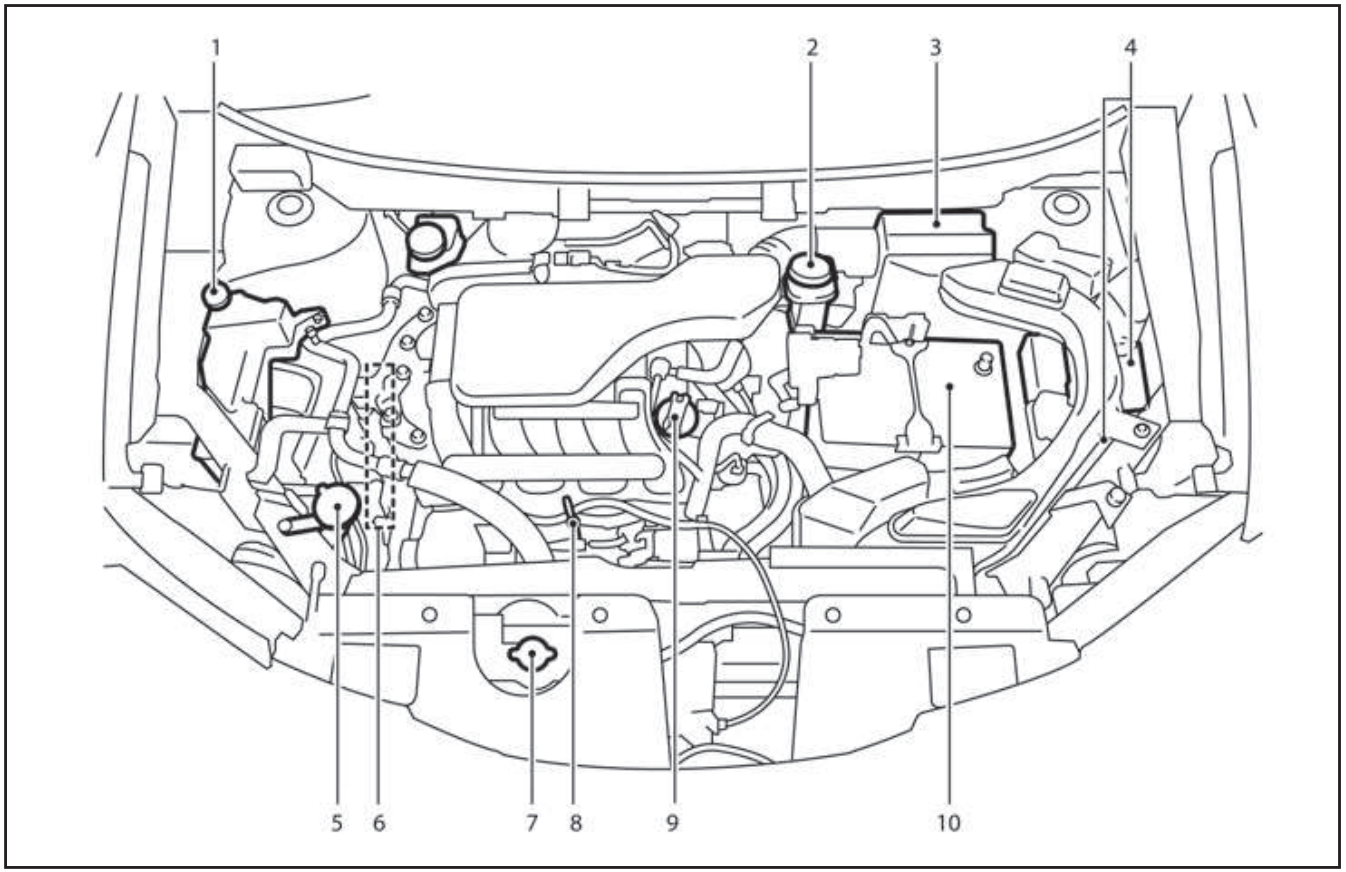

ΚΙΝΗΤΗΡΑΣ MR20DD

1. Ρεζερβουάρ ψυκτικού υγρού κινητήρα
2. Ρεζερβουάρ υγρών φρένων και συμπλέκτη*
3. Φίλτρο αέρα
4. Ασφάλειες / Ασφαλειοθήκη
5. Ρεζερβουάρ υγρού πλυστικού παρμπρίζ
6. Ιμάντες κινητήρα
7. Τάπα ψυγείου
8. Βυθομετρική ράβδος λαδιού κινητήρα
9. Τάπα γεμίσματος λαδιού κινητήρα
10. Μπαταρία

*: Για τα μοντέλα με μηχανικό σαζμάν

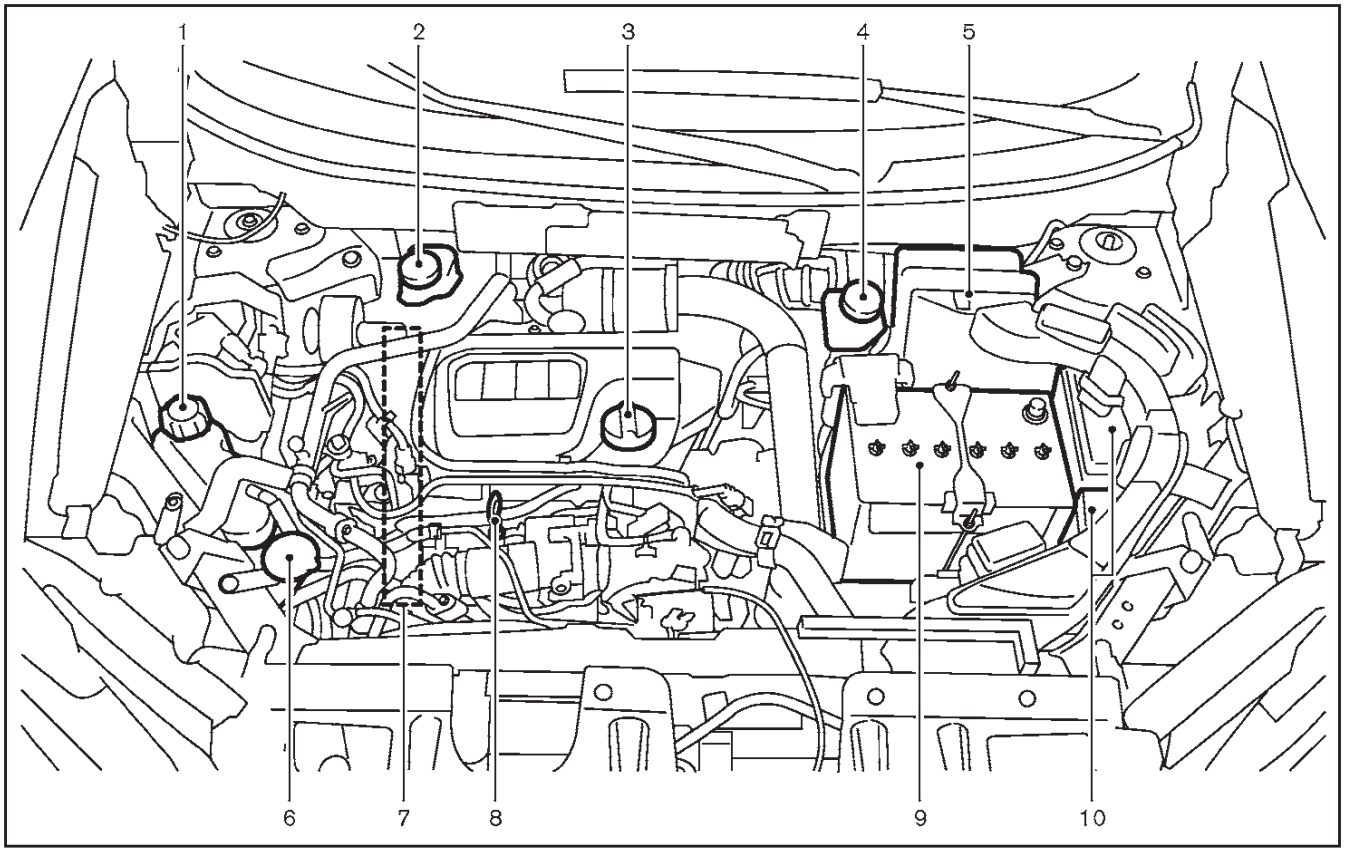

ΚΙΝΗΤΗΡΑΣ R9M

1. Ρεζερβουάρ ψυκτικού υγρού κινητήρα
2. Ρεζερβουάρ υγρών φρένων και συμπλέκτη* - Δεξιοτίμονο μοντέλο
3. Τάπα γεμίσματος λαδιού κινητήρα
4. Ρεζερβουάρ υγρών φρένων και συμπλέκτη* - Αριστεροτίμονο μοντέλο
5. Φίλτρο αέρα
6. Ρεζερβουάρ υγρού πλυστικού παρμπρίζ
7. Ιμάντες κινητήρα
8. Βυθομετρική ράβδος λαδιού κινητήρα
9. Μπαταρία
10. Ασφάλειες / Ασφαλειοθήκη

*: Για τα μοντέλα με μηχανικό σαζμάν

1 Ασφάλεια – καθίσματα, ζώνες ασφαλείας και πρόσθετο σύστημα συγκράτησης

Καθίσματα....1-2
Μπροστινά καθίσματα....1-2
Δεύτερη σειρά καθισμάτων....1-5
Τρίτη σειρά καθισμάτων (όπου υπάρχει)....1-7
Υποβραχιόνιο....1-7
Προσκέφαλα καθισμάτων....1-8
Ρυθμιζόμενα προσκέφαλα....1-8
Μη ρυθμιζόμενα προσκέφαλα....1-8
Αφαίρεση....1-8
Τοποθέτηση....1-9
Ρύθμιση....1-9
Ζώνες ασφαλείας....1-10
Προφυλάξεις για την χρήση των ζωνών ασφαλείας....1-10
Ασφάλεια των παιδιών....1-13
Γυναίκες σε κατάσταση εγκυμοσύνης....1-13
Τραυματίες....1-13
Κεντρικό σημάδι στις ζώνες ασφαλείας....1-13
Ζώνη ασφαλείας τύπου τριών σημείων....1-14
Συντήρηση των ζωνών ασφαλείας....1-15
Παιδικά καθίσματα....1-15
Προφυλάξεις για την χρήση των παιδικών καθισμάτων....1-15
Παιδικά καθίσματα Universal για τα μπροστινά και τα πίσω καθίσματα....1-16
Σύστημα παιδικού καθίσματος ISOFIX (για την δεύτερη σειρά καθισμάτων)....1-22
Στερέωση παιδικού καθίσματος (για την δεύτερη σειρά καθισμάτων)....1-23
Τοποθέτηση παιδικού καθίσματος με την χρήση ISOFIX....1-24
Τοποθέτηση παιδικού καθίσματος με την χρήση ζώνης ασφαλείας τύπου τριών σημείων....1-26
Πρόσθετο σύστημα συγκράτησης (σύστημα αερόσακου)....1-30
Προφυλάξεις για το πρόσθετο σύστημα συγκράτησης....1-30
Συστήματα Αερόσακων....1-36
Σύστημα προεντατήρα ζώνης ασφαλείας....1-38
Διαδικασία επισκευής και αντικατάστασης....1-39

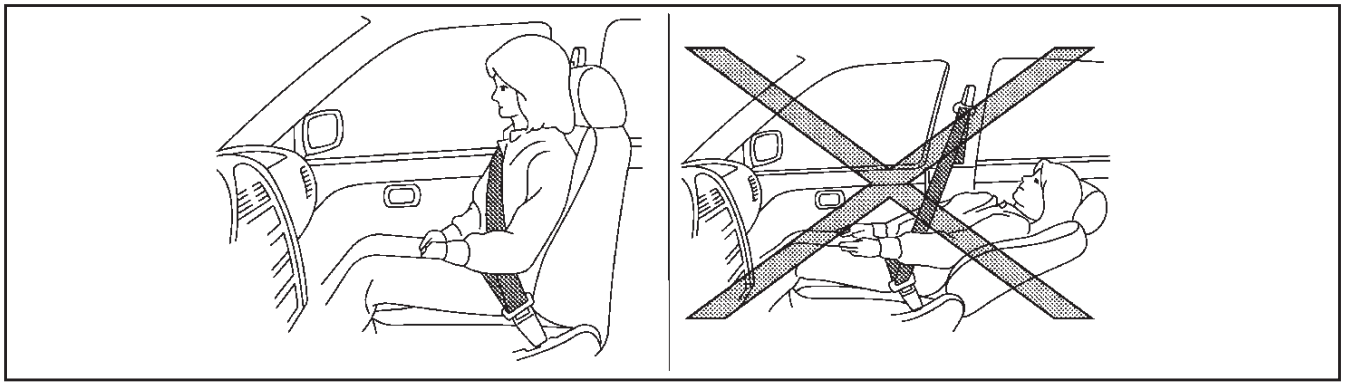

ΠΡΟΕΙΔΟΠΟΙΗΣΗ

- **Μην οδηγείτε και / ή μην επιβαίνετε στο όχημα, με την πλάτη του καθίσματος σε κλίση. Αυτό θα μπορούσε να είναι επικίνδυνο. Ο ιμάντας ώμου δεν θα είναι σωστά τοποθετημένος στο σώμα σας. Σε περίπτωση ατυχήματος εσείς και οι συνεπιβάτες σας θα μπορούσατε να τιναχτείτε στον ιμάντα του ώμου της ζώνης ασφαλείας και να τραυματιστείτε στον λαιμό ή να έχετε άλλο σοβαρό τραυματισμό. Εσείς και οι συνεπιβάτες θα μπορούσατε επίσης να γλιστρήσετε κάτω από τον ιμάντα μέσης της ζώνης ασφαλείας και να τραυματιστείτε σοβαρά.**
- **Για την πιο αποτελεσματική προστασία, όσο το αυτοκίνητο είναι σε κίνηση, η πλάτη του καθίσματος θα πρέπει να είναι σε όρθια θέση. Να κάθεστε πάντα καλά πίσω στο κάθισμα και να ρυθμίζετε κατάλληλα την ζώνη ασφαλείας. Δείτε το «Ζώνες Ασφαλείας» πιο κάτω.**

ΠΡΟΣΟΧΗ

Βεβαιωθείτε ότι δεν ακουμπάτε τα κινούμενα μέρη όταν ρυθμίζετε τις θέσεις του καθίσματος, για να αποφύγετε πιθανούς τραυματισμούς και / ή ζημιές.

ΜΠΡΟΣΤΙΝΑ ΚΑΘΙΣΜΑΤΑ

ΠΡΟΕΙΔΟΠΟΙΗΣΗ

Μην ρυθμίζετε το κάθισμα του οδηγού ενώ οδηγείτε. Το κάθισμα μπορεί να μετακινηθεί απότομα και να χάσετε τον έλεγχο του αυτοκινήτου.

Ρύθμιση καθίσματος με το χέρι

ΠΡΟΕΙΔΟΠΟΙΗΣΗ

Μετά την ρύθμιση κινήστε απαλά στο κάθισμα για να βεβαιωθείτε ότι έχει κλειδώσει στην θέση του. Εάν δεν έχει κλειδώσει στην θέση του, μπορεί να μετακινηθεί ξαφνικά προκαλώντας την απώλεια ελέγχου του αυτοκινήτου.

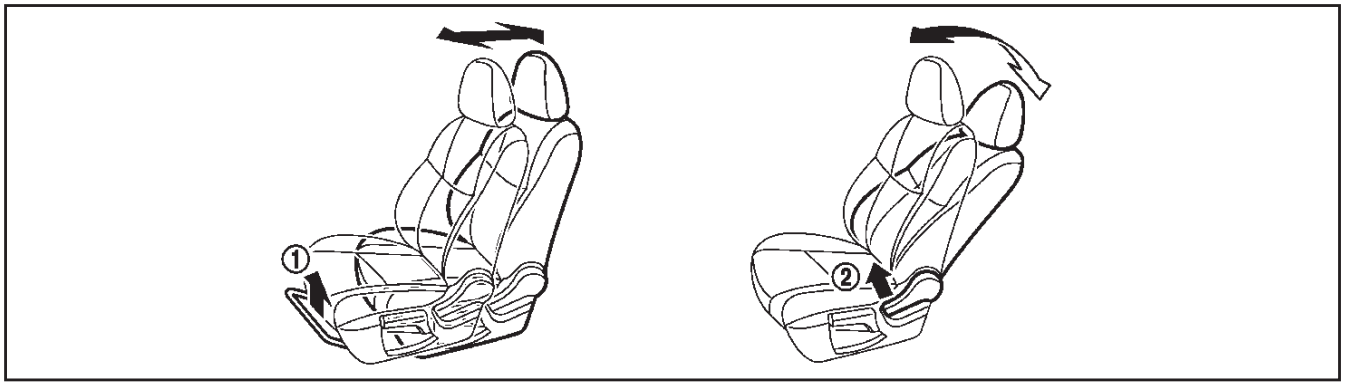

Μπροστά και πίσω:

1. Τραβήξτε επάνω τον μοχλό ρύθμισης (1).
2. Σύρετε το κάθισμα στην θέση που θέλετε.
3. Αφήστε τον μοχλό ρύθμισης για να ασφαλίσει το κάθισμα.

Κλίση πλάτης:

1. Τραβήξτε επάνω τον μοχλό ρύθμισης (2).
2. Γείρετε τον πλάτη του καθίσματος στην θέση που θέλετε.
3. Αφήστε τον μοχλό ρύθμισης για να ασφαλίσει η πλάτη του καθίσματος.

Η λειτουργία κλίσης σας επιτρέπει την ρύθμιση της πλάτης του καθίσματος για επιβάτες διαφορετικών μεγεθών ώστε να έχουν περισσότερη άνεση και να μπορέσουν να έχουν καλύτερη προσαρμογή της ζώνης ασφαλείας. Δείτε το «Ζώνες ασφαλείας» πιο κάτω.

Επίσης, η κλίση της πλάτης του καθίσματος επιτρέπει στους επιβάτες να ξεκουραστούν όταν το αυτοκίνητο είναι παρκαρισμένο.

Ανασήκωμα βάσης καθίσματος (όπου υπάρχει):

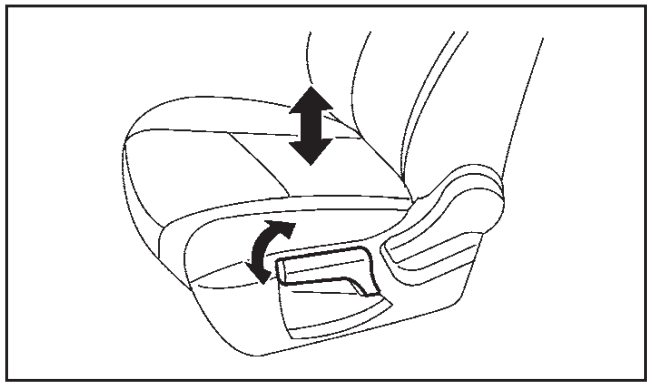

Τραβήξτε επάνω ή σπρώξτε κάτω επαναλαμβανόμενα τον μοχλό ρύθμισης, για να ρυθμίσετε το ύψος του καθίσματος στην θέση που θέλετε.

Ηλεκτρική ρύθμιση καθίσματος (όπου υπάρχει)

ΠΡΟΕΙΔΟΠΟΙΗΣΗ

Ποτέ μην αφήνετε παιδιά ή ενήλικες που κανονικά απαιτούν την υποστήριξη άλλων, μόνους μέσα στο αυτοκίνητο. Επίσης δεν θα πρέπει να αφήνετε μόνα τους μέσα στο αυτοκίνητο τα κατοικίδια. Μπορεί κατά λάθος να ενεργοποιήσουν τους διακόπτες ή τα χειριστήρια και να εμπλακούν σε σοβαρό ατύχημα ή να τραυματιστούν.

Πρακτικές συμβουλές:

- Το μοτέρ του ηλεκτρικού καθίσματος έχει ένα κύκλωμα προστασίας από την υπερφόρτωση. Εάν το μοτέρ σταματήσει στην διάρκεια της ρύθμισης του καθίσματος, περιμένετε 30 δευτερόλεπτα και μετά ενεργοποιήστε και πάλι τον διακόπτη.
- Για να αποφύγετε αποφόρτιση της μπαταρίας, μην χειρίζεστε τα ηλεκτρικά καθίσματα για μεγάλα χρονικά διαστήματα όταν δεν λειτουργεί ο κινητήρας.

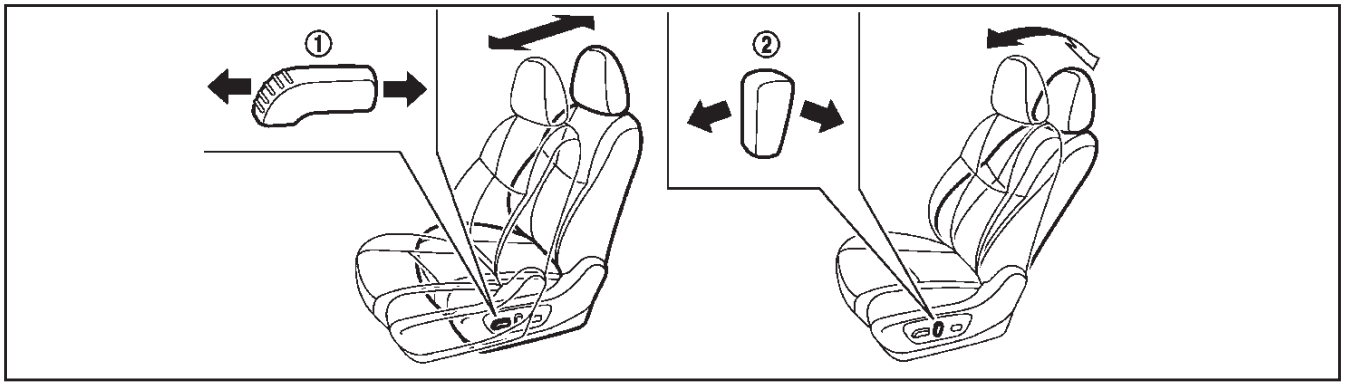

Μπροστά και πίσω:

Μετακινήστε τον διακόπτη ρύθμισης (1) μπροστά ή πίσω στην θέση που θέλετε.

Κλίση πλάτης:

Μετακινήστε τον διακόπτη ρύθμισης (2) μπροστά ή πίσω στην θέση που θέλετε.

Η λειτουργία κλίσης σας επιτρέπει την ρύθμιση της πλάτης του καθίσματος για επιβάτες διαφορετικών μεγεθών και για να επιτύχετε την σωστή εφαρμογή της ζώνης ασφαλείας. (Δείτε το «Ζώνες ασφαλείας» παρακάτω).

Η πλάτη του καθίσματος μπορεί επίσης να γείρει για να επιτραπεί στους επιβάτες να ξεκουραστούν όταν το όχημα είναι παρκαρισμένο.

Ανασήκωμα βάσης καθίσματος (όπου υπάρχει):

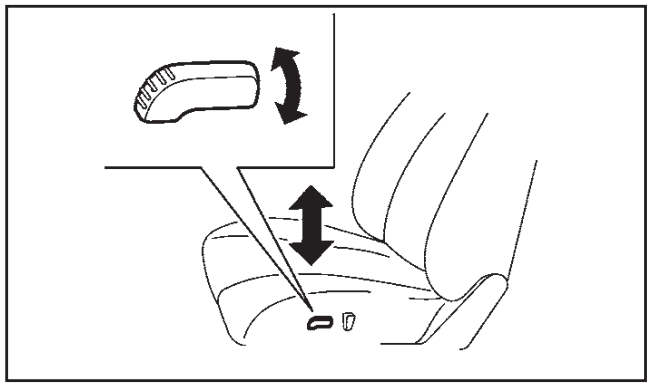

Τραβήξτε τον διακόπτη ρύθμισης επάνω ή σπρώξτε τον κάτω για να ρυθμίσετε το ύψος του καθίσματος στην θέση που θέλετε.

Στήριξη μέσης:

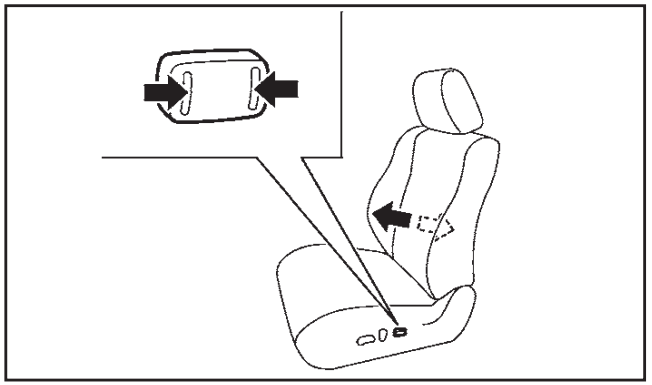

Η λειτουργία στήριξης μέσης παρέχει υποστήριξη στο κάτω μέρος της πλάτης του οδηγού.

Πατήστε κάθε πλευρά του διακόπτη ρύθμισης για να επιτύχετε την ρύθμιση στην θέση που θέλετε.

Θερμαινόμενα καθίσματα (όπου υπάρχει)

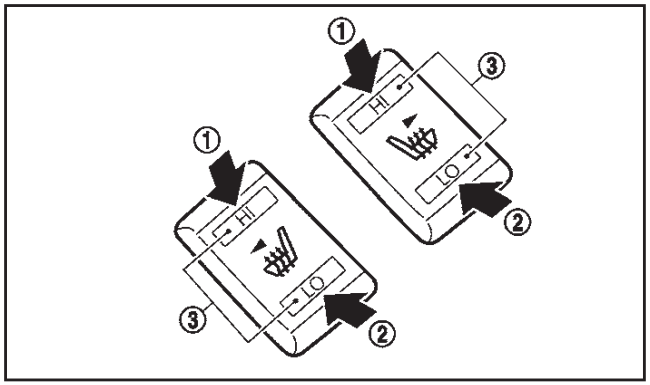

Τα καθίσματα μπορούν να θερμανθούν από τους ενσωματωμένους θερμαντήρες. Οι διακόπτες που βρίσκονται στην κεντρική κονσόλα μπορούν να λειτουργήσουν ανεξάρτητα ο ένας από τον άλλο.

1. Βάλτε μπροστά τον κινητήρα.
2. Επιλέξτε την κλίμακα θερμότητας.
   - Για υψηλή θέρμανση, πατήστε την πλευρά HI (υψηλή) του διακόπτη (1).
   - Για χαμηλή θέρμανση, πατήστε την πλευρά LO (χαμηλή) του διακόπτη (2).
   - Το ενδεικτικό φως θα ανάψει όταν επιλεγεί υψηλή ή χαμηλή θέρμανση (3).
3. Για να κλείσετε την θέρμανση, επαναφέρετε τον διακόπτη στην επίπεδη θέση. Βεβαιωθείτε ότι σβήνει το ενδεικτικό φως.

   Ο θερμαντήρας ελέγχεται από ένα θερμοστάτη, ο οποίος ανάβει και σβήνει τον θερμαντήρα αυτόματα. Το ενδεικτικό φως παραμένει αναμμένο για όσο διάστημα ο διακόπτης είναι αναμμένος.

   Όταν ζεσταθεί το εσωτερικό του αυτοκινήτου, ή πριν αφήσετε το αυτοκίνητο, βεβαιωθείτε ότι έχετε σβήσει το θερμαινόμενο κάθισμα.

ΠΡΟΣΟΧΗ

- **Εάν έχετε σε λειτουργία το θερμαινόμενο κάθισμα με σβηστό τον κινητήρα του αυτοκινήτου, μπορεί να αδειάσει η μπαταρία του αυτοκινήτου.**
- **Μην χρησιμοποιείτε την θέρμανση του καθίσματος για μεγάλες χρονικές περιόδους ή όταν κανείς δεν χρησιμοποιεί το κάθισμα.**
- **Μην τοποθετείτε στο κάθισμα οτιδήποτε μονώνει την θερμότητα, όπως κουβέρτα, ταπετσαρία, κάλυμμα καθίσματος κλπ. Σε διαφορετική περίπτωση το κάθισμα μπορεί να υπερθερμανθεί.**
- **Μην τοποθετείτε στο κάθισμα οτιδήποτε σκληρό ή βαρύ και μην το τρυπάτε με καρφίτσα ή παρόμοια αντικείμενα. Μπορεί να προκληθεί ζημιά στον θερμαντήρα.**
- **Οποιοδήποτε υγρό χυθεί πάνω στο θερμαινόμενο κάθισμα θα πρέπει να αφαιρεθεί αμέσως με ένα στεγνό πανί.**
- **Όταν καθαρίζετε το κάθισμα, μην χρησιμοποιείτε ποτέ βενζίνη, διαλυτικό ή άλλα παρόμοια υλικά.**

ΔΕΥΤΕΡΗ ΣΕΙΡΑ ΚΑΘΙΣΜΑΤΩΝ

Ρύθμιση

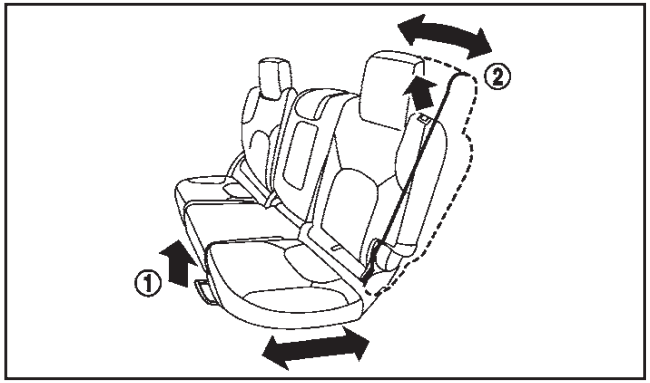

Μπροστά και πίσω:

1. Τραβήξτε επάνω τον μοχλό ρύθμισης (1).
2. Σύρετε το κάθισμα στην θέση που θέλετε.
3. Αφήστε τον μοχλό ρύθμισης για να ασφαλίσει το κάθισμα.

Κλίση πλάτης:

1. Τραβήξτε επάνω τον μοχλό ρύθμισης (2).
2. Γείρετε τον πλάτη του καθίσματος στην θέση που θέλετε.
3. Αφήστε τον μοχλό ρύθμισης για να ασφαλίσει η πλάτη του καθίσματος.

Η λειτουργία κλίσης σας επιτρέπει την ρύθμιση της πλάτης του καθίσματος για επιβάτες διαφορετικών μεγεθών ώστε να έχουν περισσότερη άνεση και να μπορέσουν να έχουν καλύτερη προσαρμογή της ζώνης ασφαλείας. Δείτε το «Ζώνες ασφαλείας» πιο κάτω.

Επίσης, η κλίση της πλάτης του καθίσματος επιτρέπει στους επιβάτες να ξεκουραστούν όταν το αυτοκίνητο είναι παρκαρισμένο.

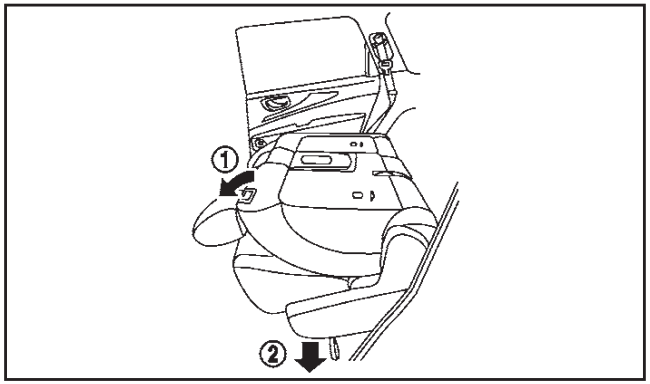

Δίπλωμα:

1. Για τα αυτοκίνητα που δεν έχουν τρίτη σειρά καθισμάτων: Τραβήξτε επάνω τον μοχλό (1) και διπλώστε την πλάτη του καθίσματος τελείως κάτω.

   Για τα αυτοκίνητα με τρίτη σειρά καθισμάτων: Τραβήξτε επάνω τον μοχλό (1) και τραβήξτε τον ιμάντα (2) στην κάτω πλευρά των εξωτερικών καθισμάτων για να διπλώσετε κάτω τις πλάτες του καθίσματος.
2. Για να επαναφέρετε τα καθίσματα στην κανονική θέση, σπρώξτε επάνω την πλάτη του καθίσματος έως ότου ασφαλίσει στην θέση του.

ΠΡΟΕΙΔΟΠΟΙΗΣΗ

- **Μην αφήνετε κανέναν να επιβαίνει στον χώρο αποσκευών ή πάνω στο πίσω κάθισμα όταν αυτό είναι διπλωμένο. Η χρήση αυτών των περιοχών από επιβάτες χωρίς κατάλληλη πρόσδεση μπορεί να έχει σαν αποτέλεσμα σοβαρό τραυματισμό σε περίπτωση ατυχήματος ή απότομου φρεναρίσματος.**
- **Μην διπλώνετε κάτω την δεύτερη σειρά των καθισμάτων όταν υπάρχουν επιβάτες ή αποσκευές στην περιοχή τους.**
- **Ασφαλίστε καλά όλο το φορτίο για να μην κυλήσει ή μετατοπισθεί. Μην τοποθετείτε φορτίο ψηλότερο από τις πλάτες των καθισμάτων.**
- **Όταν επιστρέφετε τις πλάτες των καθισμάτων στην όρθια θέση, βεβαιωθείτε ότι έχουν ασφαλίσει καλά. Εάν δεν έχουν ασφαλίσει καλά, οι επιβάτες μπορεί να τραυματιστούν σε περίπτωση ατυχήματος ή απότομου φρεναρίσματος.**

Μηχανισμός εισόδου (μοντέλο με τρίτη σειρά καθισμάτων):

Η δεύτερη σειρά καθισμάτων μπορεί να γύρει και να συρθεί ώστε να είναι εύκολη η είσοδος / έξοδος στην τρίτη σειρά καθισμάτων.

ΠΡΟΕΙΔΟΠΟΙΗΣΗ

Αφού γίνει χειρισμός του μηχανισμού εισόδου, βεβαιωθείτε ότι έχετε επαναφέρει το κάθισμα στην τελείως πίσω θέση και μετά σηκώστε την πλάτη του καθίσματος να ασφαλίσει.

ΠΡΟΣΟΧΗ

- **Όταν χειρίζεστε τον μηχανισμό εισόδου, πιέστε και κρατήστε την πλάτη του καθίσματος για να μετακινηθεί αργά. Εάν διπλώσετε κάτω την πλάτη του καθίσματος γρήγορα και μετά την αφήσετε να συρθεί υπάρχει κίνδυνος να έρθει σε επαφή με το πρόσωπό σας ή άλλα τμήματα του σώματός σας ή να πιαστεί το χέρι ή το πόδι σας, προκαλώντας τραυματισμό.**
- **Όταν χειρίζεστε τον μηχανισμό εισόδου, βεβαιωθείτε ότι δεν ακουμπάτε οποιοδήποτε κινούμενο τμήμα για να αποφύγετε πιθανό τραυματισμό και / ή ζημιά.**
- **Όταν χειρίζεστε τον μηχανισμό εισόδου, βεβαιωθείτε ότι δεν υπάρχουν επιβάτες στην δεύτερη σειρά καθισμάτων και / ή αντικείμενα ώστε να αποφύγετε πιθανούς τραυματισμούς και / ή ζημιά.**
- **Μην χειρίζεστε τον μηχανισμό εισόδου όταν υπάρχουν αντικείμενα, ποτά κλπ πάνω στο κάθισμα. Αυτό μπορεί να κάνει τα αντικείμενα να σπάσουν ή χυθούν τα ποτά στον χώρο των επιβατών.**

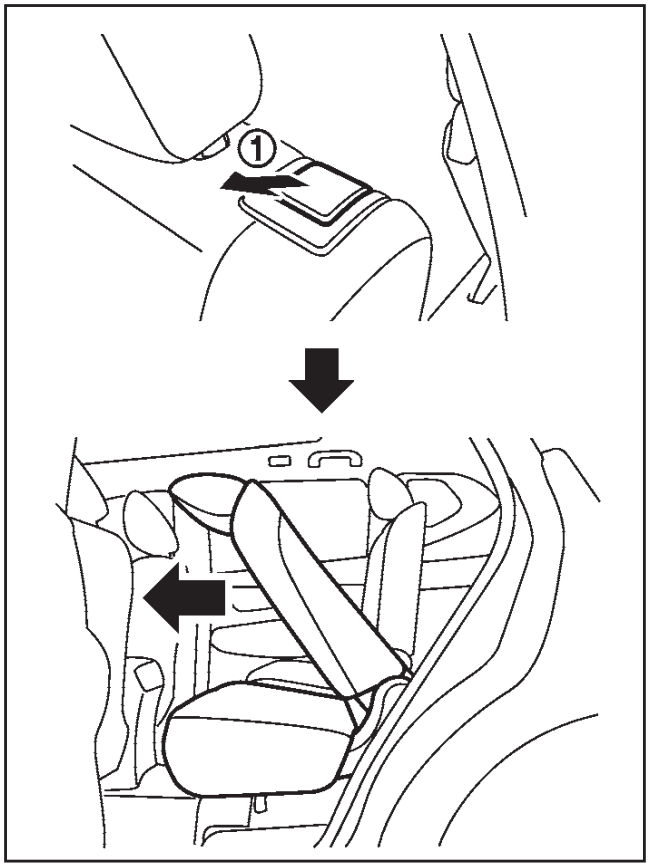

1. Τραβήξτε επάνω τον μοχλό (1) για να γείρετε την πλάτη του καθίσματος.
2. Σύρετε το κάθισμα προς τα εμπρός.
3. Όταν επαναφέρετε το κάθισμα στην αρχική του θέση, σύρετε το κάθισμα προς τα πίσω, σηκώστε την πλάτη του καθίσματος και μετά ασφαλίστε το στην θέση του.

ΤΡΙΤΗ ΣΕΙΡΑ ΚΑΘΙΣΜΑΤΩΝ (όπου υπάρχει)

Δίπλωμα

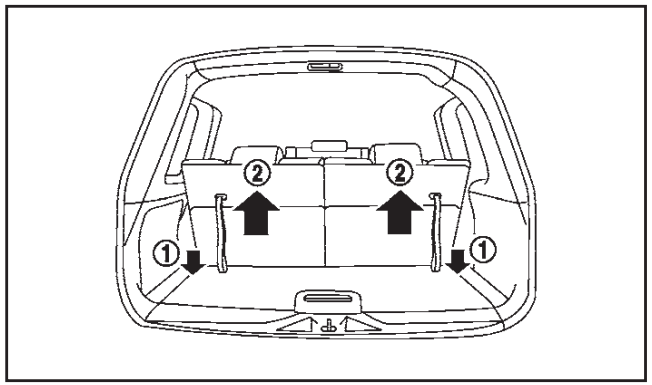

Για να διπλώσετε την τρίτη σειρά καθισμάτων για μέγιστη χωρητικότητα του χώρου αποσκευών:

1. Βεβαιωθείτε ότι τα προσκέφαλα των καθισμάτων είναι τελείως κάτω.
2. Τραβήξτε τον ιμάντα (1) για να ελευθερωθεί το κάθισμα.
3. Αφού ελευθερωθεί, σπρώξτε το κάθισμα μπροστά (2).

Για να επαναφέρετε την τρίτη σειρά καθισμάτων στην κανονική τους θέση:

Χρησιμοποιήστε τους ιμάντες (1) για να σηκώσετε κάθε πλάτη καθίσματος. Τραβήξτε πίσω έως ότου η πλάτη του καθίσματος να ασφαλίσει στην θέση της. Βεβαιωθείτε ότι έχετε σηκώσει κάθε πλάτη καθίσματος στην όρθια θέση με ασφάλεια.

ΠΡΟΕΙΔΟΠΟΙΗΣΗ

Όταν έχετε επαναφέρει το κάθισμα στην κανονική θέση, τα προσκέφαλα θα πρέπει να επανέλθουν στην όρθια θέση ώστε να προστατεύουν επαρκώς τους επιβάτες του οχήματος.

ΥΠΟΒΡΑΧΙΟΝΙΟ (όπου υπάρχει)

Τραβήξτε το υποβραχιόνιο κάτω από τον ιμάντα έως ούτε βρεθεί σε οριζόντια θέση.

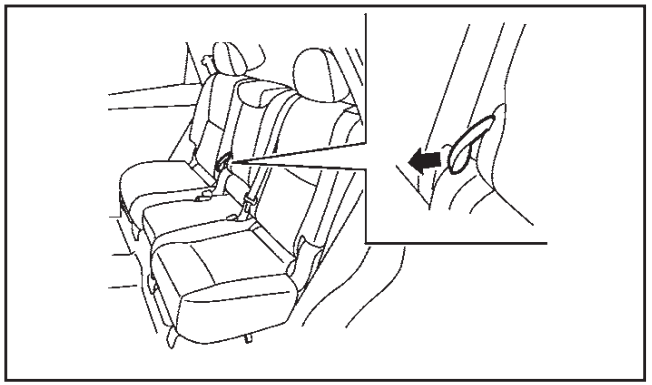

Δεύτερη σειρά καθισμάτων

Σπρώξτε το υποβραχιόνιο πίσω μέσα στην ταπετσαρία της πλάτη του καθίσματος.

ΠΡΟΣΚΕΦΑΛΑ ΚΑΘΙΣΜΑΤΩΝ

ΠΡΟΕΙΔΟΠΟΙΗΣΗ

Τα προσκέφαλα των καθισμάτων συμπληρώνουν τα άλλα συστήματα ασφαλείας του οχήματος. Μπορούν να παρέχουν πρόσθετη προστασία από τραυματισμούς σε συγκεκριμένες συγκρούσεις στο εμπρός ή πίσω μέρος του αυτοκινήτου. Όταν κάποιος άλλος έχει χρησιμοποιήσει το κάθισμα, ελέγξτε την ρύθμιση. Μην τοποθετείτε τίποτε στις βάσεις του προσκέφαλου του καθίσματος και μην αφαιρείτε το προσκέφαλο του καθίσματος. Μην χρησιμοποιείτε το κάθισμα αν το προσκέφαλο του καθίσματος έχει αφαιρεθεί. Εάν το προσκέφαλου του καθίσματος είχε αφαιρεθεί, τοποθετήστε πάλι σωστά και ρυθμίστε το πριν χρησιμοποιηθεί το κάθισμα από κάποιον επιβάτη. Εάν δεν ακολουθήσετε αυτές τις οδηγίες, μπορεί να μειωθεί η αποτελεσματικότητα των προσκέφαλων των καθισμάτων. Αυτό μπορεί να αυξήσει τον κίνδυνο σοβαρού τραυματισμού ή θανάτου σε μία πρόσκρουση.

- Το αυτοκίνητό σας είναι εξοπλισμένο με προσκέφαλα καθισμάτων που μπορεί να είναι ενσωματωμένα, ρυθμιζόμενα ή μη ρυθμιζόμενα.
- Τα ρυθμιζόμενα προσκέφαλα έχουν πολλαπλές εγκοπές κατά μήκος των ράβδων τους για να ασφαλίζονται στην θέση ρύθμισης που θέλετε.
- Τα μη ρυθμιζόμενα προσκέφαλα έχουν μία εγκοπή ρύθμισης για να ασφαλίζονται στο πλαίσιο του καθίσματος.
- Σωστή ρύθμιση:
  - Για τον ρυθμιζόμενο τύπο, ευθυγραμμίστε το προσκέφαλο ώστε το κέντρο του να είναι περίπου στο ίδιο επίπεδο με το κέντρο των αυτιών σας.
  - Εάν η θέση των αυτιών σας παραμένει πιο ψηλά από την συνιστώμενη ρύθμιση, τοποθετήστε το προσκέφαλο του καθίσματος σε πιο ψηλή θέση.
- Εάν είχατε αφαιρέσει το προσκέφαλο του καθίσματος, βεβαιωθείτε ότι αυτό τοποθετήθηκε πάλι και ασφάλισε στην θέση του πριν επιβιβαστεί κάποιος στο αντίστοιχο κάθισμα του αυτοκινήτου.

ΡΥΘΜΙΖΟΜΕΝΑ ΠΡΟΣΚΕΦΑΛΑ

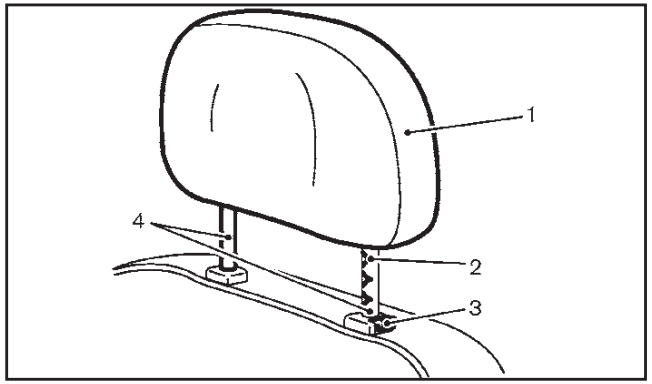

1. Αφαιρούμενο προσκέφαλο
2. Πολλαπλές εγκοπές
3. Ασφάλεια
4. Ράβδοι

ΜΗ ΡΥΘΜΙΖΟΜΕΝΑ ΠΡΟΣΚΕΦΑΛΑ

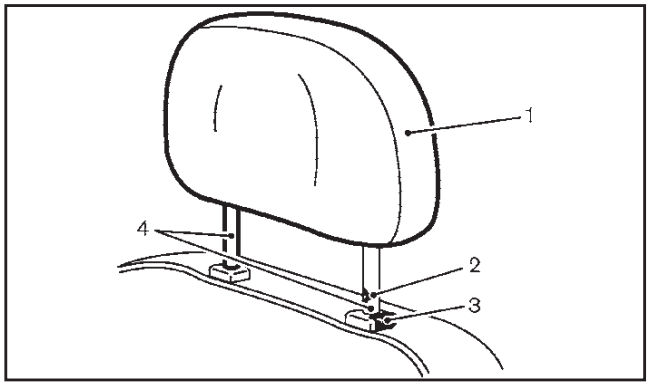

1. Αφαιρούμενο προσκέφαλο καθίσματος
2. Μονή εγκοπή
3. Ασφάλεια
4. Ράβδοι

ΑΦΑΙΡΕΣΗ

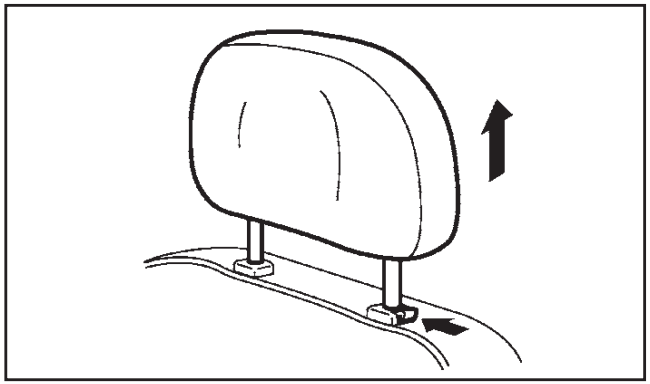

Για να αφαιρέσετε το προσκέφαλο του καθίσματος, ακολουθήστε την εξής διαδικασία.

1. Τραβήξτε το προσκέφαλο επάνω, στην πιο ψηλή θέση.
2. Πιέστε και κρατήστε το κουμπί ασφάλισης.
3. Βγάλτε το προσκέφαλο από το κάθισμα.
4. Αποθηκεύστε το προσκέφαλο σε ασφαλές σημείο και μην το αφήνετε χαλαρό μέσα στο αυτοκίνητο.
5. Τοποθετήστε το προσκέφαλο και ρυθμίστε το σωστά πριν χρησιμοποιήσει κάποιος επιβάτης την αντίστοιχη θέση στο αυτοκίνητο.

ΤΟΠΟΘΕΤΗΣΗ

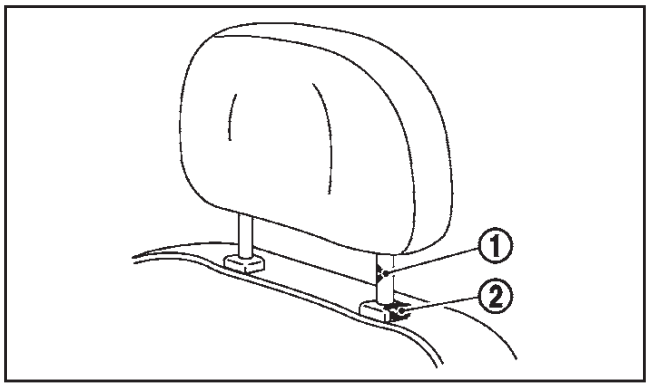

1. Ευθυγραμμίστε τις ράβδους του προσκέφαλου του καθίσματος με τις τρύπες στο κάθισμα. Βεβαιωθείτε ότι το προσκέφαλο βλέπει στην σωστή κατεύθυνση. Οι ράβδοι με την εγκοπή ρύθμισης (1) θα πρέπιε να τοποθετούνται στην τρύπα με το κουμπί ασφάλισης (2).
2. Πατήστε και κρατήστε το κουμπί ασφάλισης και πιέστε κάτω το προσκέφαλο του καθίσματος.
3. Ρυθμίστε κατάλληλα το παιδικό κάθισμα πριν κάποιος επιβάτης χρησιμοποιήσει αυτή την θέση στο αυτοκίνητο.

ΡΥΘΜΙΣΗ

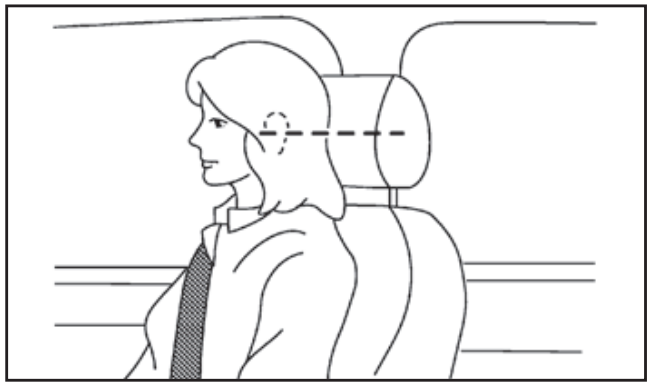

Για τον ρυθμιζόμενο τύπο προσκέφαλου καθίσματος

Ρυθμίστε το προσκέφαλο ώστε το κέντρο του να είναι περίπου στο ίδιο επίπεδο με το κέντρο των αυτιών σας. Εάν η θέση των αυτιών σας παραμένει πιο ψηλά από την συνιστώμενη ρύθμιση, τοποθετήστε το προσκέφαλο του καθίσματος σε πιο ψηλή θέση.

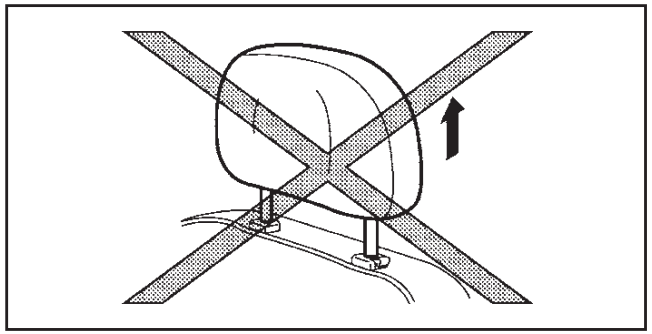

Για τον μη ρυθμιζόμενο τύπο προσκέφαλου καθίσματος

Βεβαιωθείτε ότι το προσκέφαλο του καθίσματος είναι τοποθετημένο ώστε το κουμπί ασφάλισης να είναι στην θέση της εγκοπής ασφάλισης, πριν την επιβίβαση σε αυτή την θέση του αυτοκινήτου.

Ανέβασμα

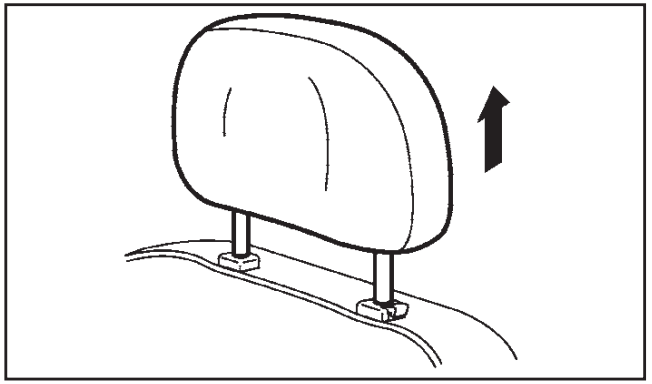

Τύπος A

Για να σηκώσετε το προσκέφαλο του καθίσματος, τραβήξτε το επάνω.

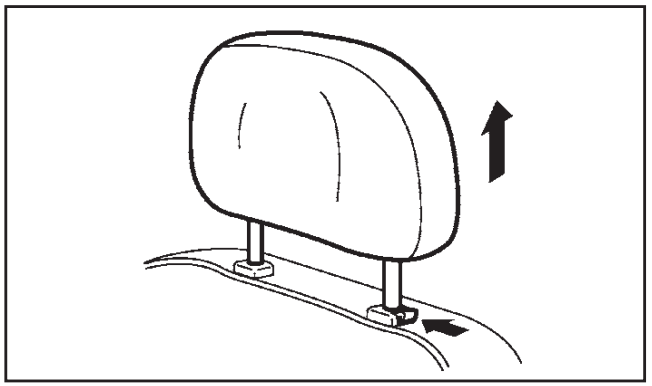

Τύπος B

Για να σηκώσετε το προσκέφαλο του καθίσματος, πιέστε και κρατήστε την ασφάλεια. Μετά τραβήξτε το επάνω.

Πριν επιβιβαστείτε στην αντίστοιχη θέση, βεβαιωθείτε ότι το προσκέφαλο του καθίσματος είναι τοποθετημένο από την θέση αποθήκευσης σε οποιαδήποτε από τις κανονικές θέσεις με τρόπο ώστε να έχει ασφαλίσει σωστά.

Κατέβασμα

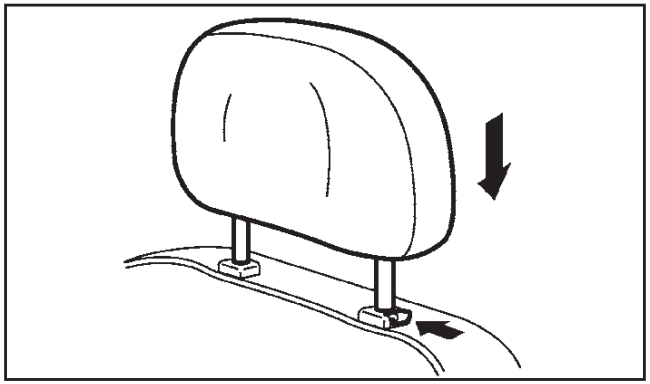

Για να κατεβάσετε, πιέστε και κρατήστε το κουμπί ασφάλισης και σπρώξτε το προσκέφαλο του καθίσματος προς τα κάτω.

Πριν επιβιβαστείτε στην αντίστοιχη θέση, βεβαιωθείτε ότι το προσκέφαλο του καθίσματος είναι τοποθετημένο από την θέση αποθήκευσης σε οποιαδήποτε από τις κανονικές θέσεις με τρόπο ώστε να έχει ασφαλίσει σωστά.

ΠΡΟΦΥΛΑΞΕΙΣ ΓΙΑ ΤΗΝ ΧΡΗΣΗ ΤΩΝ ΖΩΝΩΝ ΑΣΦΑΛΕΙΑΣ

Οι πιθανότητές σας να τραυματιστείτε ή να σκοτωθείτε σε ένα ατύχημα και / ή η σοβαρότητα του τραυματισμού μπορούν να μειωθούν σημαντικά εάν φοράτε την ζώνη ασφαλείας και την έχετε σωστά ρυθμισμένη και κάθεστε καλά πίσω στο κάθισμα. Η NISSAN σας προτρέπει με θέρμη να προσδένεστε πάντα εσείς και όλοι οι επιβάτες κάθε φορά που οδηγείτε, ακόμη και εάν η θέση που κάθεστε είναι εξοπλισμένη με αερόσακο.

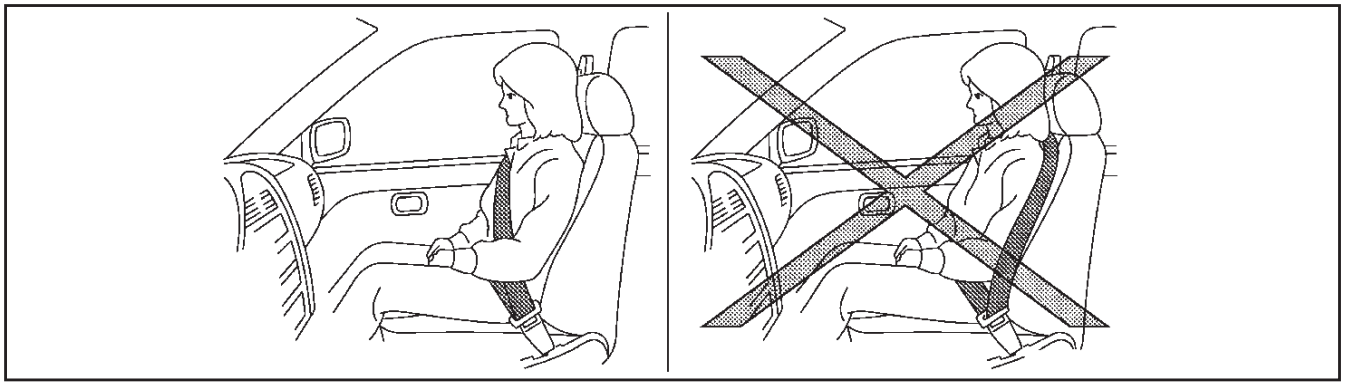

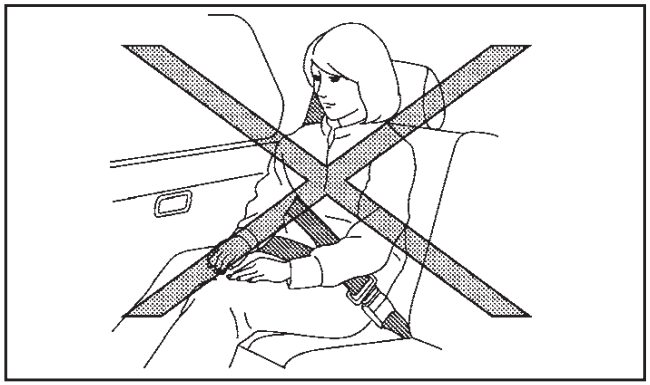

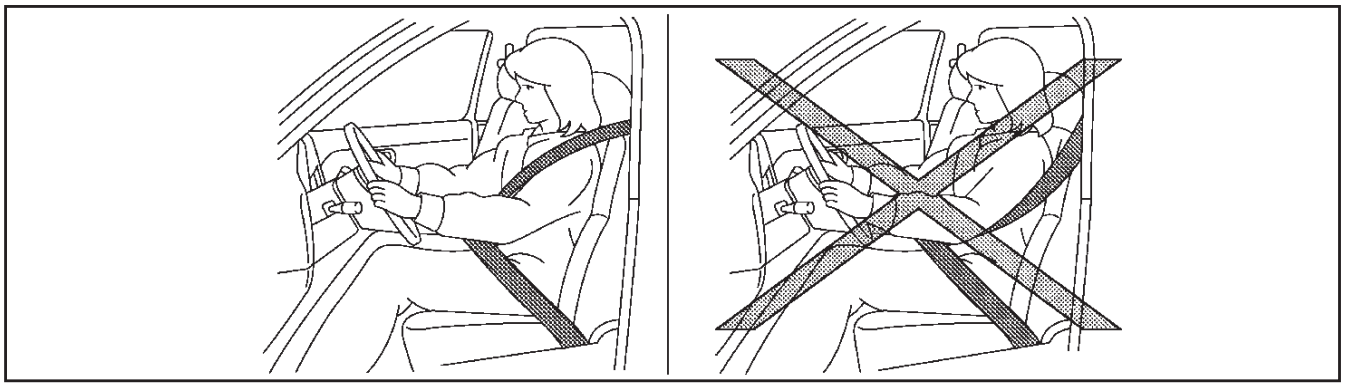

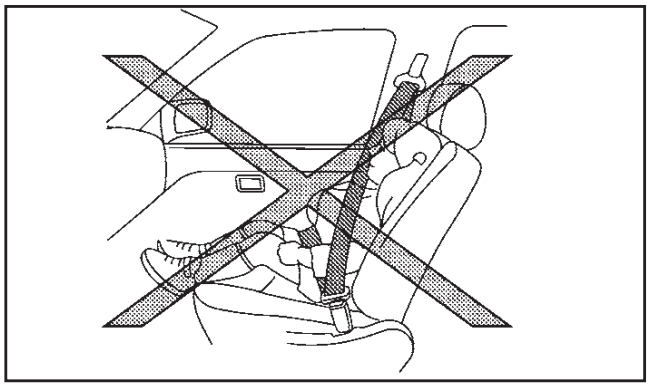

ΠΡΟΕΙΔΟΠΟΙΗΣΗ

- Οι ζώνες ασφαλείας είναι σχεδιασμένες για να εφαρμόζουν γύρω από το σκελετό του σώματος και θα πρέπει να φοριούνται χαμηλά γύρω από την λεκάνη, το στέρνο και τους ώμους. Θα πρέπει να αποφεύγετε να φοράτε τον ιμάντα της ζώνης γύρω από την κοιλιακή περιοχή.
- Τοποθετήστε τον κάτω ιμάντα της ζώνης όσο το δυνατό πιο χαμηλά γύρω από τους γοφούς και όχι στην μέση σας. Όταν ο κάτω ιμάντας της ζώνης φοριέται ψηλά, μπορεί να αυξηθεί ο κίνδυνος εσωτερικών τραυματισμών σε περίπτωση ατυχήματος.
- Μην επιτρέπετε σε περισσότερους από έναν επιβάτη να χρησιμοποιούν την ίδια ζώνη ασφαλείας ταυτόχρονα. Κάθε ζώνη ασφαλείας θα πρέπει να χρησιμοποιείται από έναν μόνο επιβάτη. Είναι επικίνδυνο να βάλετε την ζώνη ασφαλείας γύρω από ένα παιδί που κρατάει στην αγκαλιά του ένας ενήλικας.
- Ποτέ μην μεταφέρετε περισσότερους επιβάτες από όσες είναι οι ζώνες ασφαλείας.
- Ποτέ μην φοράτε τις ζώνες ασφαλείας ανάποδα ή με στριμμένους ιμάντες. Εάν το κάνετε μπορεί να μειωθεί η αποτελεσματικότητά τους.
- Οι ζώνες ασφαλείας θα πρέπει να ρυθμίζονται όσο πιο σταθερά γίνεται και να είναι άνετες για να παρέχουν την ασφάλεια για την οποία είναι σχεδιασμένες. Μία χαλαρή ζώνη θα παρέχει σαφώς μειωμένη απόδοση σε αυτόν που την φορά.
- Όλοι οι επιβάτες του αυτοκινήτου θα πρέπει να φοράνε συνέχεια την ζώνη ασφαλείας τους. Τα παιδιά θα πρέπει να είναι κατάλληλα προσδεμένα στο πίσω κάθισμα και, εάν διατίθεται, σε παιδικό κάθισμα.
- Να οδηγείτε τον ιμάντα του ώμου πάνω από τον ώμο σας και κατά μήκος του στέρνου σας. Ποτέ μην βάζετε τον ιμάντα ώμου πίσω από την πλάτη σας ή κάτω από το μπράτσο σας. Οδηγείτε τον ιμάντα του ώμου της ζώνης πάνω από τον ώμο σας και κατά μήκος του στέρνου. Η ζώνη θα πρέπει να είναι μακριά από το πρόσωπο και τον λαιμό σας αλλά να μην πέφτει από τον ώμο σας.
- Καμία μετατροπή ή προσθήκη δεν πρέπει να γίνεται από τον ιδιοκτήτη η οποία θα είτε θα εμποδίζει την λειτουργία των εξαρτημάτων ρύθμισης της ζώνης ασφαλείας να αφαιρούν τον τζόγο, είτε θα εμποδίζουν την ίδια την ζώνη ασφαλείας να ρυθμιστεί για να αφαιρεθεί ο τζόγος.
- Θα πρέπει να προσέχετε ώστε να αποφύγετε την διάβρωση του ιμάντα από γυαλιστικά, λάδια, αναψυκτικά και χημικά και ιδιαίτερα υγρά μπαταρίας. Για να πλυθούν με ασφάλεια θα πρέπει να χρησιμοποιείτε μαλακό σαπούνι και νερό. Η ζώνη θα πρέπει να αντικαθίσταται εάν ο ιμάντας της αρχίζει να σκληραίνει, να διαβρώνεται ή να χαλάει γενικά.
- Όλα τα εξαρτήματα της ζώνης ασφαλείας, συμπεριλαμβανομένων των καρουλιών και των γάντζων, θα πρέπει να επιθεωρούνται από εξουσιοδοτημένο συνεργείο NISSAN ή εξειδικευμένο συνεργείο μετά από κάποια σύγκρουση. Η NISSAN συνιστά την αντικατάσταση όλων των ζωνών ασφαλείας και των εξαρτημάτων τους όταν αυτές ήταν σε χρήση κατά την διάρκεια κάποιου ατυχήματος, εκτός αν η σύγκρουση ήταν πολύ μικρή, οι ζώνες ασφαλείας δεν δείχνουν να έχουν πάθει καμία ζημιά και λειτουργούν κανονικά. Ακόμη και οι ζώνες ασφαλείας που δεν ήταν σε χρήση κατά την διάρκεια ατυχήματος θα πρέπει να επιθεωρούνται και να αντικαθίστανται εάν βρεθεί είτε ότι έχουν ζημιά είτε ότι δεν λειτουργούν σωστά.
- Είναι αυτονόητο ότι θα πρέπει να αντικατασταθεί η ζώνη ασφαλείας εάν την φορούσατε κατά την διάρκεια κάποιας σφοδρής σύγκρουσης, ακόμη και αν δεν έχει εμφανή σημάδια ζημιάς.
- Εάν ο προεντατήρας της ζώνης ασφαλείας έχει ενεργοποιηθεί, δεν μπορεί να χρησιμοποιηθεί ξανά. Θα πρέπει να αντικατασταθεί μαζί με το καρούλι. Αποτανθείτε σε εξουσιοδοτημένο συνεργείο NISSAN ή εξειδικευμένο συνεργείο.
- Η αφαίρεση και η τοποθέτηση των εξαρτημάτων του συστήματος προεντατήρα της ζώνης ασφαλείας θα πρέπει να γίνεται από εξουσιοδοτημένο συνεργείο NISSAN ή εξειδικευμένο συνεργείο.

ΑΣΦΑΛΕΙΑ ΤΩΝ ΠΑΙΔΙΩΝ

ΠΡΟΕΙΔΟΠΟΙΗΣΗ

- **Τα βρέφη και τα παιδιά χρειάζονται ειδική προστασία. Οι ζώνες ασφαλείας του αυτοκινήτου μπορεί να μην τους ταιριάζουν καλά. Ο ιμάντας του ώμου μπορεί να περνάει πολύ κοντά από το πρόσωπο ή τον λαιμό τους. Ο ιμάντας μέσης μπορεί να μην εφαρμόζει πάνω στα μικρά κόκαλα των γοφών τους. Σε περίπτωση ατυχήματος μία ζώνη ασφαλείας που δεν εφαρμόζει σωστά θα μπορούσε να προκαλέσει σοβαρό ή θανάσιμο τραυματισμό.**
- **Να χρησιμοποιείτε πάντα κατάλληλο παιδικό κάθισμα.**

Τα παιδιά χρειάζονται την προστασία ενηλίκων. Θα πρέπει να είναι κατάλληλα προσδεμένα. Η σωστή πρόσδεση εξαρτάται από το μέγεθος του παιδιού.

Βρέφη ή μικρά παιδιά

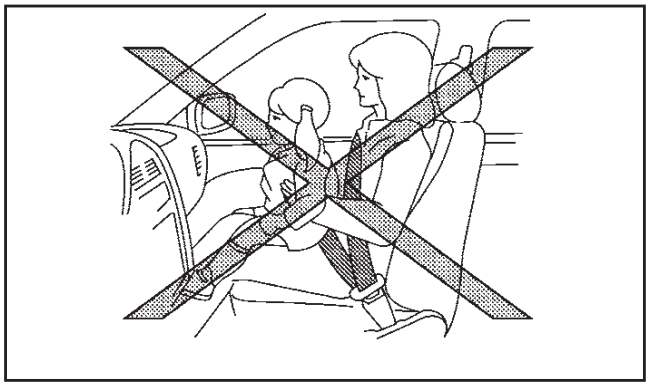

Η NISSAN συνιστά να κάθονται τα βρέφη και τα μικρά παιδιά σε ειδικό παιδικό κάθισμα, στο πίσω κάθισμα του αυτοκινήτου εάν υπάρχει. Θα πρέπει να διαλέξετε ένα παιδικό κάθισμα που να ταιριάζει στο αυτοκίνητό σας και να ακολουθείτε πάντοτε τις οδηγίες του κατασκευαστή του τόσο για την τοποθέτηση όσο και για την χρήση του.

Μεγαλύτερα παιδιά

ΠΡΟΕΙΔΟΠΟΙΗΣΗ

- **Ποτέ μην αφήνετε τα παιδιά να στέκονται ή να γονατίζουν πάνω στα καθίσματα.**
- **Ποτέ μην αφήνετε παιδιά να βρίσκονται στον χώρο αποσκευών όταν το αυτοκίνητο είναι σε κίνηση. Το παιδί θα μπορούσε να τραυματιστεί σοβαρά σε περίπτωση ατυχήματος ή απότομου φρεναρίσματος.**

Τα παιδιά που είναι πολύ μεγάλα για παιδικό κάθισμα θα πρέπει να κάθονται και να προσδένονται με τις ζώνες ασφαλείας που υπάρχουν.

Εάν στην θέση που κάθεται το παιδί υπάρχει ζώνη ασφαλείας με ιμάντα ώμου που περνάει κοντά από το πρόσωπο ή τον λαιμό του, η χρήση βοηθητικού καθίσματος (ειδικά μαξιλαράκια που υπάρχουν στο εμπόριο) μπορεί να βοηθήσει στο να ξεπεραστεί αυτό. Το βοηθητικό κάθισμα θα πρέπει να σηκώνει το παιδί τόσο ώστε ο ιμάντας ώμου να περνάει γύρω από το πάνω μεσαίο τμήμα του ώμου και ο ιμάντας της λεκάνης να είναι χαμηλά στους γοφούς. Το βοηθητικό κάθισμα θα πρέπει να ταιριάζει στο κάθισμα του αυτοκινήτου. Όταν το παιδί μεγαλώσει αρκετά ώστε ο ιμάντας ώμου της ζώνης ασφαλείας να μην περνάει κοντά από το πρόσωπό του ή τον λαιμό του, χρησιμοποιείστε την ζώνη ασφαλείας χωρίς το βοηθητικό κάθισμα.

ΓΥΝΑΙΚΕΣ ΣΕ ΚΑΤΑΣΤΑΣΗ ΕΓΚΥΜΟΣΥΝΗΣ

Η NISSAN συνιστά την χρήση των ζωνών ασφαλείας από γυναίκες σε κατάσταση εγκυμοσύνης. Επικοινωνήστε με τον γιατρό σας για εξειδικευμένες συστάσεις. Η ζώνη της λεκάνης θα πρέπει να φοριέται άνετη και να τοποθετείται όσο πιο χαμηλά γίνεται, γύρω από τους γοφούς. Τοποθετήστε τον πάνω ιμάντα πάνω από τον ώμο σας και διαγώνια στο στέρνο. Ποτέ μην φοράτε την ζώνη ασφαλείας πάνω στην κοιλιακή σας χώρα.

ΤΡΑΥΜΑΤΙΕΣ

Η NISSAN συνιστά να φορούν οι τραυματίες την ζώνη ασφαλείας, ανάλογα πάντα με τον είδος του τραυματισμού τους. Συμβουλευτείτε τον γιατρό σας για εξειδικευμένες συστάσεις.

ΚΕΝΤΡΙΚΟ ΣΗΜΑΔΙ ΣΤΙΣ ΖΩΝΕΣ ΑΣΦΑΛΕΙΑΣ

Επιλογή του σωστού σετ ζωνών ασφαλείας

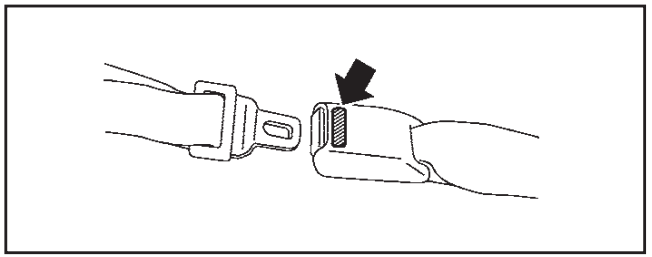

Η πόρπη της κεντρικής ζώνης αναγνωρίζεται από το σύμβολο CENTRE. Η γλώσσα της κεντρικής ζώνης μπορεί να δεθεί μόνο σε αυτή την πόρπη.

ΖΩΝΗ ΑΣΦΑΛΕΙΑΣ ΤΥΠΟΥ ΤΡΙΩΝ ΣΗΜΕΙΩΝ

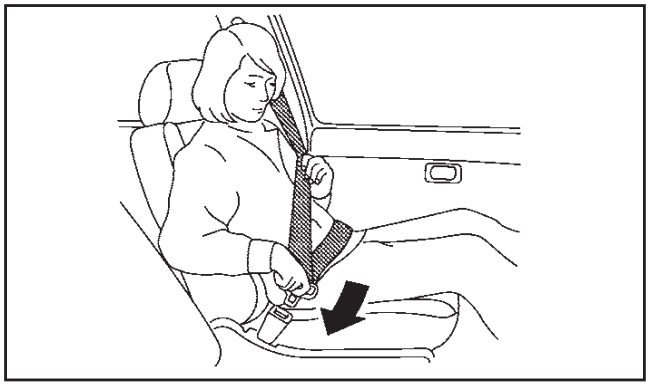

ΠΡΟΕΙΔΟΠΟΙΗΣΗ

Ο οδηγός και κάθε επιβάτης του αυτοκινήτου θα πρέπει να χρησιμοποιούν πάντα την ζώνη ασφαλείας τους.

Δέσιμο των ζωνών ασφαλείας

ΠΡΟΕΙΔΟΠΟΙΗΣΗ

Η πλάτη του καθίσματος δεν θα πρέπει να έχει μεγαλύτερη κλίση από όση χρειάζεται για την άνεση του επιβάτη. Οι ζώνες ασφαλείας είναι πιο αποτελεσματικές όταν ο επιβάτης κάθεται καλά πίσω και σε όρθια θέση στο κάθισμα.

1. Ρυθμίστε το κάθισμα. (Δείτε το «Καθίσματα» πιο πριν).
2. Τραβήξτε αργά την ζώνη έξω από το καρούλι και βάλτε την γλώσσα μέσα στην πόρπη έως ότου ακούσετε και νοιώσετε ότι ασφαλίζει.

- **Το καρούλι είναι σχεδιασμένο να κλειδώνει σε περίπτωση απότομου φρεναρίσματος ή σύγκρουσης. Τραβώντας αργά επιτρέπεται η κίνηση της ζώνης και σε εσάς κάποια ελευθερία κινήσεων στο κάθισμα.**
- **Εάν η ζώνη ασφαλείας δεν μπορεί να τραβηχτεί από την τελείως μαζεμένη θέση της, τραβήξτε σταθερά την ζώνη και αφήστε την. Στην συνέχεια τραβήξτε απαλά την ζώνη έξω από το καρούλι.**

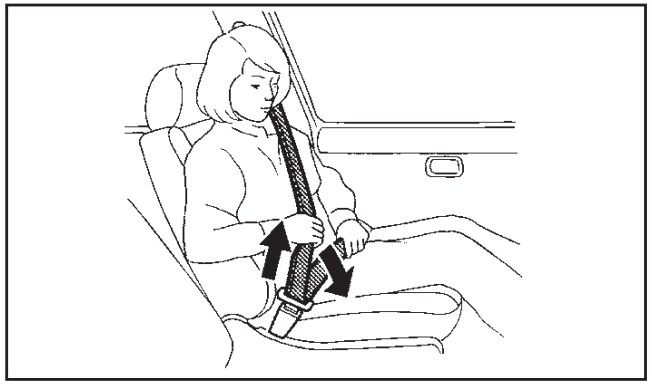

3. Τοποθετήστε το κάτω μέρος της ζώνης χαμηλά και σφιχτά στους γοφούς, όπως φαίνεται στην εικόνα.
4. Τραβήξτε το τμήμα ώμου της ζώνης προς το καρούλι για να αφαιρέσετε τον τζόγο. Βεβαιωθείτε ότι ο ιμάντας ώμου είναι πάνω από τον ώμο σας και σφιχτά κατά μήκος του στέρνου σας.

Ρύθμιση του ύψους του ιμάντα ώμου της ζώνης ασφαλείας (όπου υπάρχει)

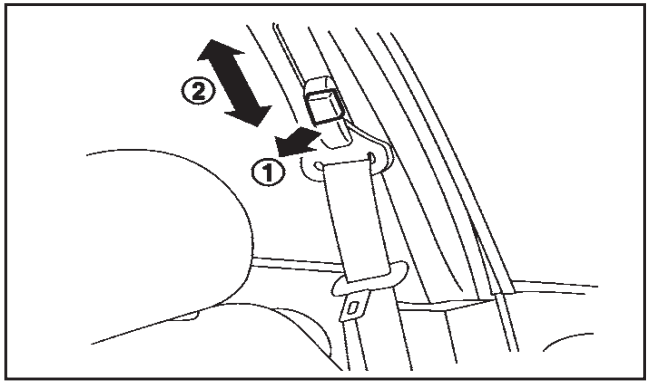

ΠΡΟΕΙΔΟΠΟΙΗΣΗ

- **Το ύψος στήριξης του ιμάντα ώμου της ζώνης θα πρέπει να ρυθμίζεται στην θέση που είναι καλύτερη για εσάς. Εάν δεν το επιτύχετε μπορεί να μειωθεί η αποτελεσματικότητα του συστήματος πρόσδεσης και να αυξηθεί η πιθανότητα ή η σοβαρότητα τραυματισμού σε περίπτωση ατυχήματος.**
- **Ο ιμάντας ώμου θα πρέπει να ακουμπάει στο μέσον του ώμου σας. Δεν θα πρέπει να ακουμπάει στον λαιμό σας.**
- **Βεβαιωθείτε ότι η ζώνη ασφαλείας δεν είναι στριμμένη.**
- **Μετά την ρύθμιση βεβαιωθείτε ότι ο ιμάντας είναι ασφαλισμένος, προσπαθώντας να μετακινήσετε την στερέωση του ιμάντα του ώμου επάνω ή κάτω.**

Το ύψος του ιμάντα ώμου θα πρέπει να ρυθμίζεται στην θέση που είναι καλύτερη για εσάς.

Ο ιμάντας θα πρέπει να είναι μακριά από το πρόσωπο και τον λαιμό σας αλλά να μην πέφτει από τον ώμο σας.

Για να ρυθμίσετε τραβήξτε το κουμπί απελευθέρωσης (1) και μετακινήστε την στήριξη του ιμάντα ώμου στην κατάλληλη θέση (2) ώστε η ζώνη να περνάει πάνω από το κέντρο του ώμου σας.

Αφήστε το κουμπί για να ασφαλίσει η στήριξη του ιμάντα ώμου στην θέση της.

Λύσιμο των ζωνών ασφαλείας

Πατήστε το κουμπί στην πόρπη. Η ζώνη ασφαλείας μαζεύεται αυτόματα.

Γάντζος ζώνης (όπου υπάρχει)

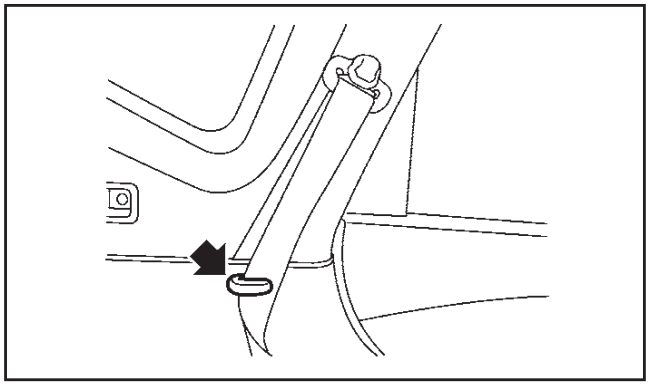

Μπορείτε να στερεώσετε την ζώνη ασφαλείας στον γάντζο της ζώνης.

Έλεγχος της λειτουργίας των ζωνών ασφαλείας

Τα καρούλια των ζωνών ασφαλείας είναι σχεδιασμένα να κλειδώνουν την κίνηση της ζώνης:

- Όταν η ζώνη τραβηχτεί γρήγορα από το καρούλι.
- Όταν το αυτοκίνητο επιβραδύνει απότομα.

Για να αυξηθεί η εμπιστοσύνη σας στις ζώνες ασφαλείας, ελέγξτε την λειτουργία τους αρπάζοντας τον ιμάντα του ώμου και τραβώντας τον γρήγορα μπροστά. Το καρούλι θα πρέπει να κλειδώσει απαγορεύοντας την παραπάνω κίνηση της ζώνης. Εάν το καρούλι δεν κλειδώσει όταν κάνετε αυτό τον έλεγχο αποτανθείτε σε εξουσιοδοτημένο συνεργείο της Nissan ή εξειδικευμένο συνεργείο.

ΣΥΝΤΗΡΗΣΗ ΤΩΝ ΖΩΝΩΝ ΑΣΦΑΛΕΙΑΣ

Κατά περιόδους ελέγχετε αν η ζώνη και τα μεταλλικά εξαρτήματα όπως πόρπες, γλώσσες, καρούλια, ευλύγιστα καλώδια και γάντζοι δουλεύουν σωστά. Εάν βρεθούν χαλαρά μέρη, διάβρωση, κοψίματα ή άλλες ζημιές στο ύφασμα θα πρέπει να αντικατασταθεί όλη η ζώνη.

Οι ζώνες μπορεί να τυλίγονται αργά εάν μαζευτεί βρωμιά στον οδηγό της ζώνης ή στο καρούλι της. Σκουπίστε τον ιμάντα της ζώνης με ένα καθαρό, στεγνό πανί.

Για να καθαρίσετε το ύφασμα των ζωνών χρησιμοποιήστε διάλυμα μαλακού σαπουνιού ή οποιοδήποτε διάλυμα συνιστάται για τον καθαρισμό ταπετσαρίας ή μοκέτας. Στην συνέχεια βουρτσίστε το, σκουπίστε το με πανί και αφήστε το να στεγνώσει στην σκιά. Μην αφήνετε τις ζώνες να μαζέψουν πριν στεγνώσουν τελείως.

ΠΡΟΦΥΛΑΞΕΙΣ ΓΙΑ ΤΗΝ ΧΡΗΣΗ ΤΩΝ ΠΑΙΔΙΚΩΝ ΚΑΘΙΣΜΑΤΩΝ

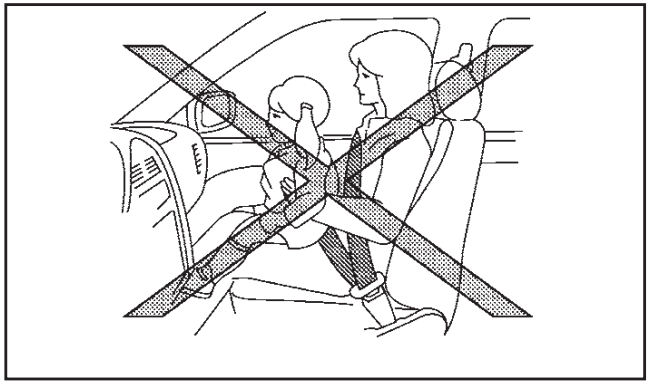

ΠΡΟΕΙΔΟΠΟΙΗΣΗ

- **Τα βρέφη και τα μικρά παιδιά θα πρέπει πάντα να τοποθετούνται σε κατάλληλο παιδικό κάθισμα όταν επιβαίνουν στο όχημα. Εάν δεν χρησιμοποιήσετε παιδικό κάθισμα μπορεί να έχετε σαν αποτέλεσμα σοβαρό τραυματισμό ή θάνατο.**
- **Τα παιδιά και τα βρέφη δεν θα πρέπει ποτέ να μεταφέρονται στην αγκαλιά σας. Είναι αδύνατον ακόμη και για τον πιο δυνατό ενήλικα να αντισταθεί στις δυνάμεις που αναπτύσσονται σε ένα σοβαρό ατύχημα. Το παιδί μπορεί να συνθλιβεί ανάμεσα στον ενήλικα και τμήματα του αυτοκινήτου. Επίσης μην φοράτε την ίδια ζώνη ασφαλείας γύρω από τον εαυτό σας και ένα παιδί.**
- **Η NISSAN συνιστά να τοποθετούνται τα παιδικά καθίσματα στο πίσω κάθισμα. Σύμφωνα με τις στατιστικές των ατυχημάτων, τα παιδιά εί-**

ναι ασφαλέστερα όταν είναι σωστά προσδεμένα στο πίσω κάθισμα παρά στο μπροστινό κάθισμα.

- **Η ακατάλληλη χρήση ή τοποθέτηση του παιδικού καθίσματος μπορεί να αυξήσει τον κίνδυνο ή την σοβαρότητα του τραυματισμού τόσο για το παιδί όσο και για τους άλλους επιβάτες του αυτοκινήτου και μπορεί να οδηγήσει σε σοβαρό τραυματισμό ή θάνατο σε περίπτωση ατυχήματος.**
- **Ακολουθήστε όλες τις οδηγίες του κατασκευαστή του παιδικού καθίσματος για την τοποθέτηση και την χρήση. Επιλέξτε ένα παιδικό κάθισμα κατάλληλο για το παιδί και το αυτοκίνητο. Μπορεί να μην είναι δυνατό να τοποθετήσετε κάποιους τύπους καθισμάτων στο αυτοκίνητό σας.**
- **Η κατεύθυνση του παιδικού καθίσματος, είτε μπροστά είτε πίσω εξαρτάται από τον τύπο του παιδικού καθίσματος και το μέγεθος του παιδιού. Για λεπτομέρειες δείτε τις οδηγίες του κατασκευαστή του παιδικού καθίσματος.**
- **Οι ρυθμιζόμενες πλάτες των καθισμάτων θα πρέπει να τοποθετούνται έτσι ώστε να διασφαλίζεται η πλήρης επαφή ανάμεσα στο παιδικό κάθισμα και την πλάτη του καθίσματος.**
- **Μετά την τοποθέτηση του παιδικού καθίσματος ελέγξτε την σταθερότητά του πριν τοποθετήσετε το παιδί σε αυτό. Κουνήστε το προς τα αριστερά και δεξιά. Προσπαθήστε να το τραβήξετε απότομα μπροστά και δείτε αν το συγκρατεί η ζώνη. Το παιδικό κάθισμα δεν θα πρέπει να μετακινηθεί περισσότερο από 25 χιλιοστά. Εάν το κάθισμα δεν είναι ασφαλισμένο, σφίξτε την ζώνη όσο χρειάζεται ή βάλτε το κάθισμα σε άλλη θέση και ελέγξτε ξανά.**
- **Όταν δεν χρησιμοποιείτε το παιδικό κάθισμα κρατήστε το ασφαλισμένο με το σύστημα ISOFIX ή με την ζώνη ασφαλείας. Με τον τρόπο αυτό δεν θα μπορεί να εκτιναχτεί προς τα εμπρός στην περίπτωση απότομου φρεναρίσματος ή ατυχήματος.**
- **Ποτέ μην τοποθετείτε ένα παιδικό κάθισμα με την όψη πίσω στο κάθισμα του συνοδηγού χωρίς προηγουμένως να έχετε απενεργοποιήσει τον αερόσακο του συνοδηγού με τον διακόπτη (όπου υπάρχει), δείτε το «Διακόπτης αερόσακου συνοδηγού (όπου υπάρχει» παρακάτω. Σε μία μετωπική σύγκρουση ο αερόσακος του συνοδηγού ανοίγει με μεγάλη δύναμη. Ένας μπροστινός αερόσακος που ανοίγει μπορεί να τραυματίσει σοβαρά ή να σκοτώσει το παιδί σας.**
- **Εάν το παιδικό κάθισμα είναι εξοπλισμένο με κλιπ συγκράτησης, βεβαιωθείτε ότι το κλιπ έχει δεθεί καλά στην ζώνη ασφαλείας του αυτοκινήτου. Εάν το κλιπ συγκράτησης δεν χρησιμοποιηθεί, μπορεί να προκληθούν τραυματισμοί από την μετακίνηση προς τα πλάγια του παιδικού καθίσματος στην διάρκεια του φρεναρίσματος ή στις στροφές.**

ΠΡΟΣΟΧΗ

Να θυμάστε ότι όταν το παιδικό κάθισμα είναι κλεισμένο μέσα στο αυτοκίνητο μπορεί να ζεσταθεί πάρα πολύ. Πριν βάλετε το παιδί σας να καθίσει στο παιδικό κάθισμα, ελέγξτε την επιφάνεια του υφάσματος και τις πόρπες μήπως καίνε.

Η Nissan συνιστά τα βρέφη και τα μικρά παιδιά να κάθονται σε παιδικό κάθισμα. Θα πρέπει να επιλέξετε ένα παιδικό κάθισμα που ταιριάζει στο αυτοκίνητό σας και να ακολουθήσετε τις οδηγίες του κατασκευαστή του για την τοποθέτηση και την χρήση του. Επιπλέον, υπάρχουν πολλοί τύποι παιδικών καθισμάτων που διατίθενται για μεγαλύτερα παιδιά και θα πρέπει να χρησιμοποιούνται για μέγιστη προστασία.

ΠΑΙΔΙΚΑ ΚΑΘΙΣΜΑΤΑ UNIVERSAL ΓΙΑ ΤΑ ΜΠΡΟΣΤΙΝΑ ΚΑΙ ΤΑ ΠΙΣΩ ΚΑΘΙΣΜΑΤΑ

ΠΡΟΕΙΔΟΠΟΙΗΣΗ

Στα αυτοκίνητα που είναι εξοπλισμένα με σύστημα πλευρικών αερόσακων μην αφήσετε βρέφη ή μικρά παιδιά να καθίσουν στο κάθισμα του συνοδηγού καθώς ο αερόσακος μπορεί να προκαλέσει σοβαρό τραυματισμό σε περίπτωση που ανοίξει λόγω σύγκρουσης.

ΣΗΜΕΙΩΣΗ

Τα παιδικά καθίσματα που είναι εγκεκριμένα από την Οδηγία Ευρωπαϊκής Ένωσης No. 44.04 φέρουν εμφανώς την ένδειξη με τις κατηγορίες όπως, Universal, Semi-universal ή ISOFIX.

Όταν επιλέγετε παιδικό κάθισμα, θα πρέπει να έχετε κατά νου τα ακόλουθα:

- Επιλέξτε ένα παιδικό κάθισμα που να πληροί τις πιο πρόσφατες Ευρωπαϊκές προδιαγραφές της Οδηγίας 44.04 ΕΕ.

- Βάλτε το παιδί σας να καθίσει στο παιδικό κάθισμα και ελέγξτε τις διάφορες ρυθμίσεις για να βεβαιωθείτε ότι το παιδικό κάθισμα ταιριάζει στο παιδί σας. Ακολουθείτε πάντα όλες τις συνιστώμενες διαδικασίες.
- Ελέγξτε το παιδικό κάθισμα μέσα στο αυτοκίνητό σας για να βεβαιωθείτε ότι είναι συμβατό με το σύστημα των ζωνών ασφαλείας του αυτοκινήτου σας.
- Δείτε τους πίνακες που ακολουθούν σε αυτό το τμήμα για την λίστα με τις συνιστώμενες θέσεις τοποθέτησης των εγκεκριμένων για το αυτοκίνητό σας παιδικών καθισμάτων.

Γκρουπ βάρους παιδικού καθίσματος

Γκρουπ βάρους	Βάρος παιδιού
Γκρουπ 0	έως 10 κιλά
Γκρουπ 0+	έως 13 κιλά
Γκρουπ I	9 έως 18 κιλά
Γκρουπ II	15 έως 25 κιλά
Γκρουπ III	22 έως 36 κιλά

Παραδείγματα παιδικών καθισμάτων:

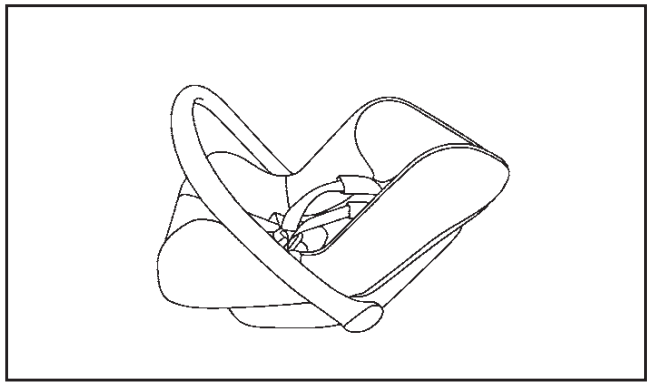

Παιδικό κάθισμα κατηγοριών 0 και 0+

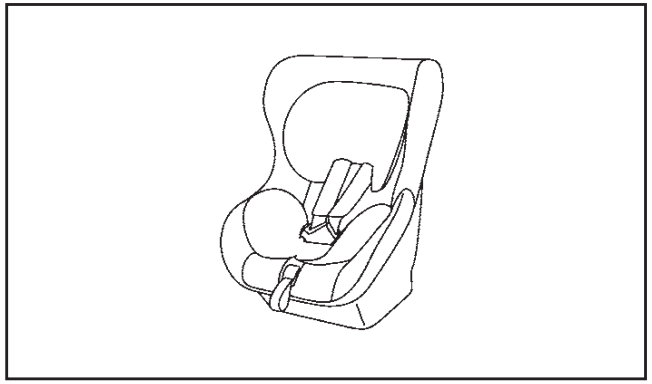

Παιδικό κάθισμα κατηγοριών 0+ και I

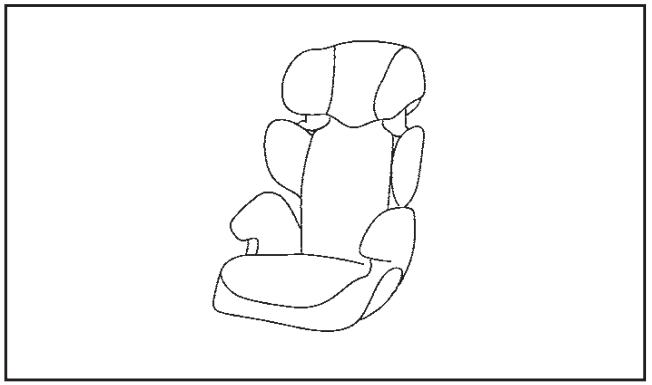

Παιδικό κάθισμα κατηγοριών II και III

Εγκεκριμένες θέσεις παιδικών καθισμάτων

Οι ακόλουθοι περιορισμοί έχουν εφαρμογή όταν χρησιμοποιείτε παιδικά καθίσματα ανάλογα με το βάρος του βρέφους και την θέση τοποθέτησης.

Γκρουπ βάρους		Καταλληλότητα				
		Συνοδηγού (Ενεργός Αερόσακος)	Συνοδηγού (Ανενεργός Αερόσακος)	2η σειρά εξωτερικό	2η σειρά κεντρικό	3 σειρά
0	έως 10 κιλά	X	X	U*2	X	X
0+	έως 13 κιλά	X	L*2	U/L*2	X	X
I	9 έως 18 κιλά	X	L*2	U*2	X	X
II	15 έως 25 κιλά	X	L*1*2	UF/L*1*2	X	X
III	22 έως 36 κιλά	X	L*1*2	UF/L1*2	X	X

X: Ακατάλληλο για παιδικό κάθισμα

U: Κατάλληλο για παιδικό κάθισμα της κατηγορίας universal εγκεκριμένο για αυτό το γκρουπ βάρους

UF: Κατάλληλο για παιδικό κάθισμα της κατηγορίας universal με την όψη μπροστά εγκεκριμένο για αυτό το γκρουπ βάρους

L: Κατάλληλο για συγκεκριμένα παιδικά καθίσματα που αναφέρονται στον παρακάτω πίνακα ή την λίστα κατασκευαστών παιδικών καθισμάτων

*1: Εάν τοποθετήσετε παιδικό κάθισμα, αφαιρέστε το προσκέφαλο του καθίσματος

*2: Εάν τοποθετήσετε παιδικό κάθισμα, σύρετε στην πιο πίσω θέση που είναι δυνατόν

Επιτρεπόμενες επιλογές για την τοποθέτηση παιδικού καθίσματος ISOFIX

Γκρουπ βάρους			Καταλληλότητα			
			Κάθισμα συνο-δηγού	2η σειρά εξωτερικό	2η σειρά κεντρικό	3η σειρά
Φορητό καρότσι	F	ISO/L1	X	X	X	X
	G	ISO/L2	X	X	X	X
0 (έως 10 κιλά)	E	ISO/R1	X	IL*	X	X
0+ (έως 13 κιλά	E	ISO/R1	X	IL	X	X
	D	ISO/R2	X	IL*	X	X
	C	ISO/R3	X	IL*	X	X
I (9 έως 18 κιλά)	D	ISO/R2	X	IL*	X	X
	C	ISO/R3	X	IL*	X	X
	B	ISO/F2	X	IUF	X	X
	B1	ISO/F2X	X	IL*1 / IUF	X	X
	A	ISO/F3	X	IUF	X	X
II (15 έως 25 κιλά)	–	–	X	IL	X	X
III (22 έως 36 κιλά)	–	–	X	IL	X	X

X: Ακατάλληλο για παιδικό κάθισμα

IUF: Κατάλληλο για παιδικό κάθισμα της κατηγορίας universal με την όψη μπροστά εγκεκριμένο για αυτό το γκρουπ βάρους

IL: Κατάλληλο για συγκεκριμένα παιδικά καθίσματα της κατηγορίας ISOFIX που αναφέρονται στον παρακάτω πίνακα ή την λίστα κατασκευαστών παιδικών καθισμάτων

IL*: Κατάλληλο για συγκεκριμένα παιδικά καθίσματα της κατηγορίας ISOFIX που αναφέρονται στην λίστα οχημάτων των κατασκευαστών παιδικών καθισμάτων

*1: Εάν τοποθετήσετε ένα παιδικό κάθισμα αφαιρέστε το προσκέφαλο του καθίσματος.

Λίστα συνιστώμενων παιδικών καθισμάτων Universal

	Κάθισμα συνοδηγού (ανενεργός αερόσακος)	2η σειρά εξωτερικό κάθισμα	2η σειρά κεντρικό κάθισμα	3η σειρά
0+ (έως 13 κιλά)	Maxi Cosi Cabrio Fix	Maxi Cosi Cabrio Fix	–	–
I (9 έως 18 κιλά)	Romer King plus	Romer King plus	–	–
	–	Romer Duo plus	–	–
II (15 έως 25 κιλά)	Romer Kid Fix (στερέωση με ζώνη)	Romer Kid Fix (στερέωση με ζώνη)	–	–
III (22 έως 36 κιλά)	Romer Kid Fix (στερέωση με ζώνη)	Romer Kid Fix (στερέωση με ζώνη)	–	–

Λίστα συνιστώμενων παιδικών καθισμάτων Semi-universal

	Κάθισμα συνοδηγού (ανενεργός αερόσακος)	2η σειρά εξωτερικό κάθισμα	2η σειρά κεντρικό κάθισμα	3η σειρά
0+ (έως 13 κιλά)	Maxi Cosi Cabrio Fix plus Easy Fix	Maxi Cosi Cabrio Fix plus Easy Fix	–	–
	–	Maxi Cosi Cabrio Fix plus Easy Fix Base	–	–
I (9 έως 18 κιλά)	–	Maxi Cosi peral plus family fix	–	–
II (15 έως 25 κιλά)	–	Romer Kid Fix (στερέωση με ISOFIX)	–	–
III (22 έως 36 κιλά)	–	Romer Kid Fix (στερέωση με ISOFIX)	–	–

Λίστα εγκεκριμένων παιδικών καθισμάτων

	Όνομα παιδικού καθίσματος	Στερέωση παιδικού καθίσματος	Όψη	Κατηγορία
0+ (έως 13 κιλά)	Romer Baby safe plus SHR II+ ISOFIX base	ISOFIX + βάση και πόδι στήριξης	Όψη πίσω	Semi-universal
I (9 έως 18 κιλά)	Romer Duo plus*1	ISOFIX/F2X επάνω ιμάντας πρόσδεσης	Όψη μπροστά	Universal

*1: Το μπράτσο τοποθέτησης του παιδικού καθίσματος πρέπει να πιαστεί στο κάτω σημείο ISOFIX με την πλάτη της 2ης σειράς καθισμάτων στην πιο πίσω θέση. Στην συνέχεια η πλάτη του καθίσματος θα πρέπει να μπει στην εγκοπή προς τα εμπρός για να δώσει καλή στήριξη (0-3 εγκοπές από την πιο πίσω θέση).

ΣΥΣΤΗΜΑ ΠΑΙΔΙΚΟΥ ΚΑΘΙΣΜΑΤΟΣ ISOFIX (για την δεύτερη σειρά καθισμάτων)

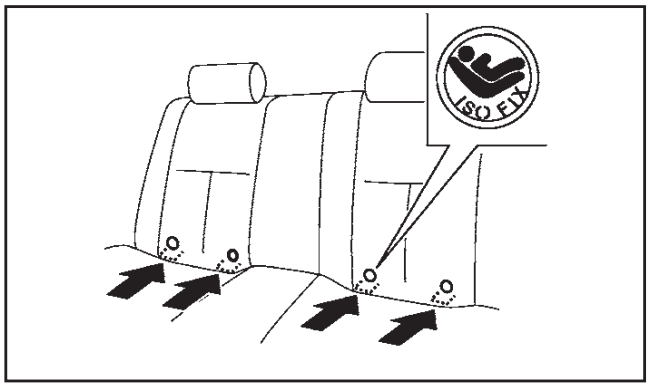

Θέση ετικέτας ISOFIX

Το αυτοκίνητό σας είναι εξοπλισμένο με ειδικά σημεία στερέωσης που χρησιμοποιούνται για τα παιδικά καθίσματα ISOFIX.

Θέση των σημείων κάτω στερέωσης του ISOFIX

Τα σημεία κάτω στερέωσης του ISOFIX παρέχονται για να τοποθετηθούν παιδικά καθίσματα μόνο στις πίσω εξωτερικές θέσεις. **Μην προσπαθήσετε να τοποθετήσετε το παιδικό κάθισμα στην κεντρική θέση χρησιμοποιώντας τις θέσεις ISOFIX.**

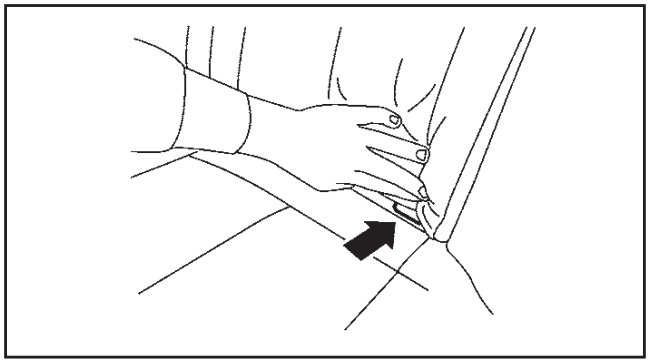

Θέσεις σημείων στερέωσης ISOFIX

Τα σημεία στερέωσης ISOFIX βρίσκονται κάτω από τα καλύμματα με την ετικέτα ISOFIX στο κάτω μέρος της ταπετσαρίας του πίσω καθίσματος. Για να έχετε πρόσβαση στα σημεία στερέωσης ISOFIX βάλτε το δάχτυλό σας στο κάλυμμα και τραβήξτε το έξω.

Προσαρτήματα στήριξης παιδικού καθίσματος ISOFIX

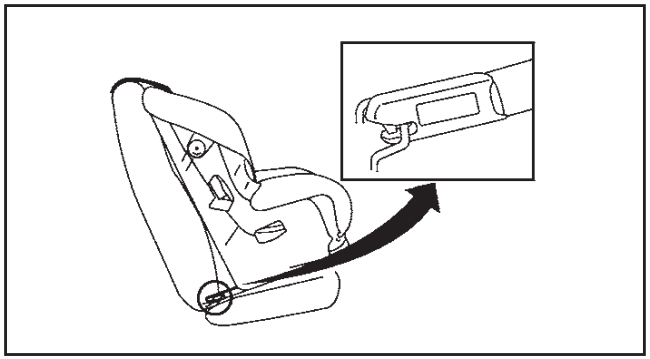

Προσάρτημα στήριξης

Τα παιδικά καθίσματα ISOFIX συμπεριλαμβάνουν δύο προσαρτήματα με εγκοπές που μπορούν να συνδεθούν στους δύο γάντζους που βρίσκονται στο κάθισμα. Ελέγξτε το παιδικό σας κάθισμα για την ετικέτα που αναφέρει ότι είναι συμβατό με πρόσδεση παιδικού καθίσματος ISOFIX. Η πληροφορία αυτή μπορεί επίσης να βρίσκεται στις οδηγίες που παρέχονται από τον κατασκευαστή του καθίσματος.

Τα παιδικά καθίσματα ISOFIX σε γενικές γραμμές απαιτούν την χρήση ιμάντα πρόσδεσης στο πάνω μέρος η μονάδων που αποτρέπουν την περιστροφή όπως είναι τα πόδια στήριξης. Όταν τοποθετείτε το παιδικό κάθισμα ISOFIX διαβάστε προσεκτικά και ακολουθήστε τις οδηγίες σε αυτό το βιβλίο και εκείνες που σας παρέχονται με το παιδικό κάθισμα. Δείτε το «Σύστημα παιδικού καθίσματος ISOFIX» παρακάτω.

ΤΟΠΟΘΕΤΗΣΗ ΠΑΙΔΙΚΟΥ ΚΑΘΙΣΜΑΤΟΣ (για την δεύτερη σειρά καθισμάτων)

Το αυτοκίνητό σας είναι σχεδιασμένο να δέχεται ένα παιδικό κάθισμα στο πίσω κάθισμά του. Όταν τοποθετείτε το παιδικό κάθισμα διαβάστε προσεκτικά και ακολουθήστε τις οδηγίες σε αυτό το βιβλίο και εκείνες που σας παρέχονται με το παιδικό κάθισμα.

ΠΡΟΕΙΔΟΠΟΙΗΣΗ

- **Τα σημεία πρόσδεσης του παιδικού καθίσματος είναι σχεδιασμένα ώστε να αντέχουν μόνο τα φορτία εκείνα που προέρχονται από ένα σωστά τοποθετημένο παιδικό κάθισμα. Δεν πρέπει σε καμία περίπτωση να χρησιμοποιούνται για ζώνες ασφαλείας ενηλίκων, καλωδιώσεις ή εξοπλισμό του αυτοκινήτου. Εάν το κάνετε μπορεί να πάθουν ζημιά τα σημεία πρόσδεσης παιδικού καθίσματος. Το παιδικό κάθισμα μπορεί να μην τοποθετηθεί σωστά με την χρήση του χαλασμένου σημείου πρόσδεσης και το παιδί μπορεί να τραυματιστεί σοβαρά ή να σκοτωθεί σε περίπτωση πρόσκρουσης.**
- **Ο πάνω ιμάντας πρόσδεσης του παιδικού καθίσματος μπορεί να πάθει ζημιά από την επαφή με την πίσω εταζέρα ή τα αντικείμενα στον χώρο φόρτωσης. Αφαιρέστε την πίσω εταζέρα από το αυτοκίνητο ή ασφαλίστε τη στον χώρο των αποσκευών. Το παιδί σας θα μπορούσε να τραυματιστεί σοβαρά ή να σκοτωθεί σε περίπτωση σύγκρουσης εάν ο πάνω ιμάντας πρόσδεσης έχει πάθει ζημιά.**

Θέση πρόσδεσης

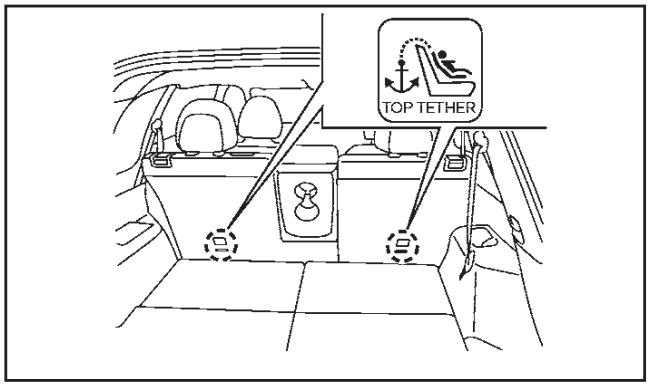

Οι θέσεις στερέωσης βρίσκονται στα σημεία που δείχνει η εικόνα.

Τοποθετήστε τον πάνω ιμάντα πρόσδεσης πάνω από την κορυφή της πλάτης του καθίσματος και

ασφαλίστε το στο σημείο προσάρτησης που παρέχει την καλύτερη τοποθέτηση. Σφίξτε τον ιμάντα σύμφωνα με τις οδηγίες του κατασκευαστή για να αφαιρέσετε τυχόν τζόγο.

ΤΟΠΟΘΕΤΗΣΗ ΠΑΙΔΙΚΟΥ ΚΑΘΙΣΜΑΤΟΣ ΜΕ ΤΗΝ ΧΡΗΣΗ ISOFIX

ΠΡΟΕΙΔΟΠΟΙΗΣΗ

- **Τοποθετείτε τα παιδικά καθίσματα που είναι συμβατά με το σύστημα ISOFIX μόνο στα καθορισμένα σημεία. Για τις κάτω θέσεις στερέωσης του ISOFIX δείτε το «Τοποθέτηση παιδικού καθίσματος (για την δεύτερη σειρά καθισμάτων)» πιο πριν. Εάν το παιδικό κάθισμα δεν έχει ασφαλίσει καλά, το παιδί σας μπορεί να τραυματιστεί σοβαρά ή να σκοτωθεί σε περίπτωση ατυχήματος.**
- **Μην τοποθετείτε παιδικό κάθισμα που απαιτεί την χρήση άνω ιμάντα πρόσδεσης σε θέσεις του αυτοκινήτου που δεν έχουν στερέωση με πάνω ιμάντα πρόσδεσης.**
- **Μην τοποθετείτε ένα παιδικό κάθισμα στην πίσω κεντρική θέση με την χρήση των κάτω σημείων πρόσδεσης ISOFIX. Το παιδικό κάθισμα δεν θα ασφαλίσει σωστά.**
- **Ελέγξτε τις κάτω θέσεις βάζοντας τα δάχτυλά σας στην περιοχή στήριξης και ψάχνοντας για να βεβαιωθείτε ότι δεν υπάρχουν εμπόδια πάνω στα σημεία πρόσδεσης ISOFIX, όπως ιμάντας ζώνης ασφαλείας ή υλικό ταπετσαρίας καθίσματος. Το παιδικό κάθισμα δεν θα ασφαλίσει σωστά εάν παρεμποδίζονται οι θέσεις στερέωσης ISOFIX.**
- **Οι γάντζοι του συστήματος ISOFIX είναι σχεδιασμένοι να αντέχουν μόνο στα φορτία που εφαρμόζονται από ένα σωστά τοποθετημένο παιδικό κάθισμα. Σε καμία περίπτωση δεν θα πρέπει να χρησιμοποιούνται για ζώνη ασφαλείας ενηλίκων, καλωδιώσεις ή άλλα στοιχεία ή εξοπλισμό του αυτοκινήτου. Σε διαφορετική περίπτωση θα πάθουν ζημιά οι θέσεις στερέωσης παιδικού καθίσματος. Το παιδικό κάθισμα δεν θα τοποθετείται σωστά με την χρήση της χαλασμένης θέσης στερέωσης και το παιδί σας θα μπορούσε να τραυματιστεί σοβαρά ή να σκοτωθεί σε περίπτωση σύγκρουσης.**

Τοποθέτηση στα πίσω εξωτερικά καθίσματα

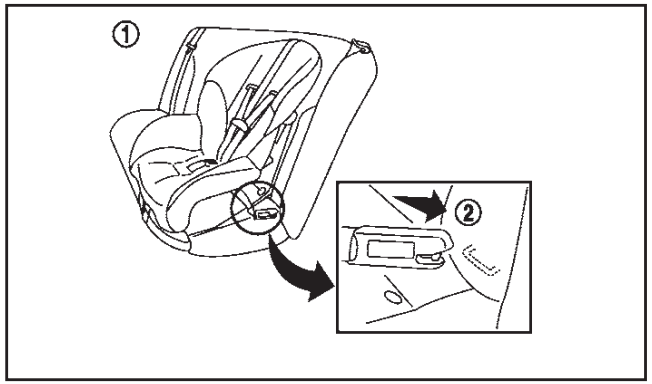

Βήματα 1 και 2

Με την όψη μπροστά:

Βεβαιωθείτε ότι ακολουθείτε τις οδηγίες του κατασκευαστή για την σωστή χρήση του παιδικού καθίσματος. Ακολουθήστε αυτά τα βήματα για να τοποθετήστε το παιδικό κάθισμα με την όψη μπροστά στις πίσω εξωτερικές θέσεις με την χρήση ISOFIX:

1. Τοποθετήστε το παιδικό κάθισμα πάνω στο κάθισμα του αυτοκινήτου (1).
2. Ασφαλίστε τα σημεία πρόσδεσης του παιδικού καθίσματος στα κάτω σημεία στερέωσης ISOFIX (2).
3. **Για την Ευρώπη (Γκρουπ βάρους I-F2X):**

   Η πλάτη του παιδικού καθίσματος θα πρέπει να ασφαλίσει πάνω στην πλάτη του καθίσματος του αυτοκινήτου. Εάν απαιτείται, ρυθμίστε ή βγάλτε το προσκέφαλο του καθίσματος για να έχετε σωστή εφαρμογή του παιδικού καθίσματος. Εάν βγάλετε το προσκέφαλο του καθίσματος, ασφαλίστε το κατάλληλα. Βεβαιωθείτε ότι τοποθετήσατε το προσκέφαλο του καθίσματος όταν αφαιρέσετε το παιδικό κάθισμα. (Δείτε «Προσκέφαλα καθισμάτων» και «Παιδικά καθίσματα Universal για τα μπροστινά και τα πίσω καθίσματα» πιο πριν).

   Για την Ευρώπη (εκτός από Γκρουπ βάρους I-F2X):

   Η πλάτη του παιδικού καθίσματος θα πρέπει να ασφαλίσει πάνω στην πλάτη του καθίσματος του αυτοκινήτου. Εάν απαιτείται, ρυθμίστε ή βγάλτε το προσκέφαλο του καθίσματος για να έχετε σωστή εφαρμογή του παιδικού καθίσματος. Εάν βγάλετε το προσκέφαλο του καθίσματος, ασφαλίστε το κατάλληλα. Βεβαιωθείτε ότι τοποθετήσατε το προσκέφαλο του καθίσματος όταν αφαιρέσετε το παιδικό κάθισμα. Εάν η θέση του αυτοκινήτου δεν έχει ρυθμιζόμενο προσκέφαλο καθίσματος και αυτό εμποδίζει το παιδικό κάθισμα, δοκιμάστε άλλη θέση στο αυτοκίνητο ή με

άλλο παιδικό κάθισμα. (Δείτε «Προσκέφαλα καθισμάτων» και «Παιδικά καθίσματα Universal για τα μπροστινά και τα πίσω καθίσματα» πιο πριν).

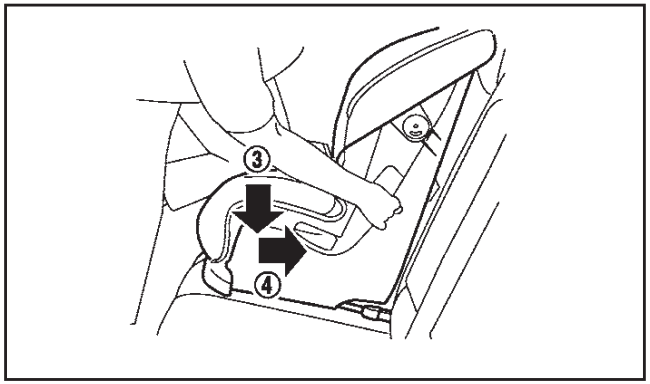

Βήμα 4

4. Κοντύνετε το προσάρτημα με την εγκοπή για να σφίξει σταθερά το παιδικό κάθισμα, πιέστε προς τα κάτω (3) και πίσω (4) σταθερά στο κέντρο του παιδικού καθίσματος με το γόνατό σας για να πιέστε την ταπετσαρία του αυτοκινήτου και την πλάτη του καθίσματος. Οι ρυθμιζόμενες πλάτες των καθισμάτων θα πρέπει να τοποθετούνται με τρόπο ώστε να διασφαλίζεται η πλήρης επαφή ανάμεσα στο παιδικό κάθισμα και την πλάτη του καθίσματος.
5. Εάν το παιδικό κάθισμα είναι εξοπλισμένο με πάνω ιμάντα πρόσδεσης, οδηγείστε τον ιμάντα και ασφαλίστε τον στο σημείο στερέωσής του. (Δείτε το «Στερέωση παιδικού καθίσματος» πιο πριν).
6. Εάν το παιδικό κάθισμα είναι εξοπλισμένο με άλλη μονάδα αποφυγής περιστροφής όπως πόδι στήριξης, χρησιμοποιήστε την αντί για τον άνω ιμάντα πρόσδεσης ακολουθώντας τις οδηγίες του κατασκευαστή του παιδικού καθίσματος.

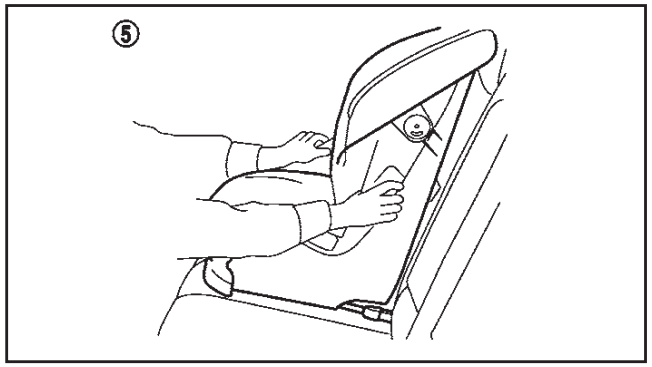

Βήμα 7

7. Δοκιμάστε το παιδικό κάθισμα πριν τοποθετήσετε το παιδί σε αυτό (5). Σπρώξτε το παιδικό κάθισμα από την μία πλευρά στην άλλη και τραβήξτε το μπροστά για να βεβαιωθείτε ότι στηρίζετε καλά στην θέση του.
8. Ελέγξτε για να βεβαιωθείτε ότι το παιδικό κάθισμα είναι σωστά ασφαλισμένο πριν από κάθε χρήση. Εάν το παιδικό κάθισμα είναι χαλαρό, επαναλάβετε τα βήματα 3 έως 7.

Με την όψη πίσω:

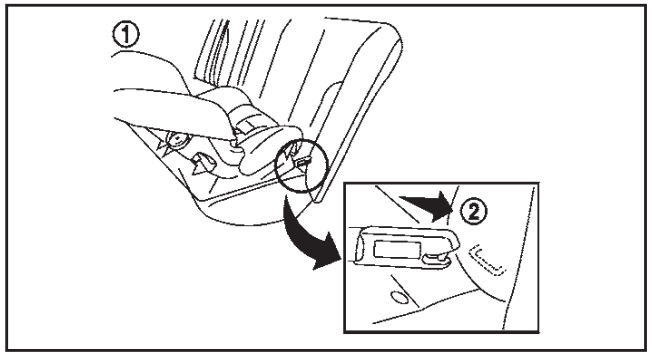

Βήματα 1 και 2

Βεβαιωθείτε ότι ακολουθείτε τις οδηγίες του κατασκευαστή για την σωστή χρήση του παιδικού καθίσματος. Ακολουθήστε αυτά τα βήματα για να τοποθετήστε το παιδικό κάθισμα με την όψη πίσω στις πίσω εξωτερικές θέσεις με την χρήση ISOFIX:

1. Τοποθετήστε το παιδικό κάθισμα πάνω στο κάθισμα του αυτοκινήτου (1).
2. Ασφαλίστε τα σημεία πρόσδεσης του παιδικού καθίσματος στα κάτω σημεία στερέωσης ISOFIX (2).

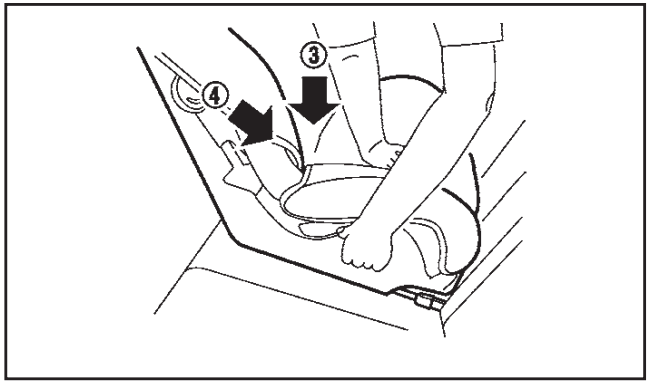

Βήμα 3

3. Κοντύνετε το προσάρτημα με την εγκοπή για να σφίξει σταθερά το παιδικό κάθισμα, πιέστε προς τα κάτω (3) και πίσω (4) σταθερά στο κέντρο του παιδικού καθίσματος με το χέρι σας για να πιέστε την ταπετσαρία του αυτοκινήτου και την πλάτη του καθίσματος.
4. Εάν το παιδικό κάθισμα είναι εξοπλισμένο με πάνω ιμάντα πρόσδεσης, οδηγείστε τον ιμάντα και ασφαλίστε τον στο σημείο στερέωσής του. (Δείτε το «Στερέωση παιδικού καθίσματος» πιο πριν).

5. Εάν το παιδικό κάθισμα είναι εξοπλισμένο με άλλη μονάδα αποφυγής περιστροφής όπως πόδι στήριξης, χρησιμοποιήστε την αντί για τον άνω ιμάντα πρόσδεσης ακολουθώντας τις οδηγίες του κατασκευαστή του παιδικού καθίσματος.

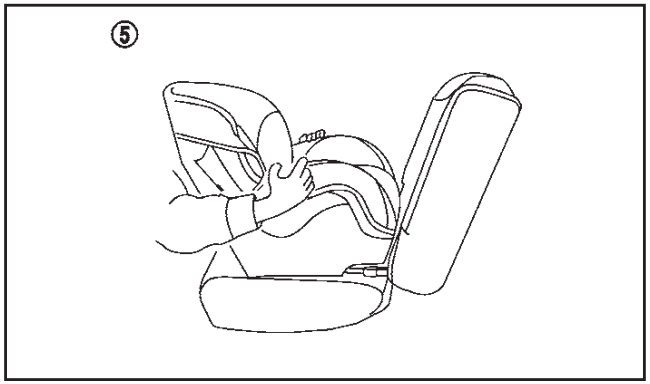

Βήμα 6

6. Δοκιμάστε το παιδικό κάθισμα πριν τοποθετήσετε το παιδί σε αυτό (5). Σπρώξτε το παιδικό κάθισμα από την μία πλευρά στην άλλη και τραβήξτε το μπροστά για να βεβαιωθείτε ότι στηρίζετε καλά στην θέση του.
7. Ελέγξτε για να βεβαιωθείτε ότι το παιδικό κάθισμα είναι σωστά ασφαλισμένο πριν από κάθε χρήση. Εάν το παιδικό κάθισμα είναι χαλαρό, επαναλάβετε τα βήματα 3 έως 7.

ΤΟΠΟΘΕΤΗΣΗ ΠΑΙΔΙΚΟΥ ΚΑΘΙΣΜΑΤΟΣ ΜΕ ΤΗΝ ΧΡΗΣΗ ΖΩΝΗΣ ΑΣΦΑΛΕΙΑΣ ΤΥΠΟΥ ΤΡΙΩΝ ΣΗΜΕΙΩΝ

Τοποθέτηση στα πίσω καθίσματα – χωρίς αυτόματη λειτουργία ασφάλισης

Με την όψη μπροστά:

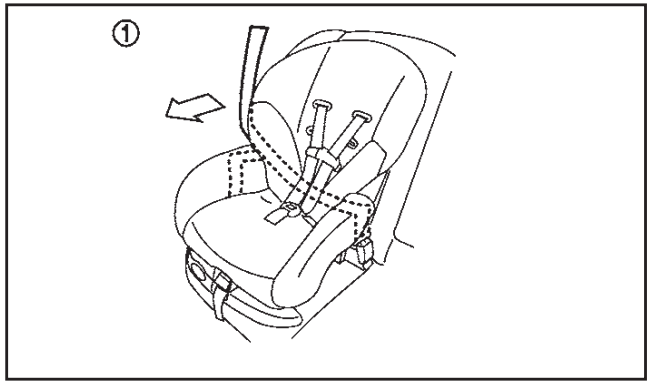

Βήμα 1

Βεβαιωθείτε ότι ακολουθείτε τις οδηγίες του κατασκευαστή για την σωστή χρήση του παιδικού καθίσματος. Ακολουθήστε αυτά τα βήματα για να τοποθετήσετε το παιδικό κάθισμα με την όψη μπροστά στα πίσω καθίσματα με την χρήση της ζώνης ασφαλείας τριών σημείων, χωρίς την λειτουργία αυτόματου κλειδώματος:

1. Τοποθετήστε το παιδικό κάθισμα στο κάθισμα του αυτοκινήτου (1).
2. **Τοποθέτηση στα πίσω εξωτερικά καθίσματα (για την Ευρώπη – γκρουπ βάρους II και III):**

   Βγάλτε το προσκέφαλο του καθίσματος. (Δείτε «Προσκέφαλα καθισμάτων» και «Παιδικά καθίσματα Universal για τα μπροστινά και τα πίσω καθίσματα» πιο πριν).

   Τοποθέτηση στα πίσω εξωτερικά καθίσματα (για την Ευρώπη – εκτός γκρουπ βάρους II και III):

   Βάλτε το προσκέφαλο του καθίσματος στην πιο πάνω θέση. (Δείτε «Προσκέφαλα καθισμάτων» και «Παιδικά καθίσματα Universal για τα μπροστινά και τα πίσω καθίσματα» πιο πριν).

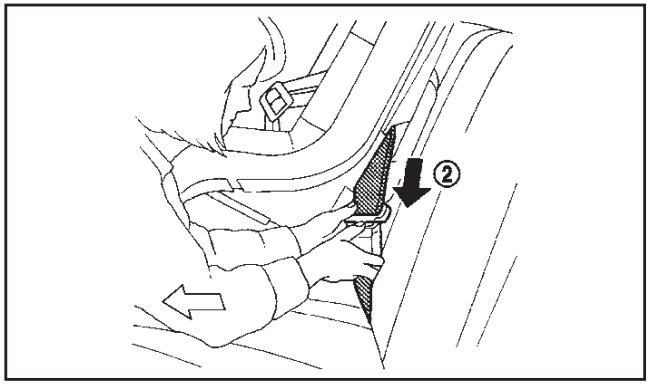

Βήμα 2

3. Καθοδηγήστε την γλώσσα της ζώνης ασφαλείας μέσα από το παιδικό κάθισμα και βάλτε την στην πόρπη (2) έως ότου ακούσετε και νοιώσετε ότι αυτή έχει ασφαλίσει.
4. Για να αποφύγετε τον τζόγο στον ιμάντα της ζώνης ασφαλείας είναι απαραίτητο να ασφαλίσετε την ζώνη ασφαλείας στην θέση της με τις μονάδες ασφάλισης που βρίσκονται στο παιδικό κάθισμα.

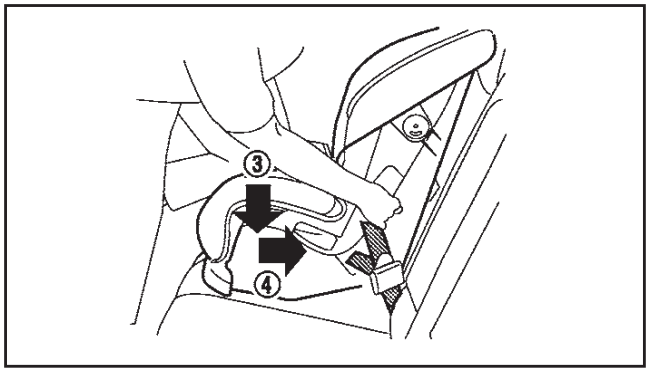

Βήμα 5

5. Αφαιρέστε τον πρόσθετο τζόγο από την ζώνη ασφαλείας, πατήστε κάτω (3) και πίσω (4) σταθερά στο κέντρο που παιδικού καθίσματος με το γόνατό σας για να πιέσετε την ταπετσαρία του καθίσματος του αυτοκινήτου και την πλάτη του καθίσματος ενώ τραβάτε επάνω την ζώνη ασφαλείας. Οι ρυθμιζόμενες πλάτες των καθισμάτων θα πρέπει να τοποθετούνται με τρόπο ώστε να διασφαλίζεται η πλήρης επαφή ανάμεσα στο παιδικό κάθισμα και την πλάτη του καθίσματος.

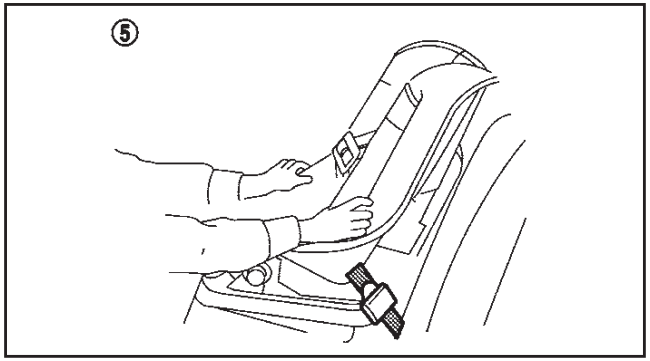

Βήμα 6

6. Δοκιμάστε το παιδικό κάθισμα πριν τοποθετήσετε το παιδί σε αυτό (5). Σπρώξτε το παιδικό κάθισμα από την μία πλευρά στην άλλη και τραβήξτε το μπροστά για να βεβαιωθείτε ότι στηρίζετε καλά στην θέση του.
7. Ελέγξτε για να βεβαιωθείτε ότι το παιδικό κάθισμα είναι σωστά ασφαλισμένο πριν από κάθε χρήση. Εάν το παιδικό κάθισμα είναι χαλαρό, επαναλάβετε τα βήματα 3 έως 5.

Με την όψη πίσω:

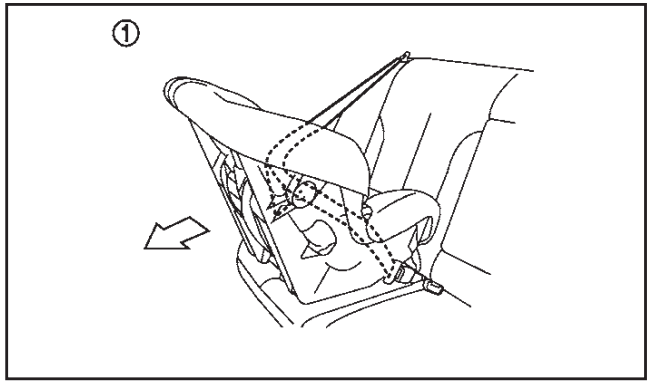

Βήμα 1

Βεβαιωθείτε ότι ακολουθείτε τις οδηγίες του κατασκευαστή για την σωστή χρήση του παιδικού καθίσματος. Ακολουθήστε αυτά τα βήματα για να τοποθετήσετε το παιδικό κάθισμα με την όψη πίσω στα πίσω καθίσματα με την χρήση της ζώνης ασφαλείας τριών σημείων, χωρίς την λειτουργία αυτόματου κλειδώματος:

1. Τοποθετήστε το παιδικό κάθισμα στο κάθισμα του αυτοκινήτου (1).

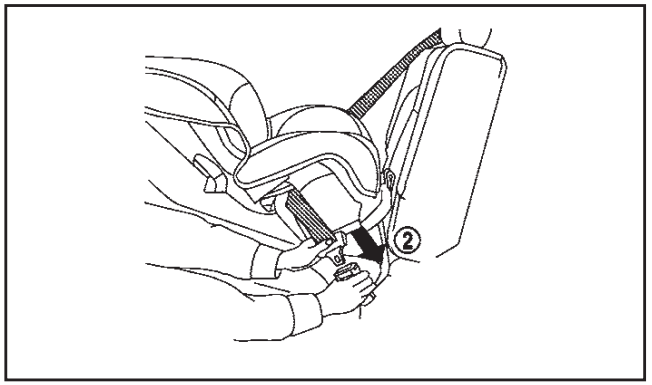

Βήμα 2

2. Καθοδηγήστε την γλώσσα της ζώνης ασφαλείας μέσα από το παιδικό κάθισμα και βάλτε την στην πόρπη (2) έως ότου ακούσετε και νοιώσετε ότι αυτή έχει ασφαλίσει.
3. Για να αποφύγετε τον τζόγο στον ιμάντα της ζώνης ασφαλείας είναι απαραίτητο να ασφαλίσετε την ζώνη ασφαλείας στην θέση της με τις μονάδες ασφάλισης που βρίσκονται στο παιδικό κάθισμα.

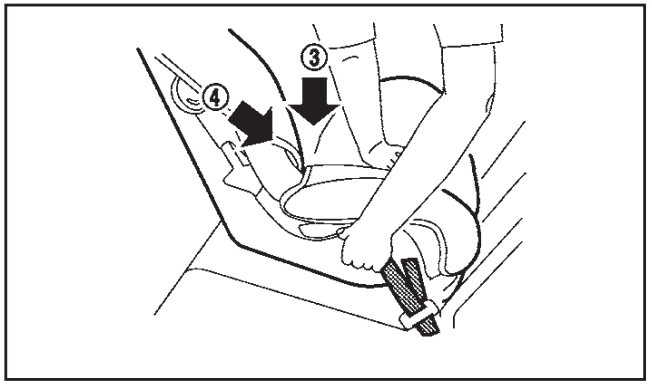

Βήμα 4

4. Αφαιρέστε τον πρόσθετο τζόγο από την ζώνη ασφαλείας, πατήστε κάτω (3) και πίσω (4) σταθερά στο κέντρο που παιδικού καθίσματος με το γόνατό σας για να πιέσετε την ταπετσαρία του καθίσματος του αυτοκινήτου και την πλάτη του καθίσματος ενώ τραβάτε επάνω την ζώνη ασφαλείας.

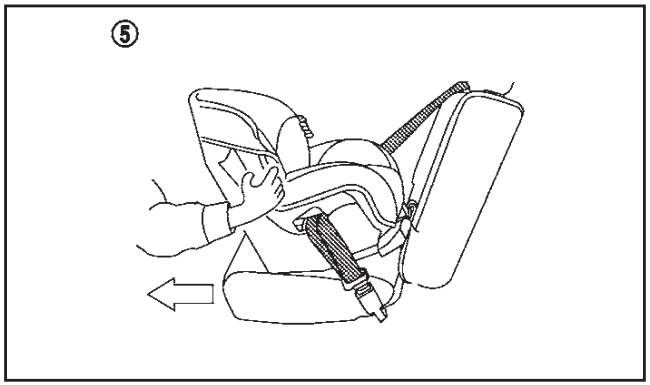

Βήμα 5

5. Δοκιμάστε το παιδικό κάθισμα πριν τοποθετήσετε το παιδί σε αυτό (5). Σπρώξτε το παιδικό κάθισμα από την μία πλευρά στην άλλη και τραβήξτε το μπροστά για να βεβαιωθείτε ότι στηρίζετε καλά στην θέση του.

6. Ελέγξτε για να βεβαιωθείτε ότι το παιδικό κάθισμα είναι σωστά ασφαλισμένο πριν από κάθε χρήση. Εάν το παιδικό κάθισμα είναι χαλαρό, επαναλάβετε τα βήματα 3 έως 5.

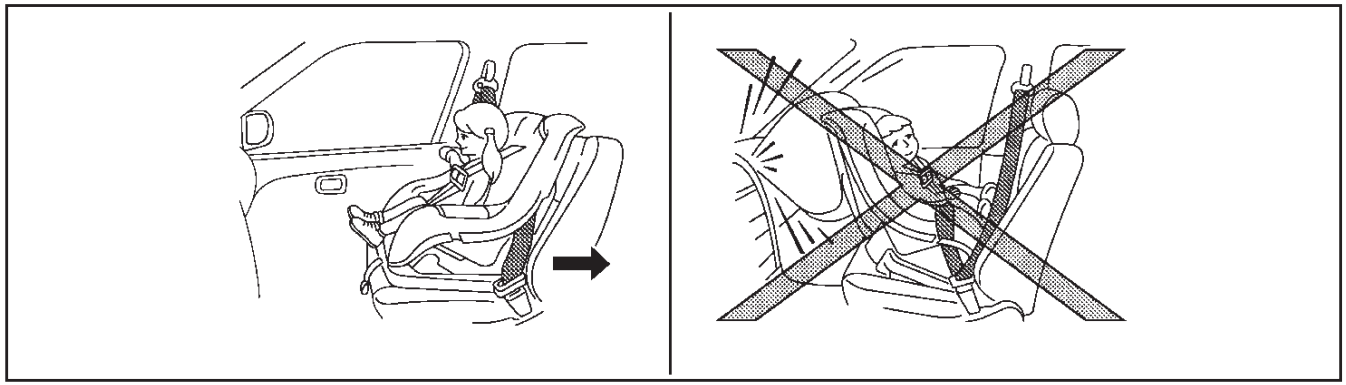

Για Ευρώπη (γκρουπ βάρους II και III)

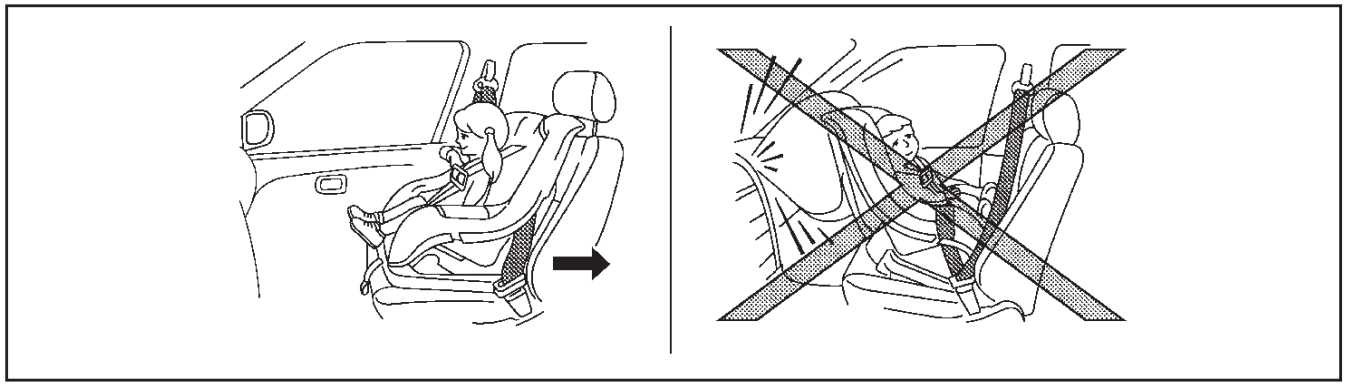

Για Ευρώπη (γκρουπ βάρους εκτός II και III)

Τοποθέτηση στο κάθισμα του συνοδηγού

ΠΡΟΕΙΔΟΠΟΙΗΣΗ

- **Ποτέ μην τοποθετείτε παιδικό κάθισμα με την όψη πίσω στο κάθισμα του συνοδηγού όταν υπάρχει αερόσακος συνοδηγού. Οι μπροστινοί αερόσακοι ανοίγουν με μεγάλη δύναμη. Το παιδικό κάθισμα με την όψη πίσω μπορεί να χτυπηθεί από τον αερόσακο σε περίπτωση ατυχήματος και να τραυματίσει σοβαρά ή να σκοτώσει το παιδί σας.**
- **Ποτέ μην τοποθετείτε ένα παιδικό κάθισμα με πάνω ιμάντα πρόσδεσης στο μπροστινό κάθισμα.**
- **Η Nissan συνιστά το παιδικό κάθισμα να τοποθετείται στο πίσω κάθισμα του αυτοκινήτου. Ωστόσο, εάν θα πρέπει να τοποθετήσετε το**

παιδικό κάθισμα στο κάθισμα του συνοδηγού, μετακινήστε το κάθισμα του συνοδηγού στην τελείως πίσω θέση.

- **Τα παιδικά καθίσματα για βρέφη θα πρέπει να χρησιμοποιούνται με την όψη πίσω και για τον λόγο αυτό δεν θα πρέπει να χρησιμοποιούνται στο κάθισμα του συνοδηγού όταν ο αερόσακος του συνοδηγού δεν έχει απενεργοποιηθεί.**

Με την όψη μπροστά:

Βεβαιωθείτε ότι ακολουθείτε τις οδηγίες του κατασκευαστή για την σωστή χρήση του παιδικού καθίσματος. Ακολουθήστε αυτά τα βήματα για να τοποθετήσετε το παιδικό κάθισμα με την όψη μπροστά στο κάθισμα του συνοδηγού με την χρήση της ζώνης ασφαλείας τριών σημείων, χωρίς την λειτουργία αυτόματου κλειδώματος:

1. Απενεργοποιήστε τον αερόσακο του συνοδηγού χρησιμοποιώντας τον διακόπτη του αερόσακου του συνοδηγού. (Δείτε το «Πρόσθετο σύστημα συγκράτησης (SRS)» πιο κάτω). Γυρίστε τον διακόπτη της μίζας στην θέση ON και βεβαιωθείτε ότι ανάβει το φως κατάστασης του αερόσακου του συνοδηγού OFF .

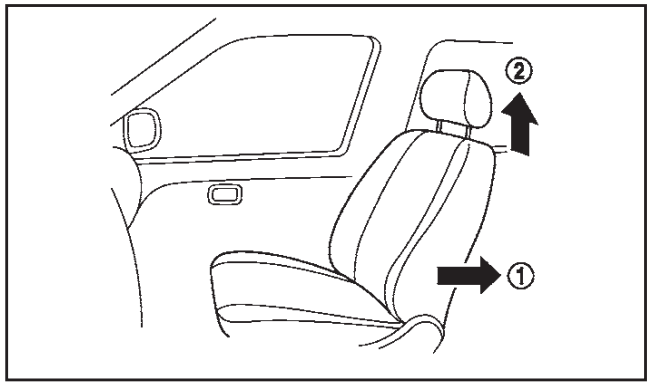

Βήματα 2 και 3

2. Μετακινήστε το κάθισμα στην τελείως πίσω θέση (1).
3. **Για την Ευρώπη – γκρουπ βάρους II και III:** Βγάλτε το προσκέφαλο του καθίσματος (2). (Δείτε «Προσκέφαλα καθισμάτων» και «Παιδικά καθίσματα Universal για τα μπροστινά και τα πίσω καθίσματα» πιο πριν).

   Για την Ευρώπη – εκτός γκρουπ βάρους II και III:

   Βάλτε το προσκέφαλο του καθίσματος (2) στην πιο πάνω θέση. (Δείτε «Προσκέφαλα καθισμάτων» και «Παιδικά καθίσματα Universal για τα μπροστινά και τα πίσω καθίσματα» πιο πριν). Τοποθετήστε το προσκέφαλο του καθίσματος στην πιο πάνω θέση (2).

   Αφαιρέστε το εάν παρεμβαίνει με την τοποθέτηση του παιδικού καθίσματος. Σε αυτές τις περιστάσεις, αποθηκεύστε το προσκέφαλο του καθίσματος στον χώρο αποσκευών για να μην γίνει επικίνδυνο στην διάρκεια απότομου φρεναρίσματος ή ατυχήματος.
4. Τοποθετήστε το παιδικό κάθισμα στο κάθισμα του αυτοκινήτου.

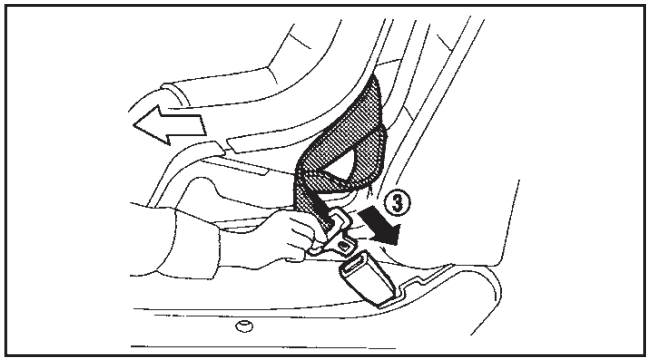

Βήμα 5

5. Καθοδηγήστε την γλώσσα της ζώνης ασφαλείας μέσα από το παιδικό κάθισμα και βάλτε την στην πόρπη (3) έως ότου ακούσετε και νοιώσετε ότι αυτή έχει ασφαλίσει.
6. Για να αποφύγετε τον τζόγο στον ιμάντα της ζώνης ασφαλείας είναι απαραίτητο να ασφαλίσετε την ζώνη ασφαλείας στην θέση της με τις μονάδες ασφάλισης που βρίσκονται στο παιδικό κάθισμα.

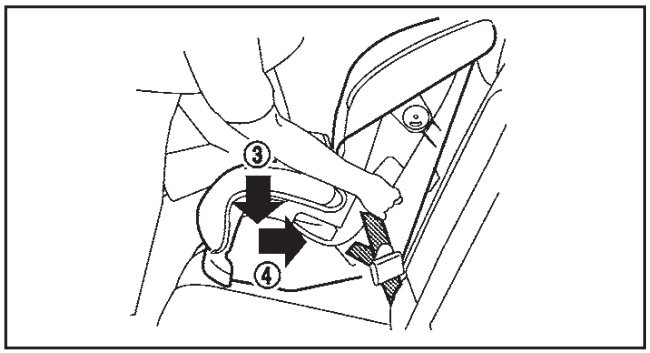

Βήμα 7

7. Αφαιρέστε τον πρόσθετο τζόγο από την ζώνη ασφαλείας, πατήστε κάτω (4) και πίσω (5) σταθερά στο κέντρο που παιδικού καθίσματος με το γόνατό σας για να πιέσετε την ταπετσαρία του καθίσματος του αυτοκινήτου και την πλάτη του καθίσματος ενώ τραβάτε επάνω την ζώνη ασφαλείας.

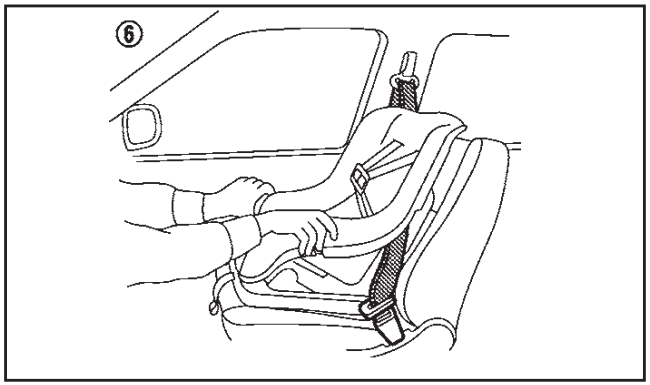

Βήμα 8 (για Ευρώπη – γκρουπ βάρους II και III)

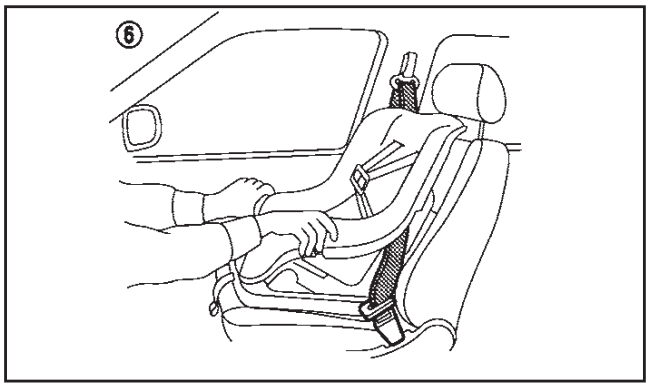

Βήμα 8 (για Ευρώπη – εκτός γκρουπ βάρους II και III)

8. Δοκιμάστε το παιδικό κάθισμα πριν τοποθετήσετε το παιδί σε αυτό (6). Σπρώξτε το παιδικό κάθισμα από την μία πλευρά στην άλλη και τραβήξτε το μπροστά για να βεβαιωθείτε ότι στηρίζετε καλά στην θέση του.
9. Ελέγξτε για να βεβαιωθείτε ότι το παιδικό κάθισμα είναι σωστά ασφαλισμένο πριν από κάθε χρήση. Εάν το παιδικό κάθισμα είναι χαλαρό, επαναλάβετε τα βήματα 5 έως 8.

ΠΡΟΣΘΕΤΟ ΣΥΣΤΗΜΑ ΣΥΓΚΡΑΤΗΣΗΣ (Σύστημα Αερόσακου) (SRS)

ΠΡΟΦΥΛΑΞΕΙΣ ΓΙΑ ΤΟ ΠΡΟΣΘΕΤΟ ΣΥΣΤΗΜΑ ΣΥΓΚΡΑΤΗΣΗΣ (SRS)

Το κεφάλαιο αυτό αφορά το Πρόσθετο Σύστημα Συγκράτησης (SRS) και περιέχει σημαντικές πληροφορίες για τους πρόσθετους μπροστινούς αερόσακους οδηγού και του συνοδηγού, τους πλευρικούς αερόσακους, τους αερόσακους κουρτίνα και το σύστημα ζωνών ασφαλείας με προεντατήρες.

Σύστημα μπροστινού αερόσακου

Το σύστημα αυτό μπορεί να βοηθήσει στην απορρόφηση της δύναμης πρόσκρουσης στο πρόσωπο και το στέρνο του οδηγού και του συνοδηγού σε συγκεκριμένες μετωπικές συγκρούσεις. Το σύστημα μπροστινών αερόσακων είναι σχεδιασμένο να ανοίγει μπροστά, στην πλευρά που έχει γίνει η πρόσκρουση του αυτοκινήτου.

Σύστημα πλευρικού αερόσακου

Το σύστημα αυτό μπορεί να βοηθήσει στην απορρόφηση της δύναμης πρόσκρουσης στο στέρνο του οδηγού και του συνοδηγού σε συγκεκριμένες πλευρικές συγκρούσεις. Ο πλευρικός αερόσακος είναι σχεδιασμένος για να ανοίγει στην πλευρά του αυτοκινήτου που γίνεται η σύγκρουση.

Σύστημα αερόσακου κουρτίνα

Το σύστημα αυτό μπορεί να μειώσει την δύναμη πρόσκρουσης στο κεφάλι των επιβατών των μπροστά και πίσω εξωτερικών καθισμάτων. Οι αερόσακοι κουρτίνα είναι σχεδιασμένοι να ανοίγουν στην πλευρά του αυτοκινήτου που γίνεται η σύγκρουση.

Το Πρόσθετο Σύστημα Συγκράτησης (SRS) είναι σχεδιασμένο για να **συμπληρώνει** την προστασία από τις συγκρούσεις που παρέχεται στον οδηγό και τον συνοδηγό από τις ζώνες ασφαλείας του οδηγού και του συνοδηγού και σε καμιά περίπτωση **δεν τις υποκαθιστά**. Ο οδηγός και ο συνοδηγός θα πρέπει πάντα να φοράνε σωστά τις ζώνες ασφαλείας και να κάθονται στην κατάλληλη απόσταση από το τιμόνι, το ταμπλό των οργάνων και τις ταπετσαρίες των μπροστινών πορτών. Για περισσότερες πληροφορίες δείτε τις «Ζώνες ασφαλείας» πιο πριν.

Ο αερόσακος θα λειτουργήσει μόνο όταν ο διακόπτης της μίζας είναι στην θέση ON.

Μόλις γυρίσετε τον διακόπτη της μίζας στην θέση ON θα ανάψει το προειδοποιητικό φως του αερόσακου το οποίο θα σβήσει μετά από περίπου 7 δευτερόλεπτα εάν το σύστημα λειτουργεί κανονικά.

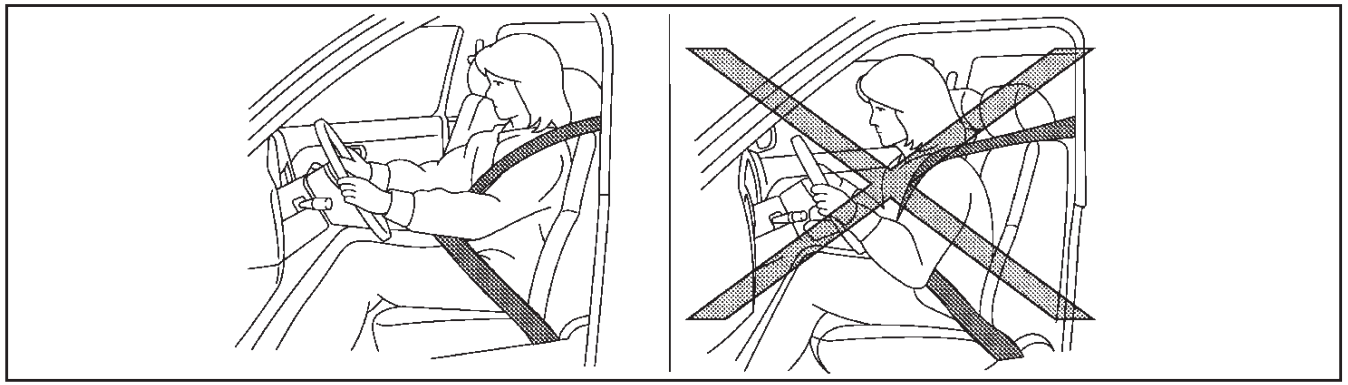

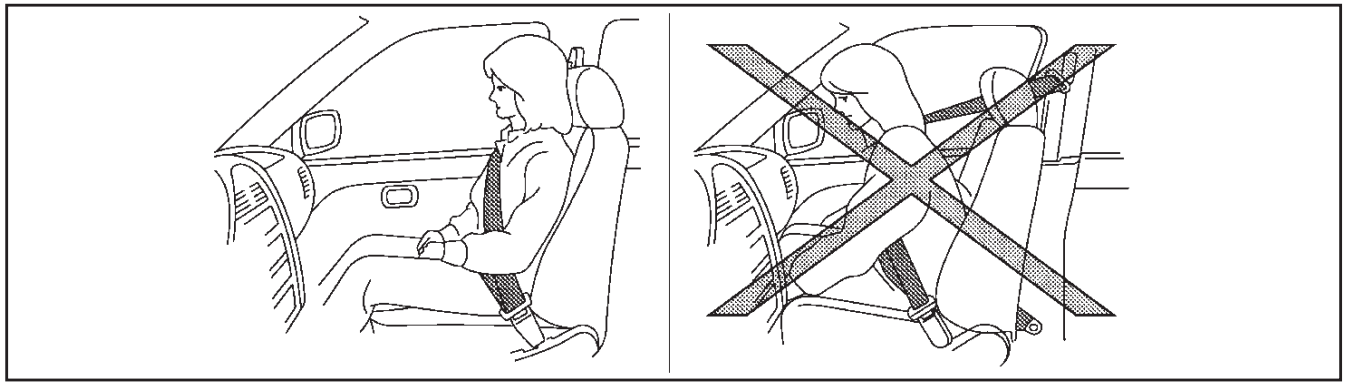

ΠΡΟΕΙΔΟΠΟΙΗΣΗ

- **Υπό κανονικές συνθήκες οι μπροστινοί αερόσακοι δεν θα ανοίξουν σε περίπτωση πλευρικής σύγκρουσης, σύγκρουσης στο πίσω μέρος του αυτοκινήτου, τουμπάρισμα ή σε ελαφριά μετωπική σύγκρουση. Θα πρέπει πάντα να φοράτε τις ζώνες ασφαλείας σας για να μειώσετε τον κίνδυνο ή την σοβαρότητα του τραυματισμού σε διαφορετικά είδη ατυχημάτων.**
- **Οι ζώνες ασφαλείας και οι αερόσακοι μπροστά είναι πιο αποτελεσματικά όταν κάθεστε τελείως πίσω και σε όρθια θέση στο κάθισμα. Οι αερόσακοι ανοίγουν με μεγάλη δύναμη. Εάν δεν είστε δεμένοι, γέρνετε μπροστά, κάθεστε στο πλάι ή κατά οποιονδήποτε τρόπο εκτός θέσης, διατρέχετε μεγαλύτερο κίνδυνο τραυματισμού ή θανάτου σε περίπτωση σύγκρουσης ενώ μπορεί να υποστείτε σοβαρό ή θανάσιμο τραυματισμό από τον αερόσακο εάν ακουμπάτε πάνω του όταν ανοίξει. Επίσης μπορεί να λάβετε σοβαρό ή θανάσιμο τραυματισμό από τον αερόσακο εάν ακουμπάτε πάνω του όταν ανοίξει. Να κάθεστε πάντα καλά πίσω και να ακουμπάτε στην πλάτη του καθίσματος και όσο πιο μακριά είναι πρακτικά δυνατό από το τιμόνι. Να χρησιμοποιείτε πάντα την ζώνη ασφαλείας.**

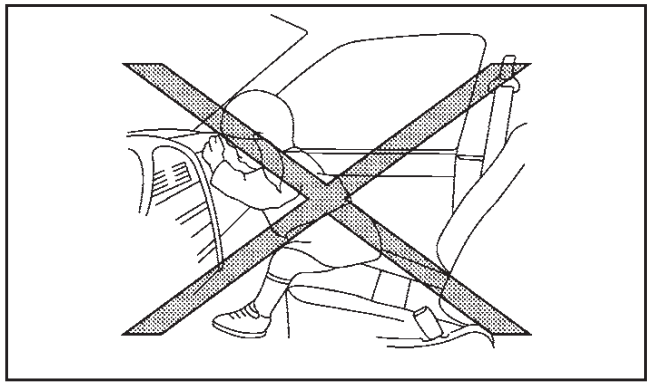

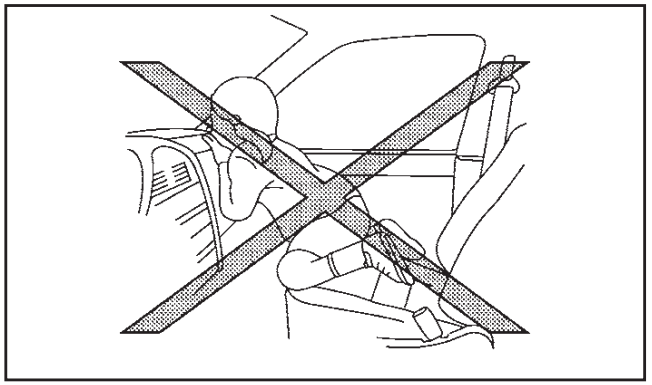

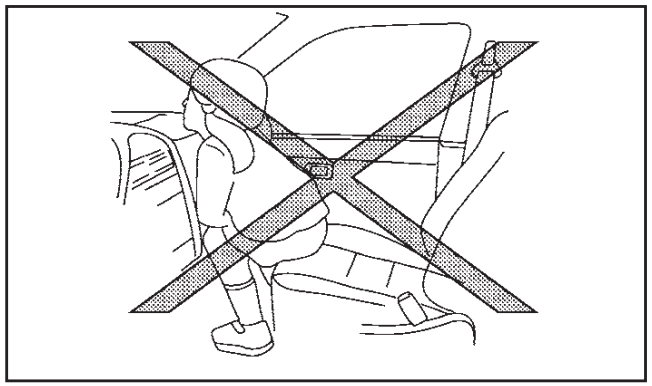

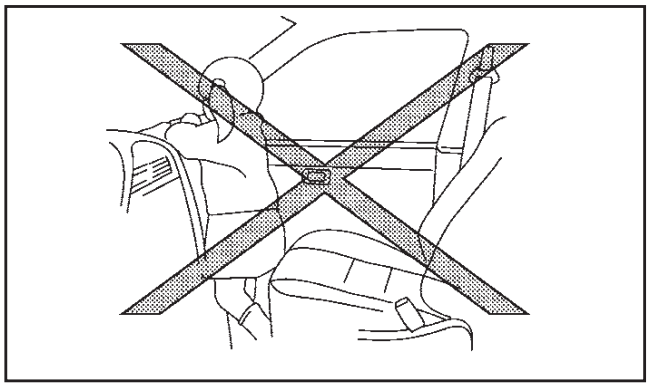

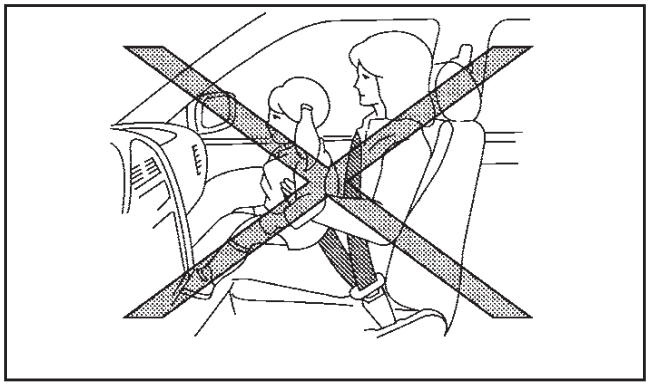

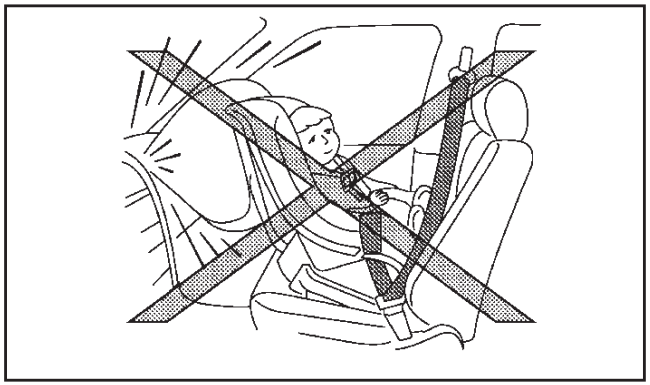

⚠ ΠΡΟΕΙΔΟΠΟΙΗΣΗ

- **Ποτέ μην αφήνετε τα παιδιά να επιβαίνουν στο αυτοκίνητο χωρίς να φοράνε ζώνη ασφαλείας. Επίσης μην να αφήνετε να βγάζουν τα χέρια τους ή το πρόσωπό τους από το παράθυρο. Μην επιχειρήσετε να κρατήσετε τα παιδιά στα χέρια σας ή την αγκαλιά σας.**
- **Τα παιδιά θα μπορούσαν να τραυματιστούν σοβαρά ή να σκοτωθούν όταν ανοίξει ο αερόσακος εάν δεν είναι κατάλληλα προσδεμένα, δείτε το «Παιδικά καθίσματα» πιο πριν.**
- **Ποτέ μην τοποθετείτε παιδικό κάθισμα στο κάθισμα του συνοδηγού. Ο αερόσακος σε περίπτωση που ανοίξει θα μπορούσε να τραυματίσει σοβαρά ή να σκοτώσει το παιδί σας. (Δείτε το «Παιδικά καθίσματα» πιο πριν).**

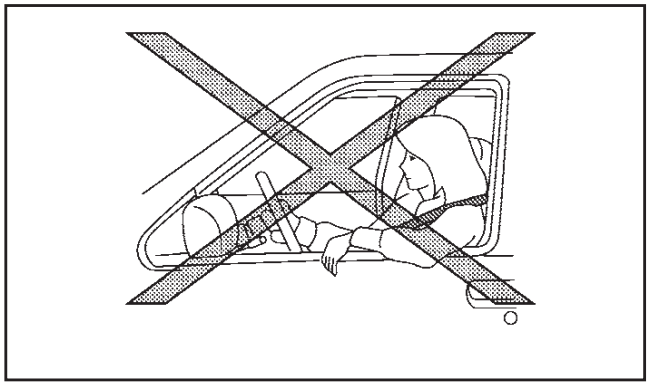

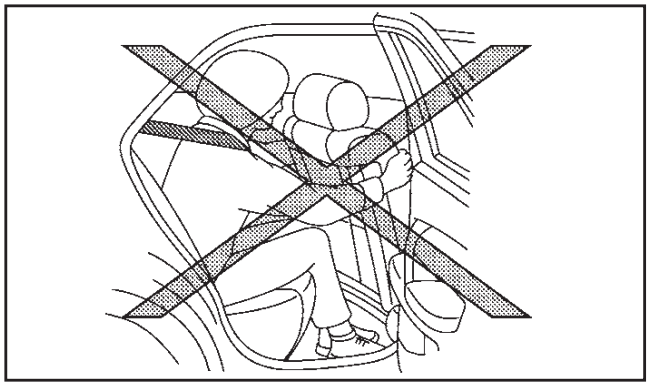

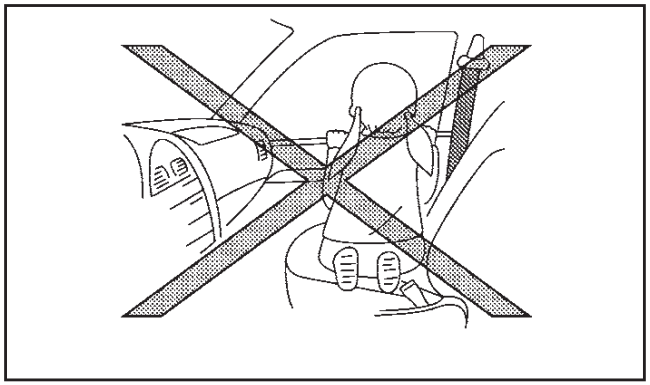

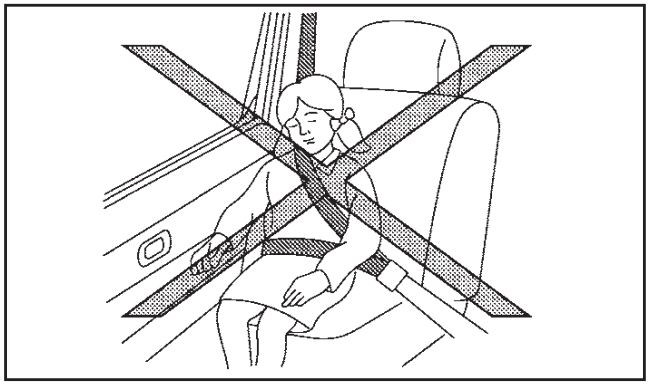

ΠΡΟΕΙΔΟΠΟΙΗΣΗ

- **Σε κανονικές συνθήκες ο πλευρικός αερόσακος και ο αερόσακος κουρτίνα δεν θα ανοίξει σε περίπτωση μετωπικής σύγκρουσης, σύγκρουσης στο πίσω μέρος του αυτοκινήτου ή σε περίπτωση ελαφριάς πλευρικής σύγκρουσης. Θα πρέπει πάντα να φοράτε τις ζώνες ασφαλείας σας για να μειώσετε τον κίνδυνο ή την σοβαρότητα του τραυματισμού σε διαφορετικά είδη ατυχημάτων.**
- **Οι ζώνες ασφαλείας, ο πλευρικός αερόσακος και ο αερόσακος κουρτίνα είναι πιο αποτελεσματικά όταν κάθεστε τελείως πίσω και σε όρθια θέση στο κάθισμα. Ο πλευρικός αερόσακος ανοίγει με μεγάλη δύναμη. Εάν εσείς ή κάποιος από τους επιβάτες δεν φοράτε την ζώνη ασφαλείας, γέρνετε μπροστά, κάθεστε στο πλάι ή με οποιοδήποτε τρόπο είστε εκτός θέσης, διατρέχεται μεγαλύτερο κίνδυνο τραυματισμού ή θανάτου σε περίπτωση ατυχήματος.**
- **Μην αφήνετε κανέναν να τοποθετείτε τα χέρια του, τα πόδια του ή το πρόσωπό του κοντά στον πλευρικό αερόσακο ή τον αερόσακο κουρτίνα. Μην αφήνετε κανέναν όταν κάθεται στο μπροστινό κάθισμα ή τα πίσω εξωτερικά καθίσματα να βγάζει τα χέρια του έξω από το παράθυρο ή να ακουμπάει στην πόρτα.**
- **Όταν κάθεστε στο πίσω κάθισμα, μην κρατιέστε από την πλάτη του μπροστινού καθίσματος. Εάν ανοίξει ο πλευρικός αερόσακος μπορεί να τραυματιστείτε σοβαρά. Να δίνετε ιδιαίτερη προσοχή στα παιδιά που θα πρέπει να είναι πάντοτε σωστά δεμένα.**
- **Μην χρησιμοποιείτε καλύμματα στις πλάτες των μπροστινών καθισμάτων. Μπορεί να παρεμποδίσουν το άνοιγμα του αερόσακου**

Σύστημα προεντατήρων ζωνών ασφαλείας

Το σύστημα του προεντατήρα των ζωνών ασφαλείας μπορεί να ενεργοποιηθεί με το σύστημα του αερόσακου σε συγκεκριμένους τύπους πρόσκρουσης. Λειτουργώντας με το καρούλι της ζώνης ασφαλείας βοηθάει να σφίξει η ζώνη ασφαλείας την στιγμή ποου το αυτοκίνητο εμπλακεί σε συγκεκριμένους τύπους πρόσκρουσης, βοηθώντας στην πρόσδεση των επιβατών των μπροστινών καθισμάτων. Δείτε το «Σύστημα προεντατήρα ζώνης ασφαλείας» πιο κάτω.

Προειδοποιητικές ετικέτες αερόσακου

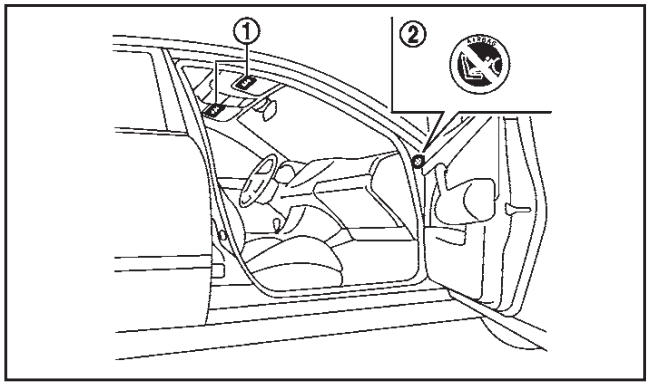

Στο αυτοκίνητο υπάρχουν προειδοποιητικές ετικέτες για τους αερόσακους, όπως φαίνεται στην εικόνα.

Η προειδοποιητική ετικέτα (1) σχετικά με τον αερόσακο, είναι τοποθετημένη στην επιφάνεια του σκιαδίου του οδηγού και / ή του συνοδηγού.

Η προειδοποιητική ετικέτα (2) (όπου υπάρχει) βρίσκεται στην εξωτερική πλευρά του ταμπλό στην πλευρά του συνοδηγού.

Οι ετικέτες σας προειδοποιούν να μην τοποθετείτε παιδικό κάθισμα με την όψη πίσω στο κάθισμα του συνοδηγού, καθώς το σύστημα πρόσδεσης όταν χρησιμοποιείται σε αυτή την θέση θα μπορούσε να προκαλέσει σοβαρό τραυματισμό στο βρέφος σε περίπτωση που ανοίξει ο αερόσακος κατά την διάρκεια μιας πρόσκρουσης.

Προειδοποιητική ετικέτα αερόσακου

Η ετικέτα (1) προειδοποιεί:

«ΠΟΤΕ μην χρησιμοποιείτε παιδικό κάθισμα με την όψη πίσω σε κάθισμα που προστατεύεται από ΕΝΕΡΓΟ ΑΕΡΟΣΑΚΟ μπροστά του. Μπορεί να προκληθεί ΘΑΝΑΤΟΣ ή ΣΟΒΑΡΟΣ ΤΡΑΥΜΑΤΙΣΜΟΣ στο ΠΑΙΔΙ».

Στα αυτοκίνητα που είναι εξοπλισμένα με σύστημα αερόσακου συνοδηγού, χρησιμοποιήστε παιδικό κάθισμα με την όψη πίσω μόνο στα πίσω καθίσματα.

Όταν τοποθετείτε ένα παιδικό κάθισμα στο αυτοκίνητό σας, να ακολουθείτε πάντα τις οδηγίες του κατασκευαστή του για την τοποθέτησή του. Για περισσότερες πληροφορίες δείτε το «Παιδικά καθίσματα» πιο πριν.

Προειδοποιητικό φως αερόσακου

Το προειδοποιητικό φως του αερόσακου, που έχει την ένδειξη στο ταμπλό των οργάνων, παρακολουθεί τα κυκλώματα των συστημάτων του αερόσακου, των ζωνών ασφαλείας με προεντατήρες καθώς και όλες τις σχετικές καλωδιώσεις.

Όταν ο διακόπτης της μίζας γυριστεί στην θέση ON το προειδοποιητικό φως του αερόσακου θα ανάψει για περίπου 7 δευτερόλεπτα και στην συνέχεια θα σβήσει. Αυτό σημαίνει ότι το σύστημα λειτουργεί.

Εάν προκύψει οποιαδήποτε από τις παρακάτω συνθήκες, τότε τα συστήματα των αερόσακων και η ζώνη ασφαλείας με προεντατήρα χρειάζονται έλεγχο:

- Το προειδοποιητικό φως του αερόσακου παραμένει αναμμένο μετά τα περίπου 7 δευτερόλεπτα.
- Το προειδοποιητικό φως του αερόσακου αναβοσβήνει κατά διαστήματα.
- Το προειδοποιητικό φως του αερόσακου δεν ανάβει καθόλου.

Κάτω από αυτές τις συνθήκες οι μπροστινοί αερόσακοι, οι πλευρικοί αερόσακοι, οι αερόσακοι κουρτίνα και / ή η ζώνη ασφαλείας με προεντατήρα δεν θα λειτουργήσουν σωστά. Θα πρέπει να ελεγχθούν και να επισκευαστούν. Ελάτε σε επαφή με εξουσιοδοτημένο συνεργείο Nissan ή εξειδικευμένο συνεργείο αμέσως.

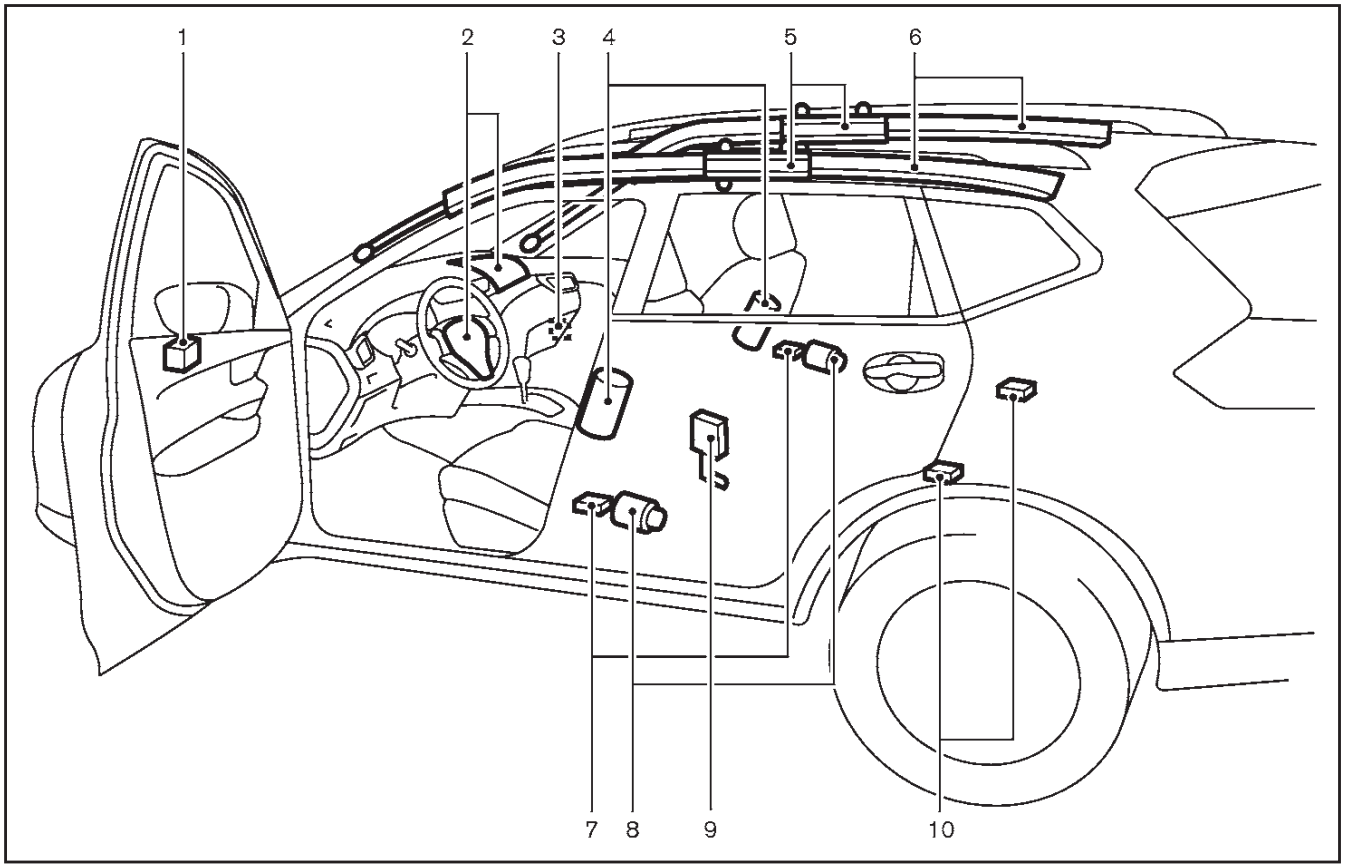

ΣΥΣΤΗΜΑΤΑ ΑΕΡΟΣΑΚΩΝ

1. Αισθητήρας ζώνης πρόσκρουσης
2. Μονάδες μπροστινών αερόσακων
3. Διακόπτης αερόσακου συνοδηγού
4. Μονάδες πλευρικών αερόσακων
5. Αναφλεκτήρες πλευρικών αερόσακων κουρτίνα
6. Μονάδες πλευρικών αερόσακων κουρτίνα
7. Περιμετρικοί αισθητήρες
8. Καρούλια ζωνών ασφαλείας με προεντατήρες
9. Εξωτερικός προεντατήρας ιμάντα μέσης (όπου υπάρχει)
10. Περιμετρικοί αισθητήρες

ΠΡΟΕΙΔΟΠΟΙΗΣΗ

- **Μην τοποθετείτε αντικείμενα στο κάλυμμα του τιμονιού, στο ταμπλό των οργάνων, κοντά στην ταπετσαρία των μπροστινών πορτών και στα μπροστινά καθίσματα. Μην τοποθετείτε αντικείμενα ανάμεσα στους επιβάτες και το τιμόνι, το ταμπλό των οργάνων και κοντά στις ταπετσαρίες των μπροστινών πορτών και στα μπροστινά καθίσματα. Αντικείμενα σε αυτά τα σημεία μπορεί να γίνουν επικίνδυνα και να προκαλέσουν τραυματισμό εάν ανοίξει ο αερόσακος.**
- **Αμέσως μετά το άνοιγμα, αρκετά εξαρτήματα του αερόσακου μπορεί να είναι ζεστά. Μην τα ακουμπάτε γιατί μπορεί να καείτε.**
- **Δεν θα πρέπει να γίνεται καμία μη εξουσιοδοτημένη αλλαγή σε οποιοδήποτε εξάρτημα ή την καλωδίωση του συστήματος του αερόσακου ώστε να αποφευχθεί το ενδεχόμενο να ανοίξει ο αερόσακος κατά λάθος ή να προκληθεί ζημιά στο σύστημα του αερόσακου.**
- **Μην κάνετε μη εξουσιοδοτημένες αλλαγές στο ηλεκτρικό σύστημα του αυτοκινήτου σας, το σύστημα ανάρτησης ή το εμπρός άκρο του αμαξώματος. Αυτό μπορεί να προκαλέσει την σωστή λειτουργία των συστημάτων του αερόσακου.**
- **Οι παρεμβάσεις στο σύστημα του αερόσακου, μπορεί να έχουν σαν αποτέλεσμα σοβαρό τραυματισμό. Σαν παρεμβάσεις νοούνται και οι αλλαγές στο τιμόνι και το ταμπλό με την το-**

ποθέτηση υλικών πάνω από το τιμόνι και πάνω στο ταμπλό ή η τοποθέτηση υλικού ταπετσαρίας γύρω από το σύστημα του αερόσακου.

- **Οποιαδήποτε εργασία γύρω και πάνω στο σύστημα του αερόσακου θα πρέπει να γίνεται από εξουσιοδοτημένο συνεργείο της NISSAN. Η τοποθέτηση ηλεκτρικού εξοπλισμού θα πρέπει να γίνεται από εξουσιοδοτημένο συνεργείο της NISSAN. Η καλωδίωση του αερόσακου δεν θα πρέπει να τροποποιείται ή να αποσυνδέεται. Δεν θα πρέπει να χρησιμοποιούνται στο σύστημα του αερόσακου μη εξουσιοδοτημένος ηλεκτρικός εξοπλισμός ελέγχου και μονάδες έρευνας.**
- **Οι σύνδεσμοι της καλωδίωσης του αερόσακου είναι κίτρινοι ή / και πορτοκαλί για εύκολη αναγνώριση.**

Όταν ανοίγουν οι αερόσακοι μπορεί να ακουστεί ένας δυνατός θόρυβος και να ακολουθήσει η απελευθέρωση καπνού. Ο καπνός αυτός δεν είναι επικίνδυνος και δεν υποδηλώνει φωτιά αλλά, θα πρέπει να προσέξετε να μην τον εισπνεύσετε καθώς μπορεί να προκαλέσει ερεθισμό και βήχα. Όσοι έχουν ιστορικό με αναπνευστικά προβλήματα θα πρέπει να πάρουν αμέσως καθαρό αέρα.

Σύστημα μπροστινού αερόσακου

Ο αερόσακος του οδηγού βρίσκεται στο κέντρο του τιμονιού ενώ ο αερόσακος του συνοδηγού βρίσκεται στο ταμπλό πάνω από το ντουλαπάκι.

Οι αερόσακοι είναι σχεδιασμένοι να ανοίγουν σε ιδιαίτερα σφοδρές μετωπικές συγκρούσεις αν και μπορεί να ανοίξουν και όταν οι δυνάμεις άλλου τύπου συγκρούσεων είναι παρόμοιες με αυτές μιας ιδιαίτερα σφοδρής μετωπικής σύγκρουσης. Μπορεί να μην ανοίξουν σε συγκεκριμένες μετωπικές συγκρούσεις. Η ζημιά του αυτοκινήτου (ή η απουσία της) δεν είναι πάντα ένδειξη της σωστής λειτουργίας του συστήματος των αερόσακων.

Φως κατάστασης αερόσακου συνοδηγού (όπου υπάρχει):

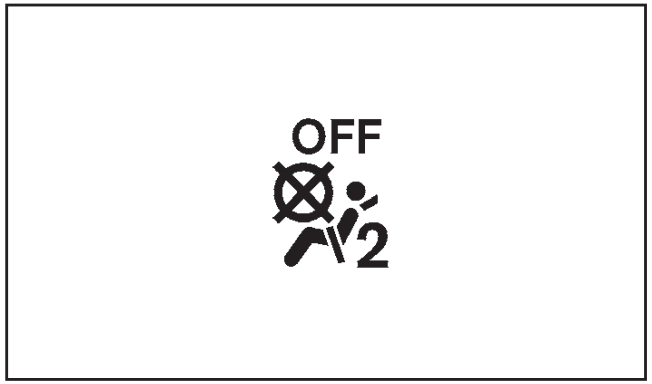

Φως OFF

Φως ON

Το φως κατάστασης αερόσακου συνοδηγού βρίσκεται στο ταμπλό των οργάνων.

Όταν ο διακόπτης της μίζας τοποθετηθεί στην θέση ON, τα φώτα ON και OFF της κατάστασης του αερόσακου του συνοδηγού ανάβουν και μετά σβήνουν ή παραμένουν αναμμένα, ανάλογα με την κατάσταση του αερόσακου του συνοδηγού.

- Όταν ο διακόπτης της μίζας τοποθετηθεί στην θέση ON και ο αερόσακος του συνοδηγού είναι ενεργός, το ενδεικτικό φως σβηστού αερόσακου συνοδηγού OFF 2 θα σβήσει μετά από 7 περίπου δευτερόλεπτα.

  Το φως κατάστασης ανοικτού αερόσακου συνοδηγού ON θα ανάψει και μετά από ένα λεπτό θα σβήσει όταν ο διακόπτης του αερόσακου του συνοδηγού είναι στην θέση ON (ανοικτό).
- Όταν ο διακόπτης της μίζας τοποθετηθεί στην θέση ON και ο αερόσακος του συνοδηγού είναι ανενεργός, το ενδεικτικό φως κατάστασης ανοικτού αερόσακου συνοδηγού ON θα σβήσει μετά από περίπου 7 δευτερόλεπτα.

  Το φως σβηστού αερόσακου συνοδηγού OFF 2 θα ανάψει και θα παραμείνει αναμμένο για όσο ο διακόπτης του αερόσακου του συνοδηγού είναι στην θέση OFF (σβηστό).

Εάν το φως κατάστασης του αερόσακου του συνοδηγού λειτουργεί με διαφορετικό τρόπο από ότι περιγράφεται πιο πάνω, μπορεί ο αερόσακος του συνοδηγού να μην λειτουργεί σωστά. Ζητήστε τον έλεγχο και εάν χρειάζεται την επισκευή του συστήματος από εξουσιοδοτημένο συνεργείο Nissan ή εξειδικευμένο συνεργείο.

Διακόπτης αερόσακου συνοδηγού:

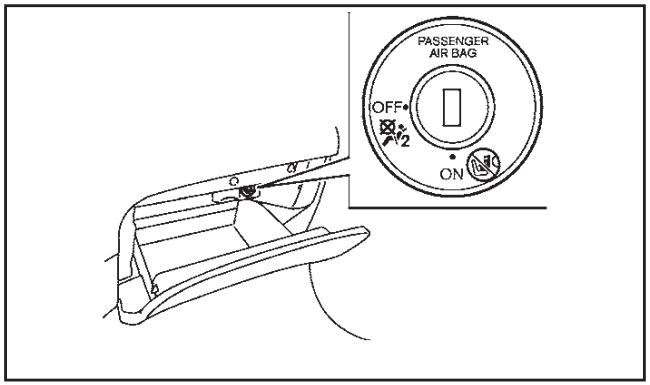

Ο αερόσακος του συνοδηγού μπορεί να κλείσει με την χρήση του διακόπτη για τον αερόσακο του συνοδηγού που βρίσκεται στο ντουλαπάκι.

Για να κλείσετε τον αερόσακο του συνοδηγού:

1. Τοποθετήστε στον διακόπτη της μίζας στην θέση OFF.
2. Ανοίξτε το ντουλαπάκι και βάλτε το κλειδί μέσα στον διακόπτη του αερόσακου του συνοδηγού. Για την χρήση του μηχανικού κλειδιού δείτε το «Μηχανικό κλειδί» στο κεφάλαιο «3. Έλεγχοι και ρυθμίσεις πριν την Οδήγηση».
3. Πατήστε και γυρίστε το κλειδί στην θέση OFF.
4. Τοποθετήστε τον διακόπτη της μίζας στην θέση ON. Το φως κατάστασης αερόσακου συνοδηγού OFF θα ανάψει και θα παραμείνει αναμμένο.

Για να ανοίξετε τον αερόσακο του συνοδηγού:

1. Τοποθετήστε στον διακόπτη της μίζας στην θέση OFF.
2. Ανοίξτε το ντουλαπάκι και βάλτε το μηχανικό κλειδί μέσα στον διακόπτη του αερόσακου του συνοδηγού.
3. Πατήστε και γυρίστε το κλειδί στην θέση ON.
4. Τοποθετήστε τον διακόπτη της μίζας στην θέση ON. Θα ανάψει το φως κατάστασης αερόσακου συνοδηγού ON .
5. Μετά από 1 λεπτό, το φως κατάστασης αερόσακου συνοδηγού ON θα σβήσει.

Σύστημα πλευρικού αερόσακου

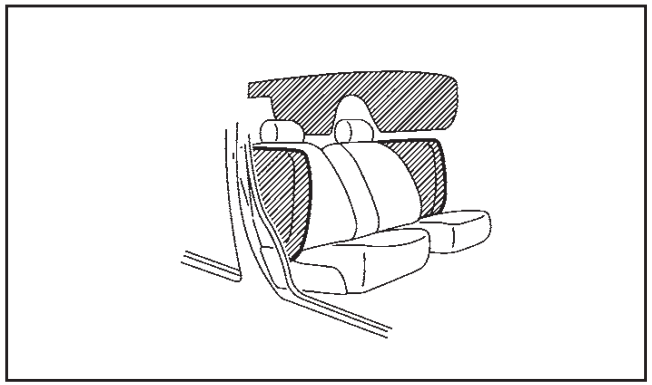

Οι πλευρικοί αερόσακοι βρίσκονται στην εξωτερική πλευρά της πλάτης των μπροστινών καθισμάτων.

Οι πλευρικοί αερόσακοι είναι σχεδιασμένοι να ανοίξουν σε ιδιαίτερα σφοδρές πλάγιες συγκρούσεις αν και μπορεί να ανοίξουν και όταν οι δυνάμεις άλλου τύπου συγκρούσεων είναι παρόμοιες με αυτές μιας ιδιαίτερα σφοδρής πλάγιας σύγκρουσης. Είναι σχεδιασμένοι να ανοίγουν στην πλευρά που συγκρούστηκε το αυτοκίνητο. Μπορεί να μην ανοίξουν σε συγκεκριμένες πλάγιες συγκρούσεις. Η ζημιά του αυτοκινήτου (ή η έλλειψη ζημιάς) δεν είναι πάντα ένδειξη της σωστής λειτουργίας του πλευρικού αερόσακου.

Σύστημα αερόσακων κουρτίνα

Οι αερόσακοι κουρτίνα βρίσκονται στην πλαϊνή ταπετσαρία του ουρανού.

Οι αερόσακοι κουρτίνα είναι σχεδιασμένοι να ανοίξουν σε ιδιαίτερα σφοδρές πλάγιες συγκρούσεις αν και μπορεί να ανοίξουν και όταν οι δυνάμεις άλλου τύπου συγκρούσεων είναι παρόμοιες με αυτές μιας ιδιαίτερα σφοδρής πλάγιας σύγκρουσης. Είναι σχεδιασμένοι να ανοίγουν στην πλευρά που συγκρούστηκε το αυτοκίνητο. Μπορεί να μην ανοίξουν σε συγκεκριμένες πλάγιες συγκρούσεις. Η ζημιά του αυτοκινήτου (ή η έλλειψη ζημιάς) δεν είναι πάντα ένδειξη της σωστής λειτουργίας του αερόσακου κουρτίνα.

ΣΥΣΤΗΜΑ ΠΡΟΕΝΤΑΤΗΡΑ ΖΩΝΗΣ ΑΣΦΑΛΕΙΑΣ

ΠΡΟΕΙΔΟΠΟΙΗΣΗ

- **Ο προεντατήρας της ζώνης ασφαλείας δεν μπορεί να χρησιμοποιηθεί πάλι μετά την ενεργοποίησή του. Θα πρέπει να αντικατασταθεί μαζί με το καρούλι και την πόρπη ως μία μονάδα.**
- **Εάν το αυτοκίνητο εμπλακεί σε σύγκρουση αλλά ο προεντατήρας δεν έχει ενεργοποιηθεί, βεβαιωθείτε ότι το σύστημα του προεντατήρα έχει ελεγχθεί και, εάν είναι απαραίτητο, έχει αντικατασταθεί από εξουσιοδοτημένο συνερ-**

γείο Nissan ή εξειδικευμένο συνεργείο.

- **Καμία μη εξουσιοδοτημένη αλλαγή δεν πρέπει να γίνει σε οποιοδήποτε εξάρτημα ή την καλωδίωση του προεντατήρα του συστήματος της ζώνης ασφαλείας. Με τον τρόπο αυτό θα αποφευχθεί η κατά λάθος ενεργοποίηση του προεντατήρα της ζώνης ασφαλείας ή ζημιά στο σύστημα του προεντατήρα της ζώνης ασφαλείας.**
- **Οποιοδήποτε εργασία γύρω ή επάνω στον προεντατήρα της ζώνης ασφαλείας θα πρέπει να γίνεται από εξουσιοδοτημένο συνεργείο Nissan ή εξειδικευμένο συνεργείο. Η καλωδίωση SRS δεν θα πρέπει να τροποποιείται ή να αποσυνδέεται. Δεν θα πρέπει να χρησιμοποιούνται μη εξουσιοδοτημένος ηλεκτρικός εξοπλισμός και μονάδες διάγνωσης στο σύστημα του προεντατήρα της ζώνης ασφαλείας.**
- **Εάν χρειαστεί να πεταχτεί ο προεντατήρας της ζώνης ασφαλείας ή να καταστραφεί (γίνει σκραπ) το αυτοκίνητο, αποτανθείτε σε εξουσιοδοτημένο συνεργείο Nissan ή εξειδικευμένο συνεργείο. Οι σωστές διαδικασίες απόρριψεις αναφέρονται στο κατάλληλο Τεχνικό Βιβλίο της Nissan. Οι λάθος διαδικασίες απόρριψης θα μπορούσαν να προκαλέσουν τραυματισμό.**

Ο προεντατήρας είναι ενσωματωμένος στο καρούλι και την στερέωση της μπροστινής ζώνης ασφαλείας. Αυτές οι ζώνες ασφαλείας χρησιμοποιούνται το ίδιο όπως οι συμβατικές ζώνες ασφαλείας.

Όταν ενεργοποιηθεί ο προεντατήρας της ζώνης ασφαλείας μπορεί να ακουστεί ένας πολύ δυνατός θόρυβος και να ακολουθήσει η απελευθέρωση καπνού. Ο καπνός αυτός δεν είναι βλαβερός και δεν υποδηλώνει την ύπαρξη φωτιάς. Θα πρέπει να προσπαθήσετε να μην τον εισπνεύσετε καθώς μπορεί να προκαλέσει ερεθισμό και βήχα. Όσοι έχουν ιστορικό αναπνευστικών προβλημάτων θα πρέπει να πάρουν άμεσα φρέσκο αέρα.

ΔΙΑΔΙΚΑΣΙΑ ΕΠΙΣΚΕΥΗΣ ΚΑΙ ΑΝΤΙΚΑΤΑΣΤΑΣΗΣ

ΠΡΟΕΙΔΟΠΟΙΗΣΗ

- **Από την στιγμή που θα ανοίξει ο αερόσακος η μονάδα του αερόσακου δεν θα λειτουργήσει ξανά και θα πρέπει να αντικατασταθεί. Η μονάδα του αερόσακου θα πρέπει να αντικατασταθεί από εξουσιοδοτημένο συνεργείο NISSAN ή εξειδικευμένο συνεργείο. Η μονάδα του αερόσακου δεν μπορεί να επισκευαστεί.**
- **Όλα τα συστήματα του αερόσακου θα πρέπει να ελεγχθούν από εξουσιοδοτημένο συνεργείο της NISSAN ή εξειδικευμένο συνεργείο εάν γίνει ζημιά στο μπροστινό άκρο του αυτοκινήτου.**
- **Εάν χρειαστεί να καταστρέψετε τον αερόσακο ή να καταστρέψετε το αυτοκίνητο, παρακαλούμε να έλθετε σε επαφή με εξουσιοδοτημένο συνεργείο NISSAN ή εξειδικευμένο συνεργείο. Οι σωστές διαδικασίες για την καταστροφή του αερόσακου περιγράφονται στο Service Manual της NISSAN. Η λανθασμένη διαδικασία καταστροφής μπορεί να προκαλέσει τραυματισμό.**

Τα συστήματα του αερόσακου και της ζώνης ασφαλείας με προεντατήρα είναι σχεδιασμένα ώστε να ενεργοποιηθούν μία φορά μόνο. Εάν έχει ανοίξει ο αερόσακος, το προειδοποιητικό φως τους αερόσακου θα παραμένει αναμμένο σαν υπενθύμιση, εκτός αν έχει υποστεί βλάβη. Η επισκευή και η αντικατάσταση αυτών των συστημάτων πρέπει να γίνεται μόνο από εξουσιοδοτημένο συνεργείο NISSAN ή εξειδικευμένο συνεργείο.

Όταν απαιτείται εργασία συντήρησης στο αυτοκίνητο, θα πρέπει να υποδεικνύονται σε αυτόν που θα κάνει την συντήρηση το σύστημα του αερόσακου και των ζωνών ασφαλείας με προεντατήρα, καθώς και τα σχετικά μέρη. Ο διακόπτης της μίζας θα πρέπει να είναι πάντα στην θέση LOCK όταν δουλεύετε κάτω από το καπό ή στο εσωτερικό του αυτοκινήτου.

2 Όργανα και χειριστήρια

Μετρητές και δείκτες 2-3
Ταχύμετρο και χιλιομετρητής 2-3
Στροφόμετρο 2-3
Δείκτης θερμοκρασίας ψυκτικού υγρού κινητήρα 2-4
Δείκτης καυσίμου 2-4
Έλεγχος φωτισμού ταμπλό 2-4
Ένδειξη θέσης Xtronic CVT (όπου υπάρχει) 2-5
Προειδοποιητικά / ενδεικτικά φώτα και βομβητές 2-6
Έλεγχος λαμπών 2-7
Προειδοποιητικά φώτα 2-7
Ενδεικτικά φώτα 2-12
Βομβητές υπενθύμισης 2-14
Οθόνη πληροφοριών αυτοκινήτου 2-15
Πώς να χρησιμοποιήσετε την οθόνη πληροφοριών του αυτοκινήτου 2-16
Οθόνη εκκίνησης 2-16
Ρυθμίσεις 2-16
Προειδοποιήσεις και ενδείξεις οθόνης πληροφοριών αυτοκινήτου 2-24
Σύστημα ελέγχου λαδιού (για μοντέλα με κινητήρα πετρελαίου) 2-30
Υπολογιστής ταξιδιού 2-32
Ρολόι και θερμοκρασία εξωτερικού αέρα 2-34
Ειδοποίηση προσοχής οδηγού (όπου υπάρχει) 2-35
Αναγνώριση σημάτων κυκλοφορίας (όπου υπάρχει) 2-36
Διακόπτης προβολέων και φλας 2-38
Διακόπτης προβολέων 2-38
Έλεγχος ρύθμισης δέσμης προβολέων 2-41
Σύστημα εξοικονόμησης μπαταρίας 2-43
Καθαριστήρας προβολέων (όπου υπάρχει) 2-43
Διακόπτης φλας 2-43
Διακόπτης φώτων ομίχλης 2-44
Μπροστινά φώτα ομίχλης (όπου υπάρχει) 2-44
Πίσω φώς ομίχλης 2-44
Διακόπτης υαλοκαθαριστήρα και πλυστικού παρμπρίζ 2-45
Διακόπτης υαλοκαθαριστήρα και πλυστικού μπροστινού παρμπρίζ 2-45
Σύστημα αυτόματου σκουπίσματος με αισθητήρα βροχής (όπου υπάρχει) 2-47
Διακόπτης υαλοκαθαριστήρα και πλυστικού πίσω παρμπρίζ 2-47
Διακόπτης αντιθαμβωτικού 2-48
Κόρνα 2-49
Παράθυρα 2-49
Ηλεκτρικά παράθυρα 2-49
Ηλιοροφή (όπου υπάρχει) 2-51
Αυτόματη ηλιοροφή και σκιάδιο 2-51
Ηλεκτρικές παροχές 2-52
Αποθήκευση 2-53
Ντουλαπάκι 2-53
Κουτί κονσόλας 2-54
Θήκη γυαλιών ηλίου 2-54
Θέσεις ποτηριών 2-54
Θέσεις μαλακών μπουκαλιών 2-55
Θέση καρτών 2-55

Γάντζοι αποσκευών 2-55
Χώρος αποσκευών 2-56
Γάντζος παλτού 2-58
Κάλυμμα χώρου αποσκευών (όπου υπάρχει) 2-58
Ράγα οροφής (όπου υπάρχει) 2-59
Σκιάδια 2-59
Εσωτερικά φώτα 2-59
Διακόπτης για το εσωτερικό φως 2-59
Φως κονσόλας 2-60
Φώτα ανάγνωσης χαρτών 2-60
Φως χώρου επιβατών (όπου υπάρχει) 2-60
Πίσω προσωπικά φώτα (όπου υπάρχει) 2-60
Φως καθρέπτη στο σκιάδιο 2-61
Φως χώρου αποσκευών 2-61
Σύστημα εξοικονόμησης μπαταρίας 2-61

ΤΑΧΥΜΕΤΡΟ ΚΑΙ ΧΙΛΙΟΜΕΤΡΗΤΗΣ

Ταχύμετρο

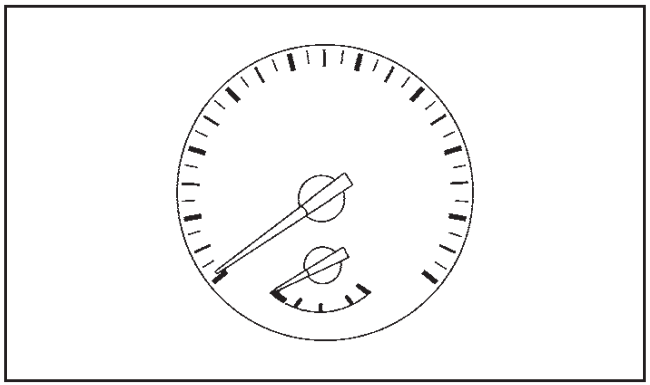

Το ταχύμετρο δείχνει την ταχύτητα του αυτοκινήτου (χλμ / ώρα ή Μίλια Ανά Ώρα).

Απόσταση έως το άδειασμα (dte – χλμ ή μίλια) / Χιλιομετρητής

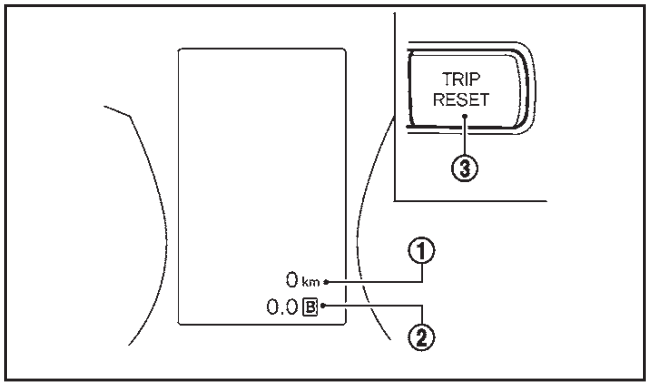

Απόσταση έως το άδειασμα (dte – χλμ ή μίλια):

Η απόσταση έως το άδειασμα (dte) (1) σας δίνει μία εκτίμηση της απόστασης που μπορεί να διανυθεί πριν βάλετε καύσιμο. Γίνεται συνεχώς υπολογισμός της απόστασης αυτής με βάση την ποσότητα του καυσίμου στο ρεζερβουάρ και την πραγματική κατανάλωση καυσίμου.

Η οθόνη ανανεώνεται κάθε 30 δευτερόλεπτα.

Η λειτουργία dte συμπεριλαμβάνει μία λειτουργία προειδοποίησης χαμηλής ποσότητας. Εάν η στάθμη του καυσίμου είναι χαμηλή, εμφανίζεται η προειδοποίηση στην οθόνη.

Όταν η στάθμη του καυσίμου πέσει ακόμη περισσότερο, η απόσταση dte θα αλλάξει σε “- - -”.

- Εάν η ποσότητα του καυσίμου που θα προστεθεί είναι μικρή, μπορεί να συνεχίζει να εμφανίζεται η απόσταση έως το άδειασμα αμέσως πριν βάλετε τον διακόπτη της μίζας στην θέση OFF.
- Όταν οδηγείτε σε ανηφόρα ή σε κύκλους, το καύσιμο στο ρεζερβουάρ μετατοπίζεται, πράγμα που μπορεί στιγμιαία να αλλάξει την ένδειξη.

Χιλιομετρητής / Διπλός χιλιομετρητής ταξιδιού:

Ο χιλιομετρητής / διπλός χιλιομετρητής ταξιδιού εμφανίζεται στην οθόνη πληροφοριών του αυτοκινήτου όταν ο διακόπτης της μίζας είναι στην θέση ON.

Η χιλιομετρητής (2) εμφανίζει την συνολική απόσταση που έχει διανύσει το αυτοκίνητο.

Ο διπλός χιλιομετρητής ταξιδιού (1) εμφανίζει την απόσταση μεμονωμένων ταξιδιών.

Αλλαγή της ένδειξης του διπλού χιλιομετρητή:

Πατήστε τον διακόπτη μηδενισμού ταξιδιού TRIP RESET (3) (στο ταμπλό των οργάνων) για να αλλάξετε την ένδειξη ως εξής:

Χιλιομετρητής → Ταξίδι A → Ταξίδι B → Χιλιομετρητής

Μηδενισμός του χιλιομετρητή ταξιδιού:

Πατήστε τον διακόπτη μηδενισμού ταξιδιού TRIP RESET (3) για περισσότερο από 1 δευτερόλεπτο για να μηδενίσετε τον χιλιομετρητή ταξιδιού.

ΣΤΡΟΦΟΜΕΤΡΟ

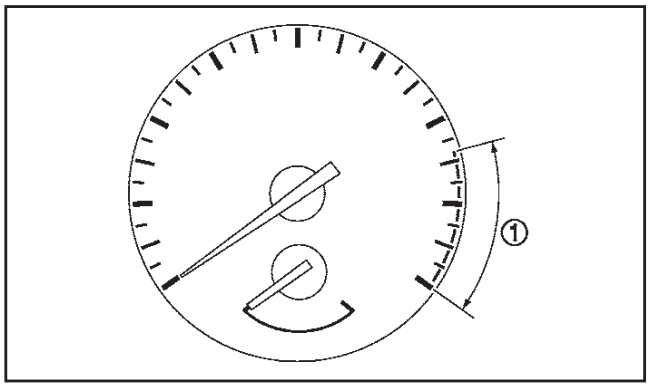

Το στροφόμετρο δείχνει την ταχύτητα του κινητήρα σε στροφές ανά λεπτό. **Μην μαρσάρετε τον κινητήρα στην κόκκινη ζώνη (1).**

Η κόκκινη ζώνη ποικίλει ανάλογα με το μοντέλο.

ΔΕΙΚΤΗΣ ΘΕΡΜΟΚΡΑΣΙΑΣ ΨΥΚΤΙΚΟΥ ΥΓΡΟΥ ΚΙΝΗΤΗΡΑ

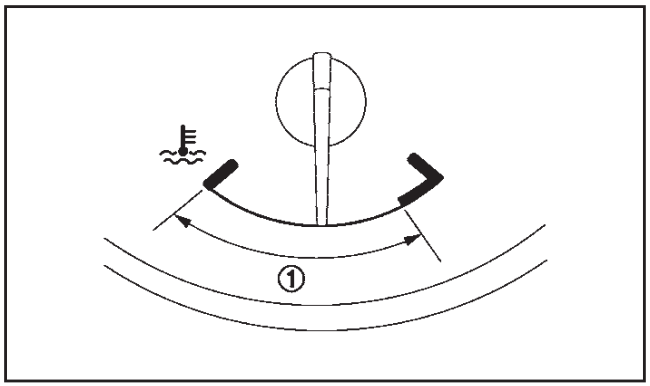

Ο δείκτης αυτός υποδεικνύει την θερμοκρασία του ψυκτικού υγρού του κινητήρα.

Η θερμοκρασία του ψυκτικού υγρού του κινητήρα είναι φυσιολογική όταν η βελόνα του δείκτη είναι μέσα στην ζώνη (1) που εμφανίζεται στην εικόνα.

Η θερμοκρασία του ψυκτικού υγρού του κινητήρα ποικίλει ανάλογα με την θερμοκρασία του εξωτερικού αέρα και τις συνθήκες οδήγησης.

ΠΡΟΣΟΧΗ

- **Εάν η βελόνα δείχνει ότι η θερμοκρασία του ψυκτικού υγρού του κινητήρα είναι κοντά στο άκρο Η (ζεστό) της κανονικής περιοχής, μειώστε την ταχύτητα του αυτοκινήτου για να μειώσετε την θερμοκρασία.**
- **Εάν ο δείκτης περάσει την ένδειξη της περιοχής κανονικής λειτουργίας, σταματήστε το αυτοκίνητο όσο το δυνατόν συντομότερα και αφήστε τον κινητήρα να λειτουργήσει στο ρελαντί.**
- **Η συνέχιση της λειτουργίας του αυτοκινήτου ενώ ο κινητήρας έχει υπερθερμανθεί μπορεί να προκαλέσει σοβαρή ζημιά στον κινητήρα. (Για τις άμεσες ενέργειες που πρέπει να κάνετε, δείτε το «Υπερθέρμανση του κινητήρα» στο κεφάλαιο «6. Σε περίπτωση ανάγκης»).**

ΔΕΙΚΤΗΣ ΚΑΥΣΙΜΟΥ

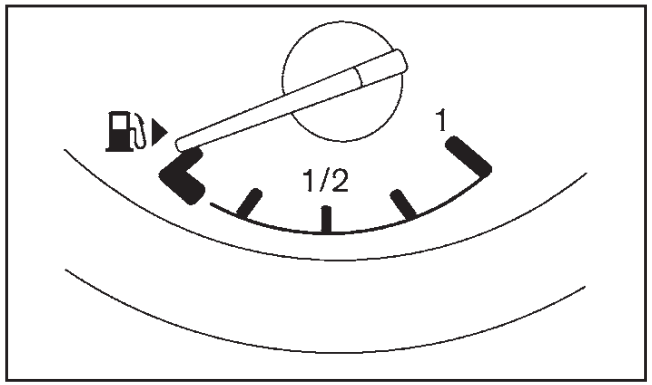

Ο δείκτης καυσίμου δηλώνει την κατά προσέγγιση στάθμη του καυσίμου στο ρεζερβουάρ, όταν ο διακόπτης της μίζας είναι στην θέση ON.

Ο δείκτης μπορεί να μετακινηθεί ελαφρά κατά το φρενάρισμα, όταν στρίβετε, όταν επιταχύνετε ή όταν οδηγείτε σε ανήφορο ή κατήφορο.

Η προειδοποίηση καυσίμου εμφανίζεται στην οθόνη πληροφοριών του αυτοκινήτου όταν χαμηλώνει η στάθμη του καυσίμου στο ρεζερβουάρ. Βάλτε καύσιμο το δυνατό συντομότερο και κατά προτίμηση πριν η ένδειξη του δείκτη πάει στο μηδέν (0).

Το βέλος υποδεικνύει ότι το στόμιο γεμίσματος του ρεζερβουάρ βρίσκεται στην δεξιά πλευρά του αυτοκινήτου.

ΠΡΟΣΟΧΗ

Βάλτε καύσιμα πριν ο δείκτης φτάσει στην θέση «άδειο» (0).

Όταν ο δείκτης φτάσει στην θέση «άδειο» (0) υπάρχει ένα μικρό απόθεμα καυσίμου στο ρεζερβουάρ.

ΕΛΕΓΧΟΣ ΦΩΤΙΣΜΟΥ ΤΑΜΠΛΟ

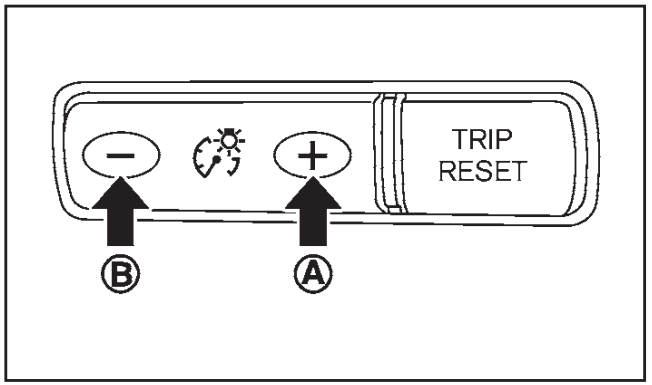

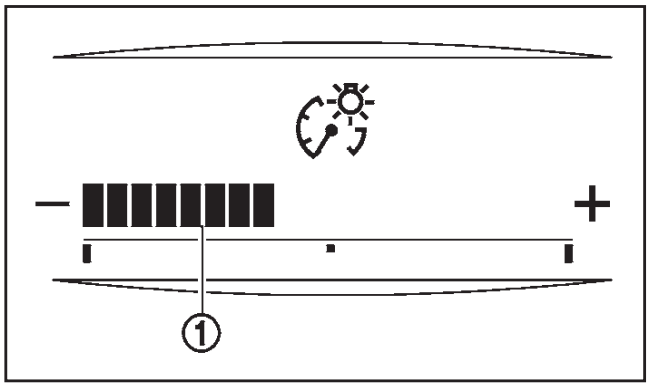

Ο διακόπτης ελέγχου φωτισμού ταμπλό μπορεί να λειτουργήσει όταν ο διακόπτης της μίζας είναι στην

θέση ON. Όταν χειρίζεστε τον διακόπτη, η οθόνη πληροφοριών του αυτοκινήτου αλλάζει σε λειτουργία ρύθμισης φωτεινότητας.

Πατήστε την πλευρά + του διακόπτη (A) για να κάνετε πιο έντονο τον φωτισμό των φώτων του ταμπλό και των μετρητών. Η μπάρα (1) μετακινείται στην πλευρά +.

Πατήστε την πλευρά – του διακόπτη (B) για να μειώσετε τα φώτα. Η μπάρα (1) μετακινείται στην πλευρά –.

Η οθόνη πληροφοριών του αυτοκινήτου επιστρέφει στην κανονική ένδειξη όταν δεν χειρίζεστε τον διακόπτη ελέγχου φωτισμού ταμπλό για λίγα περισσότερα από 5 δευτερόλεπτα.

ΕΝΔΕΙΞΗ XTRONIC CVT (όπου υπάρχει)

Η ένδειξη αυτή εμφανίζει την θέση του επιλογέα του Xtronic CVT όταν ο διακόπτης της μίζας είναι στην θέση ON.

ΠΡΟΕΙΔΟΠΟΙΗΤΙΚΑ / ΕΝΔΕΙΚΤΙΚΑ ΦΩΤΑ ΚΑΙ ΒΟΜΒΗΤΕΣ

ABS	Προειδοποιητικό φως ABS		Προειδοποιητικό φως ολίσθησης		Ενδεικτικό φως ανοικτού συστήματος ελέγχου κατάβασης*
	Προειδοποιητικό φως φρένων (κόκκινο)		Προειδοποιητικό φως νερού στο φίλτρο καυσίμου (μοντέλο με κινητήρα πετρελαίου)		Ενδεικτικό φως ανοικτού συστήματος Βοήθειας Εκκίνησης σε Ανηφόρα
− +	Προειδοποιητικό φως φόρτισης		Ενδεικτικό φως μεσαίας σκάλας προβολέων		Ενδεικτικό φως δυσλειτουργίας (MIL)
	Προειδοποιητικό φως ηλεκτρικού τιμονιού		Ενδεικτικό φως κλειδώματος πορτών*		Ενδεικτικό φως για το πίσω φως ομίχλης
	Προειδοποιητικό φως ηλεκτρονικού συστήματος χειρόφρενου (κίτρινο)	ECO	Ενδεικτικό φως συστήματος λειτουργίας ECO*		Ενδεικτικό φως ασφαλείας
P	Προειδοποιητικό φως χειρόφρενου	4WD	Ενδεικτικό φως λειτουργίας 4WD (AUTO)*		Ενδεικτικό φως φώτων πορείας
	Προειδοποιητικό φως συστήματος Αποφυγής Μετωπικής Σύγκρουσης*	4WD LOCK	Ενδεικτικό φως λειτουργίας 4WD (LOCK)*	A	Ενδεικτικό φως υποβοήθησης μεγάλης σκάλας προβολέων*
	Προειδοποιητικό φως χαμηλής πίεσης ελαστικού*		Ενδεικτικό φως για το εμπρός φως ομίχλης*		Ενδεικτικό φως κατεύθυνσης τρέιλερ
	Προειδοποιητικό φως δυσλειτουργίας (κόκκινο) (μοντέλο με κινητήρα πετρελαίου)	OFF	Φως κατάστασης αερόσακου συνοδηγού		Ενδεικτικά φώτα φλας / αλάρμ
	Κύριο προειδοποιητικό φως	ON		OFF	Ενδεικτικό φως σβηστού ESP
	Προειδοποιητικό φως ζώνης ασφαλείας		Ενδεικτικό φως προθέρμανσης (μοντέλο με κινητήρα πετρελαίου)		*: όπου υπάρχει
	Προειδοποιητικό φως αερόσακου (SRS)		Ενδεικτικό φως μεγάλης σκάλας προβολέων		

ΕΛΕΓΧΟΣ ΛΑΜΠΩΝ

Με όλες τις πόρτες κλειστές, βάλτε το χειρόφρενο, δέστε τις ζώνες ασφαλείας και γυρίστε τον διακόπτη της μίζας στην θέση ON χωρίς να βάλετε μπροστά τον κινητήρα. Θα ανάψουν τα παρακάτω φώτα (όπου υπάρχουν): , , .

Τα παρακάτω φώτα θα ανάψουν (όπου υπάρχουν) για σύντομο διάστημα και στην συνέχεια θα σβήσουν: 4WD LOCK, OFF, , , , ABS, 4WD, , , .

Εάν κάποιο από τα φώτα δεν ανάψει, μπορεί να υπάρχει κάποια καμένη λάμπα ή κάποιο ανοικτό κύκλωμα στο ηλεκτρικό σύστημα. Επισκεφθείτε το εξουσιοδοτημένο συνεργείο NISSAN ή εξειδικευμένο συνεργείο για να γίνει ο ανάλογος έλεγχος και εάν απαιτείται επισκευή.

Ορισμένες ενδείξεις και προειδοποιήσεις εμφανίζονται επίσης στην οθόνη πληροφοριών του αυτοκινήτου ανάμεσα στο ταχύμετρο και τον χιλιομετρητή. (Δείτε το «Οθόνη πληροφοριών του αυτοκινήτου» παρακάτω).

ΠΡΟΕΙΔΟΠΟΙΗΤΙΚΑ ΦΩΤΑ

Προειδοποιητικό φως συστήματος αντιμπλοκαρίσματος φρένων (ABS)

Όταν γυρίσετε τον διακόπτη της μίζας στην θέση ON, το προειδοποιητικό φως ABS ανάβει και στην συνέχεια σβήνει. Αυτό δείχνει ότι το ABS λειτουργεί κανονικά.

Εάν το προειδοποιητικό φως ABS ανάψει ενώ λειτουργεί ο κινητήρας, ή ενώ οδηγείτε, μπορεί να δηλώνει ότι το ABS δεν λειτουργεί σωστά. Ζητήστε από εξουσιοδοτημένο συνεργείο της NISSAN ή εξειδικευμένο συνεργείο να ελέγξει το σύστημα.

Εάν υπάρξει δυσλειτουργία του ABS, η λειτουργία αντιμπλοκαρίσματος είναι κλειστή. Το σύστημα των φρένων μετά λειτουργεί κανονικά αλλά χωρίς την υποβοήθηση αντιμπλοκαρίσματος (δείτε το «Σύστημα Φρένων» στο κεφάλαιο «5. Ξεκίνημα και οδηγήση»).

Προειδοποιητικό φως φρένων (κόκκινο)

ΠΡΟΕΙΔΟΠΟΙΗΣΗ

- **Εάν η στάθμη των υγρών των φρένων είναι κάτω από το ελάχιστο στο ρεζερβουάρ των υγρών των φρένων, μην οδηγήσετε έως ότου ελεγχθεί το σύστημα των φρένων από εξουσιοδοτημένο συνεργείο NISSAN ή εξειδικευμένο συνεργείο.**
- **Ακόμη και εάν το κρίνετε ασφαλές, ζητήστε την ρυμούλκηση του αυτοκινήτου καθώς η οδήγησή του μπορεί να είναι επικίνδυνο.**
- **Πατώντας το πεντάλ του φρένου χωρίς να λειτουργεί ο κινητήρας και / ή όταν η στάθμη των υγρών είναι χαμηλή μπορεί να αυξηθεί η απόσταση φρεναρίσματος και να απαιτείται μεγαλύτερη δύναμη στο πεντάλ καθώς μπορεί να μεγαλώσει η διαδρομή του πεντάλ.**

Το προειδοποιητικό φως φρένων δείχνει την χαμηλή στάθμη των υγρών των φρένων και δυσλειτουργία στο ABS.

Προειδοποιητικό χαμηλής στάθμης υγρών φρένων

Εάν το προειδοποιητικό φως φρένων ανάψει ενώ λειτουργεί ο κινητήρας ή ενώ οδηγείτε και το χειρόφρενο δεν είναι δεμένο, μπορεί να δηλώνει ότι η στάθμη των υγρών των φρένων είναι χαμηλή.

Όταν το προειδοποιητικό φως φρένων ανάβει ενώ οδηγείτε, σταματήστε το αυτοκίνητο αμέσως μόλις αυτό μπορεί να γίνει με ασφάλεια και ελέγξτε την στάθμη των υγρών των φρένων. Εάν η στάθμη των υγρών των φρένων είναι στην ελάχιστη ένδειξη, προσθέστε όσο υγρό φρένων χρειάζεται. (Δείτε το «Υγρό Φρένων» στο κεφάλαιο «8. Συντήρηση και κάντε το μονός σας»).

Εάν η στάθμη των υγρών των φρένων είναι επαρκής, ζητήστε άμεσα τον έλεγχο του συστήματος των φρένων από εξουσιοδοτημένο συνεργείο Nissan ή εξειδικευμένο συνεργείο.

Προειδοποιητική ένδειξη ABS:

Όταν έχετε λύσει το χειρόφρενο και η στάθμη των υγρών των φρένων είναι επαρκής, εάν ανάβει μαζί το προειδοποιητικό φως φρένων και το προειδοποιητικό φως ABS, μπορεί να δηλώνεται ότι το ABS δεν λειτουργεί σωστά. Ζητήστε άμεσα τον έλεγχο του συστήματος των φρένων και εάν απαιτείται την επισκευή του από εξουσιοδοτημένο συνεργείο Nissan ή εξειδικευμένο συνεργείο. (Δείτε το «Προειδοποιητικό φως ABS» πιο πριν).

Προειδοποιητικό φως φόρτισης

Όταν βάλετε τον διακόπτη της μίζας στην θέση ON, το προειδοποιητικό φως φόρτισης ανάβει και μετά

σβήνει. Αυτό δείχνει ότι το σύστημα φόρτισης λειτουργεί κανονικά.

Εάν το φως ανάψει ενώ λειτουργεί ο κινητήρας ή ενώ οδηγείτε, μπορεί να υποδεικνύει ότι το σύστημα φόρτισης δεν λειτουργεί κανονικά και μπορεί να χρειάζεται επισκευή.

Όταν το προειδοποιητικό φως φόρτισης ανάψει ενώ οδηγείτε, σταματήστε το αυτοκίνητο αμέσως μόλις αυτό μπορεί να γίνει με ασφάλεια. Σβήστε τον κινητήρα και ελέγξτε τον ιμάντα του δυναμό. Εάν ο ιμάντας είναι χαλαρός, κομμένος ή λείπει το σύστημα φόρτισης απαιτεί επισκευή (δείτε το «Ιμάντες» στο κεφάλαιο «8. Συντήρηση και κάντε το μόνος σας»).

Εάν ο ιμάντας του δυναμό δείχνει να λειτουργεί σωστά και το προειδοποιητικό φως φόρτισης παραμένει αναμμένο, ζητήστε τον άμεσο έλεγχο του συστήματος από εξουσιοδοτημένο συνεργείο της

NISSAN ή εξειδικευμένο συνεργείο.

ΠΡΟΣΟΧΗ

Μην συνεχίζετε την οδήγηση εάν ο ιμάντας του δυναμό είναι χαλαρός, κομμένος ή λείπει.

Προειδοποιητικό φως ηλεκτρικού τιμονιού

Όταν ο διακόπτης της μίζας γυρίσει στην θέση ON, το προειδοποιητικό φως ηλεκτρικού τιμονιού θα ανάψει. Αφού βάλετε μπροστά τον κινητήρα, το προειδοποιητικό φως ηλεκτρικού τιμονιού σβήνει. Αυτό δείχνει ότι το σύστημα ηλεκτρικά υποβοηθούμενου τιμονιού λειτουργεί κανονικά.

Εάν το προειδοποιητικό φως ηλεκτρικού τιμονιού ανάψει ενώ λειτουργεί ο κινητήρας, μπορεί να δείχνει ότι το σύστημα του ηλεκτρικού τιμονιού δεν λειτουργεί σωστά και μπορεί να χρειάζεται συντήρηση. Ζητήστε τον έλεγχο του συστήματος του ηλεκτρικά υποβοηθούμενου τιμονιού από εξουσιοδοτημένο συνεργείο Nissan ή εξουσιοδοτημένο συνεργείο.

Όταν ανάβει το προειδοποιητικό φως ηλεκτρικού τιμονιού με τον κινητήρα σε λειτουργία δεν θα έχετε την ηλεκτρική υποβοήθηση του τιμονιού αλλά θα συνεχίσετε να έχετε τον έλεγχο του αυτοκινήτου. Την στιγμή αυτή θα απαιτείται μεγαλύτερη δύναμη για τον χειρισμό του τιμονιού, ειδικά στις κλειστές στροφές και με χαμηλές ταχύτητες. (Δείτε το «Σύστημα Ηλεκτρικά Υποβοηθούμενου Τιμονιού» στο κεφάλαιο «5. Ξεκίνημα και οδήγηση»).

Προειδοποιητικό φως ηλεκτρονικού χειρόφρενου (κίτρινο)

Το προειδοποιητικό φως του ηλεκτρονικού χειρόφρενου λειτουργεί γι ατο σύστημα του ηλεκτρονικού χειρόφρενου. Όταν ο διακόπτης της μίζας τοποθετηθεί στην θέση ON, το φως ανάβει για λίγα δευτερόλεπτα. Εάν το προειδοποιητικό φως ανάβει οποιαδήποτε άλλη στιγμή μπορεί να δείχνει ότι το σύστημα του ηλεκτρονικού χειρόφρενου δεν λειτουργεί σωστά. Ζητήστε τον έλεγχο του συστήματος των φρένων και εάν απαιτείται την επισκευή του από εξουσιοδοτημένο συνεργείο Nissan.

Προειδοποιητικό φως ηλεκτρονικού χειρόφρενου

Το προειδοποιητικό φως ηλεκτρονικού χειρόφρενου δείχνει ότι το σύστημα του ηλεκτρονικού χειρόφρενου λειτουργεί κανονικά.

Το προειδοποιητικό φως ηλεκτρονικού χειρόφρενου ανάβει όταν βάλετε τον διακόπτη της μίζας στην θέση ON. Όταν βάλετε μπροστά τον κινητήρα και απελευθερωθεί το χειρόφρενο, το προειδοποιητικό φως σβήνει.

Εάν το ηλεκτρονικό χειρόφρενο δεν έχει απελευθερωθεί πλήρως, το προειδοποιητικό φως ηλεκτρονικού χειρόφρενου παραμένει αναμμένο. Βεβαιωθείτε ότι το προειδοποιητικό φως ηλεκτρονικού χειρόφρενου έχει σβήσει πριν οδηγήσετε. (Δείτε το «Χειρόφρενο» στο κεφάλαιο «3. Έλεγχοι και ρυθμίσεις πριν την οδήγηση»).

Εάν το προειδοποιητικό φως ηλεκτρονικού χειρόφρενου ανάβει ή αναβοσβήνει ενώ ανάβει και το προειδοποιητικό φως του συστήματος ηλεκτρονικού χειρόφρενου (κίτρινο), μπορεί να δηλώνει ότι το σύστημα του ηλεκτρονικού χειρόφρενου δεν λειτουργεί σωστά. Ζητήστε τον έλεγχο και εάν απαιτείται την επισκευή του συστήματος των φρένων από εξουσιοδοτημένο συνεργείο Nissan ή εξειδικευμένο συνεργείο.

Προειδοποιητικό φως συστήματος Αποφυγής Μετωπικής Σύγκρουσης (όπου υπάρχει)

Το φως αυτό ανάβει όταν το σύστημα αποφυγής μετωπικής σύγκρουσης είναι στην θέση OFF στην

οθόνη πληροφοριών του αυτοκινήτου.

Εάν το φως ανάβει όταν το σύστημα αποφυγής μετωπικής σύγκρουσης είναι ενεργό (ON) μπορεί να δηλώνει ότι το σύστημα δεν είναι διαθέσιμο. Δείτε το «Σύστημα Προειδοποίησης Μετωπικής Σύγκρουσης (FCW) (όπου υπάρχει)» στο κεφάλαιο «5. Ξεκίνημα και οδήγηση».

Προειδοποιητικό φως χαμηλής πίεσης ελαστικού (όπου υπάρχει)

Όταν βάλετε τον διακόπτη της μίζας στην θέση ON, το προειδοποιητικό φως χαμηλής πίεσης ελαστικών ανάβει και μετά σβήνει. Αυτό δείχνει ότι το σύστημα προειδοποίησης χαμηλής πίεσης ελαστικού λειτουργεί κανονικά.

Το φως ανάβει όταν υπάρχει χαμηλή πίεσης ελαστικού ή το σύστημα προειδοποίησης πίεσης ελαστικού δεν λειτουργεί σωστά.

Το Σύστημα Παρακολούθησης Πίεσης Ελαστικού (TPMS) παρακολουθεί την πίεση του αέρα σε όλα τα ελαστικά εκτός της ρεζέρβα.

Προειδοποίηση χαμηλής πίεσης ελαστικού:

Το προειδοποιητικό φως χαμηλής πίεσης ελαστικού θα ανάψει εάν το αυτοκίνητο κινείται με χαμηλή πίεση σε κάποιο λάστιχο.

Όταν ανάψει το ενδεικτικό φως TPMS θα πρέπει να σταματήσετε και να ρυθμίσετε την πίεση των ελαστικών στην συνιστώμενη πίεση ΚΡΥΟΥ ελαστικού που εμφανίζεται στο πινακιδάκι των ελαστικών. Χρησιμοποιήστε τον δείκτη πίεσης ελαστικών για να ελέγξετε την πίεση των ελαστικών. Το προειδοποιητικό φως TPMS μπορεί να μην σβήσει αυτόματα όταν ρυθμιστεί η πίεση του ελαστικού. Αφού φουσκώσετε το ελαστικό στην συνιστώμενη πίεση θα πρέπει να μηδενίσετε τις πιέσεις ελαστικών που είναι καταχωρημένες στο αυτοκίνητό σας και μετά να οδηγήσετε το αυτοκίνητο με ταχύτητες πάνω από τα 25 χλμ/ώρα. Οι ενέργειες αυτές απαιτούνται για να ενεργοποιηθεί το TPMS και να σβήσει το προειδοποιητικό φως TPMS.

Ανάλογα με την αλλαγή της εξωτερικής θερμοκρασίας μπορεί το προειδοποιητικό φως χαμηλής πίεσης ελαστικών να ανάψει ακόμη και εάν η πίεση των ελαστικών είναι σωστά ρυθμισμένη. Ρυθμίστε την πίεση των ελαστικών στην συνιστώμενη ΚΡΥΑ πίεση πάλι, όταν τα ελαστικά είναι κρύα και επαναφέρετε το TPMS.

Εάν το προειδοποιητικό φως χαμηλής πίεσης ελαστικών συνεχίζει να ανάβει αφού έχετε κάνει την διαδικασία επαναφοράς, μπορεί αυτό να δηλώνει ότι το TPMS δεν λειτουργεί σωστά. Ζητήστε τον έλεγχο του συστήματος από εξουσιοδοτημένο συνεργείο Nissan ή εξειδικευμένο συνεργείο.

Για περισσότερες πληροφορίες δείτε το «Σύστημα Παρακολούθησης Πίεσης Ελαστικών (TPMS)» στο κεφάλαιο «5. Ξεκίνημα και οδήγηση» και το «Οθόνη πληροφοριών αυτοκινήτου» παρακάτω.

Δυσλειτουργία TPMS:

Εάν το TPMS δεν λειτουργεί σωστά, το προειδοποιητικό φως χαμηλής πίεσης ελαστικού θα αναβοσβήσει για περίπου 1 λεπτό όταν βάλετε τον διακόπτη της μίζας στην θέση ON. Το φως θα παραμείνει αναμμένο μετά το περίπου 1 λεπτό. Ζητήστε τον έλεγχο του συστήματος από εξουσιοδοτημένο συνεργείο Nissan ή εξειδικευμένο συνεργείο.

Για περισσότερες πληροφορίες δείτε το «Σύστημα Παρακολούθησης Πίεσης Ελαστικών (TPMS)» στο κεφάλαιο «5. Ξεκίνημα και οδήγηση».

ΠΡΟΕΙΔΟΠΟΙΗΣΗ

- **Εάν το φως δεν ανάβει όταν βάλετε τον διακόπτη της μίζας στην θέση ON, ζητήστε τον έλεγχο του αυτοκινήτου από εξουσιοδοτημένο συνεργείο Nissan ή εξειδικευμένο συνεργείο το συντομότερο δυνατό.**
- **Εάν το προειδοποιητικό φως χαμηλής πίεσης ανάβει ενώ οδηγείτε, αποφύγετε τις απότομες μανούβρες του τιμονιού ή το απότομο φρενάρισμα, μειώστε την ταχύτητα του αυτοκινήτου, βγείτε από τον δρόμο σε ασφαλές σημείο και σταματήστε το αυτοκίνητο το συντομότερο δυνατό. Η οδήγηση με ξεφούσκωτα λάστιχα μπορεί να κάνει μόνιμη ζημιά στα ελαστικά και αυξάνει το ενδεχόμενα να σκάσει κάποιο λάστιχο. Αυτό θα μπορούσε να προκαλέσει σοβαρή ζημιά στο αυτοκίνητο και ατύχημα που θα μπορούσε να οδηγήσει σε σοβαρό τραυματισμό. Ελέγξτε την πίεση και στα τέσσερα ελαστικά. Ρυθμίστε την πίεση των ελαστικών στην συνιστώμενη ΚΡΥΑ πίεση που εμφανίζεται στο πινακιδάκι των ελαστικών, προκειμένου να σβήσει το προειδοποιητικό φως πίεσης ελαστικών. Εάν έχετε σκασμένο ελαστικό, αντικαταστήστε το με την ρεζέρβα το συντομότερο δυνατό.**
- **Αφού ρυθμίσετε την πίεση των ελαστικών, βεβαιωθείτε ότι επαναφέρατε το TPMS. Εάν δεν**

κάνετε επαναφορά, το TPMS δεν θα προειδοποιεί σωστά για χαμηλή πίεση των ελαστικών.

- **Όταν έχετε τοποθετήσει μία ρεζέρβα ή έχετε αντικαταστήσει έναν τροχό, το TPMS δεν θα λειτουργήσει και το προειδοποιητικό φως χαμηλής πίεσης ελαστικών θα αναβοσβήνει για περίπου 1 λεπτό. Το φως θα παραμείνει αναμμένο μετά το 1 λεπτό. Επισκεφθείτε το συντομότερο δυνατό εξουσιοδοτημένο συνεργείο Nissan ή εξειδικευμένο συνεργείο για την αντικατάσταση του ελαστικού και/ή την επαναφορά του συστήματος.**
- **Η αντικατάσταση των ελαστικών με διαφορετικά από αυτά που αρχικά είχε τοποθετήσει η Nissan μπορεί να επηρεάσει την σωστή λειτουργία του TPMS.**

ΠΡΟΣΟΧΗ

- **Το TPMS δεν υποκαθιστά τον τακτικό έλεγχο της πίεσης των ελαστικών. Να ελέγχετε τακτικά την πίεση του αέρα των ελαστικών.**
- **Εάν το αυτοκίνητο κινείται με ταχύτητες κάτω από τα 25 χλμ / ώρα, το TPMS μπορεί να μην λειτουργεί σωστά.**
- **Βεβαιωθείτε ότι έχετε τοποθετήσει σωστά την καθορισμένη διάσταση ελαστικών και στους τέσσερις τροχούς.**

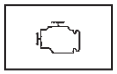

Προειδοποιητικό φως δυσλειτουργίας (κόκκινο) (μοντέλα με κινητήρα πετρελαίου)

Όταν ο διακόπτης της μίζας γυριστεί στην θέση ON, το προειδοποιητικό φως δυσλειτουργίας ανάβει. Αυτό σημαίνει ότι το σύστημα λειτουργεί κανονικά. Αφού βάλετε μπροστά τον κινητήρα το προειδοποιητικό φως σβήνει.

Για την πορτοκαλί Ένδειξη Δυσλειτουργίας (MIL) δείτε το «Ενδεικτικό φως δυσλειτουργίας (MIL)» παρακάτω.

Εάν το κόκκινο προειδοποιητικό φως δυσλειτουργίας παραμένει σταθερά αναμμένο ενώ λειτουργεί ο κινητήρας, μπορεί να υποδηλώνει δυσλειτουργία στο σύστημα ελέγχου του κινητήρα. Ζητήστε από το εξουσιοδοτημένο συνεργείο της NISSAN ή εξειδικευμένο συνεργείο να ελέγξει το αυτοκίνητο. Το αυτοκίνητο δεν χρειάζεται να ρυμουλκηθεί.

ΠΡΟΣΟΧΗ

Η συνέχιση της χρήσης του αυτοκινήτου χωρίς να ελεγχθεί και να επισκευαστεί προηγουμένως το σύστημα ελέγχου του κινητήρα, μπορεί να έχει σαν αποτέλεσμα μειωμένη απόδοση, αυξημένη κατανάλωση καυσίμου και πιθανή ζημιά στο σύστημα ελέγχου του κινητήρα η οποία μπορεί να επηρεάσει την κάλυψή σας από την εγγύηση.

Κύριο προειδοποιητικό φως

Όταν ο διακόπτης της μίζας είναι στην θέση ON, ανάβει το κύριο προειδοποιητικό φως εάν εμφανίζεται οποιοδήποτε από τα ακόλουθα στην οθόνη πληροφοριών του αυτοκινήτου:

- Ένδειξη δυσλειτουργίας απελευθέρωσης κλειδαριάς τιμονιού
- Προειδοποίηση ότι δεν έχει ανιχνευτεί κλειδί (όπου υπάρχει)
- Προειδοποίηση λάθος ID κλειδιού (όπου υπάρχει)
- Προειδοποίηση αλλαγής στην θέση P (παρκάρισμα) (μοντέλα Xtronic CVT)
- Προειδοποίηση ανοικτής πόρτας / πίσω πόρτας
- Προειδοποίηση χαμηλής στάθμης καυσίμου
- Προειδοποίηση απελευθέρωσης χειρόφρενου
- Ένδειξη λειτουργίας εκκίνησης κινητήρα (μοντέλα Xtronic CVT)
- Προειδοποίηση σφάλματος συστήματος κλειδιού (όπου υπάρχει)
- Προειδοποίηση χαμηλής πίεσης ελαστικού (όπου υπάρχει)
- Σφάλμα συστήματος πίεσης ελαστικού (όπου υπάρχει)
- Προειδοποίηση σφάλματος συστήματος Xtronic CVT (μοντέλα Xtronic CVT)
- Προειδοποίηση ακινητοποίησης αυτοκινήτου λόγω χαμηλής πίεσης λαδιού (όπου υπάρχει)
- Προειδοποίηση σφάλματος συστήματος 4WD (όπου υπάρχει)
- Προειδοποίηση ακινητοποίησης αυτοκινήτου λόγω υψηλής θερμοκρασίας 4WD (όπου υπάρχει)
- Προειδοποίηση λάθος μεγέθους ελαστικού (όπου υπάρχει)
- Προειδοποίηση χαμηλής μπαταρίας κλειδιού (όπου υπάρχει)
- Προειδοποίηση χαμηλής τάσης φόρτισης μπαταρίας

- Προειδοποίηση σφάλματος συστήματος προβολέων (όπου υπάρχει)
- Προειδοποίηση σφάλματος συστήματος ελέγχου πλαισίου (όπου υπάρχει)
- Προειδοποίηση ζώνης ασφαλείας δεύτερης σειράς καθισμάτων (όπου υπάρχει)
- Άλλη προειδοποίηση

Δείτε την «Οθόνη πληροφοριών αυτοκινήτου» πιο κάτω.

Προειδοποιητικό φως ζωνών ασφαλείας

Το προειδοποιητικό φως μπροστινών ζωνών ασφαλείας στο ταμπλό των οργάνων ανάβει όταν βάλετε τον διακόπτη της μίζας στην θέση ON. Το φως θα συνεχίσει να ανάβει έως ότου να δεθεί η ζώνη ασφαλείας του οδηγού και/ή του συνοδηγού. (Δείτε το «Ζώνες ασφαλείας» στο κεφάλαιο «1. Ασφάλεια – καθίσματα, ζώνες ασφαλείας και αερόσακοι»).

Όταν η ταχύτητα του αυτοκινήτου περάσει τα 15 χλμ/ώρα, το φως θα αναβοσβήσει και θα ηχήσει ένας βομβητής εκτός εάν η ζώνη ασφαλείας του οδηγού και/ή του συνοδηγού έχουν δεθεί. Ο βομβητής θα συνεχίσει να ηχεί για περίπου 95 δευτερόλεπτα έως ότου να δέσετε την ζώνη ασφαλείας. (Δείτε το «Ζώνες ασφαλείας» στο κεφάλαιο «1. Ασφάλεια – καθίσματα, ζώνες ασφαλείας και αερόσακοι»).

Για τα καθίσματα της δεύτερης σειράς δείτε τις «Ενδείξεις και προειδοποιήσεις της οθόνης πληροφοριών του αυτοκινήτου» πιο κάτω.

Προειδοποιητικό φως πρόσθετου συστήματος συγκράτησης (SRS) (αερόσακου)

Όταν ο διακόπτης της μίζας είναι στην θέση ON, το προειδοποιητικό φως αερόσακου (SRS) θα ανάψει για περίπου 7 δευτερόλεπτα και μετά θα σβήσει. Αυτό δείχνει ότι το σύστημα των αερόσακων λειτουργεί κανονικά.

Εάν προκύψει οποιαδήποτε από τις παρακάτω συνθήκες, ο αερόσακος και/ή ο προεντατήρας της ζώνης ασφαλείας χρειάζεται επισκευή και θα πρέπει να οδηγήσετε άμεσατο αυτοκίνητό σας στο πλησιέστερο εξουσιοδοτημένο συνεργείο NISSAN ή εξειδικευμένο συνεργείο.

- Το προειδοποιητικό φως του αερόσακου παραμένει αναμμένο μετά τα περίπου 7 δευτερόλεπτα.
- Το προειδοποιητικό φως του αερόσακου αναβοσβήνει κατά διαστήματα.
- Το προειδοποιητικό φως του αερόσακου δεν ανάβει καθόλου.

Το πρόσθετο σύστημα συγκράτησης (αερόσακος) και ο προεντατήρας της ζώνης ασφαλείας μπορεί να μην λειτουργήσει κανονικά εάν προηγουμένως δεν ελεγχθούν και επισκευαστούν. (Δείτε στο κεφάλαιο «1. Ασφάλεια – καθίσματα, ζώνες ασφαλείας και πρόσθετο σύστημα συγκράτησης» το «Προειδοποιητικό φως αερόσακου».

Προειδοποιητικό φως ESP

Όταν βάλετε τον διακόπτη της μίζας στην θέση ON, το προειδοποιητικό φως ESP ανάβει και μετά σβήνει.

Το προειδοποιητικό φως αναβοσβήνει όταν λειτουργεί το ESP.

Όταν το προειδοποιητικό φως αναβοσβήνει ενώ οδηγείτε, ο δρόμος γλιστράει και κοντεύει να υπερβληθεί το όριο πρόσφυσης του αυτοκινήτου.

Εάν το προειδοποιητικό φως ESP ανάβει ενώ λειτουργεί ο κινητήρας ή ενώ οδηγείτε, μπορεί να δείχνει ότι το ESP δεν λειτουργεί κανονικά και χρειάζεται συντήρηση. Ζητήστε τον έλεγχο και, εάν απαιτείται, την επισκευή του συστήματος από εξουσιοδοτημένο συνεργείο Nissan ή εξειδικευμένο συνεργείο. Εάν παρουσιαστεί δυσλειτουργία το ESP σβήνει αλλά μπορείτε να συνεχίσετε την οδήγηση του αυτοκινήτου. (Δείτε το «Σύστημα Ηλεκτρονικού Προγράμματος Ευστάθειας (ESP)» στο κεφάλαιο «5. Ξεκίνημα και οδήγηση»).

Προειδοποιητικό φως νερού στο φίλτρο καυσίμου (κινητήρας πετρελαίου)

Εάν το προειδοποιητικό φως νερού στο φίλτρο καυσίμου παραμένει αναμμένο ή αναβοσβήνει ακανόνιστα ενώ λειτουργεί ο κινητήρας, μπορεί να υπάρχει νερό στο φίλτρο καυσίμου. Εάν συμβεί αυτό, αποτανθείτε σε εξουσιοδοτημένο συνεργείο Nissan ή εξειδικευμένο συνεργείο το συντομότερο δυνατό.

ΠΡΟΣΟΧΗ

Εάν συνεχίσετε την λειτουργία του αυτοκινήτου χωρίς να στραγγίξετε το νερό από το φίλτρο καυσίμου μπορεί να προκληθεί σοβαρή ζημιά στον κινητήρα.

ΕΝΔΕΙΚΤΙΚΑ ΦΩΤΑ

Ενδεικτικό φως μεσαίας σκάλας προβολέων

Το φως αυτό ανάβει όταν ανάψετε την μεσαία σκάλα των προβολέων. (Δείτε το «Διακόπτης προβολέων» παρακάτω).

Ενδεικτικό φως κλειδώματος πορτών (όπου υπάρχει)

Το ενδεικτικό φως κλειδώματος πορτών που βρίσκεται στο ταμπλό των οργάνων ανάβει όταν είναι κλειδωμένες όλες οι πόρτες.

- Με τον διακόπτη της μίζας στην θέση ON, το ενδεικτικό φως κλειδώματος πορτών θα ανάψει και θα μείνει αναμμένο όταν οι πόρτες έχουν κλειδώσει με την χρήση του διακόπτη του ηλεκτρικού κλειδώματος πορτών.
- Με τον διακόπτη της μίζας στην θέση OFF ή LOCK, το ενδεικτικό φως κλειδώματος πορτών θα λειτουργήσει ως εξής:
  - Όταν οι πόρτες είναι κλειδωμένες με τον διακόπτη ηλεκτρικής κλειδαριάς, το ενδεικτικό φως κλειδώματος πορτών θα ανάψει για 30 λεπτά.
  - Όταν οι πόρτες είναι κλειδωμένες πατώντας το κουμπί LOCK (στο τηλεχειριστήριο ή το Έξυπνο Κλειδί) ή με οποιονδήποτε διακόπτη επερώτησης (μοντέλα με Έξυπνο Κλειδί), το ενδεικτικό φως κλειδώματος πορτών θα ανάψει για 1 λεπτό.

Το ενδεικτικό φως κλειδώματος πορτών σβήνει όταν ξεκλειδώσετε οποιαδήποτε πόρτα.

Για το κλείδωμα ή το ξεκλείδωμα των πορτών δείτε το «Κλειδαριές πορτών» στο κεφάλαιο «3. Έλεγχοι και ρυθμίσεις πριν την οδήγηση».

Ενδεικτικό φως συστήματος λειτουργίας ECO (όπου υπάρχει)

Το ενδεικτικό φως συστήματος λειτουργίας ECO ανάβει όταν είναι ανοικτό το σύστημα λειτουργίας ECO (οικονομική λειτουργία).

(Δείτε το «Σύστημα λειτουργίας ECO (όπου υπάρχει)» στο κεφάλαιο «5. Ξεκίνημα και οδήγηση»).

Ενδεικτικό φως 4WD (AUTO) (μοντέλα 4WD)

Όταν βάλετε τον διακόπτη της μίζας στην θέση ON, το ενδεικτικό φως 4WD AUTO ανάβει και στην συνέχεια σβήνει.

Όταν επιλέγετε την λειτουργία 4WD AUTO ενώ λειτουργεί ο κινητήρας, ανάβει το ενδεικτικό φως 4WD AUTO. (Δείτε το «Οδήγηση στους 4 τροχούς (4WD) (όπου υπάρχει)» στο κεφάλαιο «5. Ξεκίνημα και οδήγηση»).

Ενδεικτικό φως 4WD (LOCK) (μοντέλα 4WD)

Το φως αυτό ανάβει σύντομα όταν ο διακόπτης της μίζας γυρίσει στην θέση ON. Όταν επιλέξετε την λειτουργία 4WD LOCK ενώ λειτουργεί ο κινητήρας, το ενδεικτικό φως 4WD LOCK ανάβει μαζί με το ενδεικτικό φως 4WD AUTO. (Δείτε το «Οδήγηση στους 4 τροχούς (4WD) (όπου υπάρχει)» στο κεφάλαιο «5. Ξεκίνημα και οδήγηση»).

ΠΡΟΣΟΧΗ

Μην οδηγείτε στην λειτουργία LOCK πάνω σε στεγνές και σκληρές επιφάνειες.

Ενδεικτικό φως για το εμπρόσθιο φως ομίχλης (όπου υπάρχει)

Το φως ανάβει όταν ανάψετε τα μπροστινά φώτα ομίχλης. (Δείτε το «Μπροστινά Φώτα ομίχλης (όπου υπάρχει)» πιο κάτω).

Φως κατάστασης αερόσακου συνοδηγού (όπου υπάρχει)

Το φως κατάστασης αερόσακου συνοδηγού ( ) που βρίσκεται στο ταμπλό των οργάνων, θα ανάψει όταν ο αερόσακος του συνοδηγού είναι απενεργοποιημένος από τον διακόπτη αερόσακου συνοδηγού. Όταν ο αερόσακος του συνοδηγού είναι ενεργός, θα ανάψει το φως κατάστασης αερόσακου συνοδηγού ( ).

Για περισσότερες πληροφορίες δείτε το «Φως κατάστασης αερόσακου συνοδηγού» στο κεφάλαιο «1. Ασφάλεια – Καθίσματα, Ζώνες ασφαλείας και Πρόσθετο Σύστημα Συγκράτησης».

Ενδεικτικό φως προθέρμανσης (κινητήρας πετρελαίου)

Το φως αυτό ανάβει όταν ο διακόπτης της μίζας είναι στην θέση ON και σβήνει όταν έχουν ζεσταθεί οι προθερμαντήρες.

Εάν οι προθερμαντήρες είναι ήδη ζεσταμένοι, το ενδεικτικό φως αναβοσβήνει σύντομα και μετά σβήνει.

Ενδεικτικό φως υποβοήθησης μεγάλης σκάλας προβολέων (όπου υπάρχει)

Το ενδεικτικό φως ανάβει όταν οι προβολείς ανάβουν ενώ ο διακόπτης των προβολέων είναι στην θέση AUTO και έχει επιλεγεί η μεγάλη σκάλα. Αυτό δείχνει ότι λειτουργεί το σύστημα υποβοήθησης μεγάλης σκάλας προβολέων. (Δείτε το «Υποβοήθηση μεγάλης σκάλας προβολέων (όπου υπάρχει)» παρακάτω).

Ενδεικτικό φως μεγάλης σκάλας προβολέων

Το φως αυτό ανάβει όταν είναι αναμμένη η μεγάλη σκάλα των προβολέων και σβήνει όταν επιλέξετε την μεσαία σκάλα. (Δείτε το «Διακόπτης προβολέων» πιο κάτω).

Ενδεικτικό φως συστήματος ελέγχου κατάβασης (όπου υπάρχει)

Όταν βάλετε τον διακόπτη της μίζας στην θέση ON, το ενδεικτικό φως συστήματος ελέγχου κατάβασης ανάβει σύντομα και μετά σβήνει. Αυτό δείχνει ότι το σύστημα ελέγχου κατάβασης λειτουργεί κανονικά.

Το φως ανάβει όταν το σύστημα ελέγχου κατάβασης είναι ενεργοποιημένο.

Εάν ο διακόπτης ελέγχου κατάβασης είναι αναμμένος και το ενδεικτικό φως αναβοσβήνει, το σύστημα δεν έχει εμπλακεί.

Εάν το ενδεικτικό φως δεν ανάβει ή αναβοσβήνει όταν είναι αναμμένος ο διακόπτης ελέγχου κατάβασης, το σύστημα μπορεί να μην λειτουργεί σωστά. Ζητήστε τον έλεγχο του συστήματος από εξουσιοδοτημένο συνεργείο Nissan ή εξειδικευμένο συνεργείο.

Για περισσότερες πληροφορίες δείτε το «Σύστημα ελέγχου κατάβασης (όπου υπάρχει)» στο κεφάλαιο «5. Ξεκίνημα και οδήγηση».

Ενδεικτικό φως συστήματος υποβοήθησης εκκίνησης σε ανηφόρα

Το φως ανάβει όταν πληρούνται οι συνθήκες για το σύστημα υποβοήθησης ανάβασης ενώ το αυτοκίνητο είναι σταματημένο σε ανηφόρα.

Στην συνέχεια το φως αναβοσβήνει όταν αφήσετε το πεντάλ του φρένου, πράγμα που δηλώνει ότι το σύστημα εκκίνησης σε ανηφόρα είναι ενεργοποιημένο.

Για περισσότερες πληροφορίες δείτε το «Σύστημα υποβοήθησης εκκίνησης σε ανηφόρα» στο κεφάλαιο «5. Ξεκίνημα και οδήγηση».

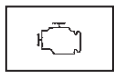

Ενδεικτικό φως δυσλειτουργίας (MIL)

ΠΡΟΣΟΧΗ

- **Η συνέχιση της χρήσης του αυτοκινήτου χωρίς να ελεγχθεί και να επισκευαστεί προηγουμένως το σύστημα ελέγχου του κινητήρα και / ή το Xtronic CVT, μπορεί να έχει σαν αποτέλεσμα μειωμένη απόδοση, αυξημένη κατανάλωση καυσίμου και πιθανή ζημιά στο σύστημα ελέγχου του κινητήρα και / ή του Xtronic CVT, που μπορεί να επηρεάσει την κάλυψή σας από την εγγύηση.**
- **Η λάθος ρύθμιση του συστήματος ελέγχου του κινητήρα μπορεί να οδηγήσει σε μη συμμόρφωση με τους τοπικού ή εθνικούς νόμους και κανονισμούς για τα καυσαέρια.**

Όταν γυρίσετε τον διακόπτη της μίζας στην θέση ON, το φως δυσλειτουργίας (MIL) ανάβει. Αφού βάλετε μπροστά τον κινητήρα το MIL σβήνει. Αυτό σημαίνει ότι το σύστημα ελέγχου του κινητήρα και / ή το σύστημα Xtronic CVT λειτουργούν κανονικά.

Εάν το MIL ανάβει ενώ λειτουργεί ο κινητήρας, μπορεί να υποδηλώνει δυσλειτουργία στο σύστημα ελέγχου του κινητήρα, το οποίο μπορεί να χρειάζεται συντήρηση. Ζητήστε τον έλεγχο και, εάν απαιτείται, την επισκευή του αυτοκινήτου από εξουσιοδοτημένο συνεργείο Nissan ή εξειδικευμένο συνεργείο το συντομότερο δυνατό.

Εάν το MIL αναβοσβήνει (όπου υπάρχει) ενώ λειτουργεί ο κινητήρας, μπορεί να δηλώνει σημαντική δυσλειτουργία στο σύστημα ελέγχου καυσαερίων. Σε αυτή την περίπτωση το σύστημα ελέγχου καυσαερίων μπορεί να μην λειτουργεί σωστά και να χρειάζεται συντήρηση. Ζητήστε τον έλεγχο και, εάν απαιτείται, την επισκευή του αυτοκινήτου από εξουσιοδοτημένο συνεργείο Nissan ή εξειδικευμένο συνεργείο το συντομότερο δυνατό.

Προφυλάξεις:

Για να μειώσετε ή να αποφύγετε πιθανή ζημιά στο σύστημα ελέγχου του κινητήρα όταν αναβοσβήνει το MIL:

- Αποφύγετε την οδήγηση με ταχύτητα πάνω από 70 χλμ / ώρα.

- Αποφύγετε την απότομη επιτάχυνση ή επιβράδυνση.
- Αποφύγετε την ανάβαση σε απότομες ανηφόρες.
- Αποφύγετε την μεταφορά ή ρυμούλκηση περιττών φορτίων.

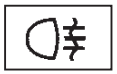

Ενδεικτικό φως για το πίσω φως ομίχλης

Το φως αυτό ανάβει όταν ανάψετε το πίσω φώς ομίχλης. (Δείτε το «Διακόπτης φώτων ομίχλης» πιο κάτω).

Ενδεικτικό φως ασφαλείας

Το ενδεικτικό φως ασφαλείας αναβοσβήνει όταν ο διακόπτης της μίζας είναι στην θέση LOCK ή OFF. Η λειτουργία αυτή δείχνει ότι το σύστημα ασφαλείας* με το οποίο είναι εξοπλισμένο το αυτοκίνητό σας λειτουργεί κανονικά. (* σύστημα ακινητοποίησης).

Εάν το σύστημα ασφαλείας δεν λειτουργεί κανονικά, τότε το φως θα παραμείνει αναμμένο όταν ο διακόπτης της μίζας γυριστεί στην θέση ON. (Δείτε το «Σύστημα ασφαλείας» στο κεφάλαιο «3. Έλεγχοι και ρυθμίσεις πριν την οδήγηση» για περισσότερες πληροφορίες).

Ενδεικτικό φως φώτων πορείας

Το φως αυτό ανάβει όταν ο διακόπτης των προβολέων είναι γυρισμένος στην θέση .

Ενδεικτικό φως κατεύθυνσης ρυμουλκούμενου

Το φως θα ανάψει όποτε πρόσθετο ηλεκτρικό φορτίο γίνεται αντιληπτό από το σύστημα ένδειξης κατεύθυνσης.

Για περισσότερες πληροφορίες, δείτε το «Ρυμούλκηση τρέιλερ» στο κεφάλαιο «5. Ξεκίνημα και οδήγηση».

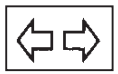

Ενδεικτικό φως φλας / αλάρμ

Το φως αυτό ανάβοσβήνει όταν λειτουργούν τα φλας ή τα αλάρμ. (Δείτε το «Διακόπτης προβολέων και φλας» παρακάτω και το «Διακόπτης αλάρμ» στο κεφάλαιο «6. Σε περίπτωση ανάγκης» για περισσότερες λεπτομέρειες).

Ενδεικτικό φως σβηστού ESP (OFF)

Όταν ο διακόπτης της μίζας είναι στην θέση ON, το ενδεικτικό φως σβηστού ESP ανάβει και στην συνέχει σβήνει.

Το ενδεικτικό φως σβηστού ESP (OFF) ανάβει όταν έχετε πατήσει τον διακόπτη για το Ηλεκτρονικό Πρόγραμμα Ευστάθειας στην θέση OFF.

Όταν πατήστε τον διακόπτη ESP OFF στην θέση OFF, το ESP δεν λειτουργεί.

Για λεπτομέρειες δείτε το «Σύστημα Ηλεκτρονικού Προγράμματος Ευστάθειας (ESP)» στο κεφάλαιο «5. Ξεκίνημα και οδήγηση».

ΒΟΜΒΗΤΕΣ ΥΠΕΝΘΥΜΙΣΗΣ

Βομβητής υπενθύμισης φθοράς στα τακάκια

Οι δισκόπλακες έχουν ηχητικές προειδοποιήσεις φθοράς. Όταν το τακάκι απαιτεί αντικατάσταση θα κάνει έναν οξύ ήχο όταν το αυτοκίνητο είναι σε κίνηση. Αυτός ο ήχος στην αρχή θα παρουσιάζεται μόνο όταν πατάτε το πεντάλ του φρένου. Μετά από περισσότερη φθορά στο τακάκι, ο ήχος θα ακούγεται πάντα ακόμη και εάν δεν πατάτε το πεντάλ του φρένου. Εάν ακουστεί ο προειδοποιητικός ήχος της φθοράς ζητήστε τον έλεγχο των φρένων το συντομότερο δυνατό.

Ζητήστε άμεσα τον έλεγχο του συστήματος και εάν απαιτείται την επισκευή του από εξουσιοδοτημένο συνεργείο Nissan ή εξειδικευμένο συνεργείο. (Δείτε «Φρένα» στο κεφάλαιο «8. Συντήρηση και κάντε το μόνος σας»).

Βομβητής Έξυπνου Κλειδιού (όπου υπάρχει)

Ο βομβητής του Έξυπνου Κλειδιού ηχεί εάν εντοπιστεί οποιαδήποτε από τις παρακάτω ακατάλληλες λειτουργίες.

- Ο διακόπτης της μίζας έχει γυριστεί στην θέση LOCK ενώ κλειδώνετε τις πόρτες.
- Έχετε αφήσει το Έξυπνο Κλειδί μέσα στο αυτοκίνητο ενώ κλειδώνετε τις πόρτες.
- Οποιαδήποτε από τις πόρτες δεν έχει κλείσει καλά όταν κλειδώνετε τις πόρτες.

Όταν ηχήσει ο βομβητής, βεβαιωθείτε ότι έχετε ελέγξει τόσο το αυτοκίνητο όσο και το Έξυπνο Κλειδί. (Δείτε το «Σύστημα Έξυπνου Κλειδιού (όπου

υπάρχει)» στο κεφάλαιο «3. Έλεγχοι και ρυθμίσεις πριν την οδήγηση»).

Βομβητής υπενθύμισης φώτων

Ο βομβητής θα ηχήσει εάν ανοίξετε την πόρτα του οδηγού ενώ ο διακόπτης των προβολέων είναι είτε στην θέση ⊐◁⊏ ή ≣◯ και ο διακόπτης της μίζας είναι στην θέση OFF ή LOCK.

Βεβαιωθείτε ότι γυρίσατε τον διακόπτη των φώτων στην θέση OFF ή AUTO (όπου υπάρχει) όταν αφήνετε το αυτοκίνητο.

Βομβητής υπενθύμισης χειρόφρενου

Ο βομβητής θα ηχήσει εάν το αυτοκίνητο κινείται με πάνω από 4 χλμ/ώρα ενώ είναι δεμένο το χειρόφρενο. Σταματήστε το αυτοκίνητο και λύστε το χειρόφρενο.

Βομβητής υπενθύμισης Συστήματος Σβησίματος / Εκκίνησης (όπου υπάρχει)

Ο κινητήρας θα γυρίσει στην κατάσταση κανονικής στάσης εάν γίνει οποιαδήποτε από τις ακόλουθες λειτουργίες στην διάρκεια ενεργοποίησης του Συστήματος Σβησίματος / Εκκίνησης και ο βομβητής υπενθύμισης του Συστήματος Σβησίματος / Εκκίνησης θα ηχήσει εάν:

- Λύσετε την ζώνη ασφαλείας του οδηγού και η πόρτα του οδηγού είναι ανοικτή (μοντέλα με μηχανικό σαζμάν).
- Ανοίξτε το καπό του κινητήρα.

Κλείστε το καπό ή την πόρτα του οδηγού ή δέστε την ζώνη ασφαλείας και βάλε πάλι μπροστά τον κινητήρα με την χρήση του διακόπτη της μίζας.

Για περισσότερες πληροφορίες δείτε το «Σύστημα Σβησίματος / Εκκίνησης (όπου υπάρχει)» στο κεφάλαιο «5. Ξεκίνημα και οδήγηση».

ΟΘΟΝΗ ΠΛΗΡΟΦΟΡΙΩΝ ΑΥΤΟΚΙΝΗΤΟΥ

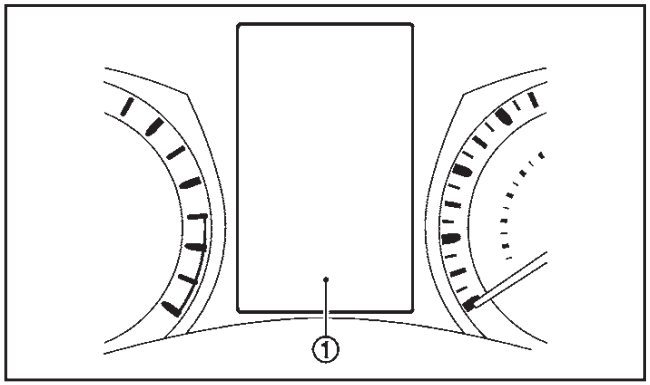

Η οθόνη πληροφοριών αυτοκινήτου (1) βρίσκεται ανάμεσα στο στροφόμετρο και το ταχύμετρο και εμφανίζει στοιχεία όπως:

- Ρυθμίσεις αυτοκινήτου
- Πληροφορίες υπολογιστή ταξιδιού
- Βοήθεια στον οδηγό (όπου υπάρχει)
- Πληροφορίες περιοριστή ταχύτητας (όπου υπάρχει)
- Πληροφορίες συστήματος Cruise Control (όπου υπάρχει)
- Πληροφορίες λειτουργίας Έξυπνου Κλειδιού (όπου υπάρχει)
- Πληροφορίες ηχοσυστήματος (όπου υπάρχει)
- Πλοήγηση – από στροφή σε στροφή (όπου υπάρχει)
- Ενδείξεις και προειδοποιήσεις
- Πληροφορίες πίεσης ελαστικών (όπου υπάρχει)
- Έλεγχος αμαξώματος
- Άλλες πληροφορίες

ΠΩΣ ΝΑ ΧΡΗΣΙΜΟΠΟΙΗΣΕΤΕ ΤΗΝ ΟΘΟΝΗ ΠΛΗΡΟΦΟΡΙΩΝ ΤΟΥ ΑΥΤΟΚΙΝΗΤΟΥ

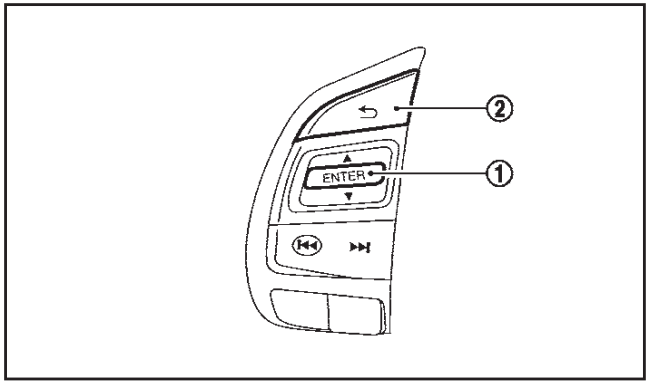

Η οθόνη πληροφοριών αυτοκινήτου μπορεί να αλλάξει χρησιμοποιώντας τους διακόπτες ⬍ και <ENTER> (1) που βρίσκονται στο τιμόνι.

(1)– ⬍ - πλοήγηση ανάμεσα στα στοιχεία στην οθόνη πληροφοριών του αυτοκινήτου

(2)– ↩ - επιστροφή στο προηγούμενου μενού

ΟΘΟΝΗ ΕΚΚΙΝΗΣΗΣ

Όταν ο διακόπτης της μίζας είναι στην θέση ON οι οθόνες που εμφανίζονται στην οθόνη πληροφοριών του αυτοκινήτου συμπεριλαμβάνουν:

- Υπολογιστής ταξιδιού
- Εξοικονόμηση καυσίμου
- Προειδοποιήσεις

Θα εμφανιστούν μόνο οι προειδοποιήσεις που έχουν εφαρμογή. Για περισσότερες πληροφορίες σχετικά με τις προειδοποιήσεις και τις ενδείξεις, δείτε το «Προειδοποιήσεις και ενδείξεις οθόνης πληροφοριών αυτοκινήτου» παρακάτω.

Για να ελέγξετε ποια στοιχεία εμφανίζονται στην οθόνη πληροφοριών αυτοκινήτου, δείτε το «Ρυθμίσεις» παρακάτω.

ΡΥΘΜΙΣΕΙΣ

Η λειτουργία ρυθμίσεων σας επιτρέπει να αλλάξετε τις πληροφορίες που εμφανίζονται στην οθόνη πληροφοριών του αυτοκινήτου:

- [Driver Assistance] (Βοήθεια στον Οδηγό) (όπου υπάρχει)
- [Clock] (Ρολόι)
- [Display Settings] (Ρυθμίσεις οθόνης)
- [Vehicle Settings] (Ρυθμίσεις οχήματος)
- [Maintenance] (Συντήρηση)
- [Alert] (Ειδοποίηση)
- [Tyre Pressures] (Πιέσεις ελαστικών)
- [Units] (Μονάδες)
- [Language] (Γλώσσα)
- [Factory reset] (Εργοστασιακές ρυθμίσεις)

[Driver Assistance] (Βοήθεια στον Οδηγό) (όπου υπάρχει)

Χρησιμοποιήστε τον διακόπτη ⬍ (1) για να επιλέξετε και το κουμπί <ENTER> για να αλλάξετε την κατάσταση, τις προειδοποιήσεις ή να ανοίξετε ή να κλείσετε οποιοδήποτε από τα συστήματα / προειδοποιήσεις που εμφανίζονται στο μενού βοήθειας στον οδηγό.

- [Driving Aids] (βοήθειες στον οδηγό)
- [Driver Attention] (προσοχή του οδηγού)
- [Traffic Sign] (πινακίδες κυκλοφορίας)
- [Parking Aids] (βοήθειες στο παρκάρισμα)
- [Chassis control] (έλεγχος πλαισίου)

Βοήθειες στον οδηγό ([Driving Aids]):

Για να αλλάξετε την κατάσταση, τις προειδοποιήσεις και να ανοίξετε ή να κλείσετε οποιοδήποτε από τα συστήματα / προειδοποιήσεις που εμφανίζονται στο μενού βοήθειας στον οδηγό [Driving Aids], χρησιμοποιήστε τον διακόπτη ⬍ (1) για να επιλέξετε και το κουμπί <ENTER> (1) για να αλλάξετε ένα στοιχείο του μενού:

- [Lane] (Σύστημα προειδοποίησης ακούσιας αλλαγής λωρίδας)

  – Προειδοποίηση ON/OFF
- [Blind Spot] (Σύστημα προειδοποίησης τυφλού σημείου)

  – Προειδοποίηση ON/OFF
- [Emergency Brake] (Σύστημα προειδοποίησης μετωπικής σύγκρουσης)

  – Προειδοποίηση ON/OFF

Προσοχή οδηγού: [Driver Attention] ON/OFF

Πινακίδες κυκλοφορίας: [Traffic Sign] ON/OFF

Βοήθειες στο παρκάρισμα: [Parking Aids]

Για να αλλάξετε την κατάσταση και να ανοίξετε ή να κλείσετε οποιοδήποτε από τα συστήματα που εμ-

φανίζονται στο μενού βοήθειας στο παρκάρισμα [Parking Aids], χρησιμοποιήστε τον διακόπτη ⬍ (1) για να επιλέξετε και το κουμπί <ENTER> (1) για να αλλάξετε ένα στοιχείο του μενού:

- [Moving Object] (κινούμενο αντικείμενο)
  - Ανίχνευση κινούμενου αντικειμένου (MOD) ON/OFF
- [Front Sensor] (αισθητήρας μπροστά)
  - Μπροστινός αισθητήρας παρκαρίσματος ON/OFF
- [Rear Sensor] (αισθητήρας πίσω)
  - Πίσω αισθητήρας παρκαρίσματος ON/OFF
- [Display] (ένδειξη)
  - Ένδειξη αισθητήρα παρκαρίσματος ON/OFF
- [Volume] (ένταση ήχου)
  - Ένταση ήχου βομβητή αισθητήρα παρκαρίσματος [Low] (χαμηλό) / [Med.] (μεσαίο) / [High] (δυνατό)
- [Range] (ακτίνα)
  - Ακτίνα ανίχνευσης αισθητήρα παρκαρίσματος [Far] (μακριά) / [Mid.] (μεσαία) / [Near] (κοντινή)

Για περισσότερες πληροφορίες δείτε το «Οθόνη περιμετρικής ορατότητας (όπου υπάρχει)» στο κεφάλαιο «4. Οθόνη, καλοριφέρ, air conditioner και ηχοσύστημα».

Έλεγχος πλαισίου:

Για να αλλάξετε την κατάσταση και να ανοίξετε ή να κλείσετε οποιοδήποτε από τα συστήματα που εμφανίζονται στο μενού ελέγχου πλαισίου [Chassis Control], χρησιμοποιήστε τον διακόπτη ⬍ (1) για να επιλέξετε και το κουμπί <ENTER> (1) για να αλλάξετε ένα στοιχείο του μενού:

- [Trace control] (έλεγχος πρόσφυσης):
  - Δείτε το «Ενεργός έλεγχος πρόσφυσης» στο κεφάλαιο «5. Ξεκίνημα και οδήγηση» για περισσότερες πληροφορίες.
- [Engine Brake] (φρένο κινητήρα) (όπου υπάρχει)
  - Δείτε το «Ενεργό φρένο κινητήρα (μοντέλα με CVT)» στο κεφάλαιο «5. Ξεκίνημα και οδήγηση» για περισσότερες πληροφορίες.

[Clock] (Ρολόι)

Για λεπτομέρειες για το πώς να ρυθμίσετε το ρολόι, δείτε το «Ρύθμιση ρολογιού» στο κεφάλαιο «4. Οθόνη ενδείξεων, καλοριφέρ, air conditioner και ηχοσύστημα» ή το «Κουμπί SETUP» στο κεφάλαιο «4. Οθόνη ενδείξεων, καλοριφέρ, air conditioner και ηχοσύστημα» ή το ξεχωριστό Βιβλίο Οδηγιών Χρήσης του Συστήματος Πλοήγησης.

[Display Settings] (Ρυθμίσεις οθόνης)

Οι ρυθμίσεις των μετρητών επιτρέπουν στον πελάτη να επιλέξει ανάμεσα στις διάφορες επιλογές μετρητών.

Οι ρυθμίσεις των μετρητών μπορούν να αλλάξουν χρησιμοποιώντας τα κουμπιά ⬍ (1) και <ENTER> (1).

[Contents selection] Επιλογή περιεχομένων:

Τα στοιχεία που εμφανίζονται όταν βάλετε τον διακόπτη της μίζας στην θέση ON μπορούν να ενεργοποιηθούν / απενεργοποιηθούν. Για να αλλάξετε τα στοιχεία που εμφανίζονται χρησιμοποιήστε τον διακόπτη ⬍ (1) για να κάνετε κύλιση και το κουμπί <ENTER> (1) για να επιλέξετε ένα στοιχείο στο μενού.

[Body Colour] (χρώμα αμαξώματος):

Μπορείτε να αλλάξετε το χρώμα του αυτοκινήτου που εμφανίζεται στην οθόνη πληροφοριών του αυτοκινήτου όταν ο διακόπτης της μίζας μπει στην θέση ON.

1. Χρησιμοποιήστε τον διακόπτη ⬍ (1) έως ότου επιλεγεί [Body Colour] και πατήστε <ENTER> (1).
2. Επιλέξτε το χρώμα του αμαξώματος χρησιμοποιώντας τον διακόπτη ⬍ (1) και πατήστε <ENTER> (1).

[ECO Mode Settings] (ρυθμίσεις λειτουργίας ECO) (όπου υπάρχει):

Η ρύθμιση σας επιτρέπει να αλλάξετε τις ρυθμίσεις του συστήματος στην λειτουργία ECO.

Χρησιμοποιήστε τον διακόπτη ⬍ (1) έως ότου επιλεγεί [ECO Mode Settings] και πατήστε <ENTER> (1).

[Eco Glow] (ένταση λάμψης ECO):

Η ρύθμιση επιτρέπει στον πελάτη να ενεργοποιήσει / απενεργοποιήσει την ένδειξη ECO στην οθόνη πληροφοριών του αυτοκινήτου.

1. Χρησιμοποιήστε τον διακόπτη ⬍ (1) για να επιλέξετε [Eco Glow].
2. Πατήστε <ENTER> (1) για να ανοίξετε ή να κλείσετε την ένδειξη ECO στην οθόνη πληροφοριών του αυτοκινήτου.

[Display] (ένδειξη):

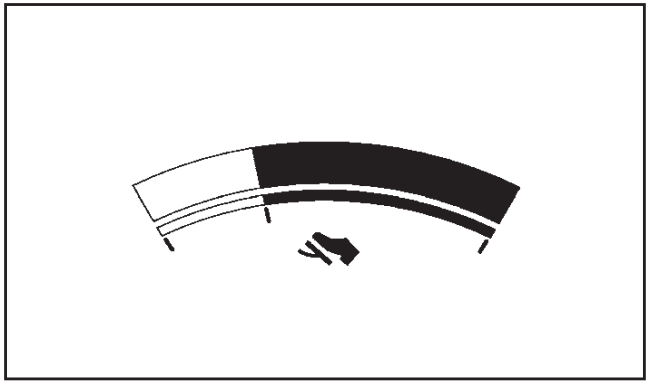

Η ρύθμιση επιτρέπει στον πελάτη να ενεργοποιήσει / απενεργοποιήσει την λειτουργία καθοδήγησης πεντάλ ECO.

1. Χρησιμοποιήστε τον διακόπτη ⬍ (1) για να επιλέξετε [Display].
2. Πατήστε <ENTER> (1) για να επιλέξετε [Pedal Guide] (καθοδήγηση πεντάλ) ή [Fuel Econ.] (εξοικονόμηση καυσίμου).

Για λεπτομερείς πληροφορίες δείτε το «Σύστημα λειτουργίας ECO (όπου υπάρχει)» στο κεφάλαιο «5. Ξεκίνημα και οδήγηση».

[Stop/Start] (Σβήσιμο / Εκκίνηση):

Για να αλλάξετε την κατάσταση, τις προειδοποιήσεις ή να ανοίξετε ή να κλείσετε οποιοδήποτε από τα συστήματα / προειδοποιήσεις που εμφανίζονται στο μενού [Stop/Start], χρησιμοποιήστε τον διακόπτη ⬍ (1) για να επιλέξετε και το <ENTER> (1) για να αλλάξει το στοιχείου του μενού:

- [Display] (ένδειξη):

  Μπορείτε να επιλέξετε εάν θέλετε να εμφανίζονται οι πληροφορίες σβησίματος / εκκίνησης ή όχι (ON/OFF)

- [Trip CO2 saving] (εξοικονόμηση διοξειδίου στην διαδρομή):

  Εμφανίζει την εξοικονόμηση διοξειδίου και τον χρόνο που ο κινητήρας ήταν σβηστός από τον προηγούμενο μηδενισμό. Η εξοικονόμηση διοξειδίου και ο χρόνος που ο κινητήρας ήταν σβηστός μπορούν αν μηδενιστούν πατώντας το <ENTER> (1) για περισσότερο από 1 δευτερόλεπτο.

- [Total CO2 saving] (συνολική εξοικονόμηση διοξειδίου):

  Η λειτουργία συνολικής εξοικονόμησης διοξειδίου και χρόνο σβησίματος του κινητήρα εμφανίζει:

  – Την εκτίμηση διοξειδίου των καυσαερίων που έχει αποτραπεί.
  – Τον χρόνο που ο κινητήρας έχει μείνει σβηστός με το σύστημα Σβησίματος / Εκκίνησης.

  ΣΗΜΕΙΩΣΗ

  Οι συνολικές τιμές της εξοικονόμησης διοξειδίου και του χρόνου που ο κινητήρας έχει μείνει σβηστός δεν μπορούν να μηδενιστούν και εμφανίζουν την συσσωρευμένη πληροφόρηση για το σύστημα Σβησίματος / Εκκίνησης από όταν κατασκευάστηκε το αυτοκίνητο.

[ECO Drive Report] (Αναφορά οδήγησης ECO) (όπου υπάρχει):

[Display] (οθόνη):

Η ρύθμιση αυτή επιτρέπει στον πελάτη να ενεργοποιήσει / απενεργοποιήσει την Αναφορά Οδήγησης ECO στην οθόνη πληροφοριών του αυτοκινήτου.

1. Χρησιμοποιήστε τον διακόπτη ⬍ (1) για να επιλέξετε [ECO Drive Report].
2. Πατήστε το <ENTER> (1) για να ανοίξετε ή να κλείσετε (ON/OFF) την οθόνη διαχείρισης ECO στην οθόνη πληροφοριών του αυτοκινήτου.

[View History] (εμφάνιση ιστορικού):

Η επιλογή αυτή επιτρέπει στον πελάτη να μηδενίσει το παλιό ιστορικό της εξοικονόμησης καυσίμου και της καλύτερης κατανάλωσης καυσίμου.

[Welcome Effect] (εφέ καλωσορίσματος):

Μπορείτε να επιλέξετε εάν θέλετε να εμφανίζεται η οθόνη καλωσορίσματος ή όχι όταν ο διακόπτης της μίζας τοποθετείται στην θέση ACC ή ON. Μπορείτε επίσης να επιλέξετε τα παρακάτω στοιχεία για να ορίσετε πως θα δείχνει η οθόνη καλωσορίσματος:

- [Dial and pointer] (κλήση και δείκτης)
- [Display effect] (εφέ οθόνης)

Επιλέξτε το [Welcome Effect] χρησιμοποιώντας τον διακόπτη ⬍ (1) και πατήστε <ENTER> (1) για να επιλέξετε αυτό το μενού. Χρησιμοποιήστε τον

διακόπτη ⬍ (1) για να πλοηγηθείτε ανάμεσα στις επιλογές του μενού και πατήστε <ENTER> (1) για να ενεργοποιήσετε ή να απενεργοποιήσετε κάθε λειτουργία (ON/OFF).

Ρυθμίσεις οχήματος

Οι ρυθμίσεις οχήματος επιτρέπουν στον πελάτη να αλλάξει τις ρυθμίσεις για τα παρακάτω:

- Φωτισμός
- Ένδειξη στροφής
- Ξεκλείδωμα
- Καθαριστήρες

Οι ρυθμίσεις της οθόνης μπορούν να αλλάξουν χρησιμοποιώντας τους διακόπτες ⬍ (1) και μετά <ENTER> (1).

Φωτισμός:

Το μενού φωτισμού ([Lighting]) έχει τις ακόλουθες επιλογές:

- **[Welcome light] (φως καλωσορίσματος):**

  Το φως καλωσορίσματος μπορεί να οριστεί σε ON και OFF, από το μενού [Lighting] (φωτισμός), επιλέγοντας [Welcome Light] (φως καλωσορίσματος). Χρησιμοποιήστε το κουμπί <ENTER> για να ενεργοποιήσετε ή όχι αυτή την λειτουργία.

- **[Int. Lamp timer] (χρονοδιακόπτης για το εσωτερικό φως):**

  Ο χρονοδιακόπτης για το εσωτερικό φως μπορεί να οριστεί σε ON ή OFF. Από το μενού [Lighting] (φωτισμός), επιλέξτε [Int. Lamp timer] (χρονοδιακόπτης για το εσωτερικό φως). Χρησιμοποιήστε το κουμπί <ENTER> (1) για να ενεργοποιήσετε ή όχι αυτή την λειτουργία.

- **[Auto lights] (αυτόματα φώτα):**

  Μπορεί να ρυθμιστεί η ευαισθησία του αυτόματου φωτισμού. Από το μενού [Lighting] (φωτισμός) επιλέξτε [Auto Lights]. Χρησιμοποιήστε τους διακόπτες ⬍ (1) και <ENTER> (1) για να επιλέξετε την ευαισθησία που θέλετε. Είναι διαθέσιμες οι ακόλουθες επιλογές:

  – [On Earliest] Ανάβει όσο νωρίτερα είναι δυνατόν
  – [On Earlier] Ανάβει νωρίτερα
  – [Standard] Στάνταρ
  – [On Later] Ανάβει αργότερα

- **[Headlight Off Delay] (καθυστέρηση προβολέων) (όπου υπάρχει)**

  Η διάρκεια των αυτόματων προβολέων μπορεί να αλλάξει από 0 έως 180 δευτερόλεπτα. Από το μενού [Lighting], επιλέξτε [Headlight Off Delay]. Χρησιμοποιήστε το <ENTER> (1) για να αλλάξετε την διάρκεια.

[Turn indicator] (ένδειξη στροφής):

Η λειτουργία προσπεράσματος [3 flash on] (άναμμα των φλας 3 φορές) μπορεί να ρυθμιστεί σε ON και OFF. Από την Οθόνη Ρυθμίσεων Αυτοκινήτου, επιλέξτε [3 Flash on]. Χρησιμοποιήστε το κουμπί <ENTER> για να ενεργοποιήσετε ή όχι αυτή την λειτουργία.

[Unlocking] (ξεκλείδωμα):

Υπάρχουν οι ακόλουθες επιλογές στο μενού [Unlocking] (ξεκλείδωμα):

- [I-Key Door Lock] (Κλειδαριά πόρτας με Έξυπνο Κλειδί)

  Όταν το στοιχείο αυτό είναι ενεργό, ενεργοποιείται ο διακόπτης επερώτησης στην πόρτα. Από το μενού [Unlocking] (ξεκλείδωμα), επιλέξτε [I-Key Door Lock]. Χρησιμοποιήστε το κουμπί <ENTER> για να ενεργοποιήσετε ή όχι αυτή την λειτουργία.

- [Selective unlock] (επιλεκτικό ξεκλείδωμα)

  Όταν το στοιχείο αυτό είναι ενεργό και πατήσετε τον διακόπτη επερώτησης στην πόρτα του οδηγού ή του συνοδηγού, θα ξεκλειδώσει μόνο η αντίστοιχη πόρτα. Μπορείτε να ξεκλειδώσετε όλες τις πόρτες εάν πατήσετε πάλι τον διακόπτη επερώτησης στο χερούλι της πόρτας μέσα σε ένα λεπτό. Όταν το στοιχείο αυτό είναι ανενεργό και πατήσετε τον διακόπτη επερώτησης στον διακόπτη της πόρτας μία φορά θα ξεκλειδώσουν όλες οι πόρτες. Από το μενού [Unlocking] (ξεκλείδωμα) επιλέξτε [Selective unlock] (επιλεκτικό ξεκλείδωμα). Χρησιμοποιήστε το κουμπί <ENTER> για να ενεργοποιήσετε ή όχι αυτή την λειτουργία.

- [Answer Bk. Horn] (ήχος κόρνας) (όπου υπάρχει)

  Όταν η επιλογή αυτή είναι ενεργή, θα ακούγεται η κόρνα και τα φλας θα αναβοσβήσουν μία φορά όταν κλειδώνετε το αυτοκίνητο με το Έξυπνο Κλειδί ή το τηλεχειριστήριο.

[Wipers] (καθαριστήρες):

- [Speed dependent] (σε εξάρτηση από την ταχύτητα) (όπου υπάρχει)

  Η λειτουργία των καθαριστήρων σε εξάρτηση από την ταχύτητα του αυτοκινήτου μπορεί να ρυθμιστεί σε ON και OFF. Από το μενού [Wipers] (καθαριστήρες) επιλέξτε [Speed dependent] (σε εξάρτηση από την ταχύτητα). Χρησιμοποιήστε το κουμπί <ENTER> (1) για να ενεργοποιήσετε ή όχι αυτή την λειτουργία.

- [Rain Sensor] (αισθητήρας βροχής) (όπου υπάρχει)

  Η λειτουργία [Rain Sensor] (αισθητήρας βροχής) μπορεί να ενεργοποιηθεί ή όχι. Από το μενού [Wipers] (καθαριστήρες), επιλέξτε [Rain Sensor] (αισθητήρας βροχής). Χρησιμοποιήστε το κουμπί <ENTER> (1) για να ενεργοποιήσετε ή όχι αυτή την λειτουργία.

- [Reverse link] (σύνδεση με την όπισθεν)

  Η λειτουργία καθαριστήρων [Reverse link] (σύνδεση με την όπισθεν) μπορεί να οριστεί σε ON ή OFF. Από το μενού [Wipers] (καθαριστήρες) επιλέξτε [Reverse link] (σύνδεση με την όπισθεν). Χρησιμοποιήστε το κουμπί <ENTER> (1) για να ενεργοποιήσετε ή όχι αυτή την λειτουργία.

- [Drip wipe] (σκούπισμα σταγόνας) (όπου υπάρχει)

  Η λειτουργία [Drip wipe] (σκούπισμα σταγόνας) μπορεί να οριστεί σε ON ή OFF. Από το μενού [Wipers] (καθαριστήρες) επιλέξτε [Drip wipe] (σκούπισμα σταγόνας). Χρησιμοποιήστε το κουμπί <ENTER> (1) για να ενεργοποιήσετε ή όχι αυτή την λειτουργία.

Συντήρηση

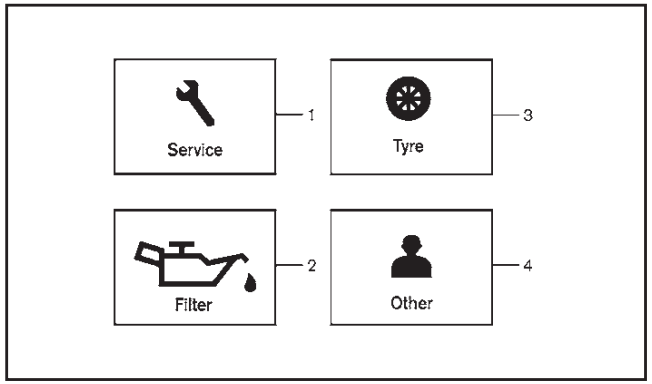

1. Συντήρηση
2. Φίλτρο (όπου υπάρχει)
3. Ελαστικό
4. Άλλη ένδειξη

Η λειτουργία συντήρησης σας επιτρέπει να καθορίζετε ειδοποιήσεις για να σας υπενθυμίσουν τα διαστήματα συντήρησης. Για να αλλάξετε ένα στοιχείο:

Επιλέξτε [Maintenance] χρησιμοποιώντας τον διακόπτη ⬍ (1) και πατήστε <ENTER> (1).

Συντήρηση:

Η ένδειξη αυτή εμφανίζεται όταν πλησιάζει η απόσταση που έχει ορίσει ο πελάτης για την αλλαγή του λαδιού και του φίλτρου λαδιού του κινητήρα. Μπορείτε να ορίσετε ή να μηδενίσετε την απόσταση για τον έλεγχο ή την αντικατάσταση αυτών των στοιχείων. Για τα στοιχεία της προγραμματισμένης συντήρησης και τα διαστήματα δείτε το ξεχωριστό βιβλίο συντήρησης.

Φίλτρο (όπου υπάρχει):

Η ένδειξη αυτή εμφανίζεται όταν πλησιάζει η απόσταση που έχει ορίσει ο πελάτης για την αλλαγή του φίλτρου του λαδιού. Μπορείτε να ορίσετε ή να μηδενίσετε την απόσταση για τον έλεγχο ή την αντικατάσταση αυτών των στοιχείων. Για τα στοιχεία της προγραμματισμένης συντήρησης και τα διαστήματα δείτε το ξεχωριστό βιβλίο συντήρησης.

Ελαστικά:

Η ένδειξη αυτή εμφανίζεται όταν πλησιάζει η απόσταση που έχει ορίσει ο πελάτης για την αλλαγή των ελαστικών. Μπορείτε να ορίσετε ή να μηδενίσετε την απόσταση για την αντικατάσταση των ελαστικών.

⚠ ΠΡΟΕΙΔΟΠΟΙΗΣΗ

Η ένδειξη αντικατάστασης ελαστικών δεν είναι κατάλληλη για τους τακτικούς ελέγχους των ελαστικών, συμπεριλαμβανομένων των ελέγχων της πίεσης των ελαστικών. Δείτε το «Αλλαγή των Τροχών και των Ελαστικών» στο κεφάλαιο «8. Συντήρηση και κάντε το μόνος σας». Πολλοί παράγοντες συμπεριλαμβανόμενης της πίεσης των ελαστικών, της ευθυγράμμισης, του τρόπου οδήγησης και της κατάστασης των δρόμων επηρεάζουν την φθορά των ελαστικών και τον χρόνο που αυτά θα χρειαστούν αλλαγή. Ορίζοντας την ένδειξη αντικατάστασης ελαστικών για μία συγκεκριμένη απόσταση οδήγησης δεν σημαίνει ότι τα ελαστικά

σας θα διαρκέσουν τόσο πολύ. Χρησιμοποιήστε την ένδειξη αντικατάστασης ελαστικών μόνο σαν οδηγό και κάνετε πάντα τακτικούς ελέγχους των ελαστικών. Εάν δεν κάνετε τακτικούς ελέγχους των ελαστικών, συμπεριλαμβανόμενης της πίεσής τους, μπορεί να έχετε σαν αποτέλεσμα σκάσιμο του ελαστικού. Αυτό θα μπορούσε να προκαλέσει σοβαρή ζημιά στο αυτοκίνητο που μπορεί να οδηγήσει σε σύγκρουση με αποτέλεσμα σοβαρό τραυματισμό ή θάνατο.

Άλλη ένδειξη:

Η ένδειξη αυτή εμφανίζεται όταν έρθει ο χρόνος που έχει καθορίσει ο πελάτης για αντικατάσταση άλλων στοιχείων, εκτός από το λάδι κινητήρα, το φίλτρο λαδιού και τα ελαστικά. Μπορείτε να ορίσετε ή να αλλάξετε την απόσταση για τον έλεγχο ή την αντικατάσταση άλλων στοιχείων.

Ειδοποίηση

Η ρύθμιση αυτή επιτρέπει στον πελάτη να ορίσει ειδοποιήσεις.

Επιλέξτε [Alert] με την χρήστη του διακόπτη ⬍ (1) και πατήστε <ENTER> (1).

Εξωτερική θερμοκρασία (όπου υπάρχει):

Η ρύθμιση σας επιτρέπει να ενεργοποιήσετε / απενεργοποιήσετε την ειδοποίηση για την εξωτερική θερμοκρασία στην οθόνη πληροφοριών του αυτοκινήτου.

1. Χρησιμοποιήστε τον διακόπτη ⬍ (1) για να επιλέξετε [Outside Temp.].
2. Πατήστε <ENTER> (1) για να ενεργοποιήσετε (ON) ή να απενεργοποιήσετε (OFF) την ειδοποίηση.

Χρονοδιακόπτης:

Η ρύθμιση αυτή επιτρέπει στον πελάτη να ορίσει μια ειδοποίηση για τον οδηγό όταν έχει φτάσει η καθορισμένη ώρα.

1. Χρησιμοποιήστε τον διακόπτη ⬍ (1) για να επιλέξετε [Timer].
2. Πατήστε <ENTER> (1).
3. Για να αλλάξετε τον χρόνο χρησιμοποιήστε τον διακόπτη ⬍ (1) και μετά το <ENTER> (1) για να αποθηκεύσετε τον χρόνο που έχετε επιλέξει.

Πλοήγηση (όπου υπάρχει):

Η ρύθμιση αυτή επιτρέπει στον πελάτη να ενεργοποιήσει ή να απενεργοποιήσει την ειδοποίηση για την πλοήγηση στην οθόνη πληροφοριών του αυτοκινήτου.

1. Χρησιμοποιήστε τον διακόπτη ⬍ (1) για να επιλέξετε [Navigation].
2. Πατήστε <ENTER> (1) για να ενεργοποιήσετε ή όχι την ειδοποίηση (ON/OFF).

Τηλέφωνο (όπου υπάρχει):

Η ρύθμιση αυτή επιτρέπει στον πελάτη να ενεργοποιήσει ή να απενεργοποιήσει την ειδοποίηση για την πλοήγηση στην οθόνη πληροφοριών του αυτοκινήτου.

1. Χρησιμοποιήστε τον διακόπτη ⬍ (1) για να επιλέξετε [Phone].
2. Πατήστε <ENTER> (1) για να ενεργοποιήσετε ή όχι την ειδοποίηση (ON/OFF).

Mail (όπου υπάρχει):

Η ρύθμιση αυτή επιτρέπει στον πελάτη να ενεργοποιήσει ή να απενεργοποιήσει την ειδοποίηση για την πλοήγηση στην οθόνη πληροφοριών του αυτοκινήτου.

1. Χρησιμοποιήστε τον διακόπτη ⬍ (1) για να επιλέξετε [Mail].
2. Πατήστε <ENTER> (1) για να ενεργοποιήσετε ή όχι την ειδοποίηση (ON/OFF).

Πιέσεις ελαστικών (όπου υπάρχει)

Οι ρυθμίσεις στο μενού [Tyre pressures] (πιέσεις ελαστικών) έχουν όλες να κάνουν με το Σύστημα Παρακολούθησης Πίεσης Ελαστικών (TPMS). (Δείτε το «Σύστημα Παρακολούθησης Πίεσης Ελαστικών (TPMS) (όπου υπάρχει)» στα κεφάλαια «5. Ξεκίνημα και οδήγηση», «6. Σε περίπτωση ανάγκης» και «8. Συντήρηση και κάντε το μόνος σας»).

- Στόχος μπροστά
- Στόχος πίσω
- Μονάδα πίεσης ελαστικών
- Καλιμπράρισμα

Στόχος μπροστά:

Η πίεση [Target front] (στόχος μπροστά) είναι αυτή που αφορά τα μπροστινά ελαστικά στο πινακιδάκι ελαστικών (δείτε το «Πινακιδάκι ελαστικών» στο κεφάλαιο «9. Τεχνικές πληροφορίες» και το «Σύστημα Παρακολούθησης Πίεσης Ελαστικών (TPMS) στο κεφάλαιο «5. Ξεκίνημα και οδήγηση»).

Χρησιμοποιήστε τα κουμπιά ⬍ (1) και <EN-

TER> (1) για να επιλέξετε και να αλλάξετε την τιμή για την πίεση των μπροστινών ελαστικών [Target front].

[Target rear] (στόχος πίσω):

Η πίεση [Target rear] (στόχος πίσω) είναι αυτή που αφορά τα πίσω ελαστικά στο πινακιδάκι ελαστικών (δείτε το «Πινακιδάκι ελαστικών» στο κεφάλαιο «9. Τεχνικές πληροφορίες» και το «Σύστημα Παρακολούθησης Πίεσης Ελαστικών (TPMS) στο κεφάλαιο «5. Ξεκίνημα και οδήγηση»).

Χρησιμοποιήστε τα κουμπιά ⬍ (1) και <ENTER> (1) για να επιλέξετε και να αλλάξετε την τιμή για την πίεση των πίσω ελαστικών [Target rear].

[Tyre pressure unit] (μονάδα πίεσης ελαστικών):

Η μονάδα για την πίεση των ελαστικών που εμφανίζεται στην οθόνη πληροφοριών του αυτοκινήτου μπορεί να αλλάξει σε:

- kPa
- psi
- bar
- Kgf/cm2

Χρησιμοποιήστε τα κουμπιά ⬍ (1) και <ENTER> (1) για να επιλέξετε και να αλλάξετε την μονάδα πίεσης ελαστικών.

Εάν είναι απαραίτητο, δείτε τον ακόλουθο πίνακα για την μετατροπή ανάμεσα στις μονάδες.

kPa	200	210	220	230	240	250	260	270	280	290	300	310	320	330	340
psi	29	30	32	33	35	36	38	39	41	42	44	45	46	48	49
bar	2.0	2.1	2.2	2.3	2.4	2.5	2.6	2.7	2.8	2.9	3.0	3.1	3.2	3.3	3.4
kgf/cm²	2.0	2.1	2.2	2.3	2.4	2.5	2.6	2.7	2.8	2.9	3.0	3.1	3.2	3.3	3.4

Καλιμπράρισμα:

Η πίεση των ελαστικών επηρεάζεται από την θερμοκρασία των ελαστικών η οποία αυξάνεται όταν οδηγείτε το αυτοκίνητο. Το σύστημα TPMS χρησιμοποιεί αισθητήρες θερμοκρασίας στα ελαστικά για να κάνουν υπολογισμούς για το αντιστάθμισμα της θερμοκρασίας προκειμένου να παρακολουθεί με ακρίβεια την διαρροή του αέρα και να αποφύγετε τις λανθασμένες προειδοποιήσεις του TPMS λόγω αλλαγής στην θερμοκρασία.

Σε σπάνιες περιπτώσεις μπορεί να είναι απαραίτητο να καλιμπράρετε την θερμοκρασία αναφοράς του συστήματος TPMS. Η εργασία αυτή θα πρέπει να γίνεται μόνο όταν έχει ρυθμιστεί η πραγματική πίεση των ελαστικών ενώ η παρούσα θερμοκρασία περιβάλλοντος είναι αισθητά διαφορετική από την παρούσα θερμοκρασία καλιμπραρίσματος. (Δείτε το «Σύστημα Παρακολούθησης Πίεσης Ελαστικών (TPMS) (όπου υπάρχει)» στο κεφάλαιο «5. Ξεκίνημα και οδήγηση»).

Χρησιμοποιήστε τους διακόπτες ⬍ (1) και <ENTER> (1) για να ξεκινήσετε ή να ακυρώσετε την διαδικασία καλιμπραρίσματος. Όσο είναι ενεργή η διαδικασία καλιμπραρίσματος θα εμφανίζεται το μήνυμα [Resetting tyre pressure system] (επαναφορά του συστήματος πίεσης ελαστικών).

Μονάδες (όπου υπάρχει)

Οι μονάδες που εμφανίζονται στην οθόνη πληροφοριών του αυτοκινήτου μπορούν να αλλάξουν:

- [Distance/Fuel] (απόσταση / καύσιμο)
- [Temperature] (θερμοκρασία)

Χρησιμοποιήστε τους διακόπτες ⬍ (1) και <ENTER> (1) για να επιλέξετε και να αλλάξετε τις μονάδες στην οθόνη πληροφοριών του αυτοκινήτου.

Απόσταση / καύσιμο:

Η μονάδα για την απόσταση και την κατανάλωση καυσίμου που εμφανίζεται στην οθόνη πληροφοριών του αυτοκινήτου μπορεί να αλλάξει σε:

- Km / l/100km (χιλιόμετρα / λίτρα ανά 100 χιλιόμετρα).

- Km / km/l (χιλιόμετρα / χιλιόμετρα ανά λίτρο)
- Miles, MPG (μίλια / μίλια ανά γαλόνι) (UK)

Χρησιμοποιήστε τους διακόπτες ⬍ (1) και <ENTER> (1) για να επιλέξετε και να αλλάξετε τις μονάδες.

Θερμοκρασία:

Η θερμοκρασία που εμφανίζεται στην οθόνη πληροφοριών του αυτοκινήτου μπορεί να αλλάξει ανάμεσα σε:

- ^{0}C (βαθμούς Κελσίου)
- ^{0}F (βαθμούς Φαρενάιτ)

Χρησιμοποιήστε το κουμπί <ENTER> (1) για να αλλάξετε επιλογές.

Γλώσσα:

Η γλώσσα στην οθόνη πληροφοριών του αυτοκινήτου μπορεί να αλλάξει σε:

- Αγγλικά
- Γαλλικά
- Γερμανικά
- Ιταλικά
- Πορτογαλικά
- Ολλανδικά
- Ισπανικά
- Τούρκικα
- Ρώσικα

Χρησιμοποιήστε τους διακόπτες ⬍ (1) και <ENTER> (1) για να επιλέξετε και να αλλάξετε την γλώσσα στην οθόνη πληροφοριών του αυτοκινήτου. Η γλώσσα την κεντρικής οθόνης / πλοήγησης, μπορεί να αλλάξει ανεξάρτητα από την οθόνη πληροφοριών του αυτοκινήτου. Για τα μοντέλα με σύστημα πλοήγησης δείτε το «Πληροφορίες αυτοκινήτου και ρυθμίσεις (μοντέλα με σύστημα πλοήγησης)» στο κεφάλαιο «4. Οθόνη, καλοριφέρ, air conditioner και ηχοσύστημα». Για μοντέλα χωρίς σύστημα πλοήγησης δείτε το «Ηχοσύστημα (όπου υπάρχει)» στο κεφάλαιο «4. Οθόνη, καλοριφέρ, air conditioner και ηχοσύστημα».

Εργοστασιακές ρυθμίσεις

Οι ρυθμίσεις της οθόνης πληροφοριών μπορούν να επανέλθουν σε αυτές που είχαν οριστεί από το εργοστάσιο. Για να επαναφέρετε την οθόνη πληροφοριών αυτοκινήτου:

1. Επιλέξτε [Factory Reset] χρησιμοποιώντας τον διακόπτη ⬍ (1) και πατήστε <ENTER> (1).
2. Επιλέξτε [Yes] για να επαναφέρετε όλες τις ρυθμίσεις πίσω στις εργοστασιακές, πατώντας <ENTER> (1).

ΠΡΟΕΙΔΟΠΟΙΗΣΕΙΣ ΚΑΙ ΕΝΔΕΙΞΕΙΣ ΟΘΟΝΗΣ ΠΛΗΡΟΦΟΡΙΩΝ ΑΥΤΟΚΙΝΗΤΟΥ

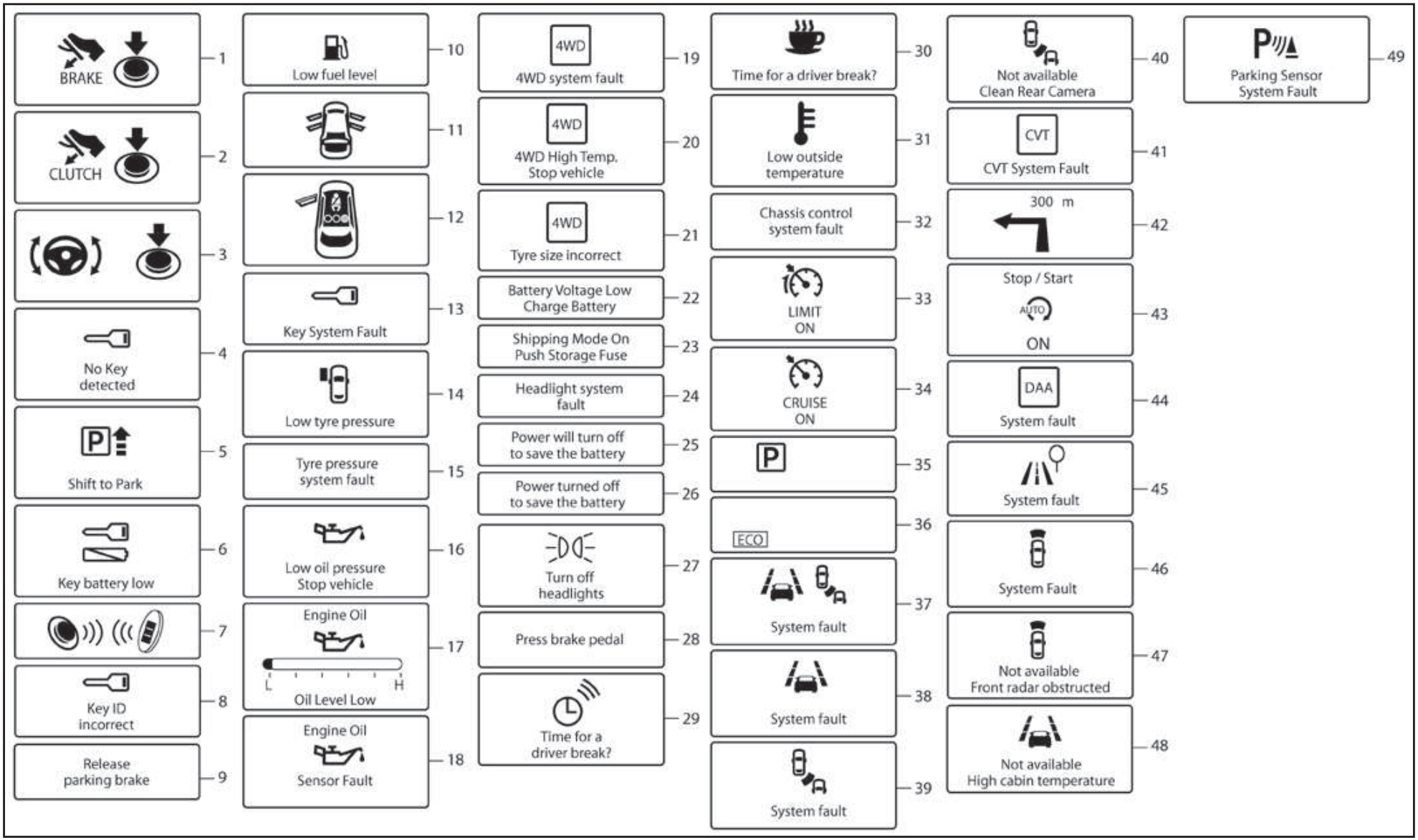

1. Ένδειξη έναρξης λειτουργίας του κινητήρα (για τα μοντέλα με σαζμάν Xtronic CVT)

Η ένδειξη εμφανίζεται όταν ο επιλογέας ταχυτήτων είναι στην θέση P (παρκάρισμα).

Η ένδειξη δηλώνει ότι ο κινητήρας θα πάρει μπροστά όταν πατήσετε τον διακόπτη της μίζας με πατημένο το πεντάλ του φρένου. Μπορείτε να βάλετε μπροστά τον κινητήρα κατευθείαν από οποιαδήποτε θέση του διακόπτη της μίζας.

2. Ένδειξη έναρξης λειτουργίας του κινητήρα (για τα μοντέλα με μηχανικό σαζμάν)

Η ένδειξη αυτή δηλώνει ότι ο κινητήρας θα πάρει μπροστά πατώντας τον διακόπτη της μίζας έχοντας πατημένο το πεντάλ του συμπλέκτη. Μπορείτε να βάλετε μπροστά τον κινητήρα κατευθείαν σε οποιαδήποτε θέση.

Μπορείτε επίσης να βάλετε μπροστά τον κινητήρα πατώντας τον διακόπτη της μίζας με πατημένο το πεντάλ του φρένου, όταν ο επιλογές ταχυτήτων είναι στην νεκρά (N).

3. Ένδειξη λειτουργίας απελευθέρωσης κλειδαριάς τιμονιού

Η ένδειξη εμφανίζεται όταν δεν μπορεί να απελευθερωθεί η κλειδαριά του τιμονιού.

Εάν εμφανιστεί αυτή η ένδειξη πιέστε και γυρίστε τον διακόπτη της μίζας ενώ γυρίζετε το τιμόνι ελαφρά δεξιά και αριστερά.

Δείτε το «Κλειδαριά τιμονιού» στο κεφάλαιο «5. Ξεκίνημα και οδήγηση».

4.Προειδοποίηση [NO KEY Detected] (μη ανίχνευση κλειδιού) (όπου υπάρχει)

Η προειδοποίηση αυτή εμφανίζεται όταν η πόρτα είναι κλειστή και το Έξυπνο Κλειδί είναι έξω από το αυτοκίνητο ενώ ο διακόπτης της μίζας είναι στην θέση ON. Βεβαιωθείτε ότι το Έξυπνο Κλειδί είναι μέσα στο αυτοκίνητο.

Για περισσότερες λεπτομέρειες δείτε το «Σύστημα Έξυπνου Κλειδιού (όπου υπάρχει)» στο κεφάλαιο «3. Έλεγχοι και ρυθμίσεις πριν την οδήγηση».

5. Προειδοποίηση [SHIFT to Park] (αλλαγή για παρκάρισμα) (μοντέλα με Xtronic CVT)

Η προειδοποίηση αυτή εμφανίζεται όταν ο διακόπτης της μίζας είναι πατημένος για να σβήσει τον κινητήρα ενώ ο επιλογέας ταχυτήτων είναι σε οποιαδήποτε θέση εκτός της P (παρκάρισμα).

Εάν εμφανιστεί αυτή η προειδοποίηση, μετακινήστε τον επιλογέα ταχυτήτων στην θέση P (παρκάρισμα) ή τοποθετήστε τον διακόπτη της μίζας στην θέση ON.

Θα ηχήσει επίσης ένας εσωτερικός βομβητής. (Δείτε το «Σύστημα Έξυπνου Κλειδιού (όπου υπάρχει)» στο κεφάλαιο «3. Έλεγχοι και ρυθμίσεις πριν την οδήγηση»).

6. Ένδειξη [Key battery low] (χαμηλή μπαταρία κλειδιού

Η ένδειξη αυτή εμφανίζεται όταν η μπαταρία του Έξυπνου Κλειδιού αδειάζει.

Εάν εμφανιστεί αυτή η ένδειξη, αντικαταστήστε την μπαταρία με καινούργια. (Δείτε το «Αντικατάσταση μπαταρίας» στο κεφάλαιο «8. Συντήρηση και κάντε το μόνος σας»).

7. Ένδειξη λειτουργίας εκκίνησης του κινητήρα για το σύστημα Έξυπνου Κλειδιού

Η ένδειξη αυτή εμφανίζεται όταν η μπαταρία του Έξυπνου Κλειδιού αδειάζει και όταν το σύστημα του Έξυπνου Κλειδιού και το αυτοκίνητο δεν επικοινωνούν κανονικά.

Εάν εμφανιστεί αυτή η ένδειξη, ακουμπήστε τον διακόπτη της μίζας με το Έξυπνο Κλειδί ενώ πατάτε το πεντάλ του φρένου. (Δείτε το «Άδεια μπαταρία Έξυπνου Κλειδιού» στο κεφάλαιο «5. Ξεκίνημα και οδήγηση»).

8. Προειδοποίηση [KEY ID Incorrect] (λάθος κωδικός κλειδιού)

Η προειδοποίηση αυτή εμφανίζεται όταν ο διακόπτης της μίζας είναι πατημένος στην θέση LOCK και το σύστημα δεν μπορεί να αναγνωρίσει το Έξυπνο Κλειδί. Δεν μπορείτε να βάλετε μπροστά τον κινητήρα με κλειδί που δεν είναι καταχωρημένο. Χρησιμοποιήστε ένα καταχωρημένο Έξυπνο Κλειδί.

Δείτε το «Σύστημα Έξυπνου Κλειδιού (όπου υπάρχει)» στο κεφάλαιο «3. Έλεγχοι και ρυθμίσεις πριν την οδήγηση».

9. Προειδοποίηση [Release parking brake] (απελευθέρωσης χειρόφρενου)

Η προειδοποίηση εμφανίζεται όταν η ταχύτητα του αυτοκινήτου είναι πάνω από 4 χλμ/ώρα και είναι δε-

μένο το χειρόφρενο. Σταματήστε το αυτοκίνητο και λύστε το χειρόφρενο.

10. Προειδοποίηση χαμηλής στάθμης καυσίμου

Η προειδοποίηση αυτή εμφανίζεται όταν χαμηλώσει η στάθμη του καυσίμου στο ρεζερβουάρ. Βάλτε καύσιμο αμέσως μόλις αυτό είναι δυνατό και κατά προτίμηση πριν ο δείκτης καυσίμου φτάσει στην θέση «άδειο» (0).

Υπάρχει ένα μικρό απόθεμα καυσίμου που απομένει στο ρεζερβουάρ όταν ο δείκτης καυσίμου φτάσει στην θέση «άδειο» (0).

11. Προειδοποίηση ανοικτής πόρτας / πίσω πόρτας

Η προειδοποίηση αυτή εμφανίζεται εάν οποιαδήποτε από τις πόρτες και / ή η πίσω πόρτα είναι ανοικτή ή δεν έχει κλείσει καλά. Η εικόνα του αυτοκινήτου δείχνει στην οθόνη ποια πόρτα είναι ανοικτή.

12. Προειδοποίηση ζώνης ασφαλείας δεύτερης σειράς καθισμάτων (όπου υπάρχει)

Η προειδοποίηση για τις ζώνες ασφαλείας της δεύτερης σειράς καθισμάτων εμφανίζεται όταν βάλετε μπροστά τον κινητήρα. Εάν οποιαδήποτε από τις ζώνες ασφαλείας των επιβατών της δεύτερης σειράς των καθισμάτων δεν είναι δεμένη, θα ηχήσει ένας βομβητής και η εικόνα του καθίσματος ανάβει κόκκινη για να δείξει ότι δεν είναι δεμένη η ζώνη ασφαλείας. Η εικόνα του καθίσματος ανάβει κόκκινη έως ότυ να δεθεί η αντίστοιχη ζώνη του επιβάτη της δεύτερης σειράς των καθισμάτων. Η προειδοποίηση θα σβήσει αυτόματα μετά από περίπου 35 δευτερόλεπτα.

Για προφυλάξεις σχετικές με την χρήση των ζωνών ασφαλείας δείτε το «Ζώνες ασφαλείας» στο κεφάλαιο «1. Ασφάλεια – καθίσματα, ζώνες ασφαλείας και αερόσακοι».

13. Προειδοποίηση [Key System Fault] (σφάλμα συστήματος κλειδιού)

Η προειδοποίηση αυτή εμφανίζεται εάν υπάρχει δυσλειτουργία στο σύστημα Έξυπνου Κλειδιού.

Εάν παρουσιαστεί αυτή η προειδοποίηση ενώ είναι σταματημένος ο κινητήρας, ο κινητήρας δεν μπορεί να πάρει μπροστά. Εάν αυτή η προειδοποίηση εμφανιστεί ενώ λειτουργεί ο κινητήρας, το αυτοκίνητο μπορεί να κινηθεί. Ωστόσο αποτανθείτε σε εξουσιοδοτημένο συνεργείο Nissan ή εξειδικευμένο συνεργείο το συντομότερο δυνατό.

14. Προειδοποίηση [Low Tyre Pressure] (χαμηλή πίεση ελαστικού)

Η προειδοποίηση αυτή ([Low Tyre Pressure] – χαμηλή πίεση ελαστικού προσθέστε αέρα και η εικόνα του αυτοκινήτου (όπου υπάρχει) εμφανίζεται όταν το προειδοποιητικό φως χαμηλής πίεσης ελαστικού ανάψει στον μετρητή και ανιχνευτεί χαμηλή πίεση ελαστικού. Η προειδοποίηση εμφανίζεται κάθε φορά που βάζετε τον διακόπτη της μίζας στην θέση ON και για όσο το προειδοποιητικό φως της χαμηλής πίεσης ελαστικού παραμένει αναμμένο. Εάν εμφανιστεί αυτή η προειδοποίηση σταματήστε το αυτοκίνητο και ρυθμίστε την πίεση στην συνιστώμενη KPYA πίεση ελαστικών που εμφανίζεται στο πινακιδάκι των ελαστικών. Δείτε το «Προειδοποιητικό φως χαμηλής πίεσης ελαστικού (όπου υπάρχει)» πιο πριν και το «Σύστημα Παρακολούθησης Πίεσης Ελαστικών (TPMS)» στα κεφάλαια «6. Σε περίπτωση ανάγκης», «5. Ξεκίνημα και οδήγηση» και «8. Συντήρηση και κάντε το μόνος σας».

15. Προειδοποίηση [Tyre Pressure System Fault] (σφάλμα συστήματος πίεσης ελαστικού)

Η προειδοποίηση αυτή ανάβει όταν υπάρχει πρόβλημα με το Σύστημα Παρακολούθησης Πίεσης Ελαστικών (TPMS). Εάν ανάψει αυτή η προειδοποίηση ζητήστε τον έλεγχο του συστήματος από εξουσιοδοτημένο συνεργείο Nissan ή εξειδικευμένο συνεργείο. Δείτε το «Σύστημα Παρακολούθησης Πίεσης Ελαστικών (TPMS)» στα κεφάλαια «6. Σε περίπτωση ανάγκης», «5. Ξεκίνημα και οδήγηση» και «8. Συντήρηση και κάντε το μόνος σας» για περισσότερες λεπτομέρειες.

16. Προειδοποίηση [Low oil pressure stop vehicle] (χαμηλή πίεση λαδιού σταματήστε το όχημα)

Η προειδοποίηση αυτή εμφανίζεται εάν ανιχνευτεί χαμηλή πίεση λαδιού. Εάν η προειδοποίηση εμφανιστεί στην διάρκεια της κανονικής οδήγησης, βγείτε από τον δρόμο σε ασφαλές σημείο, σβήστε τον κινητήρα αμέσως και καλέστε εξουσιοδοτημένο συνεργείο Nissan ή εξειδικευμένο συνεργείο.

ΠΡΟΣΟΧΗ

Η λειτουργία του κινητήρα με την προειδοποίηση για χαμηλή πίεση λαδιού να εμφανίζεται θα μπορούσε να προκαλέσει σοβαρή ζημιά στον κινητήρα.

17. Προειδοποίηση [Oil Level Low] (χαμηλής στάθμη λαδιού) (για μοντέλα με κινητήρα πετρελαίου)

Η προειδοποίηση χαμηλής στάθμης εμφανίζεται εάν η στάθμη του λαδιού του κινητήρα είναι χαμηλή. Εάν εμφανιστεί η υπενθύμιση χαμηλής στάθμης, ελέγξτε την στάθμη χρησιμοποιώντας την βυθομετρική ράβδο λαδιού κινητήρα. (Δείτε το «Σύστημα ελέγχου λαδιού (για μοντέλα με κινητήρα πετρελαίου)» παρακάτω).

ΠΡΟΣΟΧΗ

Η στάθμη του λαδιού θα πρέπει να ελέγχεται συχνά με την χρήση της βυθομετρικής ράβδου λαδιού κινητήρα. Η λειτουργία με ανεπαρκή ποσότητα λαδιού μπορεί να κάνει ζημιά στον κινητήρα η οποία δεν καλύπτεται από την εγγύηση.

18. Προειδοποίηση αισθητήρα στάθμης λαδιού (για μοντέλα με κινητήρα πετρελαίου)

Εάν εμφανιστεί η προειδοποίηση του αισθητήρα λαδιού, μπορεί να μην λειτουργεί σωστά ο αισθητήρας στάθμης λαδιού. Αποτανθείτε αμέσως σε εξουσιοδοτημένο συνεργείο Nissan ή εξειδικευμένο συνεργείο. Για περισσότερες λεπτομέρειες δείτε το «Σύστημα ελέγχου λαδιού (για μοντέλα με κινητήρα πετρελαίου)» παρακάτω.

19. Προειδοποίηση [4WD System Fault] (σφάλμα συστήματος 4WD) (όπου υπάρχει)

Η προειδοποίηση αυτή εμφανίζεται όταν το σύστημα κίνησης στους 4 τροχούς (4WD) δεν λειτουργεί σωστά στην διάρκεια λειτουργίας του κινητήρα. Μειώστε την ταχύτητα του οχήματος και ζητήστε τον έλεγχο του αυτοκινήτου σας από εξουσιοδοτημένο συνεργείο Nissan ή εξειδικευμένο συνεργείο. Δείτε το «Προειδοποίηση 4WD» στο κεφάλαιο «5. Ξεκίνημα και οδήγηση».

20. Προειδοποίηση [4WD high temp. stop vehicle] (υψηλή θερμοκρασία 4WD σταματήστε το αυτοκίνητο) (όπου υπάρχει)

Η προειδοποίηση αυτή μπορεί να εμφανιστεί λόγω υψηλής θερμοκρασίας του λαδιού όταν προσπαθείτε να ελευθερώσετε το αυτοκίνητο που έχει κολλήσει. Η λειτουργία οδήγησης μπορεί να αλλάξει σε κίνηση στους δύο τροχούς (2 WD). Εάν εμφανίζεται αυτή η ένδειξη, σταματήστε το αυτοκίνητο έχοντας τον κινητήρα να δουλεύει στο ρελαντί αμέσως μόλις αυτό μπορεί να γίνει με ασφάλεια. Στην συνέχεια, εάν η προειδοποίηση σβήσει, μπορείτε να συνεχίσετε την οδήγηση. Δείτε το «Προειδοποίηση 4WD» στο κεφάλαιο «5. Ξεκίνημα και οδήγηση».

21. Προειδοποίηση [Tyre size incorrect] (λάθος διάσταση ελαστικών) (όπου υπάρχει)

Η προειδοποίηση αυτή μπορεί να εμφανιστεί εάν υπάρχει μεγάλη διαφορά ανάμεσα στην διάμετρο των ελαστικών στους μπροστινούς και τους πίσω τροχούς. Βγείτε από τον δρόμο σε ασφαλή περιοχή και αφήστε τον κινητήρα να λειτουργεί στο ρελαντί. Ελέγξτε ότι όλα τα ελαστικά έχουν το ίδιο μέγεθος, ότι η πίεσή τους είναι σωστή και ότι τα ελαστικά δεν είναι υπερβολικά φθαρμένα. Δείτε το «Προειδοποίηση 4WD» στο κεφάλαιο «5. Ξεκίνημα και οδήγηση».

22. Προειδοποίηση [Battery Voltage low Charge Battery] (χαμηλή φόρτιση μπαταρίας)

Η προειδοποίηση αυτή εμφανίζεται όταν η τάση της μπαταρίας είναι χαμηλή και η μπαταρία χρειάζεται φόρτιση.

23. Προειδοποίηση [Shipping mode on push storage fuse] (λειτουργία μεταφοράς στην πιεζόμενη ασφάλεια αποθήκευσης)

Η προειδοποίηση αυτή μπορεί να εμφανιστεί εάν η ασφάλεια του διακόπτη παρατεταμένης αποθήκευσης δεν είναι πατημένη μέσα (ανοικτή). Όταν εμφανιστεί αυτή η προειδοποίηση, πατήστε μέσα (ανοίξτε) τον διακόπτη της ασφάλειας παρατεταμένης αποθήκευσης για να σβήσετε την προειδοποίηση. Για περισσότερες πληροφορίες δείτε το «Ασφάλειες» στο κεφάλαιο «8. Συντήρηση και κάντε το μόνος σας».

24. Προειδοποίηση [Headlight System Fault] (σφάλμα συστήματος προβολέων) (όπου υπάρχει)

Η προειδοποίηση αυτή ανάβει όταν οι προβολείς LED δεν λειτουργούν σωστά. Ζητήστε τον έλεγχο του συστήματος από εξουσιοδοτημένο συνεργείο

Nissan ή εξειδικευμένο συνεργείο.

25. Προειδοποίηση [Power will turn off to save the battery] (η παροχή θα σβήσει για εξοικονόμηση της μπαταρίας)

Αυτή η προειδοποίηση εμφανίζεται μετά από μία χρονική περίοδο εάν ο επιλογέας ταχυτήτων δεν έχει μετακινηθεί από την θέση P (παρκάρισμα) ενώ ο διακόπτης της μίζας είναι στην θέση ON για συγκεκριμένη χρονική περίοδο.

26. Προειδοποίηση [Power turned off to save the battery] (η παροχή έχει σβήσει για εξοικονόμηση της μπαταρίας)

Η προειδοποίηση αυτή εμφανίζεται όταν ο διακόπτης της μίζας έχει σβήσει αυτόματα (OFF) για εξοικονόμηση της μπαταρίας.

27. Προειδοποίηση [Turn off headlights] (υπενθύμιση σβησίματος των προβολέων)

Η προειδοποίηση αυτή εμφανίζεται όταν ανοίξετε την πόρτα του οδηγού ενώ ο διακόπτης των προβολέων έχει παραμείνει στην θέση ON και ο διακόπτης της μίζας έχει τοποθετηθεί στην θέση OFF ή LOCK. Τοποθετήστε τον διακόπτη των προβολέων στην θέση OFF ή AUTO (όπου υπάρχει). Για πρόσθετες πληροφορίες δείτε το «Διακόπτης προβολέων και φλας» παρακάτω.

28. Προειδοποίηση [Press Brake Pedal] (πιέστε το πεντάλ του φρένου)

Η ένδειξη εμφανίζεται στις παρακάτω συνθήκες:

- Ο οδηγός προσπαθεί να λύσει το ηλεκτρονικό χειρόφρενο με το χέρι, χωρίς να πατάει το πεντάλ του φρένου.
- Το αυτοκίνητο είναι σταματημένο σε απότομη ανηφόρα και υπάρχει η πιθανότητα να κινηθεί προς τα πίσω, ακόμη και εάν έχετε δέσει το ηλεκτρονικό χειρόφρενο.

29–30. Ένδειξη [Time for a driver break?] (ώρα για διάλειμμα για τον οδηγό?)

Η ένδειξη αυτή εμφανίζεται όταν είναι ενεργοποιημένη η ένδειξη του χρονοδιακόπτη [Time for a driver break?]. Μπορείτε να ορίσετε τον χρόνο για έως και 6 ώρες.

31. Προειδοποίηση [Low outside temperature] (χαμηλή εξωτερική θερμοκρασία)

Η προειδοποίηση αυτή εμφανίζεται εάν η εξωτερική θερμοκρασία είναι κάτω από τους 3^0C. Η προειδοποίηση μπορεί να ρυθμιστεί για να μην εμφανίζεται.

32. Προειδοποίηση [Chassis control system fault] (σφάλμα συστήματος ελέγχου πλαισίου)

Η προειδοποίηση αυτή εμφανίζεται εάν η μονάδα ελέγχου πλαισίου εντοπίσει σφάλμα στο σύστημα ελέγχου πλαισίου. Ζητήστε τον έλεγχο του συστήματος από εξουσιοδοτημένο συνεργείο Nissan ή εξειδικευμένο συνεργείο. (Δείτε το «Έλεγχος Πλαισίου» στο κεφάλαιο «5. Ξεκίνημα και οδήγηση»).

33. Ένδειξη Περιοριστή Ταχύτητας (όπου υπάρχει)

Η ένδειξη εμφανίζει την κατάσταση του Περιοριστή Ταχύτητας. Η κατάσταση εμφανίζεται από το χρώμα.

Δείτε το «Περιοριστής Ταχύτητας (όπου υπάρχει)» στο κεφάλαιο «5. Ξεκίνημα και οδήγηση» για λεπτομέρειες.

34. Ένδειξη Cruise Control

Η ένδειξη εμφανίζει την κατάσταση του Cruise Control. Η κατάσταση εμφανίζεται από το χρώμα.

Δείτε το “Cruise Control (όπου υπάρχει)” στο κεφάλαιο «5. Ξεκίνημα και οδήγηση» για λεπτομέρειες.

35. Ένδειξη θέσης επιλογέα ταχυτήτων (μοντέλα με Xtronic CVT)

Η ένδειξη αυτή εμφανίζει την θέση του επιλογέα ταχυτήτων.

Στην λειτουργία αλλαγής με το χέρι, όταν το σαζμάν δεν αλλάζει στην επιλεγμένη ταχύτητα λόγω της λειτουργίας προστασίας του σαζμάν, η ένδειξη θέσης επιλογέα ταχυτήτων Xtronic CVT θα αναβοσβήσει και θα ηχήσει ένας βομβητής.

Δείτε το «Ένδειξη επιλογέα ταχυτήτων (όπου υπάρχει)» στο κεφάλαιο «5. Ξεκίνημα και οδήγηση» για λεπτομέρειες.

36. Ένδειξη λειτουργίας συστήματος ECO (όπου υπάρχει)

Η ένδειξη της λειτουργίας του συστήματος ECO

εμφανίζεται όταν η λειτουργία ECO είναι ενεργή.

(Δείτε το «Λειτουργία συστήματος ECO (όπου υπάρχει)» στο κεφάλαιο «5. Ξεκίνημα και οδήγηση»).

37. Προειδοποίηση [System Fault] (σφάλμα συστήματος) (όπου υπάρχει)

Η προειδοποίηση αυτή εμφανίζεται όταν δεν λειτουργούν σωστά τα συστήματα Προειδοποίησης Τυφλού Σημείου / Ακούσια Αλλαγή Λωρίδας Κυκλοφορίας. (Δείτε το «Σύστημα Προειδοποίησης Τυφλού Σημείου (BSW) (όπου υπάρχει)» ή το «Σύστημα Προειδοποίησης Ακούσιας Αλλαγής Λωρίδας (LDW) (όπου υπάρχει)» στο κεφάλαιο «5. Ξεκίνημα και οδήγηση»).

38. Προειδοποίηση [System Fault] (σφάλμα συστήματος) (όπου υπάρχει)

Η προειδοποίηση αυτή εμφανίζεται όταν δεν λειτουργεί σωστά το σύστημα Προειδοποίησης Ακούσιας Αλλαγή Λωρίδας Κυκλοφορίας. (Δείτε το «Σύστημα Προειδοποίησης Τυφλού Σημείου (BSW) (όπου υπάρχει)» ή το «Σύστημα Προειδοποίησης Ακούσιας Αλλαγής Λωρίδας (LDW) (όπου υπάρχει)» στο κεφάλαιο «5. Ξεκίνημα και οδήγηση»).

39. Προειδοποίηση [System Fault] (σφάλμα συστήματος) (όπου υπάρχει)

Η προειδοποίηση αυτή εμφανίζεται όταν δεν λειτουργεί σωστά το σύστημα Προειδοποίησης Τυφλού Σημείου. (Δείτε το «Σύστημα Προειδοποίησης Τυφλού Σημείου (BSW) (όπου υπάρχει)» στο κεφάλαιο «5. Ξεκίνημα και οδήγηση»).

40. Προειδοποίηση [Not Available Clean Rear Camera] (μη διαθέσιμο, καθαρίστε την πίσω κάμερα) (όπου υπάρχει)

Το μήνυμα αυτό εμφανίζεται εάν η πίσω κάμερα είναι βρώμικη ή καλυμμένη με χιόνι ή βροχή και δεν μπορεί να καθαρίσει με το αυτόματο πλυστικό και φυσητήρα. Δείτε το «Σύστημα Προειδοποίησης Τυφλού Σημείου (BSW) (όπου υπάρχει)» στο κεφάλαιο «5. Ξεκίνημα και οδήγηση».

41. Προειδοποίηση [CVT System Fault] (σφάλμα Xtronic CVT) (όπου υπάρχει)

Η ένδειξη αυτή ανάβει όταν υπάρχει πρόβλημα με το σαζμάν Xtronic CVT. Εάν ανάψει αυτή η ένδειξη ζητήστε τον έλεγχο του συστήματος από εξουσιοδοτημένο συνεργείο Nissan ή εξειδικευμένο συνεργείο.

42. Ένδειξη πλοήγησης (όπου υπάρχει)

Η ένδειξη εμφανίζεται όταν πλησιάζει ένα σημείο που θα πρέπει να στρίψετε.

43. Ένδειξη Συστήματος [Stop/Start] (σβησίματος / εκκίνησης)

Η ένδειξη αυτή εμφανίζει την κατάσταση του Συστήματος Σβησίματος / Εκκίνησης. Δείτε το «Σύστημα Σβησίματος / Εκκίνησης (όπου υπάρχει)» στο κεφάλαιο «5. Ξεκίνημα και οδήγηση».

44. Προειδοποίηση σφάλματος συστήματος (όπου υπάρχει)

Η προειδοποίηση αυτή εμφανίζεται όταν δεν λειτουργεί σωστά το Σύστημα Ειδοποίησης Οδηγού.

Για περισσότερες πληροφορίες δείτε το «Σύστημα Ειδοποίησης Οδηγού (όπου υπάρχει)» παρακάτω.

45. Προειδοποίηση σφάλματος συστήματος (όπου υπάρχει)

Η προειδοποίηση αυτή εμφανίζεται όταν δεν λειτουργεί σωστά το Σύστημα Αναγνώρισης Σημάτων Κυκλοφορίας.

Για περισσότερες λεπτομέρειες δείτε το «Αναγνώριση Σημάτων Κυκλοφορίας (όπου υπάρχει)» πιο κάτω.

46. Προειδοποίηση σφάλματος συστήματος (όπου υπάρχει)

Η προειδοποίηση αυτή εμφανίζεται όταν δεν λειτουργεί σωστά το σύστημα φρένου ανάγκης μπροστά.

Για περισσότερες λεπτομέρειες δείτε το «Σύστημα φρένου ανάγκης μπροστά (όπου υπάρχει)» στο κεφάλαιο «5. Ξεκίνημα και οδήγηση».

47. Προειδοποίηση [Not Available Front Radar Obstruction] (μη διαθέσιμο, παρεμποδίζεται το μπροστινό ραντάρ) (όπου υπάρχει)

Εάν η περιοχή του αισθητήρα στον μπροστινό προφυλακτήρα είναι καλυμμένη με βρωμιά ή παρεμπο-

δίζεται, κάνοντας αδύνατο τον εντοπισμό ενός αυτοκινήτου που προπορεύεται, το σύστημα αποφυγής μετωπικής σύγκρουσης σβήνει αυτόματα. Το προειδοποιητικό φως του συστήματος (πορτοκαλί) και το προειδοποιητικό φως πρόσκρουσης (πορτοκαλί) θα ανάψουν και το προειδοποιητικό μήνυμα [Not Available Front Radar Obstruction] (μη διαθέσιμο, παρεμποδίζεται το μπροστινό ραντάρ) θα εμφανιστεί στην οθόνη πληροφοριών του αυτοκινήτου. Εάν εμφανιστεί αυτό το μήνυμα, παρκάρετε το αυτοκίνητο σε ασφαλές σημείο και σβήστε τον κινητήρα. Ελέγξτε για να δείτε εάν η περιοχή του αισθητήρα στον μπροστινό προφυλακτήρα παρεμποδίζεται. Σε αυτή την περίπτωση αφαιρέστε το υλικό που εμποδίζει. Βάλτε πάλι μπροστά τον κινητήρα. Εάν το προειδοποιητικό φως συνεχίζει να ανάβει, ζητήστε τον έλεγχο του συστήματος από εξουσιοδοτημένο συνεργείο Nissan ή εξειδικευμένο συνεργείο.

48. Προειδοποίηση [Not Available High Cabin Temperature] (μη διαθέσιμο, υψηλή θερμοκρασία χώρου επιβατών) (όπου υπάρχει)

Η προειδοποίηση εμφανίζεται εάν η θερμοκρασία στο εσωτερικό του αυτοκινήτου έχει φτάσει τόσο ψηλά που ο αισθητήρας των συστημάτων Αναγνώρισης Σημάτων Κυκλοφορίας και Προειδοποίησης Ακούσιας Αλλαγής Λωρίδας δεν μπορεί πλέον να λειτουργήσει με αξιοπιστία. Η προειδοποίηση θα πρέπει να εξαφανιστεί μόλις η θερμοκρασία φτάσει σε κανονικά επίπεδα.

Εάν η προειδοποίηση συνεχίζει να εμφανίζεται ζητήστε τον έλεγχο του συστήματος από εξουσιοδοτημένο συνεργείο Nissan ή εξειδικευμένο συνεργείο.

49. Προειδοποίηση [Parking Sensor System Fault] (σφάλμα συστήματος αισθητήρα παρκαρίσματος) (όπου υπάρχει)

Η προειδοποίηση αυτή ανάβει όταν υπάρχει πρόβλημα με το σύστημα του αισθητήρα παρκαρίσματος. Εάν ανάψει αυτή η προειδοποίηση, ζητήστε τον έλεγχο του συστήματος από εξουσιοδοτημένο συνεργείο Nissan ή εξειδικευμένο συνεργείο.

ΣΥΣΤΗΜΑ ΕΛΕΓΧΟΥ ΛΑΔΙΟΥ (για μοντέλα με κινητήρα πετρελαίου)

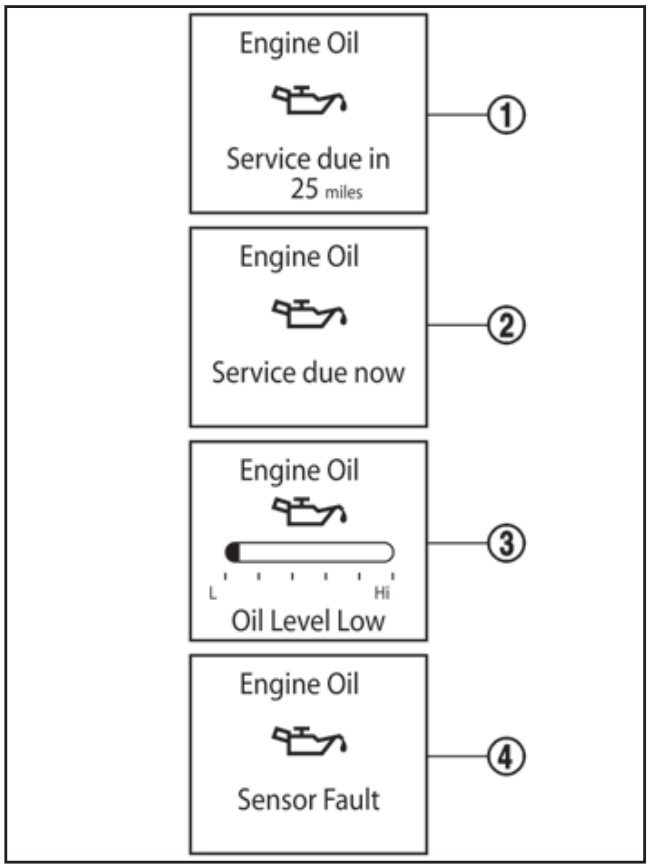

Η πληροφόρηση για το λάδι του κινητήρα εμφανίζεται όταν βάλετε τον διακόπτη της μίζας στην θέση ON.

Η πληροφόρηση λαδιού κινητήρα ενημερώνει για την απόσταση έως την αλλαγή λαδιού, την ένδειξη

της στάθμης λαδιού και την δυσλειτουργία του αισθητήρα στάθμης λαδιού.

1. Απόσταση έως την αλλαγή λαδιού

Εμφανίζεται η απόσταση έως την αλλαγή λαδιού, εάν αυτή είναι μικρότερη από τα 1.500 χλμ (930 μίλια).

2. Ένδειξη αντικατάστασης λαδιού

Όταν πλησιάζουν τα καθορισμένα χιλιόμετρα, θα εμφανιστεί στην οθόνη η ένδειξη αντικατάστασης λαδιού. Αφού αλλάξετε το λάδι, μηδενίστε την απόσταση για την αλλαγή λαδιού. Η ένδειξη αντικατάστασης λαδιού δεν θα μηδενιστεί αυτόματα. Για να μηδενίσετε την ένδειξη, δείτε το «Ρυθμίσεις» πιο πριν.

Το διάστημα της απόστασης έως την αλλαγή λαδιού δεν μπορεί να ρυθμιστεί με το χέρι. Η απόσταση του διαστήματος για την αλλαγή λαδιού ορίζεται αυτόματα.

ΠΡΟΣΟΧΗ

Εάν εμφανιστεί η ένδειξη αντικατάστασης λαδιού, αλλάξτε το λάδι του κινητήρα το συντομότερο δυνατό. Η λειτουργία του αυτοκινήτου με αλλοιωμένο λάδι κινητήρα μπορεί να κάνει ζημιά στον κινητήρα.

3. Υπενθύμιση στάθμης λαδιού

Εάν εμφανιστεί η ένδειξη της χαμηλής στάθμης λαδιού, τότε είναι χαμηλή η στάθμη του λαδιού του κινητήρα. Εάν εμφανιστεί η υπενθύμιση της στάθμης λαδιού, ελέγξτε την στάθμη του λαδιού χρησιμοποιώντας την βυθομετρική ράβδο. (Δείτε το «Λάδι κινητήρα» στο κεφάλαιο «8. Συντήρηση και κάντε το μόνος σας»).

ΠΡΟΣΟΧΗ

Η στάθμη του λαδιού θα πρέπει να ελέγχεται τακτικά με την χρήση της βυθομετρικής ράβδου. Η λειτουργία με ανεπαρκή ποσότητα λαδιού μπορεί να προκαλέσει ζημιά στον κινητήρα, η οποία ζημιά δεν καλύπτεται από την εγγύηση.

4. Προειδοποίηση αισθητήρα στάθμης λαδιού

Εάν εμφανιστεί η προειδοποίηση του αισθητήρα στάθμης λαδιού, μπορεί να μην λειτουργεί σωστά ο αισθητήρας της στάθμης λαδιού του κινητήρα. Αποτανθείτε αμέσως σε εξουσιοδοτημένο συνεργείο Nissan ή εξειδικευμένο συνεργείο.

ΥΠΟΛΟΓΙΣΤΗΣ ΤΑΞΙΔΙΟΥ

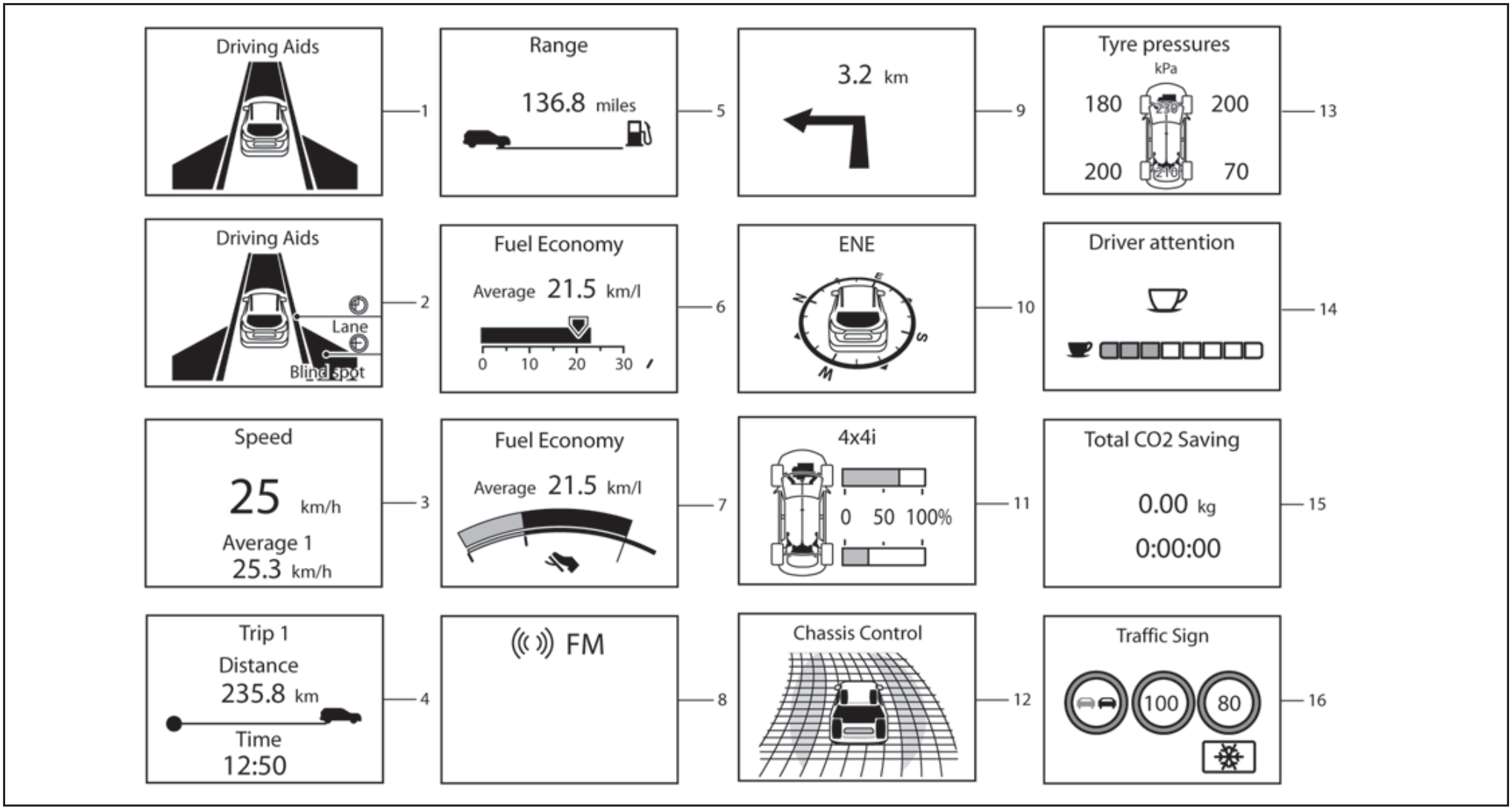

1-2. Βοήθειες στον οδηγό (όπου υπάρχει)

Η λειτουργία για τις βοήθειες στον οδηγό εμφανίζει την κατάσταση λειτουργίας των παρακάτω συστημάτων.

- Προειδοποίηση Ακούσιας Αλλαγής Λωρίδας (LDW)
- Προειδοποίηση Τυφλού Σημείου (BSW)
- Φρένο Ανάγκης Μπροστά (όπου υπάρχει)

Για περισσότερες λεπτομέρειες δείτε το «Προειδοποίηση Τυφλού Σημείου (BSW) (όπου υπάρχει)», «Σύστημα Προειδοποίησης Ακούσιας Αλλαγής Λωρίδας (όπου υπάρχει)» και το «Σύστημα Φρένου Ανάγκης Μπροστά (όπου υπάρχει)» στο κεφάλαιο «5. Ξεκίνημα και οδήγηση».

3. Ταχύτητα και Μέση Ταχύτητα (χλμ/ώρα ή μίλια ανά ώρα)

Το ψηφιακό ταχύμετρο δείχνει την παρούσα ταχύτητα με την οποία κινείται το αυτοκίνητο.

Η λειτουργία μέσης ταχύτητας δείχνει την μέση ταχύτητα του αυτοκινήτου από το τελευταίο μηδενισμό. Ο μηδενισμός γίνεται πατώντας τον διακόπτη <ENTER> (1) για περισσότερο από 1 δευτερόλεπτο.

Η ένδειξη ανανεώνεται κάθε 30 δευτερόλεπτα. Τα πρώτα 30 δευτερόλεπτα μετά τον μηδενισμό, η ένδειξη εμφανίζει "- -".

4. Χρόνος που έχει περάσει και χιλιομετρητής ταξιδιού (χλμ ή μίλια)

Χρόνος που έχει περάσει:

Η λειτουργία χρόνου που έχει περάσει εμφανίζει τον χρόνο από τον τελευταίο μηδενισμό. Ο χρόνος που εμφανίζεται μπορεί να μηδενιστεί πατώντας τον διακόπτη <ENTER> (1) για περισσότερο από 1 δευτερόλεπτο. (Ταυτόχρονα μηδενίζεται και ο χιλιομετρητής ταξιδιού).

Χιλιομετρητής ταξιδιού:

Η λειτουργία του χιλιομετρητή ταξιδιού εμφανίζει την συνολική απόσταση που έχει διανύσει το αυτοκίνητο από τον τελευταίο μηδενισμό. Ο μηδενισμός γίνεται πατώντας τον διακόπτη <ENTER> (1) για περισσότερο από 1 δευτερόλεπτο. (Ταυτόχρονα μηδενίζεται και ο χρόνος που έχει περάσει).

5. Απόσταση έως το άδειασμα (dte – χλμ ή μίλια)

Η λειτουργία της απόστασης έως το άδειασμα σας παρέχει μία εκτίμηση της απόστασης που μπορεί να διανυθεί πριν χρειαστεί να βάλετε ξανά καύσιμο. Η απόσταση έως το άδειασμα υπολογίζεται διαρκώς, με βάση την ποσότητα του καυσίμου στο ρεζερβουάρ και την πραγματική κατανάλωση καυσίμου.

Η ένδειξη ανανεώνεται κάθε 30 δευτερόλεπτα.

Η λειτουργία απόστασης έως το άδειασμα συμπεριλαμβάνει μία λειτουργία προειδοποίησης χαμηλής στάθμης. Εάν η στάθμη του καυσίμου είναι χαμηλή, εμφανίζεται η προειδοποίηση στην οθόνη.

Όταν η στάθμη του καυσίμου πέσει ακόμη πιο κάτω, η ένδειξη απόστασης έως το άδειασμα θα αλλάξει σε " – ".

- Εάν η ποσότητα του καυσίμου που θα προσθέσετε είναι μικρή, η ένδειξη μπορεί να συνεχίσει να εμφανίζεται αμέσως πριν βάλετε τον διακόπτη της μίζας στην θέση OFF.
- Όταν οδηγείτε σε ανηφόρες ή σε δρόμους με συνεχόμενες στροφές, το καύσιμο στο ρεζερβουάρ μετατοπίζεται και μπορεί στιγμιαία να αλλάζει η ένδειξη.

6-7. Εξοικονόμηση καυσίμου (λίτρα ανά 100 χλμ, χλμ ανά λίτρο ή μίλια ανά γαλόνι)

Παρούσα κατανάλωση καυσίμου:

Η λειτουργία ατή εμφανίζει την παρούσα κατανάλωση καυσίμου.

Μέση κατανάλωση καυσίμου:

Η λειτουργία μέσης κατανάλωσης καυσίμου εμφανίζει την μέση κατανάλωση καυσίμου από τον τελευταίο μηδενισμό. Ο μηδενισμός γίνεται πατώντας τον διακόπτη <ENTER> (1) για περισσότερο από 1 δευτερόλεπτο.

Η οθόνη ανανεώνεται κάθε 30 δευτερόλεπτα. Για τα περίπου πρώτα 500 μέτρα μετά τον μηδενισμό η οθόνη εμφανίζει "---".

8. Ηχοσύστημα (όπου υπάρχει)

Η λειτουργία ηχοσυστήματος δείχνει πληροφορίες για την κατάσταση του ηχοσυστήματος.

9. Πλοήγηση (όπου υπάρχει)

Όταν έχει οριστεί η καθοδήγηση διαδρομής στο σύστημα πλοήγησης, το στοιχείο αυτό εμφανίζει τις πληροφορίες για την διαδρομή στην πλοήγηση.

10. Πυξίδα (όπου υπάρχει)

Η οθόνη εμφανίζει την κατεύθυνση προς την οποία κινείται το αυτοκίνητο.

11. Ένδειξη “4x4-I” (όπου υπάρχει)

Όταν επιλεγεί η ένδειξη [4x4-i], μπορείτε να δείτε την αναλογία κατανομής της ροπής από το σαζμάν στους μπροστινούς ή τους πίσω τροχούς στην διάρκεια της οδήγησης.

12. Έλεγχος πλαισίου

Όταν λειτουργεί το σύστημα Ενεργού Ελέγχου Πρόσφυσης, Ενεργού Φρένου Κινητήρα ή Ενεργού Ελέγχου Οδήγησης, εμφανίζει την κατάσταση λειτουργίας. Επίσης δείχνει την συνθήκη λειτουργίας της Υποβοήθησης Εκκίνησης σε Ανηφόρα ή του Ελέγχου Κατάβασης. Δείτε το «Ενεργός Έλεγχος Πρόσφυσης», «Ενεργό Φρένο Κινητήρα (CVT)», το «Ενεργός Έλεγχος Οδήγησης», το «Σύστημα Υποβοήθησης Εκκίνησης σε Ανηφόρα» και το «Σύστημα Ελέγχου Κατάβασης (όπου υπάρχει)» στο κεφάλαιο «5. Ξεκίνημα και οδήγηση» για περισσότερες λεπτομέρειες.

13. Πιέσεις ελαστικών (όπου υπάρχει)

Η λειτουργία πίεσης ελαστικών εμφανίζει την πίεση και των τεσσάρων ελαστικών ενώ κινείται το αυτοκίνητο.

Όταν εμφανιστεί η προειδοποίηση χαμηλής πίεσης ελαστικού [Low Tyre Pressure] η οθόνη μπορεί να αλλάξει στην λειτουργία πίεσης ελαστικών πατώντας τον διακόπτη <ENTER> (1) για να πάρετε περισσότερες πληροφορίες για την προειδοποίηση που εμφανίζεται.

14. Σύστημα Ειδοποίησης Προσοχής Οδηγού (όπου υπάρχει)

Όταν επιλεγεί η οθόνη «Ειδοποίησης Οδηγού» [Driver Attention] μπορείτε να δείτε το επίπεδο της προσοχή σας, όπως το έχει ανιχνεύσει το σύστημα. Για περισσότερες πληροφορίες δείτε το «Σύστημα Ειδοποίησης Προσοχής Οδηγού (όπου υπάρχει)» παρακάτω.

15 Σύστημα [Stop/Start] (σβησίματος / εκκίνησης) (όπου υπάρχει)

Η λειτουργία του συστήματος Σβησίματος / Εκκίνησης εμφανίζει την εξοικονόμηση διοξειδίου του άνθρακα και τον χρόνο που ο κινητήρας ήταν σβηστός. (Δείτε το «Σύστημα Σβησίματος / Εκκίνησης (όπου υπάρχει)» στο κεφάλαιο «5. Ξεκίνημα και οδήγηση»).

[Trip CO2 saving] Εξοικονόμηση διοξειδίου του άνθρακα και χρόνος σβηστού κινητήρα:

Η εξοικονόμηση διοξειδίου του άνθρακα και η λειτουργία χρόνου σβηστού κινητήρα δείχνουν τις σχετικές τιμές από τον τελευταίο μηδενισμό.

Οι ενδείξεις αυτές μπορούν να μηδενιστούν πατώντας το κουμπί <ENTER> για περισσότερο από 1 δευτερόλεπτο.

[Trip CO2 saving] Εξοικονόμηση διοξειδίου του άνθρακα και χρόνος σβηστού κινητήρα:

Η εξοικονόμηση διοξειδίου του άνθρακα και η λειτουργία χρόνου σβηστού κινητήρα δείχνουν:

- Τις εκτιμώμενες εκπομπές διοξειδίου του άνθρακα που έχετε αποφύγει.
- Τον χρόνο που ο κινητήρας παρέμεινε σβηστός από το Σύστημα Σβησίματος / Εκκίνησης.

ΣΗΜΕΙΩΣΗ

Οι τιμές της εξοικονόμησης διοξειδίου του άνθρακα και χρόνου σβηστού κινητήρα δεν μπορούν να μηδενιστούν και εμφανίζουν τις συσσωρευμένες πληροφορίες του Συστήματος Σβησίματος / Εκκίνησης από την κατασκευή του αυτοκινήτου.

16. Αναγνώρισης Σημάτων Κυκλοφορίας (όπου υπάρχει)

Το Σύστημα Αναγνώρισης Σημάτων Κυκλοφορίας (TSR) παρέχει στον οδηγό πληροφορίες για τα πιο πρόσφατα εντοπισμένα όρια ταχύτητας. Για περισσότερες πληροφορίες δείτε το «Αναγνώριση Σημάτων Κυκλοφορίας (όπου υπάρχει)» πιο κάτω.

ΡΟΛΟΙ ΚΑΙ ΘΕΡΜΟΚΡΑΣΙΑ ΕΞΩΤΕΡΙΚΟΥ ΑΕΡΑ

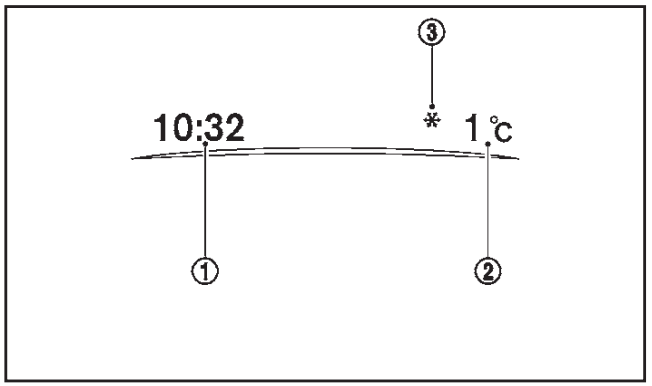

Το ρολόι (1) και η θερμοκρασία εξωτερικού αέρα (2) εμφανίζονται στην επάνω πλευρά της οθόνης πληροφοριών.

Ρολόι

Για λεπτομέρειες για την ρύθμιση του ρολογιού δείτε το «Πληροφορίες Αυτοκινήτου και ρυθμίσεις (μοντέλο με σύστημα πλοήγησης)» ή το «Κουμπί Ρύθμισης (SETUP)» στο κεφάλαιο «4. Οθόνη, καλοριφέρ, air conditioner και ηχοσύστημα».

Θερμοκρασία εξωτερικού αέρα (^{0}C ή ^{0}F)

Η θερμοκρασία εξωτερικού αέρα εμφανίζεται σε ^{0}C ή ^{0}F στην κλίμακα από -40 έως 60^{0}C (-40 έως 140^{0}F).

Η λειτουργία εξωτερικής θερμοκρασίας συμπεριλαμβάνει μία λειτουργία προειδοποίησης χαμηλής θερμοκρασίας. Εάν η θερμοκρασία του εξωτερικού αέρα είναι κάτω από τους 3^{0}C (37^{0}F), εμφανίζεται στην οθόνη η προειδοποίηση (3) (όπου υπάρχει).

Ο αισθητήρας εξωτερικής θερμοκρασίας βρίσκεται μπροστά από το ψυγείο. Ο αισθητήρας μπορεί να επηρεαστεί από τον δρόμο ή την ζέστη του κινητήρα, τις κατευθύνσεις του αέρα και τις άλλες συνθήκες οδήγησης. Η οθόνη μπορεί να διαφέρει από την πραγματική εξωτερική θερμοκρασία ή την θερμοκρασία που εμφανίζεται σε διάφορα σήματα ή πίνακες.

ΕΙΔΟΠΟΙΗΣΗ ΠΡΟΣΟΧΗΣ ΟΔΗΓΟΥ (όπου υπάρχει)

Η επιλογή [Driver Attention] μπορεί να χρησιμοποιηθεί για να ενεργοποιηθεί ή να απενεργοποιηθεί η λειτουργία Ειδοποίησης Προσοχής Οδηγού. Το σύστημα αυτό είναι ικανό να ανιχνεύσει εάν ο οδηγός δείχνει έλλειψη προσοχής ή αποσπάται.

Αυτό το πετυχαίνει παρακολουθώντας το στυλ του οδηγού και την συμπεριφορά του τιμονιού ενώ σημειώνει τις παρεκκλίσεις από το κανονικό στυλ οδήγησης. Εάν το σύστημα εντοπίζει ότι η προσοχή του οδηγού μειώνεται, το σύστημα χρησιμοποιεί ηχητική και οπτική προειδοποίηση για να συστήσει στον οδηγό να κάνει διάλειμμα.

ΠΡΟΕΙΔΟΠΟΙΗΣΗ

Το σύστημα αυτό δεν είναι σχεδιασμένο για να βοηθήσει στην οδήγηση που εξασθενεί λόγω κούρασης ή από άλλες αιτίες. Θα πρέπει να είστε πάντα προσεκτικός και να αποφεύγετε να οδηγήσετε όταν είστε κουρασμένος. Εάν δεν το κάνετε, θα μπορούσε να προκληθεί απώλεια του ελέγχου του αυτοκινήτου με αποτέλεσμα σοβαρό ατύχημα.

Λειτουργία του συστήματος

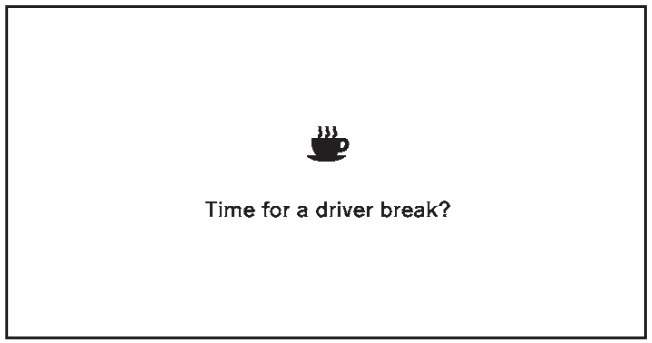

Εάν το σύστημα εντοπίσει ότι μειώνεται η προσοχή του οδηγού, εμφανίζεται το μήνυμα [Time for a driver break?] (ώρα για διάλλειμα για τον οδηγό?) στην οθόνη πληροφοριών του αυτοκινήτου και ηχεί ένας βομβητής όταν το αυτοκίνητο κινείται με ταχύτητες πάνω από τα 60 χλμ/ώρα.

Ένδειξη επιπέδου προσοχής:

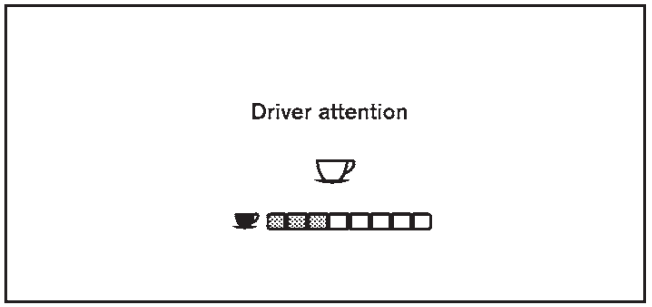

Όταν έχει επιλεγεί η οθόνη Προσοχής του Οδηγού [Driver Attention], μπορείτε να δείτε το επίπεδο της προσοχής όπως αυτό ανιχνεύεται από το σύστημα.

Για περισσότερες πληροφορίες δείτε το «Ρυθμίσεις» πιο πριν.

ΣΗΜΕΙΩΣΗ

- **Η ένδειξη επιπέδου προσοχής αποτελείται από οκτώ επίπεδα.**
- **Όταν σβήνετε τον κινητήρα το σύστημα μηδενίζεται.**

Ενεργοποιώντας και απενεργοποιώντας το σύστημα Ειδοποίησης Προσοχής Οδηγού

Για να ενεργοποιήσετε ή να απενεργοποιήσετε αυτή την λειτουργία, δείτε το «Ρυθμίσεις» πιο πριν.

ΣΗΜΕΙΩΣΗ

Η ρύθμιση θα διατηρηθεί ακόμη και εάν σβήσετε και βάλετε πάλι μπροστά τον κινητήρα.

Δυσλειτουργία του συστήματος

Εάν το σύστημα Ειδοποίησης Προσοχής του Οδηγού δεν λειτουργεί σωστά, θα εμφανιστεί το προειδοποιητικό μήνυμα του συστήματος στην οθόνη πληροφοριών του αυτοκινήτου και η λειτουργία θα σταματήσει αυτόματα.

Ενέργεια που πρέπει να κάνετε:

Σταματήστε το αυτοκίνητο σε ασφαλές σημείο και μετά σβήστε και βάλτε πάλι μπροστά τον κινητήρα. Εάν συνεχίσει να εμφανίζεται το προειδοποιητικό μήνυμα του συστήματος, ζητήστε τον έλεγχο του συστήματος από εξουσιοδοτημένο συνεργείο Nissan ή εξειδικευμένο συνεργείο.

ΑΝΑΓΝΩΡΙΣΗ ΣΗΜΑΤΩΝ ΚΥΚΛΟΦΟΡΙΑΣ (όπου υπάρχει)

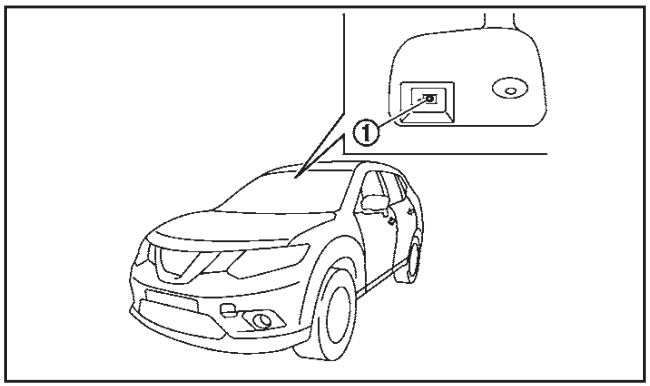

Το σύστημα Αναγνώρισης Σημάτων Κυκλοφορίας (TSR) παρέχει στον οδηγό πληροφορίες για τα όρια ταχύτητας που εντοπίστηκαν τελευταία. Το σύστημα συλλαμβάνει τις πληροφορίες από τις πινακίδες στον δρόμο με την μπροστινή του κάμερα (1) που βρίσκεται στο παρμπρίζ, μπροστά από τον εσωτερικό καθρέπτη και εμφανίζει τα σήματα που έχουν ανιχνευτεί στην οθόνη πληροφοριών αυτοκινήτου. Για τα αυτοκίνητα που είναι εξοπλισμένα με σύστημα πλοήγησης το όριο ταχύτητας που εμφανίζεται βασίζεται σε έναν συνδυασμό των δεδομένων του συστήματος πλοήγησης και της ζωντανής αναγνώρισης της κάμερας. Οι πληροφορίες TSR εμφανίζονται πάντα στην κορυφή της οθόνης πληροφοριών αυτοκινήτου και προαιρετικά στην κύρια κεντρική περιοχή της οθόνης ενδείξεων.

ΠΡΟΕΙΔΟΠΟΙΗΣΗ

Το σύστημα TSR προορίζεται μόνο ως μονάδα υποστήριξης που θα παρέχει στον οδηγό πληροφορίες. Δεν αντικαθιστά την προσοχή του οδηγού για τις οδικές συνθήκες ή την ευθύνη του να οδηγεί με ασφάλεια. Δεν μπορεί να αποτρέψει ατυχήματα λόγω απροσεξίας. Είναι ευθύνη του οδηγού να παραμένει σε ετοιμότητα και να οδηγεί πάντα με ασφάλεια.

Λειτουργία του συστήματος

Το σύστημα αναγνώρισης σημάτων κυκλοφορίας εμφανίζει τους ακόλουθους τύπους οδικής σήμανσης:

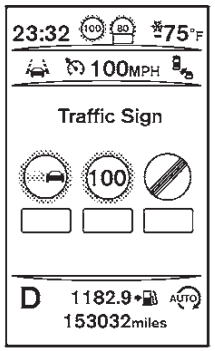

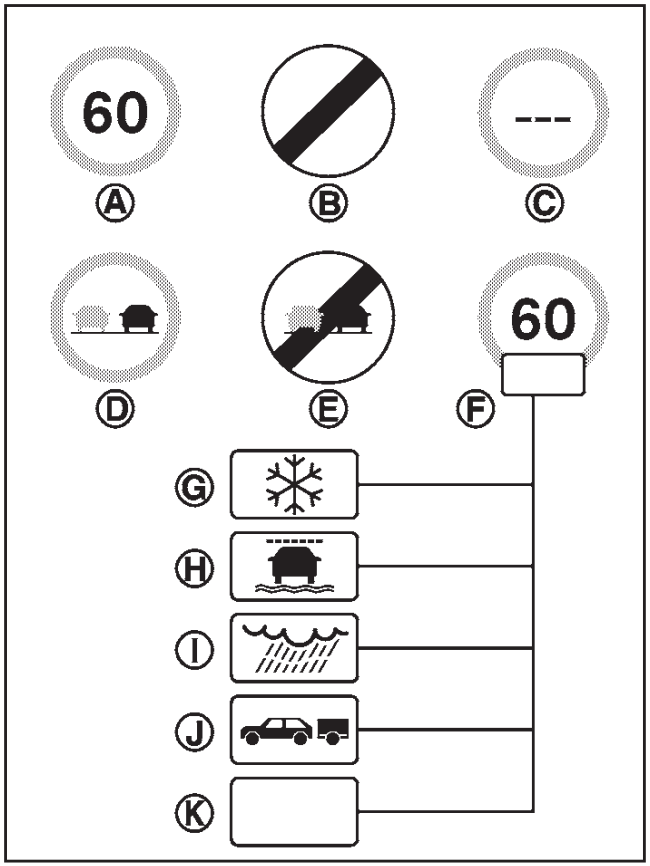

(A) Όριο ταχύτητας που έχει εντοπιστεί τελευταίο

(B) Εθνικό όριο ταχύτητας

(C) Δεν υπάρχει πληροφορία για όριο ταχύτητας

(D) Ζώνη όπου δεν επιτρέπεται η προσπέραση.

(E) Τέλος ζώνης όπου δεν επιτρέπεται η προσπέραση

(F) Συμβατικό όριο ταχύτητας, με τις ακόλουθες συνθήκες διαθέσιμες:

(g) Χιόνι

(h) Ολισθηρότητα (βροχή 1)

(i) Βροχή (βροχή 2)

(j) Ρυμούλκηση

(k) Γενικό

ΠΡΟΣΟΧΗ

- **Το σύστημα Αναγνώρισης Σημάτων Κυκλοφορίας (TSR) προορίζεται για να βοηθάει την προσεκτική οδήγηση. Είναι ευθύνη του οδηγού να έχει τεταμένη την προσοχή του, να οδηγεί με ασφάλεια και να παρακολουθεί όλους τους κανονισμούς του δρόμου που έχουν εφαρμογή, συμπεριλαμβανομένης της αναζήτησης για οδικά σήματα.**
- **Το σύστημα Αναγνώρισης Σημάτων Κυκλοφορίας (TSR) μπορεί να μην λειτουργεί σωστά κάτω από τις ακόλουθες συνθήκες:**
  - **Όταν βροχή, χιόνι ή βρωμιά έχει κολλήσει στο παρμπρίζ μπροστά από την μονάδα της κάμερας TSR.**
  - **Όταν οι προβολείς δεν είναι φωτεινοί λόγω βρωμιάς στους φακούς ή εάν η ρύθμισή τους δεν είναι σωστή.**
  - **Όταν ισχυρό φως μπαίνει στην μονάδα της κάμερας. (Για παράδειγμα, το φως λάμπει ακριβώς μπροστά από το αυτοκίνητο στο ξημέρωμα ή το ηλιοβασίλεμα).**
  - **Όταν υπάρξει απότομη αλλαγή στην φωτεινότητα. (Για παράδειγμα, όταν το αυτοκίνητο μπαίνει ή βγαίνει από τούνελ ή κάτω από γέφυρα).**
  - **Σε περιοχές που δεν καλύπτονται από το σύστημα πλοήγησης.**
  - **Εάν υπάρχουν παρακάμψεις σε σχέση με την πλοήγηση, για παράδειγμα λόγω αλλαγών στην ροή του δρόμου.**
  - **Όταν προσπερνάτε λεωφορεία ή φορτηγά με αυτοκόλλητα ταχύτητας.**

Ενεργοποίηση και απενεργοποίηση του TSR

Η ενεργοποίηση ή απενεργοποίηση του συστήματος γίνεται χρησιμοποιώντας το μενού ρυθμίσεων [Settings] στην οθόνη πληροφοριών του αυτοκινήτου. Για λεπτομέρειες δείτε το «Οθόνη πληροφοριών αυτοκινήτου» πιο πριν».

Ακολουθήστε τα παρακάτω βήματα για να ενεργοποιήσετε ή να απενεργοποιήσετε το σύστημα TSR:

1. Στο μενού ρυθμίσεων [Settings] επιλέξτε το στοιχείο [Driver Assistance].
2. Ακουμπήστε [Traffic Sign] για να ενεργοποιήσετε ή απενεργοποιήσετε το σύστημα ([ON/OFF]).

Σύστημα προσωρινά μη διαθέσιμο

Εάν το αυτοκίνητο είναι παρκαρισμένο κάτω από τον ήλιο και σε συνθήκες υψηλής θερμοκρασίας (πάνω από περίπου 40^{0}C) και μετά βάλετε μπροστά, το σύστημα TSR μπορεί να μην απενεργοποιηθεί αυτόματα. Θα εμφανιστεί το μήνυμα [Not available high cabin temperature] (μη διαθέσιμο, υψηλή θερ-

μοκρασία χώρου επιβατών), στην οθόνη πληροφοριών του αυτοκινήτου.

Ενέργεια που πρέπει να κάνετε:

Όταν μειωθεί η εσωτερική θερμοκρασία, το σύστημα TSR θα επανέλθει αυτόματα σε λειτουργία.

Δυσλειτουργία του συστήματος

Εάν το σύστημα TSR δεν λειτουργεί σωστά δεν θα σβήσει αυτόματα και θα εμφανιστεί το μήνυμα [Malfunction]/[System fault] (δυσλειτουργία / σφάλμα συστήματος) στην οθόνη πληροφοριών του αυτοκινήτου.

Ενέργεια που πρέπει να κάνετε:

Εάν εμφανιστεί το μήνυμα δυσλειτουργίας του συστήματος TSR [Malfunction]/[System fault], βγείτε από τον δρόμο σε ασφαλές σημείο και σταματήστε το αυτοκίνητο. Σβήστε και βάλτε πάλι μπροστά τον κινητήρα. Εάν το μήνυμα δυσλειτουργίας TSR [Malfunction]/[System fault] συνεχίσει να εμφανίζεται, ζητήστε τον έλεγχο του συστήματος από εξουσιοδοτημένο συνεργείο Nissan ή εξειδικευμένο συνεργείο.

Συντήρηση

Το TSR χρησιμοποιεί την ίδια μονάδα μπροστινής κάμερας πολλαπλών αισθητήρων που χρησιμοποιείται και για το σύστημα Προειδοποίησης Ακούσιας Αλλαγής Λωρίδας (LDW), η οποία βρίσκεται μπροστά από τον εσωτερικό καθρέπτη. Για την συντήρηση της κάμερας δείτε το «Συντήρηση της κάμερας» στο κεφάλαιο «5. Ξεκίνημα και οδήγηση».

ΔΙΑΚΟΠΤΗΣ ΠΡΟΒΟΛΕΩΝ

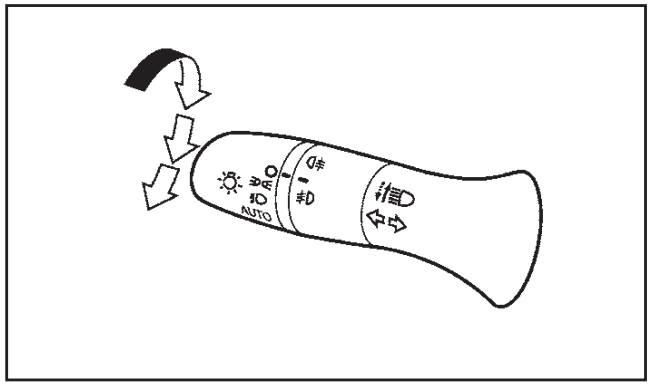

Τύπος A

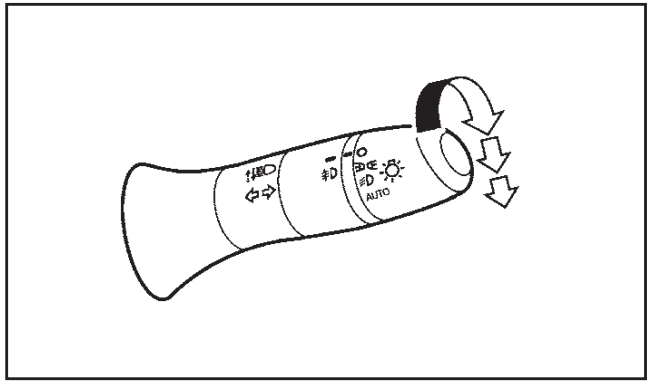

Τύπος B

Η Nissan συνιστά να συμβουλεύεστε τους τοπικούς κανονισμούς για την χρήση των φώτων.

Θέση

Στην θέση θα ανάψουν τα μπροστινά και τα πίσω φώτα πορείας, το φως της πινακίδας και τα φώτα του ταμπλό.

Θέση :

Στην θέση θα παραμείνουν αναμμένα όλα τα άλλα φώτα, ενώ θα ανάψουν και οι προβολείς.

Θέση AUTO (όπου υπάρχει)

Όταν ο διακόπτης της μίζας είναι στην θέση ON και ο διακόπτης των προβολέων είναι στην θέση AUTO, οι προβολείς, τα μπροστινά φώτα πορείας, τα φώτα του ταμπλό, ο συνδυασμός των πίσω φώτων και τα άλλα φώτα ανάβουν αυτόματα ανάλογα με το φως του περιβάλλοντος.

Όταν ο διακόπτης της μίζας τοποθετηθεί στην θέση LOCK ή OFF, τα φώτα σβήνουν αυτόματα.

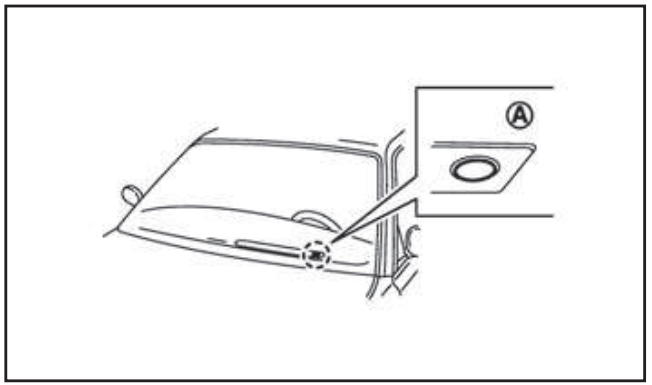

ΠΡΟΣΟΧΗ

Μην τοποθετείτε οποιοδήποτε αντικείμενο πάνω από τον αισθητήρα (A). Ο αισθητήρας αντιλαμβάνεται το επίπεδο φωτισμού και ελέγχει την λειτουργία του αυτόματου φωτισμού. Εάν ο αισθητήρας είναι καλυμμένος, αντιδρά σα να είναι σκοτάδι και θα ανάψουν οι προβολείς.

Σκάλα προβολέων

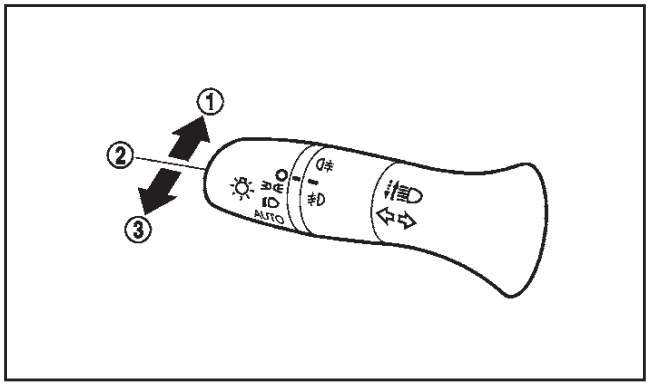

Τύπος A

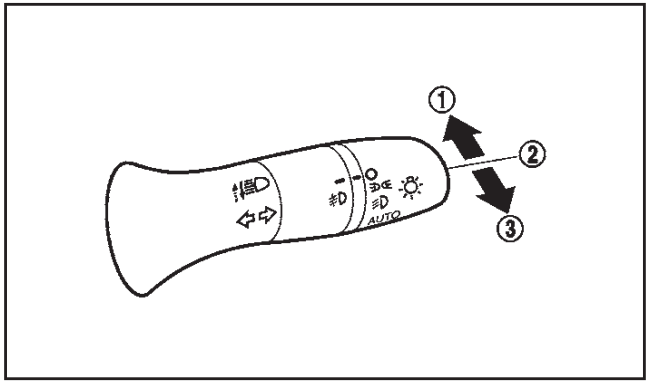

Τύπος B

Για να ανάψετε την μεγάλη σκάλα των προβολέων, σπρώξτε τον μοχλό προς τα εμπρός (1).

Για να σβήσετε την μεγάλη σκάλα των προβολέων, επαναφέρετε τον μοχλό προς την ουδέτερη θέση (2).

Για να κάνετε σινιάλο με τους προβολείς, τραβήξτε τον μοχλό προς την πιο πίσω θέση (3). Οι προβολείς θα κάνουν σινιάλο ακόμη και εάν είναι σβηστοί.

Όπου υπάρχει, όταν τραβήξετε τον μοχλό προς την πιο πίσω θέση (3) και αφού έχετε βάλει τον διακόπτη της μίζας στην θέση OFF ή LOCK, οι προβολείς θα ανάψουν και θα παραμείνουν αναμμένοι για 30 δευτερόλεπτα. Ο μοχλός μπορεί να τραβηχτεί έως 4 φορές για έως και 2 λεπτά.

Υποβοήθηση μεγάλης σκάλας φώτων (όπου υπάρχει)

Το σύστημα υποβοήθηση της μεγάλης σκάλας φώτων θα λειτουργήσει όταν το αυτοκίνητο κινείται με ταχύτητες περίπου 40 χλμ/ώρα και πάνω. Εάν έρθει αυτοκίνητο από την αντίθετη κατεύθυνση ή εμφανιστεί αυτοκίνητο στην ίδια κατεύθυνση μπροστά σας, ο προβολέας θα αλλάξει αυτόματα στην μεσαία σκάλα.

Προφυλάξεις για την υποβοήθηση μεγάλης σκάλας φώτων:

ΠΡΟΕΙΔΟΠΟΙΗΣΗ

- **Η δυναμική υποβοήθηση μεγάλης σκάλας φώτων είναι λειτουργία ευκολίας αλλά δεν υποκαθιστά τους σωστούς χειρισμούς για την ασφαλή οδήγηση. Ο οδηγός θα πρέπει να παραμένει σε επιφυλακή συνέχεια για να διασφαλίζει τις πρακτικές οδήγησης και να αλλάζει στην μεγάλη και την μεσαία σκάλα των φώτων με το χέρι όταν είναι απαραίτητο.**
- **Η μεγάλη σκάλα ή η μεσαία σκάλα μπορεί να μην αλλάξουν αυτόματα στις ακόλουθες συνθήκες. Αλλάξτε στην μεγάλη ή την μεσαία σκάλα με το χέρι.**
  - **Όταν ο καιρός δεν είναι καλός (βροχή, ομίχλη, χιόνι, αέρας κλπ).**
  - **Όταν είναι στην εμβέλεια του αυτοκινήτου πηγή φωτός παρόμοια με προβολέα ή πίσω φώτα αυτοκινήτου.**
  - **Όταν οι προβολείς του αυτοκινήτου που έρχεται αντίθετα ή κινείται μπροστά σας είναι σβηστοί ή το χρώμα από το φως επηρεάζεται λόγω ξένων υλικών πάνω στα φανάρια ή όταν η δέσμη του φωτός είναι εκτός θέσης.**
  - **Όταν υπάρχει ξαφνική, συνεχόμενη αλλαγή στην φωτεινότητα.**
  - **Όταν οδηγείτε σε δρόμο που περνάει πάνω από κυματιστές ανηφόρες ή σε δρόμο που έχει διαφορετικά επίπεδα.**
  - **Όταν οδηγείτε σε δρόμο με πολλές καμπύλες.**
  - **Όταν μία πινακίδα ή επιφάνεια τύπου καθρέπτη αντανακλά έντονο φως στο μπροστά μέρος του αυτοκινήτου.**
  - **Όταν από το αυτοκίνητο που προηγείται το φορτίο που μεταφέρεται αντανακλά το έντονο φως.**
  - **Όταν οι προβολείς του αυτοκινήτου σας έχουν πάθει ζημιά ή είναι βρώμικοι.**
  - **Όταν το αυτοκίνητο κινείται υπό γωνία λόγω σκασμένου ελαστικού, επειδή ρυμουλκείται κλπ.**
- **Ο χρόνος αλλαγής από την μεσαία στην μεγάλη σκάλα φώτων μπορεί να αλλάξει κάτω από**

τις ακόλουθες καταστάσεις.

- **Η φωτεινότητα των προβολέων του οχήματος που έρχεται αντίθετα ή του οχήματος που προηγείται.**
- **Η κίνηση και κατεύθυνση του οχήματος που έρχεται αντίθετα ή του οχήματος που προηγείται.**
- **Όταν ανάβει μόνο ένα φως του οχήματος που έρχεται αντίθετα ή του οχήματος που προηγείται.**
- **Όταν το όχημα που έρχεται αντίθετα ή το όχημα που προηγείται είναι δίτροχο.**
- **Συνθήκες του δρόμου (κλίση, καμπύλη, επιφάνεια του δρόμου κλπ).**
- **Αριθμός των επιβατών και ποσότητα φορτίου.**

Λειτουργίες υποβοήθησης μεγάλης σκάλας προβολέων:

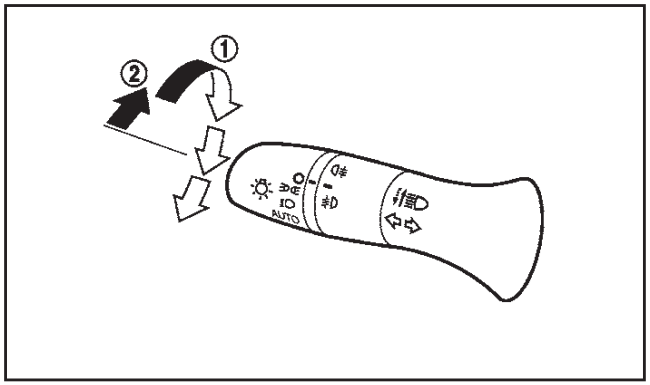

Τύπος A

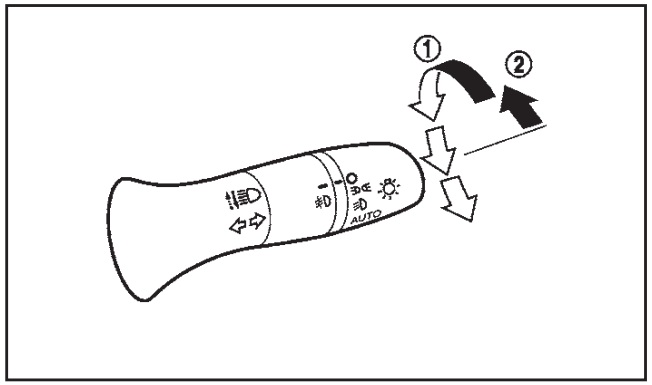

Τύπος B

Για να ενεργοποιήσετε το σύστημα υποβοήθησης μεγάλης σκάλας προβολέων, γυρίστε τον διακόπτη των προβολέων στην θέση AUTO (1) και πιέστε το λεβιέ προς τα εμπρός (2) (θέση μεγάλης σκάλας). Θα ανάψει το ενδεικτικό φως υποβοήθησης μεγάλης σκάλας στον μετρητή ενώ θα ανάψουν οι προβολείς.

Εάν στην παραπάνω συνθήκη δεν ανάβει το ενδεικτικό φως υποβοήθησης μεγάλης σκάλας προβολέων, αυτό μπορεί να δείχνει ότι το σύστημα δεν λειτουργεί σωστά. Ζητήστε τον έλεγχο του συστήματος από εξουσιοδοτημένο συνεργείο Nissan ή εξειδικευμένο συνεργείο.

Όταν η ταχύτητα του αυτοκινήτου χαμηλώσει σε λιγότερα από περίπου 25 χλμ/ώρα οι προβολείς παραμένουν στην μεσαία σκάλα.

Για να σβήσετε το σύστημα υποβοήθησης μεγάλης σκάλας προβολέων, γυρίστε τον διακόπτη των προβολέων στην θέση ή επιλέξτε την θέση της μεσαίας σκάλας, τοποθετώντας τον λεβιέ στην ουδέτερη θέση.

Συντήρηση του αισθητήρα εξωτερικής απεικόνισης:

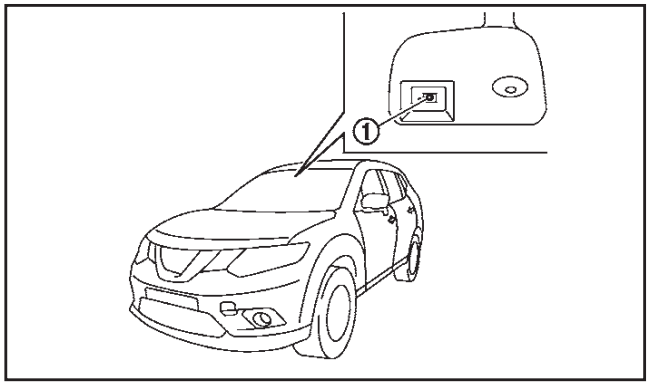

Ο αισθητήρας εξωτερικής απεικόνισης (1) για το σύστημα υποβοήθησης μεγάλης σκάλας προβολέων βρίσκεται στο παρμπρίζ μπροστά από τον εσωτερικό καθρέπτη. Για να διατηρήσετε σε καλή λειτουργία το σύστημα υποβοήθησης μεγάλης σκάλας προβολέων και να αποφύγετε δυσλειτουργία του, τηρείτε τα παρακάτω:

- Διατηρείτε το παρμπρίζ πάντα καθαρό.
- Μην τοποθετείτε αυτοκόλλητο (ούτε διαφανές υλικό) και μην τοποθετείτε οποιοδήποτε αξεσουάρ κοντά στον αισθητήρα εξωτερικής απεικόνισης.
- Μην χτυπάτε ή κάνετε ζημιά στην περιοχή γύρω από τον αισθητήρα εξωτερικής απεικόνισης. Μην ακουμπάτε τους φακούς που βρίσκονται πάνω στον αισθητήρα εξωτερικής απεικόνισης.

Εάν ο αισθητήρας εξωτερικής απεικόνισης πάθει ζημιά λόγω ατυχήματος, αποτανθείτε σε εξουσιοδοτημένο συνεργείο Nissan ή εξειδικευμένο συνεργείο.

Σύστημα φωτισμού ημέρας

Ακόμη και εάν ο διακόπτης των φώτων είναι στην θέση ○, τα φώτα ημέρας θα ανάψουν όταν βάλετε μπροστά τον κινητήρα.

Όταν γυρίσετε τον διακόπτη των φώτων στην θέση ⇶, θα σβήσει το σύστημα φωτισμού ημέρας.

ΡΥΘΜΙΣΗ ΔΕΣΜΗΣ ΠΡΟΒΟΛΕΩΝ

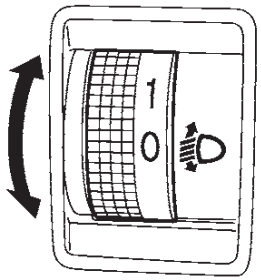

Ρύθμιση με το χέρι

Η ρύθμισης της δέσμης των προβολέων λειτουργεί όταν ο διακόπτης της μίζας είναι στην θέση ON και οι προβολείς είναι αναμμένοι, ώστε να μπορεί να ρυθμιστεί ο άξονας των προβολέων σύμφωνα με τις συνθήκες οδήγησης.

Όταν οδηγείτε χωρίς βαρύ φορτίο / αποσκευές ή οδηγείτε σε επίπεδο δρόμο, επιλέξτε την κανονική θέση 0.

Εάν ο αριθμός των επιβατών και το φορτίο / οι αποσκευές στο αυτοκίνητο αλλάξουν, ο άξονας των προβολέων μπορεί να είναι πιο ψηλά από το κανονικό.

Εάν το αυτοκίνητο ταξιδεύει σε ορεινό δρόμο, οι προβολείς μπορεί να πέφτουν κατευθείαν στον εσωτερικό και τους εξωτερικούς καθρέπτες του αυτοκινήτου που προηγείται ή στο παρμπρίζ ενός αυτοκινήτου που έρχεται αντίθετα, δυσχεραίνοντας την ορατότητα των άλλων οδηγών.

Για να ρυθμίσετε του προβολείς στο κατάλληλο ύψος, γυρίστε τον διακόπτη ανάλογα. Όσο μεγαλύτερος είναι ο αριθμός στον διακόπτη τόσο χαμηλότερη είναι η δέσμη των προβολέων.

Επιλέξτε την θέση του διακόπτη βλέποντας τα ακόλουθα παραδείγματα.

Καθίσματα δεύτερης σειράς:

Θέση Διακόπτη	Άτομα μπροστά	Άτομα πίσω	Βάρος στο πορτμπαγκάζ (περίπου σε κιλά)							
			2WD				4WD			
			MR20		R9M		MR20		QR25	R9M
			MT	M-CVT	MT	M-CVT	M-CVT	CVT	M-CVT	MT
0	1 ή 2	Κανείς	Χωρίς φορτίο							
1	2	3								
2	2	3	102	111	170	178	117	75	152	252
3	1	Κανείς	305	318	365	371	322	269	359	436

Καθίσματα τρίτης σειράς:

Θέση Διακόπτη	Άτομα μπροστά	Άτομα στην 2η σειρά	Άτομα στην 3η σειρά	Βάρος στο πορτμπαγκάζ (περίπου σε κιλά)		
				2WD		4WD
				R9M		R9M
				MT	M-CVT	MT
0	1 ή 2	Κανείς	Κανείς	Χωρίς φορτίο		
1	2	Κανείς ή 3	2			
2	2	3	2	137	142	141
3	1	Κανείς	Κανείς	524	515	525

Αυτόματος τύπος

Οι προβολείς είναι εξοπλισμένοι με ένα σύστημα αυτόματης στάθμισης. ο άξονας των προβολέων ελέγχεται αυτόματα.

ΣΥΣΤΗΜΑ ΟΙΚΟΝΟΜΙΑΣ ΜΠΑΤΑΡΙΑΣ

Εάν ο διακόπτης των προβολέων είναι στην θέση ή και ανοίξετε την πόρτα του οδηγού ενώ ο διακόπτης της μίζας είναι στην θέση OFF ή LOCK θα ηχήσει ένας βομβητής υπενθύμισης φώτων.

Εάν ο διακόπτη της μίζας τοποθετηθεί στην θέση OFF ή LOCK ενώ ο διακόπτης των προβολέων είναι στην θέση ή , το σύστημα οικονομίας μπαταρίας θα σβήσει τους προβολείς όταν ανοίξετε την πόρτα του οδηγού.

ΠΛΥΣΤΙΚΟ ΠΡΟΒΟΛΕΩΝ (όπου υπάρχει)

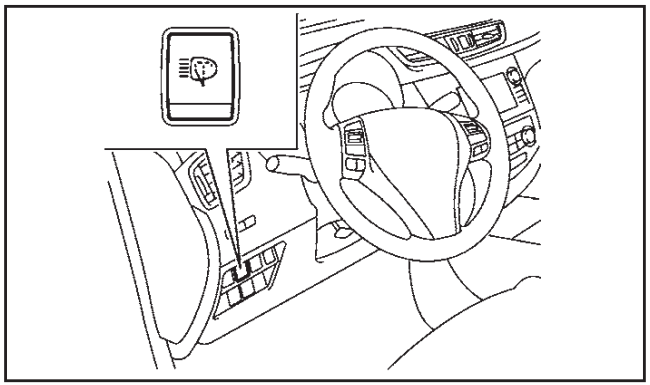

Διακόπτης πλυστικού προβολέων (όπου υπάρχει)

Το πλυστικό των προβολέων λειτουργεί όταν οι προβολείς είναι αναμμένοι και ο διακόπτης της μίζας είναι στην θέση ON.

Για να λειτουργήσει το πλυστικό των προβολέων:

- Πιέστε τον διακόπτη του πλυστικού των προβολέων (όπου υπάρχει).
- Τραβήξτε τον διακόπτη του πλυστικού του παρμπρίζ προς το μέρος σας.
  - Το πλυστικό των προβολέων λειτουργεί μαζί με το πλυστικό του παρμπρίζ. Η λειτουργία αυτή ενεργοποιείται για μία φορά κάθε φορά που ανοίγετε και κλείνετε είτε τον διακόπτη της μίζας, είτε τον διακόπτη των προβολέων.
  - Μετά την πρώτη λειτουργία, το πλυστικό των προβολέων λειτουργεί μία φορά σε κάθε πέμπτη λειτουργία του πλυστικού του παρμπρίζ.

Δείτε το «Διακόπτης υαλοκαθαριστήρα και πλυστικού παρμπρίζ» παρακάτω.

ΠΡΟΣΟΧΗ

- **Μην χρησιμοποιείτε το πλυστικό όταν το ρεζερβουάρ του υγρού του πλυστικού είναι άδειο ή το υγρό είναι παγωμένο.**

ΔΙΑΚΟΠΤΗΣ ΦΛΑΣ

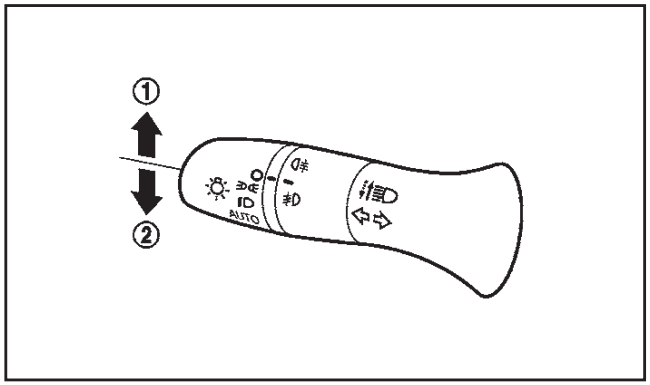

Τύπος A

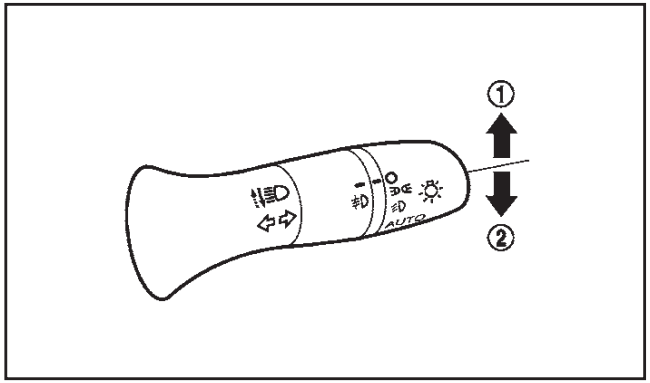

Τύπος B

ΠΡΟΣΟΧΗ

Ο διακόπτης των φώτων δεν θα ακυρωθεί αυτόματα εάν η γωνία που θα στρίψει το τιμόνι δεν υπερβεί το καθορισμένο όριο. Μετά την στροφή ή την αλλαγή λωρίδας, βεβαιωθείτε ότι ο διακόπτης των φλας έχει επανέλθει στην αρχική του θέση.

ΔΙΑΚΟΠΤΗΣ ΦΩΤΩΝ ΟΜΙΧΛΗΣ

Σήμα στροφής

Για να ανάψετε τα φλας, μετακινήστε τον μοχλό επάνω (1) ή κάτω (2) στο σημείο που αυτός σταματάει και παραμένει. Όταν ολοκληρωθεί η στροφή, τα φλας ακυρώνονται αυτόματα.

Σήμα αλλαγής λωρίδας

Για να δείξετε την αλλαγή λωρίδας, μετακινήστε τον μοχλό επάνω (1) ή κάτω (2) στο σημείο που το φλας αρχίζει να αναβοσβήνει.

Εάν επαναφέρετε τον μοχλό αμέσως μετά την μετακίνησή του επάνω (1) ή κάτω (2), το φως θα αναβοσβήσει 3 φορές.

Για να ακυρώσετε την λειτουργία των φλας, μετακινήστε τον μοχλό στην αντίθετη κατεύθυνση.

ΜΠΡΟΣΤΙΝΑ ΦΩΤΑ ΟΜΙΧΛΗΣ (όπου υπάρχει)

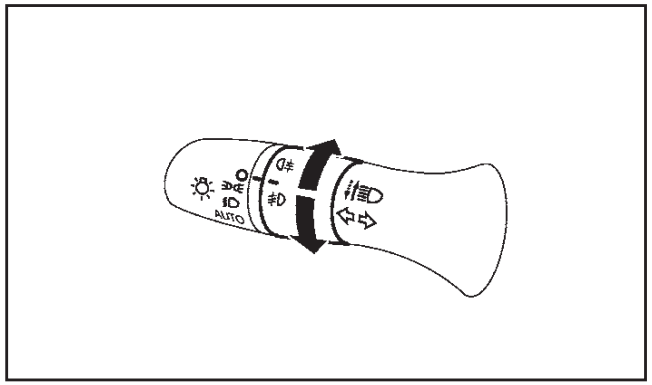

Τύπος A

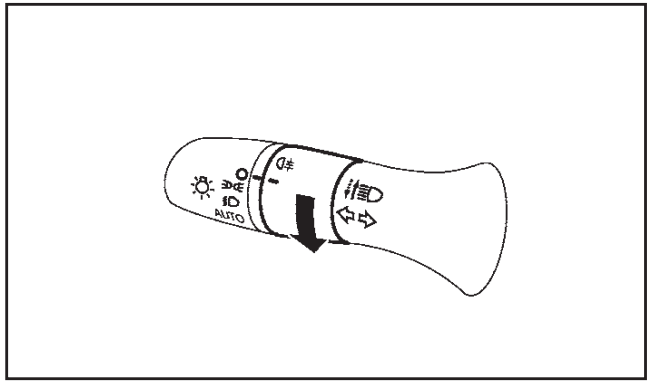

Τύπος B

Για να ανάψετε τα μπροστινά φώτα ομίχλης, γυρίστε τον διακόπτη των προβολέων στην θέση ή ή AUTO (όπου υπάρχει) και μετά γυρίστε τον διακόπτη των φώτων ομίχλης στην θέση . Θα ανάψουν τα μπροστινά φώτα ομίχλης καθώς και το ενδεικτικό φως στο ταμπλό των οργάνων. Ο διακόπτης των μπροστινών φώτων ομίχλης θα επιστρέψει στην θέση αυτόματα.

Για να σβήσετε τα μπροστινά φώτα ομίχλης, γυρίστε τον διακόπτη των φώτων ομίχλης πάλι στην θέση .

ΠΙΣΩ ΦΩΣ ΟΜΙΧΛΗΣ

Τα πίσω φώτα ομίχλης θα πρέπει να χρησιμοποιούνται μόνο όταν η ορατότητα είναι σοβαρά περιορισμένη (γενικά σε λιγότερα από 100 μέτρα).

Για να ανάψετε το πίσω φώς ομίχλης, γυρίστε τον διακόπτη των προβολέων στην θέση ή AUTO (όπου υπάρχει) και μετά γυρίστε τον διακόπτη των φώτων ομίχλης στην θέση . Θα ανάψει το πίσω φως ομίχλης καθώς και το ενδεικτικό φως στο ταμπλό των οργάνων. Ο διακόπτης των φώτων ομίχλης θα επιστρέψει στην θέση αυτόματα.

Εάν ήταν ήδη αναμμένα τα μπροστινά φώτα ομίχλης (όπου υπάρχει) και ο διακόπτης των προβολέων είναι στην θέση , μπορείτε να ανάψετε τα πίσω φώτα ομίχλης χωρίς να γυρίσετε πρώτα τον διακόπτη των προβολέων στην θέση ή AUTO (όπου υπάρχει).

Για να σβήσετε τα πίσω φώτα ομίχλης, γυρίστε τον διακόπτη των φώτων ομίχλης πάλι στην θέση .

ΔΙΑΚΟΠΤΗΣ ΥΑΛΟΚΑΘΑΡΙΣΤΗΡΑ ΚΑΙ ΠΛΥΣΤΙΚΟΥ ΠΑΡΜΠΡΙΖ

ΠΡΟΕΙΔΟΠΟΙΗΣΗ

Όταν η θερμοκρασία είναι εξαιρετικά χαμηλή, το διάλυμα του πλυστικού μπορεί να παγώσει στο παρμπρίζ δυσχεραίνοντας την ορατότητα. Ζεστάνετε το παρμπρίζ με την λειτουργία ξεπαγώματος πριν το πλύνετε.

ΠΡΟΣΟΧΗ

- **Μην χρησιμοποιείτε το πλυστικό για περισσότερα από 30 δευτερόλεπτα συνεχόμενα.**
- **Μην χρησιμοποιείτε το πλυστικό όταν το ρεζερβουάρ του υγρού του πλυστικού είναι άδειο.**

ΔΙΑΚΟΠΤΗΣ ΥΑΛΟΚΑΘΑΡΙΣΤΗΡΑ ΚΑΙ ΠΛΥΣΤΙΚΟΥ ΜΠΡΟΣΤΙΝΟΥ ΠΑΡΜΠΡΙΖ

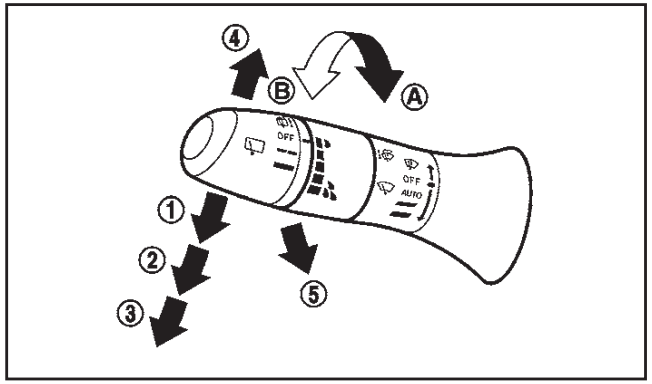

Τύπος A

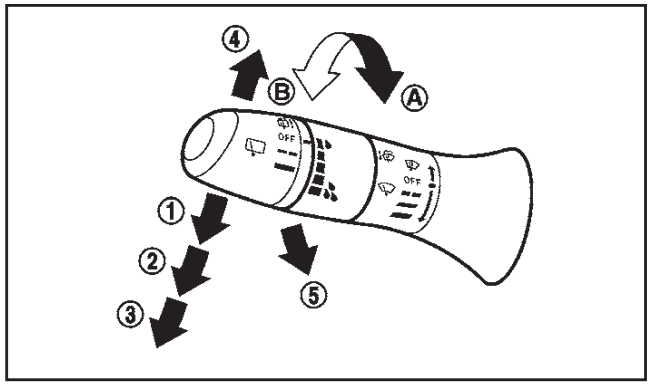

Τύπος B

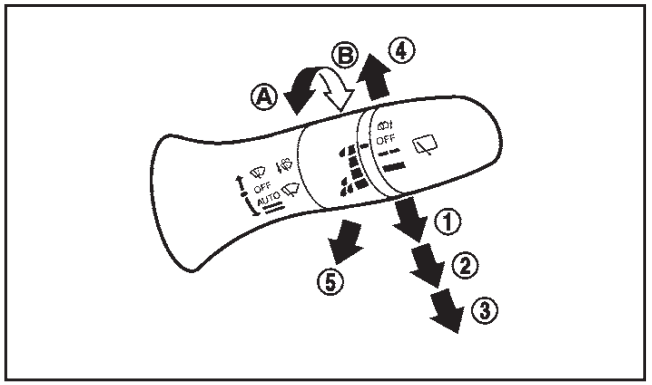

Τύπος C

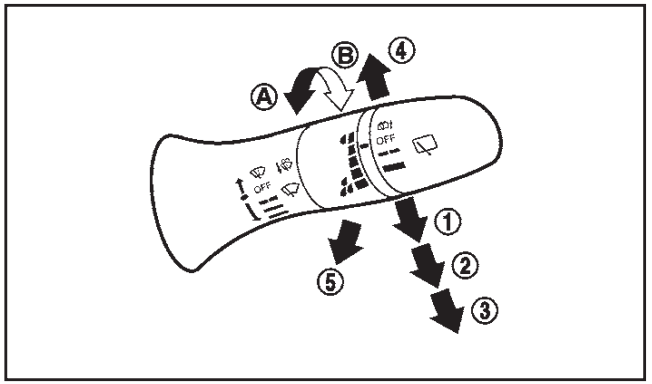

Τύπος D

Ο υαλοκαθαριστήρας και το πλυστικό του παρμπρίζ λειτουργούν όταν ο διακόπτης της μίζας είναι στην θέση ON.

Λειτουργία καθαριστήρα

Η θέση <AUTO> του μοχλού (Τύπος A / Τύπος C) (1) λειτουργεί το σύστημα αυτόματου σκουπίσματος με αισθητήρα βροχής (όπου υπάρχει). (Δείτε το «Σύστημα αυτόματου σκουπίσματος με αισθητήρα

βροχής (όπου υπάρχει)» πιο κάτω).

Η θέση ▬ ▬ (INT) (1) (Τύπος A / Τύπος D) λειτουργεί τον καθαριστήρα κατά διαστήματα.

- Η ταχύτητα της κατά διαστήματα λειτουργίας μπορεί να ρυθμιστεί γυρίζοντας το κουμπί προς το (A) (πιο αργά) ή το (B) (πιο γρήγορα).
- Η ταχύτητα λειτουργίας θα ποικίλει επίσης και ανάλογα με την ταχύτητα του αυτοκινήτου. (όπου υπάρχει).

Η θέση (2) του διακόπτη λειτουργεί τον καθαριστήρα σε χαμηλή ταχύτητα.

Η θέση (3) του διακόπτη λειτουργεί τον καθαριστήρα σε υψηλή ταχύτητα.

Για να σταματήσετε την λειτουργία του καθαριστήρα, μετακινήστε τον λεβιέ επάνω στην θέση OFF.

Η θέση του λεβιέ (4) κάνει ένα σκούπισμα του καθαριστήρα. Το λεβιέ επιστρέφει αυτόματα στην αρχική του θέση.

Εάν η λειτουργία του υαλοκαθαριστήρα διακόπτεται από χιόνι ή πάγο, ο καθαριστήρας μπορεί να σταματήσει να κινείται για να προστατεύσει το μοτέρ του. Εάν συμβεί αυτό, γυρίστε τον διακόπτη του καθαριστήρα στην θέση OFF και αφαιρέστε το χιόνι ή τον πάγο από πάνω ή γύρω από τα μπράτσα των καθαριστήρων. Σε περίπου 1 λεπτό, ανοίξτε πάλι τον διακόπτη για να λειτουργήσει ο καθαριστήρας.

Σηκώνοντας το μπράτσο του καθαριστήρα:

Το μπράτσο του καθαριστήρα θα πρέπει να είναι στην όρθια θέση όταν αντικαθιστάται η λεπίδα του.

Για να σηκώσετε το μπράτσο του καθαριστήρα, όταν ο διακόπτης του κινητήρα είναι στην θέση OFF, μέσα σε 1 λεπτό, σπρώξτε τον λεβιέ (4) επάνω δύο φορές (μέσα σε 0.5 δεύτερα). Η λειτουργία του καθαριστήρα σταματάει στην μέση.

Για να επαναφέρετε το μπράτσο του καθαριστήρα στην κανονική θέση, βάλτε το στην κάτω θέση και μετά σπρώξτε το λεβιέ (4) επάνω μία φορά.

Για περισσότερες πληροφορίες για την αντικατάσταση των λεπίδων των υαλοκαθαριστήρων δείτε το «Λεπίδες υαλοκαθαριστήρων» στο κεφάλαιο «8. Συντήρηση και κάντε το μόνος σας».

ΠΡΟΣΟΧΗ

- **Η λειτουργία αυτή μπορεί να γίνει ακόμη και εάν ο διακόπτη της μίζας είναι στην θέση ON. Ωστόσο, για να αποφύγετε ατύχημα ή ζημιά όταν τραβάτε επάνω το μπράτσο του καθαριστήρα, βεβαιωθείτε ότι τηρείτε τις παρακάτω προφυλάξεις.**
  - **Βεβαιωθείτε ότι ο επιλογέας είναι στην θέση P (παρκάρισμα) (μοντέλα Xtronic CVT).**
  - **Βεβαιωθείτε ότι ο επιλογέας είναι στην θέση N (νεκρά), με το χειρόφρενο καλά δεμένο (μοντέλα με μηχανικό σαζμάν).**
  - **Ποτέ μην αφήνετε του επιβάτες να χειρίζονται κατά λάθος τον διακόπτη των υαλοκαθαριστήρων.**
- **Μην χειρίζεστε τον υαλοκαθαριστήρα όταν το μπράτσο είναι σηκωμένο επάνω. Μπορεί να πάθει ζημιά το μπράτσο του καθαριστήρα.**

Λειτουργία πλυστικού

Για να λειτουργήσει το πλυστικό, τραβήξτε προς το μέρος σας τον μοχλό (5). Έως ότου έχει ψεκαστεί στο παρμπρίζ η ποσότητα νερού που θέλετε.

Με την λειτουργία του πλυστικού παρμπρίζ θα δουλέψει επίσης και το πλυστικό των προβολέων (όπου υπάρχει). Δείτε το «Πλυστικό προβολέων (όπου υπάρχει)» πιο πριν.

Σύστημα στεγνώματος:

Ο καθαριστήρας θα λειτουργήσει και πάλι για μία φορά μετά από 3 περίπου δευτερόλεπτα από την στιγμή που λειτούργησε ο καθαριστήρας και το πλυστικό. Αυτή η λειτουργία θα καθαρίσει το υγρό πλυστικού που έχει παραμείνει στο παρμπρίζ.

Για να ενεργοποιήσετε ή να απενεργοποιήσετε αυτή την λειτουργία δείτε το «Ρυθμίσεις» πιο πριν.

ΣΥΣΤΗΜΑ ΑΥΤΟΜΑΤΟΥ ΣΚΟΥΠΙΣΜΑΤΟΣ ΜΕ ΑΙΣΘΗΤΗΡΑ ΒΡΟΧΗΣ (όπου υπάρχει)

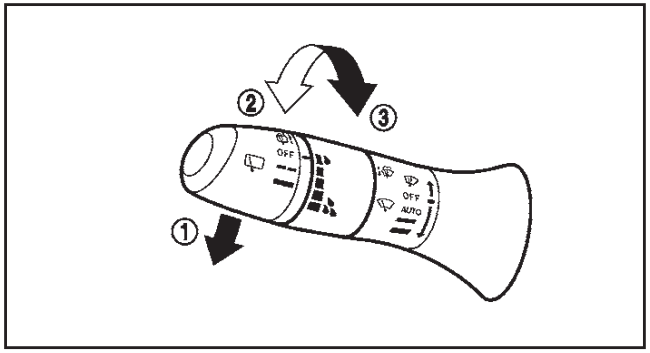

Τύπος Α

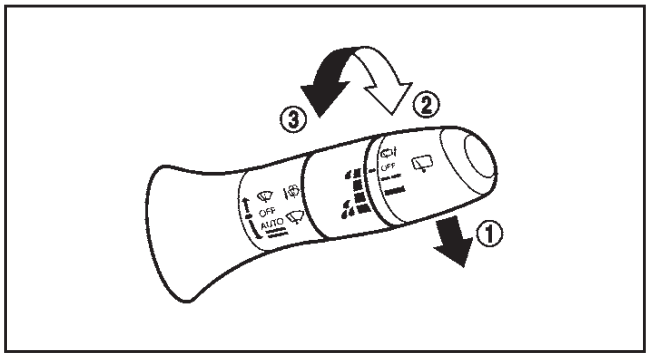

Τύπος Β

Το σύστημα αυτόματου σκουπίσματος με αισθητήρα βροχής μπορεί να ανοίξει αυτόματα τους καθαριστήρες για να ρυθμίσει την ταχύτητα του καθαριστήρα ανάλογα με την ένταση της βροχόπτωσης και την ταχύτητα του αυτοκινήτου, χρησιμοποιώντας τον αισθητήρα βροχής που βρίσκεται στο επάνω τμήμα του παρμπρίζ.

Για να βάλετε σε λειτουργία το σύστημα αυτόματου σκουπίσματος με αισθητήρα βροχής, σπρώξτε τον διακόπτη κάτω στην θέση AUTO (1). Ο καθαριστήρας θα κάνει ένα σκούπισμα όταν ο διακόπτης της μίζας είναι στην θέση ON.

Το επίπεδο ευαισθησίας του αισθητήρα βροχής μπορεί να ρυθμιστεί γυρίζοντας το κουμπί προς τα εμπρός (2) (περισσότερο ευαίσθητο) ή προς τα πίσω (3) (λιγότερο ευαίσθητο).

Για να κλείσετε το Σύστημα αυτόματου σκουπίσματος με αισθητήρα βροχής, σπρώξτε πάνω το λεβιέ στην θέση OFF ή τραβήξτε κάτω το λεβιέ στα υπόλοιπα.

ΠΡΟΣΟΧΗ

- **Μην ακουμπάτε ή καλύπτετε το παρμπρίζ στο σημείο που είναι ο αισθητήρας βροχής. Οι καθαριστήρες μπορεί να λειτουργήσουν απροσδόκητα όταν ο διακόπτης των καθαριστήρων είναι στην θέση AUTO και ο διακόπτης της μίζας είναι στην θέση ON. Αυτό μπορεί να προκαλέσει τραυματισμό ή ζημιά στον καθαριστήρα.**
- **Όταν το τζάμι του παρμπρίζ είναι καλυμμένο με απωθητικό νερού, η ταχύτητα των καθαριστήρων όταν λειτουργούν από τον αισθητήρα βροχής μπορεί να είναι πιο γρήγορη, ακόμη και όταν η ποσότητα της βροχής είναι μικρή.**
- **Βεβαιωθείτε ότι έχετε κλείσει το σύστημα του αυτόματου αισθητήρα βροχής όταν το αυτοκίνητο μπαίνει σε πλυντήριο αυτοκινήτων.**
- **Το αυτόματο σύστημα καθαριστήρων με αισθητήρα βροχής μπορεί να μην λειτουργήσει εάν η βροχή δεν χτυπάει τον αισθητήρα βροχής ακόμη και όταν βρέχει.**
- **Συνιστάται η χρήση των γνήσιων λεπίδων υαλοκαθαριστήρων για την σωστή λειτουργία του αυτόματου συστήματος καθαριστήρων με αισθητήρα βροχής. (Δείτε το «Λεπίδες καθαριστήρων» στο κεφάλαιο «8. Συντήρηση και κάντε το μόνος σας» για την αντικατάσταση των λεπίδων των καθαριστήρων).**

ΔΙΑΚΟΠΤΗΣ ΥΑΛΟΚΑΘΑΡΙΣΤΗΡΑ ΚΑΙ ΠΛΥΣΤΙΚΟΥ ΠΙΣΩ ΠΑΡΜΠΡΙΖ

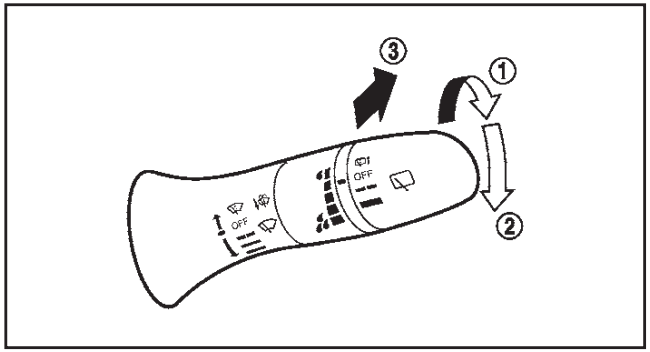

Τύπος Α

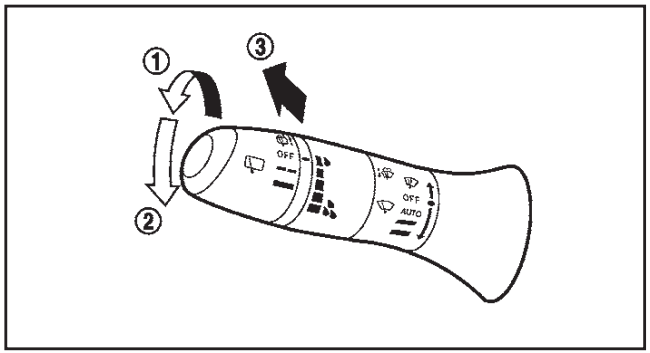

Τύπος Β

Ο καθαριστήρας και το πλυστικό του πίσω παρμπρίζ

μπορούν να λειτουργήσουν όταν ο διακόπτης της μίζας είναι στην θέση ON.

Λειτουργία του καθαριστήρα

Η θέση (1) του διακόπτη λειτουργεί τον καθαριστήρα κατά διαστήματα.

Η θέση (2) του διακόπτη λειτουργεί τον καθαριστήρα σε χαμηλή ταχύτητα.

Εάν η λειτουργία του υαλοκαθαριστήρα του πίσω παρμπρίζ διακόπτεται από χιόνι ή πάγο, ο καθαριστήρας μπορεί να σταματήσει να κινείται για να προστατεύσει το μοτέρ του. Εάν συμβεί αυτό, γυρίστε τον διακόπτη του καθαριστήρα στην θέση OFF και αφαιρέστε το χιόνι ή τον πάγο από πάνω ή γύρω από τα μπράτσα των καθαριστήρων. Σε περίπου 1 λεπτό, ανοίξτε πάλι τον διακόπτη για να λειτουργήσει ο καθαριστήρας.

Λειτουργία συγχρονισμού με την όπισθεν:

Όταν ο διακόπτης του πλυστικού του παρμπρίζ είναι ανοικτός, τοποθετώντας τον επιλογέα ταχυτήτων στην θέση R (όπισθεν) θα λειτουργήσει ο καθαριστήρας του πίσω παρμπρίζ.

Για να ενεργοποιήσετε ή να απενεργοποιήσετε αυτή την λειτουργία δείτε το «Ρυθμίσεις» πιο πριν.

Λειτουργία του πλυστικού

Για να λειτουργήσει το πλυστικό του πίσω παρμπρίζ, σπρώξτε τον διακόπτη προς το εμπρός μέρος του αυτοκινήτου (3) έως ότου η ποσότητα υγρού πλυστικού που θέλετε να έχει ψεκαστεί πάνω στο πίσω παρμπρίζ. Θα λειτουργήσει και ο καθαριστήρας του πίσω παρμπρίζ αρκετές φορές.

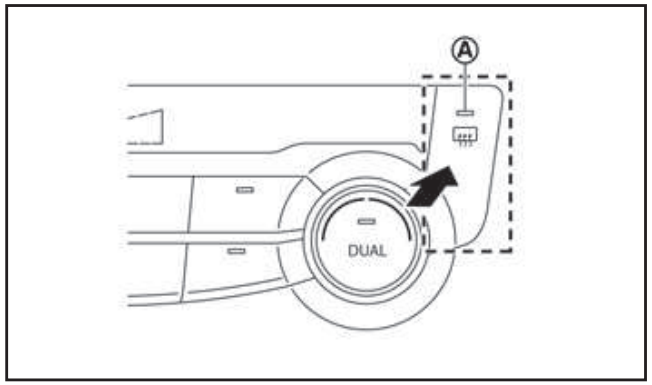

Τύπος A

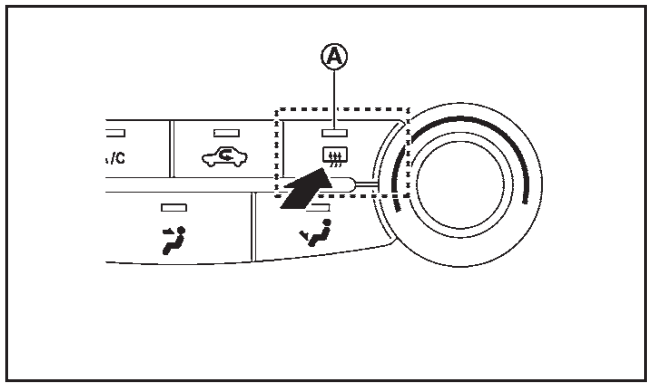

Τύπος B

Ο διακόπτης του αντιθαμβωτικού λειτουργεί όταν ο διακόπτης της μίζας είναι στην θέση ON.

Το αντιθαμβωτικό χρησιμοποιείται για να μειώσει την υγρασία, το θάμπωμα ή τον πάγο από το πίσω παρμπρίζ και την επιφάνεια των εξωτερικών καθρεπτών, βελτιώνοντας την ορατότητα προς τα πίσω.

Όταν πατήσετε τον διακόπτη του αντιθαμβωτικού, ανάβει το ενδεικτικό φως (A) και το αντιθαμβωτικό του πίσω παρμπρίζ λειτουργεί για περίπου 15 λεπτά. Αφού περάσει ο καθορισμένος χρόνος, το αντιθαμβωτικό θα σβήσει αυτόματα.

Για να σβήσετε το αντιθαμβωτικό με το χέρι, πατήστε πάλι τον διακόπτη.

ΠΡΟΣΟΧΗ

- **Όταν θέλετε να βάζετε συνεχόμενα σε λειτουργία το αντιθαμβωτικό πίσω παρμπρίζ βεβαιωθείτε ότι βάζετε μπροστά τον κινητήρα. Διαφορετικά μπορεί να αδειάσει η μπαταρία του αυτοκινήτου.**
- **Όταν καθαρίζετε το εσωτερικό του πίσω παρμπρίζ, προσέχετε να μην γρατζουνίσετε ή κάνετε ζημιά στις ηλεκτρικές επαφές ή την επιφάνεια του παρμπρίζ.**

ΣΗΜΕΙΩΣΗ

Το σύστημα Σβησίματος / Εκκίνησης (όπου υπάρχει) δεν ενεργοποιείται όταν είναι σε λειτουργία του αντιθαμβωτικό του πίσω παρμρπίζ.

ΚΟΡΝΑ

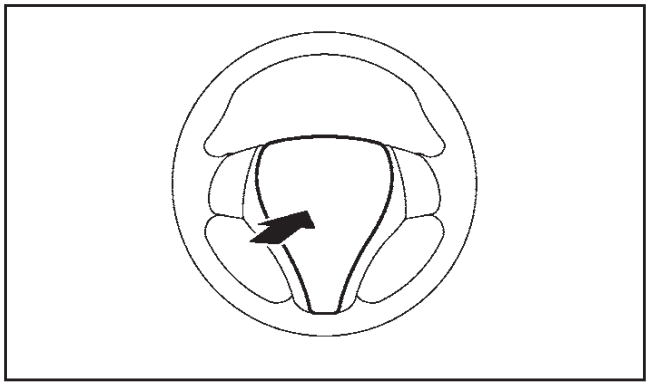

Η κόρνα λειτουργεί ανεξάρτητα από την θέση του διακόπτη της μίζας, εκτός εάν η μπαταρία είναι άδεια.

Η κόρνα θα ακουστεί όταν την πιέσετε και θα σταματήσει όταν την αφήσετε.

ΠΑΡΑΘΥΡΑ

ΗΛΕΚΤΡΙΚΑ ΠΑΡΑΘΥΡΑ

ΠΡΟΕΙΔΟΠΟΙΗΣΗ

- **Βεβαιωθείτε ότι όλοι οι επιβάτες έχουν τα χέρια τους κλπ μέσα στο αυτοκίνητο πριν χειριστείτε τα ηλεκτρικά παράθυρα.**
- **Ποτέ μην αφήνετε παιδιά ή ενήλικες που κανονικά χρειάζονται την υποστήριξη άλλων μόνους τους μέσα στο αυτοκίνητο. Μπορεί να ενεργοποιήσουν κατά λάθος τους διακόπτες ή τα χειριστήρια και να εμπλακούν σε ατύχημα.**

Οι διακόπτες των ηλεκτρικών παραθύρων λειτουργούν μόνο όταν ο διακόπτης της μίζας είναι στην θέση ON.

Για να ανοίξετε ένα παράθυρο πατήστε κάτω τον διακόπτη ηλεκτρικού παραθύρου.

Για να κλείσετε ένα παράθυρο τραβήξτε επάνω τον διακόπτη ηλεκτρικού παραθύρου.

Κεντρικός Διακόπτης οδηγού

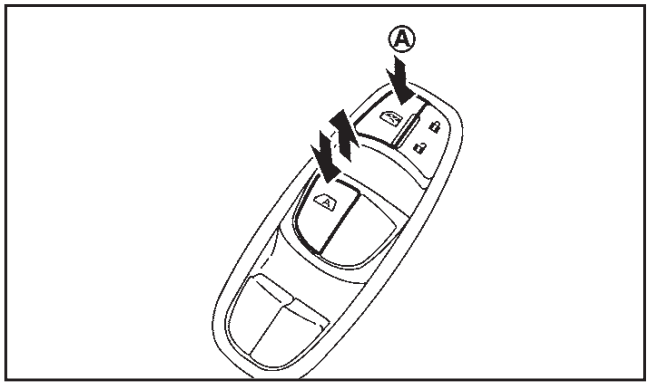

Ο διακόπτης του οδηγού, ο οποίος είναι ο κεντρικός διακόπτης, μπορεί να ελέγξει όλα τα παράθυρα.

Κλείδωμα παραθύρων επιβατών:

Όταν πατήσετε το κουμπί κλειδώματος (A), δεν μπορούν να ανοιγοκλείσουν τα παράθυρα των επιβατών.

Για να ακυρώσετε το κλείδωμα των παραθύρων των επιβατών, πατήστε πάλι τον διακόπτη κλειδώματος (A).

Διακόπτης παραθύρου επιβατών

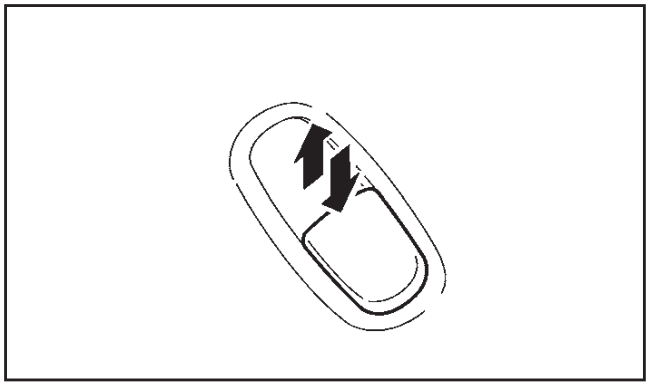

Ο διακόπτης του επιβάτη μπορεί να ελέγξει το αντίστοιχο παράθυρο.

Όταν έχει πατηθεί ο διακόπτης κλειδώματος των παραθύρων επιβατών στην πλευρά του οδηγού, οι διακόπτες των επιβατών δεν λειτουργούν.

Αυτόματη λειτουργία

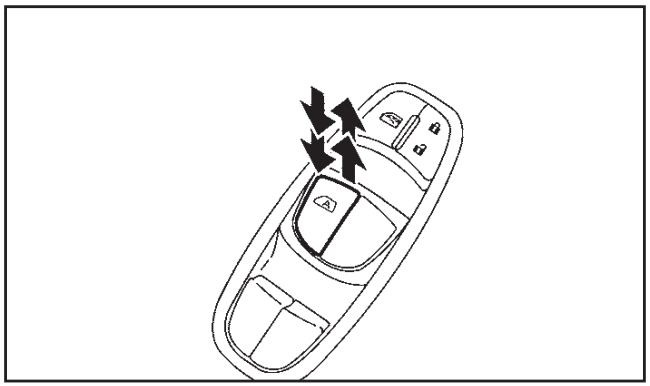

Η αυτόματη λειτουργία είναι διαθέσιμη για τον διακόπτη που έχει στην επιφάνειά του το σύμβολο A .

Η αυτόματη λειτουργία επιτρέπει στο παράθυρο να ανοίξει τελείως ή να κλείσει χωρίς να κρατάτε τον διακόπτη επάνω ή κάτω.

Για να ανοίξετε τελείως το παράθυρο, πατήστε τελείως κάτω τον διακόπτη στο δεύτερο διάστημα και αφήστε τον. Για να κλείσετε τελείως το παράθυρο τραβήξτε τον διακόπτη επάνω στο δεύτερο διάστημα και αφήστε τον. Δεν χρειάζεται να κρατάτε τον διακόπτη στην διάρκεια της λειτουργίας του παραθύρου.

Για να σταματήσετε το παράθυρο στην διάρκεια της διαδρομής του καθώς ανοίγει ή κλείνει, πατήστε απλώς τον διακόπτη ελαφρά προς την αντίθετη κατεύθυνση της κίνησης του παραθύρου.

Λειτουργία αυτόματης αναστροφής:

ΠΡΟΕΙΔΟΠΟΙΗΣΗ

Υπάρχει μία μικρή απόσταση αμέσως πριν την τελείως κλειστή θέση στην οποία δεν μπορεί να γίνε ανίχνευση. Βεβαιωθείτε ότι όλοι οι επιβάτες έχουν τα χέρια τους κλπ μέσα στο αυτοκίνητο πριν κλείσετε τα παράθυρα.

Η λειτουργία αυτόματης αναστροφής επιτρέπει στο παράθυρο να αναστρέψει αυτόματα την λειτουργία του όταν κάτι πιαστεί σε αυτό καθώς κλείνει με την αυτόματη λειτουργία. Όταν η μονάδα ελέγχου ανιχνεύσει ένα εμπόδιο το παράθυρο θα χαμηλώσει αμέσως.

Ανάλογα με το περιβάλλον ή τις συνθήκες οδήγησης, η λειτουργία αυτόματης αναστροφής μπορεί να ενεργοποιηθεί εάν εφαρμοστεί στο παράθυρο του οδηγού μία πίεση ή ένα φορτίο όμοιο με εκείνο του ξένου υλικού όταν σφίγγεται στο τζάμι.

Εάν το παράθυρο δεν κλείνει αυτόματα

Εάν η αυτόματη λειτουργία του ηλεκτρικού παραθύρου (μόνο το κλείσιμο) δεν λειτουργεί σωστά, κάντε την παρακάτω διαδικασία για να ενεργοποιήσετε το σύστημα των ηλεκτρικών παραθύρων.

1. Γυρίστε τον διακόπτη της μίζας στην θέση ON.
2. Κλείστε την πόρτα.
3. Ανοίξτε το παράθυρο τελείως με την χρήση του διακόπτη ηλεκτρικού παραθύρου.
4. Τραβήξτε επάνω και κρατήστε τον διακόπτη του παραθύρου του οδηγού έως ότου το τζάμι του παραθύρου κλείσει τελείως και συνεχίστε να κρατάτε τον διακόπτη για περισσότερα από 5 δευτερόλεπτα πριν τον αφήσετε.
5. Αφήστε τον διακόπτη ηλεκτρικού παραθύρου. Ελέγξτε εάν οι λειτουργίες του ηλεκτρικού παραθύρου δουλεύουν κανονικά για να επιβεβαιώσετε ότι η ενεργοποίηση ολοκληρώθηκε.

Εάν η αυτόματη λειτουργία του ηλεκτρικού παραθύρου δεν δουλεύει σωστά, αφού κάνετε την παραπάνω διαδικασία, πηγαίνετε το αυτοκίνητό σας για έλεγχο σε εξουσιοδοτημένο συνεργείο NISSAN ή εξειδικευμένο συνεργείο.

ΠΡΟΕΙΔΟΠΟΙΗΣΗ

- **Σε περίπτωση ατυχήματος, μπορεί να πεταχτείτε έξω από το αυτοκίνητο μέσω της ανοιχτής ηλιοροφής. Οι ενήλικες θα πρέπει να φοράνε πάντα τις ζώνες ασφαλείας τους και τα παιδιά να χρησιμοποιούν ζώνες ασφαλείας ή παιδικά καθίσματα.**
- **Ποτέ μην επιτρέπετε σε κάποιον να στέκετε όρθιος ή να βγάζει κάποιο μέρος του σώματός του έξω από το άνοιγμα ενώ το αυτοκίνητο είναι σε κίνηση ή ενώ κλείνει η ηλιοροφή.**

ΠΡΟΣΟΧΗ

- **Πριν ανοίξετε την ηλιοροφή, αφαιρέστε από αυτή τις σταγόνες νερού, το χιόνι ή τον πάγο.**
- **Μην τοποθετείτε βαριά αντικείμενα πάνω στην ηλιοροφή ή την γύρω περιοχή.**
- **Μην σπρώχνετε ή τραβάτε το σκιάδιο. Εάν το κάνετε, μπορεί να του προκαλέσετε ζημιά.**

ΑΥΤΟΜΑΤΗ ΗΛΙΟΡΟΦΗ ΚΑΙ ΣΚΙΑΔΙΟ

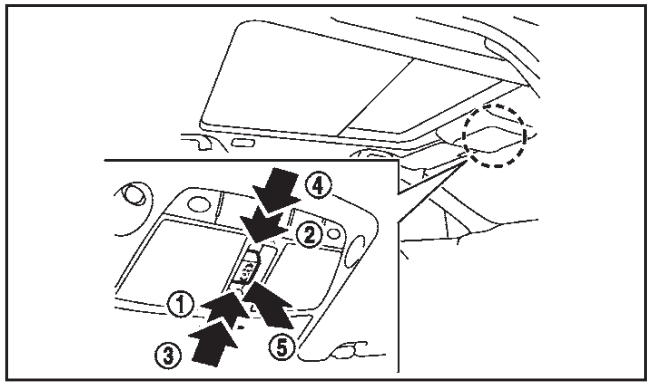

Συρόμενο σκιάδιο και ηλιοροφή

Όταν ο διακόπτης της ηλιοροφής πατηθεί στην θέση ανοίγματος (1), θα ανοίξει τελείως το σκιάδιο. Όταν πατήσετε πάλι τον διακόπτη, η ηλιοροφή ανοίγει στην θέση λειτουργίας άνεσης. Όταν ο διακόπτης πατηθεί πάλι, η ηλιοροφή ανοίγει τελείως.

Όταν ο διακόπτης της ηλιοροφής πατηθεί στην θέση κλεισίματος (2), η ηλιοροφή θα κλείσει αυτόματα. Πατήστε πάλι τον διακόπτη και θα κλείσει το σκιάδιο.

Όταν πατηθεί ο διακόπτης της ηλιοροφής στην θέση ανοίγματος (3) στο δεύτερο διάστημα, ανοίγει τελείως το σκιάδιο και η ηλιοροφή ανοίγει στην θέση λειτουργίας άνεσης. Όταν πατήσετε πάλι τον διακόπτη η ηλιοροφή ανοίγει τελείως. Όταν ο διακόπτη της ηλιοροφής πατηθεί στην θέση κλεισίματος (4) στο δεύτερο διάστημα, θα κλείσουν μαζί και η ηλιοροφή και το σκιάδιο.

Για να σταματήσετε το σκιάδιο ή την ηλιοροφή ενώ είναι σε λειτουργία, πατήστε τον διακόπτη της ηλιοροφής στην θέση ανοίγματος (1), κλεισίματος (2) ή ανύψωσης (5).

Ανύψωση ηλιοροφής

Για να ανυψώσετε την ηλιοροφή, πατήστε τον διακόπτη της ηλιοροφής στην θέση ανύψωσης (5).

Για να κατεβάσετε την ηλιοροφή, πατήστε πάλι τον διακόπτη ανύψωσης της ηλιοροφής (5) ή πατήστε ον διακόπτη κλεισίματος (2).

Όταν η ηλιοροφή είναι σηκωμένη, πατήστε τον διακόπτη κλεισίματος στο δεύτερο διάστημα (4). Η ηλιοροφή θα κατέβει και το σκιάδιο θα κλείσει.

Λειτουργία άνεσης

Αυτή είναι η θέση που χρησιμοποιείται όταν οδηγείτε με την ηλιοροφή ανοικτή. Όταν οδηγείτε με την ηλιοροφή τελείως ανοικτή, ο θόρυβος από τον αέρα μπορεί να είναι δυνατός. Όταν οδηγείτε να χρησιμοποιείτε την θέση λειτουργίας άνεσης.

Λειτουργία αυτόματης αναστροφής

ΠΡΟΕΙΔΟΠΟΙΗΣΗ

Υπάρχει μία μικρή απόσταση, αμέσως πριν την κλειστή θέση, στην οποία δεν μπορεί να γίνει ανίχνευση. Βεβαιωθείτε ότι όλοι οι επιβάτες έχουν τα χέρια τους κλπ μέσα στο αυτοκίνητο πριν κλείσετε την ηλιοροφή και το σκιάδιο.

Η λειτουργία αυτόματης αναστροφής επιτρέπει στην ηλιοροφή και το σκιάδιο να αντιστρέψουν αυτόματα την λειτουργία τους όταν κάτι έχει πιαστεί

σε αυτά καθώς κλείνουν. Όταν η μονάδα ελέγχου ανιχνεύσει ένα εμπόδιο, η ηλιοροφή και το σκιάδιο θα ανοίξουν αμέσως.

Ανάλογα από το περιβάλλον και τις συνθήκες οδήγησης, η λειτουργία αυτόματης αναστροφής μπορεί να ενεργοποιηθεί εάν υπάρξει μία πρόσκρουση ή φορτίο που να μοιάζει σε αυτό που εφαρμόζεται όταν κάτι πιαστεί στην ηλιοροφή ή το σκιάδιο.

Εάν η λειτουργία αυτόματης αναστροφής ενεργοποιείται συνεχόμενα ή η μπαταρία έχει αδειάσει, η ηλιοροφή και το σκίαδιο μπορεί να μην κλείνουν σωστά. Σε αυτή την περίπτωση πιέστε και κρατήστε τον διακόπτη στην θέση κλεισίματος (2) για να κλείσετε την ηλιοροφή.

Εάν η ηλιοροφή δεν λειτουργεί

Εάν η ηλιοροφή και το σκιάδιο δεν λειτουργούν σωστά, κάντε την ακόλουθη διαδικασία για να ενεργοποιήσετε το σύστημα λειτουργίας.

1. Εάν η ηλιοροφή και το σκιάδιο είναι ανοικτά, κλείστε τα τελείως πατώντας επαναλαμβανόμενα τον διακόπτη της ηλιοροφής στην θέση κλεισίματος (2).
2. Πατήστε και κρατήστε τον διακόπτη της ηλιοροφής στην θέση κλεισίματος (2) για 10 δευτερόλεπτα.
3. Αφού μετακινηθούν ελαφρά η ηλιοροφή και το σκιάδιο στην θέση κλεισίματος και μετά κινηθούν προς τα πίσω λίγο, αφήστε τον διακόπτη της ηλιοροφής.
4. Πατήστε και κρατήστε τον διακόπτη της ηλιοροφής στην θέση κλεισίματος (2) για πάνω από 6 δευτερόλεπτα.
5. Αφήστε τον διακόπτη της ηλιοροφής. Η ηλιοροφή και το σκιάδιο θα ανοίξουν τελείως και μετά θα κλείσουν τελείως.
6. Ελέγξτε εάν ο διακόπτης της ηλιοροφής λειτουργεί κανονικά.

Εάν, αφού κάνετε την παραπάνω διαδικασία, η ηλιοροφή δεν λειτουργεί σωστά, ζητήστε τον έλεγχο του αυτοκινήτου σας από εξουσιοδοτημένο συνεργείο Nissan ή εξειδικευμένο συνεργείο.

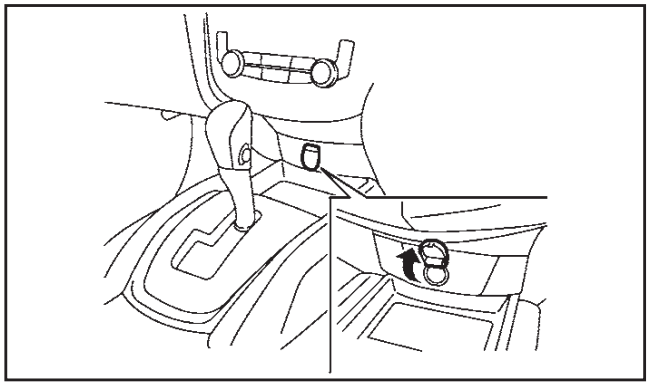

Ταμπλό οργάνων

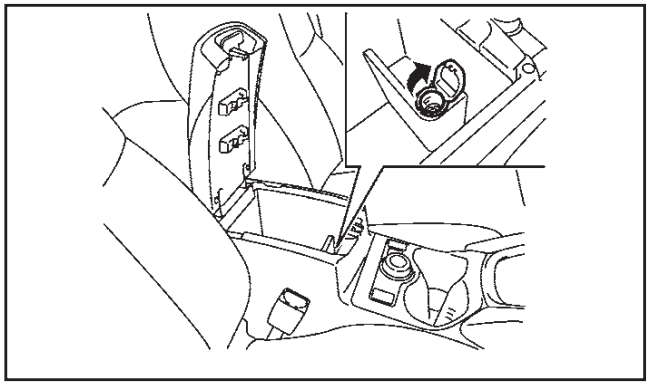

Κουτί κονσόλας

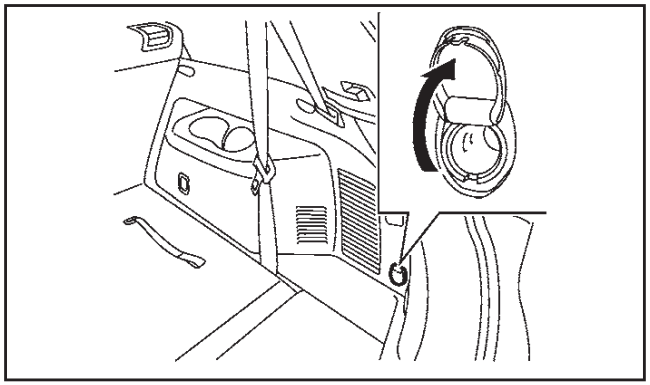

Χώρος αποσκευών

Για να χρησιμοποιήσετε την ηλεκτρική παροχή, τραβήξτε το κάλυμμα όπως φαίνεται στην εικόνα.

ΠΡΟΣΟΧΗ

- **Μπορεί η πρίζα και το φις να είναι ζεστά στην διάρκεια ή και αμέσως μετά την χρήση τους.**
- **Αυτή η πρίζα δεν είναι σχεδιασμένη για χρήση με το στοιχείο του αναπτήρα.**
- **Μην την χρησιμοποιείτε με αξεσουάρ που υπερβαίνουν τα 12 Βολτ, 120 Βατ (10 Αμπέρ). Μην χρησιμοποιείτε πολύπριζα ή περισσότερα από ένα ηλεκτρικά αξεσουάρ.**
- **Χρησιμοποιείτε την πρίζα όταν δουλεύει ο κινητήρας για να αποφύγετε να αδειάσει η μπαταρία του αυτοκινήτου.**
- **Αποφύγετε την χρήση της όταν λειτουργεί το air conditioner, οι προβολείς ή το αντιθαμβωτικό του πίσω παρμπρίζ.**
- **Σπρώξτε το φις τελείως μέσα. Εάν δεν γίνεται σωστή επαφή, μπορεί να υπερθερμανθεί το φις ή να καεί η αντίστοιχη ασφάλεια.**
- **Πριν τοποθετήσετε ή βγάλετε το φις, βεβαιωθείτε ότι έχετε σβήσει τον διακόπτη λειτουργίας της ηλεκτρικής συσκευής που χρησιμοποιήσατε.**
- **Βεβαιωθείτε ότι το καπάκι της είναι κλειστό όταν δεν την χρησιμοποιείτε. Μην αφήνετε το νερό ή οποιοδήποτε άλλο υγρό να έρθει σε επαφή με την πρίζα.**

ΠΡΟΕΙΔΟΠΟΙΗΣΗ

- **Οι χώροι αποθήκευσης δεν θα πρέπει να χρησιμοποιούνται ενώ οδηγείτε για να μην αποσπάται η προσοχή σας από την οδήγηση.**
- **Κρατήστε τα καλύμματα των χώρων αποθήκευσης κλειστά ενώ οδηγείτε για να αποφύγετε τραυματισμό σε περίπτωση ατυχήματος ή απότομου φρεναρίσματος.**

ΝΤΟΥΛΑΠΑΚΙ

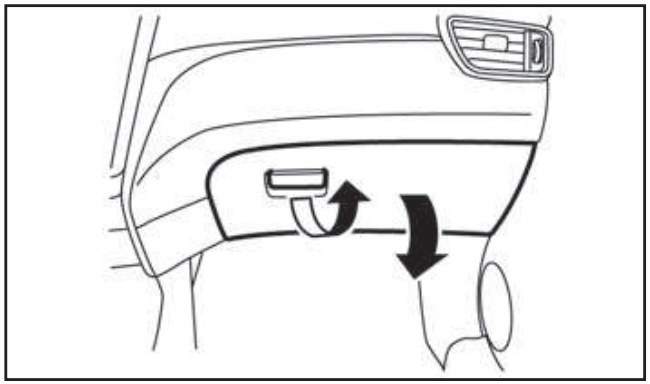

Ανοίξτε το ντουλαπάκι τραβώντας την λαβή.

ΚΟΥΤΙ ΚΟΝΣΟΛΑΣ

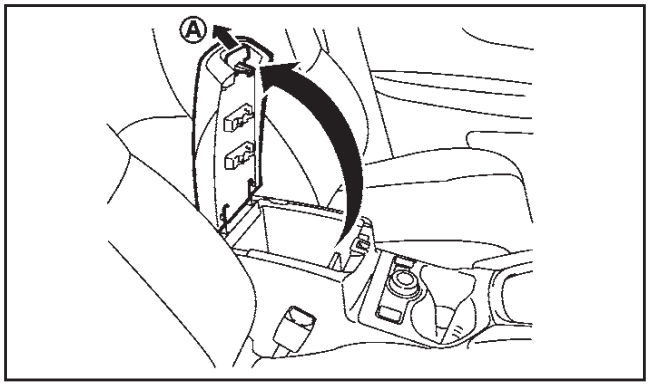

Για να ανοίξετε το καπάκι από το κουτί της κονσόλας, σπρώξτε επάνω το κουμπί (A) και μετά τραβήξτε επάνω το καπάκι.

Για να κλείσετε, σπρώξτε το καπάκι κάτω για να ασφαλίσει.

ΘΗΚΗ ΓΥΑΛΙΩΝ ΗΛΙΟΥ

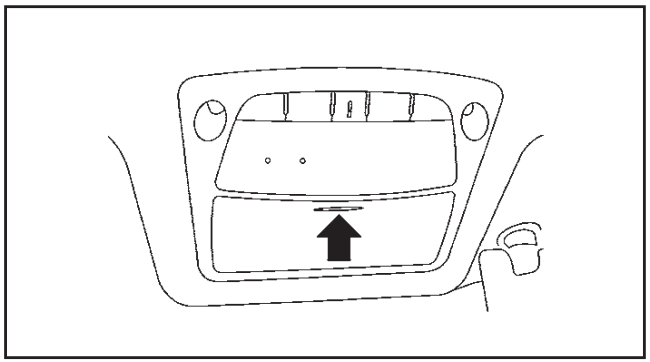

ΠΡΟΕΙΔΟΠΟΙΗΣΗ

Για την αποφυγή ατυχήματος, κρατήστε την θήκη γυαλιών κλειστή όταν οδηγείτε.

ΠΡΟΣΟΧΗ

- **Μην χρησιμοποιείται για οτιδήποτε άλλο από γυαλιά.**
- **Μην αφήνετε τα γυαλιά σας μέσα στην θήκη γυαλιών ηλίου όταν έχετε παρκάρει στον ήλιο. Η ζέστη μπορεί να κάνει ζημιά στα γυαλιά.**

Για να ανοίξετε την θήκη των γυαλιών, πιέστε και αφήστε. Να αποθηκεύετε μόνο ένα ζευγάρι γυαλιών στην θήκη.

ΘΕΣΕΙΣ ΠΟΤΗΡΙΩΝ

ΠΡΟΕΙΔΟΠΟΙΗΣΗ

Ο οδηγός δεν θα πρέπει να βάζει ή να βγάζει ποτήρια στις θέσεις ποτηριών ενώ οδηγεί για να μην αποσπάται η προσοχή του από την λειτουργία του αυτοκινήτου.

ΠΡΟΣΟΧΗ

Αποφύγετε τις απότομες εκκινήσεις και φρεναρίσματα, ειδικά όταν χρησιμοποιείτε τις θέσεις των ποτηριών, για να αποφύγετε να χυθεί το περιεχόμενο των ποτηριών. Εάν το περιεχόμενο είναι ζεστό, μπορεί να κάψει εσάς ή τους άλλου επιβάτες.

Μπροστά

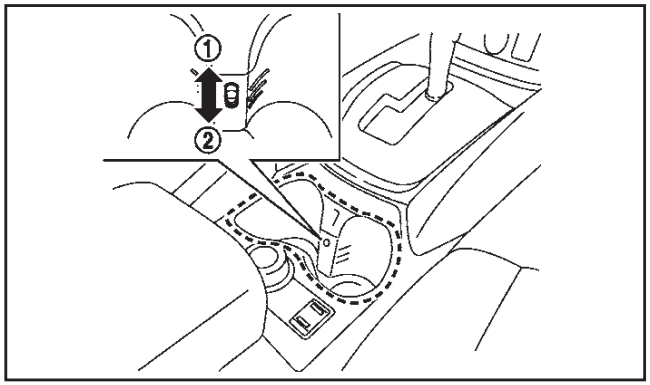

Εμπρός πλευρά

Για να κρατήσετε το ποτό κρύο,

1. Τοποθετήστε το ποτό στην θέση ποτηριού.
2. Επιλέξτε την λειτουργία ή λειτουργώντας το καλοριφέρ και το air conditioner.
3. Ανοίξτε τον αεραγωγό θέσεων ποτηριών τραβώντας το κουμπί επάνω (1).

- Η ροή του αέρα που έρχεται από τον αεραγωγό στην θέση των ποτηριών έχει την ίδια θερμοκρασία με το air conditioner. Η θερμοκρασία δεν μπορεί να οριστεί ανεξάρτητα.
- Όταν λειτουργεί το καλοριφέρ ή το air conditioner σε υψηλή θερμοκρασία, η λειτουργία ψύξης δεν θα δουλέψει ακόμη και αν έχετε ανοίξει τον αεραγωγό των ποτηριών.

Όταν η λειτουργία ψύξης δεν είναι απαραίτητη, κλείστε τον αεραγωγό της θέσης ποτηριών πατώντας το κουμπί κάτω (2).

Δεύτερη σειρά καθισμάτων

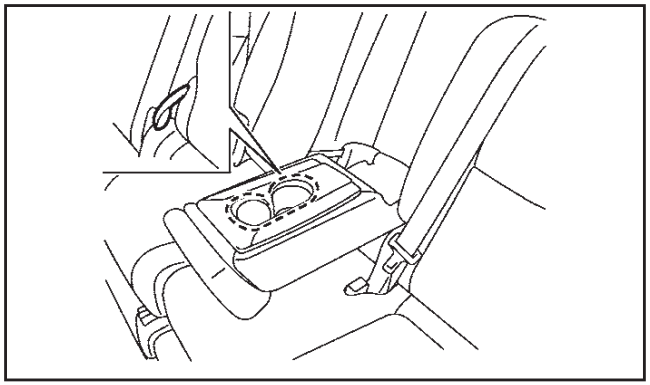

Οι θήκες ποτηριών της δεύτερης σειράς των καθισμάτων βρίσκονται στο πίσω πτυσσόμενο υποβραχιόνιο.

ΘΕΣΕΙΣ ΜΑΛΑΚΩΝ ΜΠΟΥΚΑΛΙΩΝ

ΠΡΟΣΟΧΗ

- **Μην χρησιμοποιείτε την θέση των μπουκαλιών για την μεταφορά άλλων αντικειμένων που θα μπορούσαν να εκτιναχτούν μέσα στο αυτοκίνητο και πιθανόν να τραυματίσουν τους επιβάτες σε περίπτωση ατυχήματος ή απότομου φρεναρίσματος.**
- **Μην χρησιμοποιείτε τις θέσει μπουκαλιών για ανοιχτά δοχεία υγρών.**

Μπροστά και δεύτερη σειρά καθισμάτων

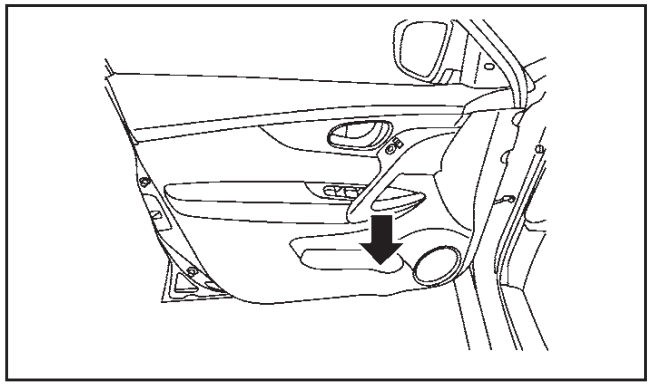

Στα μπροστινά καθίσματα και στην δεύτερη σειρά καθισμάτων οι θέσεις μαλακών μπουκαλιών βρίσκονται στις πόρτες.

Τρίτη σειρά καθισμάτων

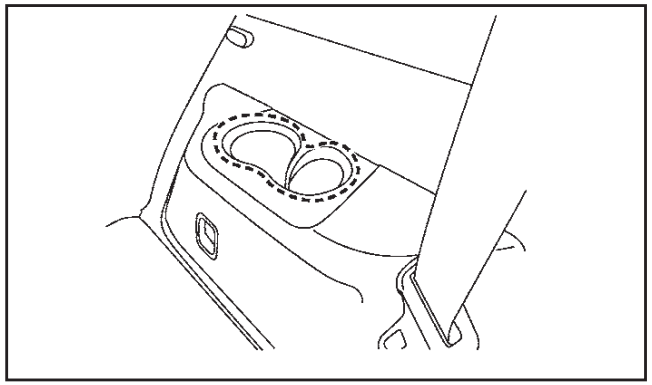

ΘΕΣΗ ΚΑΡΤΩΝ

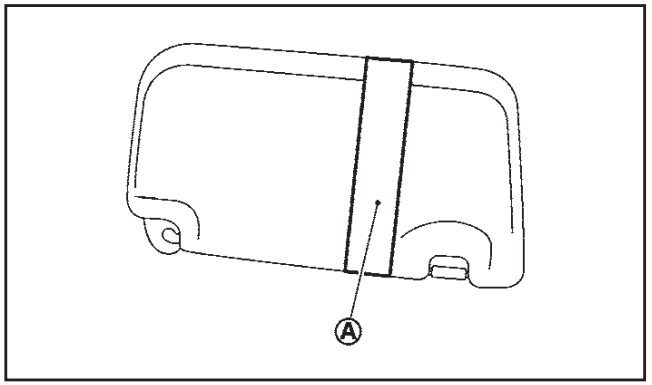

Σύρετε μία κάρτα στην θέση καρτών (A).

ΓΑΝΤΖΟΙ ΑΠΟΣΚΕΥΩΝ

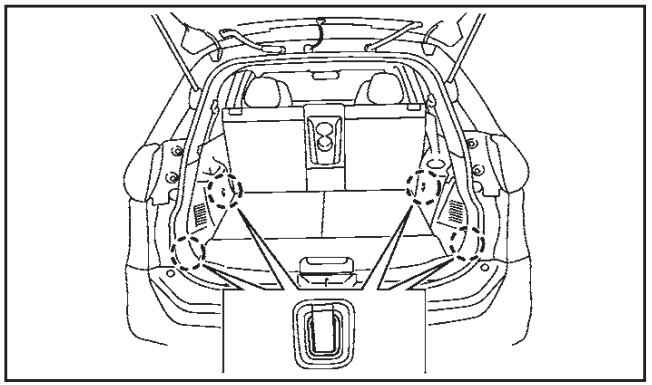

Χώρος αποσκευών

ΠΡΟΕΙΔΟΠΟΙΗΣΗ

- **Να βεβαιώνεστε πάντα ότι οι αποσκευές είναι καλά ασφαλισμένες. Χρησιμοποιήστε κατάλληλα σχοινιά και γάντζους.**

- **Οι ανασφάλιστες αποσκευές μπορεί να γίνουν επικίνδυνες σε περίπτωση ατυχήματος ή απότομου φρεναρίσματος.**
- **Μην εφαρμόζετε συνολικό φορτίο μεγαλύτερο των 10 κιλών σε κάθε μεμονωμένο γάντζο.**

ΧΩΡΟΣ ΑΠΟΣΚΕΥΩΝ

Μπορείτε να χρησιμοποιήσετε τον χώρο αποσκευών με διαφορετικούς τρόπους χρησιμοποιώντας το ευέλικτο κάλυμμα αποσκευών.

ΠΡΟΕΙΔΟΠΟΙΗΣΗ

Μην τοποθετείτε αντικείμενα πιο βαριά από 75 κιλά στο κάλυμμα του χώρου αποσκευών όταν αυτό είναι στην μεσαία θέση. Στην επάνω θέση δεν θα πρέπει να τοποθετείτε αντικείμενα βαρύτερα από 20 κιλά.

ΠΡΟΣΟΧΗ

- **Μην σπρώχνετε με δύναμη το εμπρός άκρο του καλύμματος αποσκευών. Μπορεί να λυγίσει προκαλώντας τραυματισμό.**
- **Μην χειρίζεστε το κάλυμμα αποσκευών βάζοντας δύναμη γιατί μπορεί να το παραμορφώσετε.**
- **Όταν το έχετε στην επάνω θέση, μην γέρνετε τις πλάτες των καθισμάτων.**
- **Μην τοποθετείτε φορτίο πιο ψηλό από τις πλάτες των καθισμάτων. Σε απότομο φρενάρισμα ή σύγκρουση, το ανασφάλιστο φορτίο θα μπορούσε να προκαλέσει τραυματισμό.**

ΣΗΜΕΙΩΣΗ

Η ευελιξία του χώρου αποσκευών μπορεί να περιοριστεί ανάλογα με τον εξοπλισμό του κάθε αυτοκινήτου.

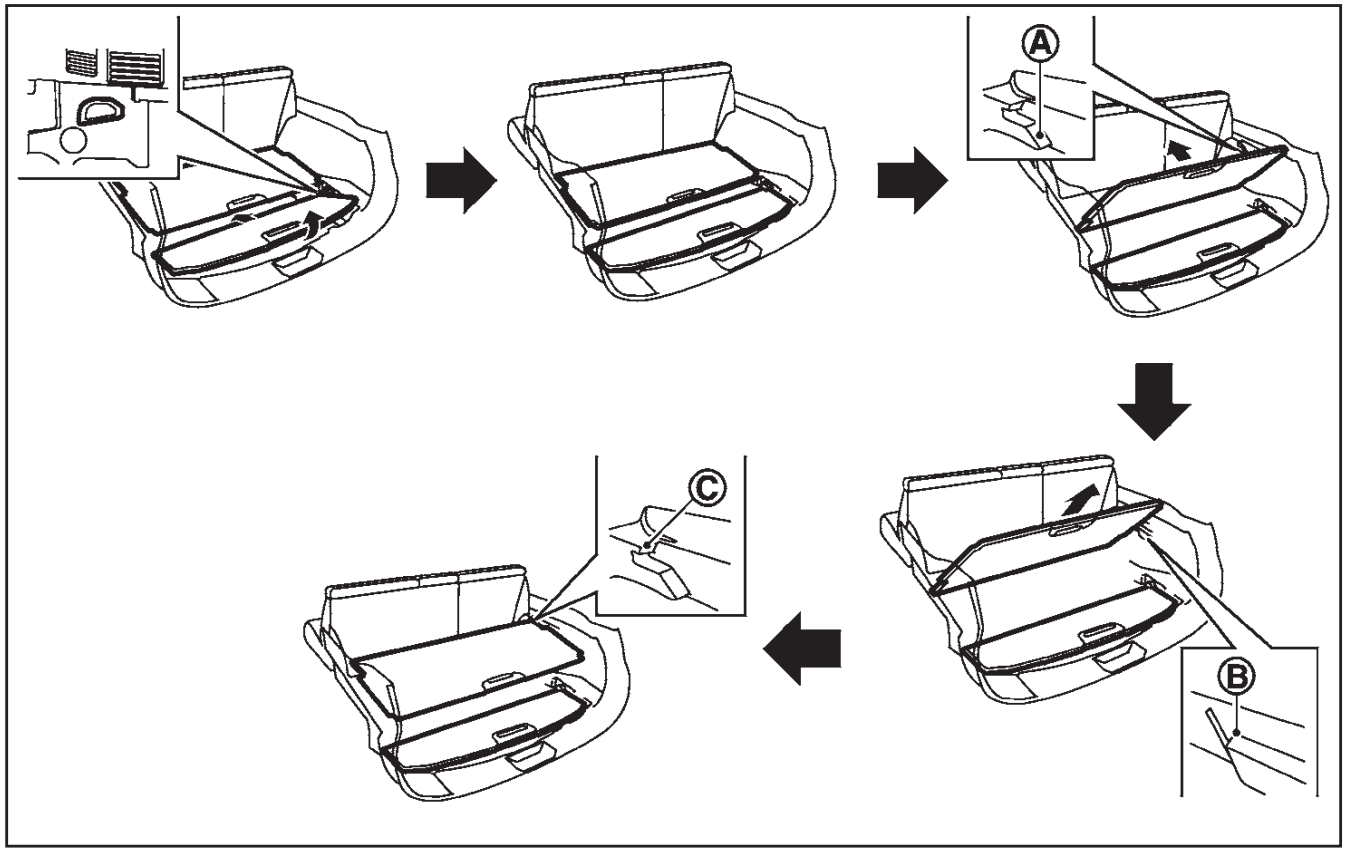

Λειτουργία τριών σταδίων

1. Τραβήξτε το εξωτερικό κάλυμμα επάνω στις περίπου 30^0.
2. Τραβήξτε το εξωτερικό κάλυμμα προς το πίσω μέρος του αυτοκινήτου και μετά σπρώξτε το στο κάτω μέρος του χώρου αποσκευών.
3. Τραβήξτε επάνω το εσωτερικό κάλυμμα έως ότου σταματήσει στην θέση (A).
4. Τραβήξτε έξω το εσωτερικό κάλυμμα προς το πίσω μέρος του αυτοκινήτου (B).
5. Σπρώξτε το εσωτερικό κάλυμμα στο (C).

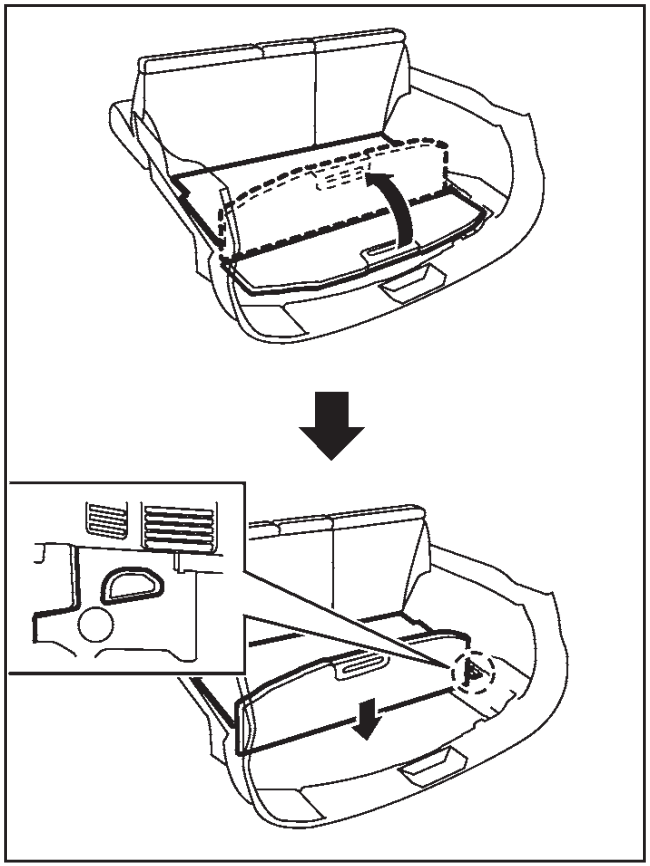

Κάθετη λειτουργία

1. Τραβήξτε το εξωτερικό κάλυμμα επάνω στις 90^0.
2. Σπρώξτε κάτω το κάλυμμα έως ότου σταματήσει.

Λειτουργία διαχωρισμού

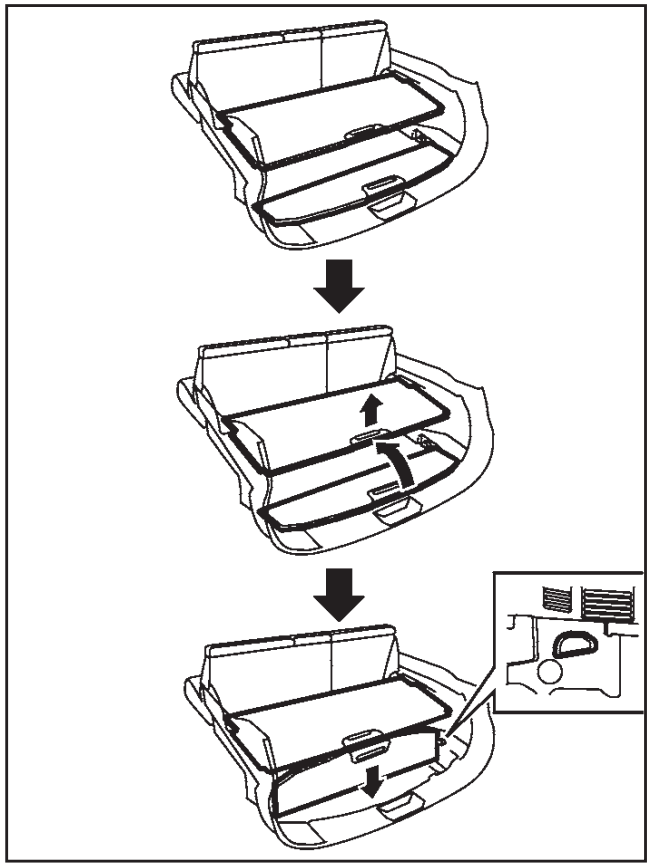

1. Τοποθετήστε το εσωτερικό κάλυμμα στην επάνω θέση. (Δείτε το «Λειτουργία τριών σταδίων» πιο πριν).
2. Τραβήξτε το εσωτερικό κάλυμμα επάνω κατά περίπου 10 εκατοστά και τραβήξτε επάνω το εξωτερικό κάλυμμα στις 90^0.
3. Σπρώξτε κάτω το κάλυμμα έως ότου σταματήσει.

Κάτω χώρος αποσκευών (όπου υπάρχει)

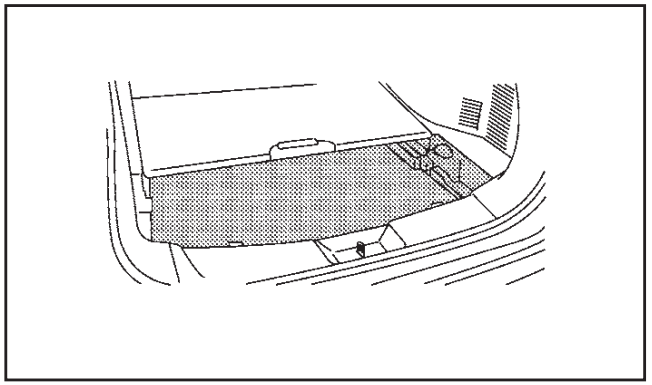

Μοντέλο με δύο σειρές

Για να χρησιμοποιήσετε τον κάτω χώρο αποσκευών, τραβήξτε έξω το εξωτερικό κάλυμμα.

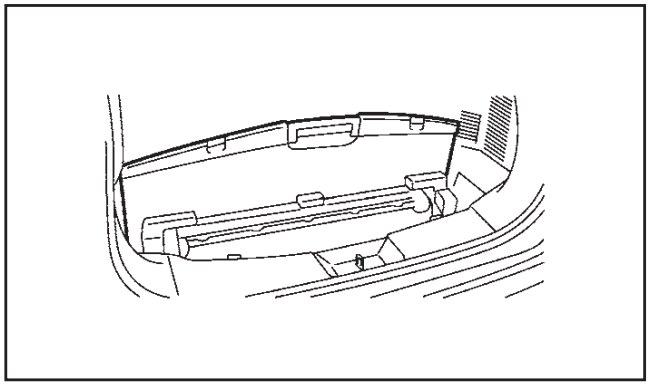

Μοντέλο με τρεις σειρές

Για να χρησιμοποιήσετε τον κάτω χώρο αποσκευών, τραβήξτε έξω το κάλυμμα.

ΓΑΝΤΖΟΣ ΠΑΛΤΟΥ

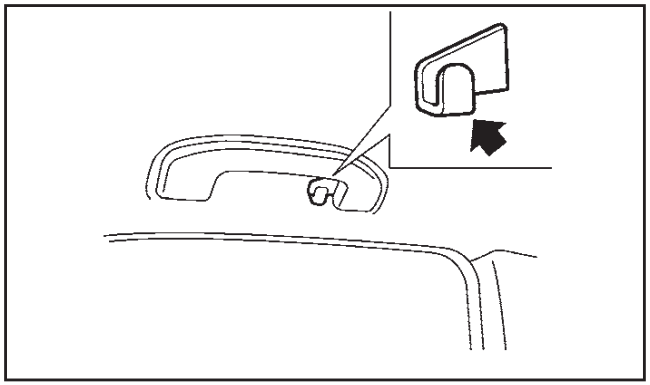

Ο γάντζος για το παλτό βρίσκεται πάνω από το πίσω πλευρικό παράθυρο (στην πλευρά του οδηγού).

ΠΡΟΣΟΧΗ

Μην εφαρμόζετε στον γάντζο φορτίο μεγαλύτερο από 1 κιλό.

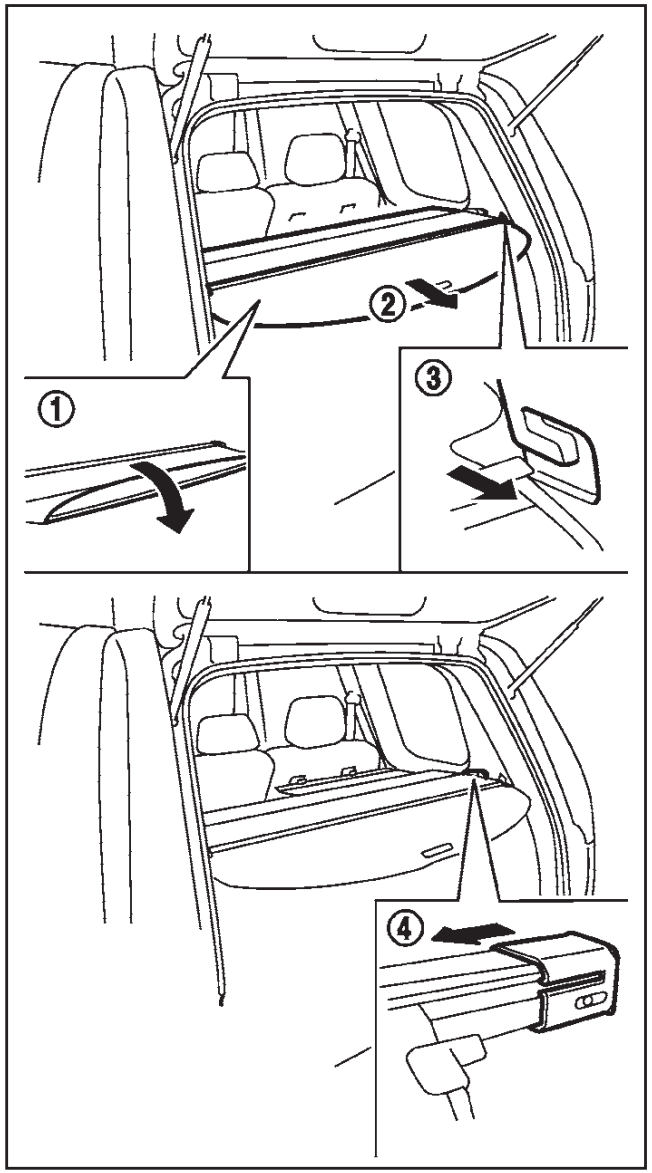

ΚΑΛΥΜΜΑ ΧΩΡΟΥ ΑΠΟΣΚΕΥΩΝ (όπου υπάρχει)

Το κάλυμμα του χώρου αποσκευών κρατάει το περιεχόμενο του πορτμπαγκάζ κρυμμένο από το εξωτερικό του αυτοκινήτου.

Για να χρησιμοποιήσετε το κάλυμμα του χώρου αποσκευών, ανοίξτε το καπάκι (1), τραβήξτε το έξω (2) και βάλτε και τις δύο άκρες στον οδηγό (3).

Για να βγάλετε το κάλυμμα του χώρου αποσκευών, μαζέψτε το κάλυμμα και τραβήξτε την θέση συγκράτησης (4).

ΠΡΟΕΙΔΟΠΟΙΗΣΗ

- **Μην τοποθετείτε τίποτα στο κάλυμμα του χώρου αποσκευών, ανεξάρτητα πόσο μικρό είναι. Οποιοδήποτε αντικείμενο θα μπορούσε να προκαλέσει τραυματισμό σε περίπτωση ατυχήματος ή απότομου φρεναρίσματος.**
- **Μην αφήνετε το κάλυμμα του χώρου αποσκευών μέσα στο αυτοκίνητο όταν το έχετε βγάλει από τις εγκοπές του.**
- **Ο πάνω ιμάντας πρόσδεσης του παιδικού καθίσματος μπορεί να πάθει ζημιά από την επαφή με το κάλυμμα του χώρου αποσκευών ή τα αντικείμενα στον χώρο αποσκευών. Βγάλτε το κάλυμμα του χώρου αποσκευών από το αυτοκίνητο ή αποθηκεύστε το σε ασφαλές σημείο. Επίσης ασφαλίστε οποιαδήποτε χαλαρά αντικείμενα μέσα στον χώρο αποσκευών. Το παιδί σας μπορεί να τραυματιστεί σοβαρά ή να σκοτωθεί σε περίπτωση σύγκρουσης εάν έχει πάθει ζημιά ο πάνω ιμάντας πρόσδεσης.**

ΣΙΔΗΡΟΔΡΟΜΟΣ ΟΡΟΦΗΣ
(όπου υπάρχει)

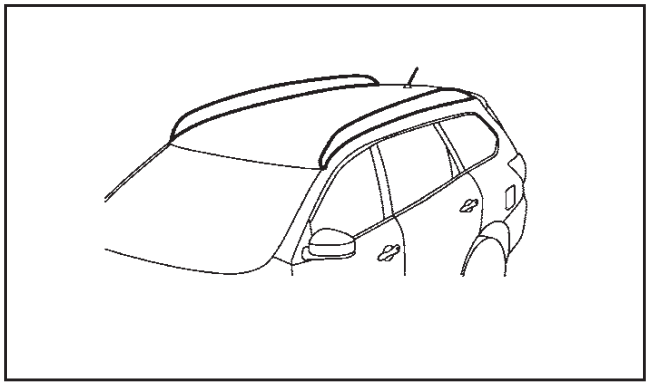

Μπορείτε να μεταφέρετε αποσκευές στην οροφή του αυτοκινήτου, ασφαλίζοντας μπάρες στον σιδηρόδρομο οροφής. Ακολουθήστε όλες τις οδηγίες του κατασκευαστή για την τοποθέτηση και χρήση των μπαρών. Ο σιδηρόδρομος οροφής είναι σχεδιασμένος για να μεταφέρει φορτία (αποσκευές συν οι μπάρες) κάτω από 100 κιλά. Εάν φορτώνετε παραπάνω φορτίο μπορεί να προκληθεί ζημιά στο αυτοκίνητο.

ΠΡΟΣΟΧΗ

- **Μην τοποθετείτε ή κρεμάτε τίποτα πάνω ή γύρω από τις πλευρικές σωλήνες ή τα πλαστικά καλύμματα.**
- **Για να τοποθετήσετε μπάρες στον σιδηρόδρομο οροφής με φώτα πορείας, αποτανθείτε σε εξουσιοδοτημένο συνεργείο Nissan ή εξειδικευμένο συνεργείο.**

ΣΚΙΑΔΙΑ

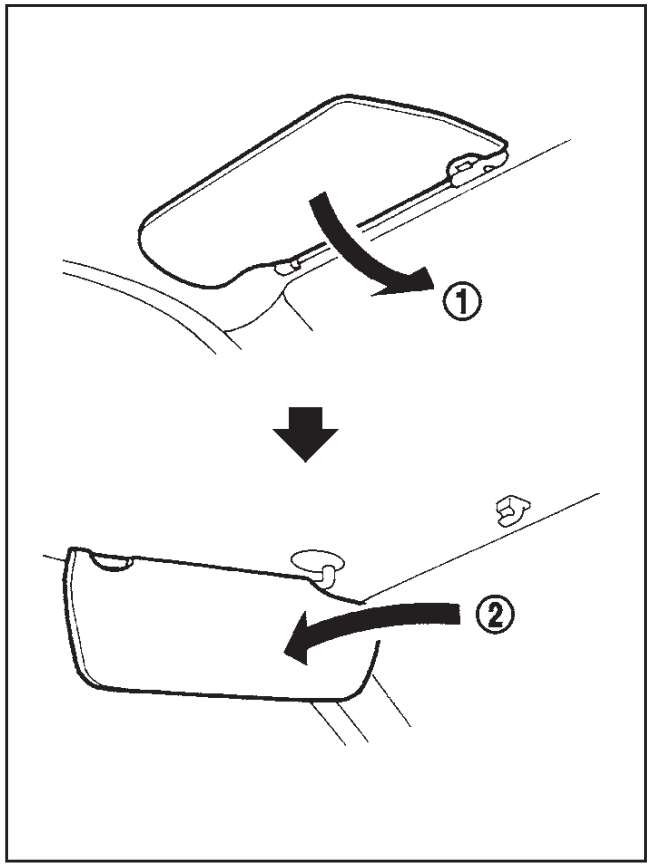

1. Για να αποφύγετε τον ήλιο μπροστά, ανοίξτε το σκιάδιο προς τα κάτω (1).
2. Για να αποφύγετε τον ήλιο στο πλάι, βγάλτε το σκιάδιο από την κεντρική στήριξη και ανοίξτε το στο πλάι (2).

ΕΣΩΤΕΡΙΚΑ ΦΩΤΑ

ΠΡΟΣΟΧΗ

- **Μην χρησιμοποιείτε τα εσωτερικά φώτα για μεγάλα χρονικά διαστήματα με τον κινητήρα του αυτοκινήτου σβηστό. Μπορεί να αδειάσει η μπαταρία του αυτοκινήτου.**
- **Σβήστε τα φώτα όταν αφήνετε το αυτοκίνητο.**

ΔΙΑΚΟΠΤΗΣ ΓΙΑ ΤΟ ΕΣΩΤΕΡΙΚΟ ΦΩΣ

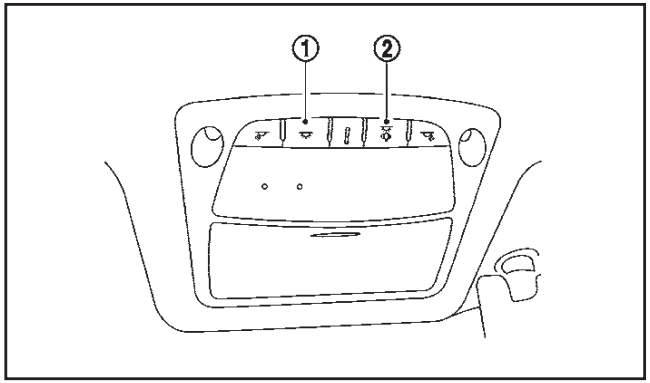

(1) Το εσωτερικό φως μπορεί να ανάψει ανεξάρτητα από την θέση της πόρτας. Το φως θα σβήσει μετά από μία χρονική περίοδο εκτός αν ο διακόπτης της μίζας μπει στην θέση ON όταν ανοίξετε οποιαδήποτε πόρτα.

(2) Τα εσωτερικά φώτα μπορούν να τεθούν σε λειτουργία όταν ανοίξουν οι πόρτες. Για να σβήσετε τα εσωτερικά φώτα όταν ανοίξει μία πόρτα, πιέστε τον διακόπτη, τα εσωτερικά φώτα δεν θα ανάψουν, ανεξάρτητα από την θέση της πόρτας. Τα φώτα θα σβήσουν όταν ο διακόπτης της μίζας είναι στην θέση ON ή όταν η πόρτα του οδηγού είναι κλειστή και κλειδωμένη. Τα φώτα θα

σβήσουν επίσης μετά από μία χρονική περίοδο, όταν οι πόρτες είναι ανοικτές.

ΦΩΣ ΚΟΝΣΟΛΑΣ

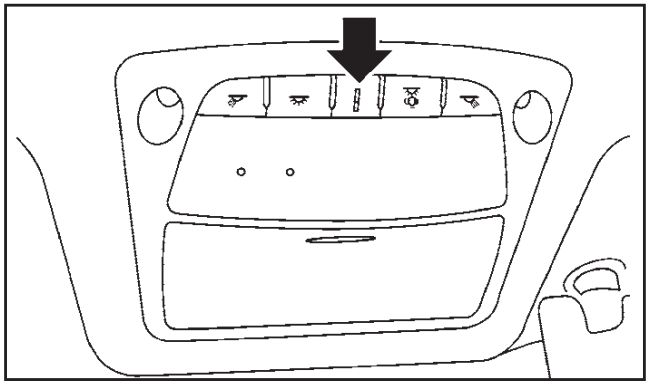

Το φως της κονσόλας θα ανάψει όποτε είναι αναμμένα τα φώτα πορείας ή οι προβολείς.

ΦΩΤΑ ΑΝΑΓΝΩΣΗΣ ΧΑΡΤΩΝ

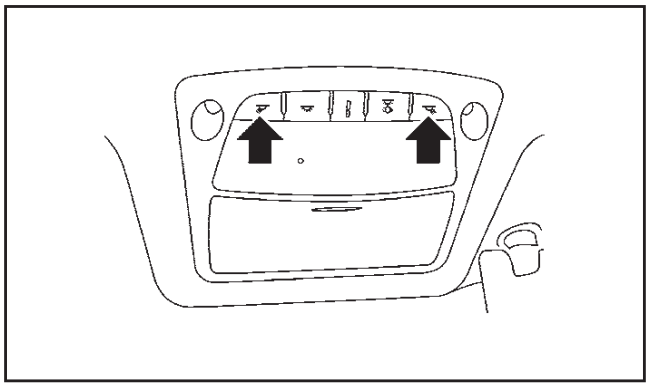

Πατήστε το κουμπί για να ανάψετε τα φώτα ανάγνωσης χαρτών. Για να τα σβήσετε πατήστε πάλι το κουμπί.

ΦΩΣ ΧΩΡΟΥ ΕΠΙΒΑΤΩΝ (όπου υπάρχει)

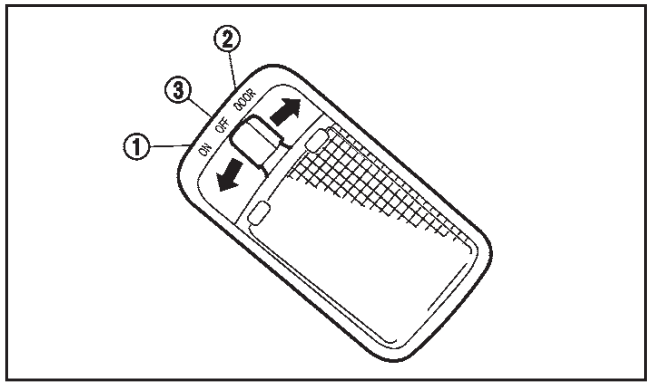

Το φως του χώρου επιβατών έχει έναν διακόπτη τριών θέσεων.

Όταν ο διακόπτης είναι στην θέση ON (1), το φως ανάβει.

Όταν ο διακόπτης είναι στην θέση DOOR (2), το φως ανάβει όταν ανοίξετε μία πόρτα.

Ο χρονοδιακόπτης για το εσωτερικό φως θα κρατήσει το φως του χώρου αποσκευών αναμμένο για περίπου 15 δευτερόλεπτα όταν:

- Το κλειδί βγει από τον διακόπτη της μίζας με την πόρτα του οδηγού κλειστή (μοντέλο χωρίς σύστημα Έξυπνου Κλειδιού).
- Ο διακόπτης της μίζας μπει στην θέση OFF (μοντέλο με σύστημα Έξυπνου Κλειδιού).
- Οι πόρτες ξεκλειδώσουν πατώντας το κουμπί ξεκλειδώματος (στο τηλεχειριστήριο ή το Έξυπνο Κλειδί) ή τον διακόπτη επερώτησης (μοντέλα με Έξυπνο Κλειδί), με τον διακόπτη της μίζας στην θέση LOCK.
- Ανοίξετε και μετά κλείσετε οποιαδήποτε πόρτα με τον διακόπτη της μίζας στην θέση LOCK.

Ο χρονοδιακόπτης για το εσωτερικό φως θα ακυρωθεί όταν:

- Κλειδωθεί η πόρτα του οδηγού.
- Τοποθετηθεί ο διακόπτης της μίζας στην θέση ON.

Όταν ο διακόπτης είναι στην θέση OFF (3), το φως του χώρου επιβατών δεν ανάβει, ανεξάρτητα από οποιαδήποτε συνθήκη.

ΠΙΣΩ ΠΡΟΣΩΠΙΚΑ ΦΩΤΑ (όπου υπάρχει)

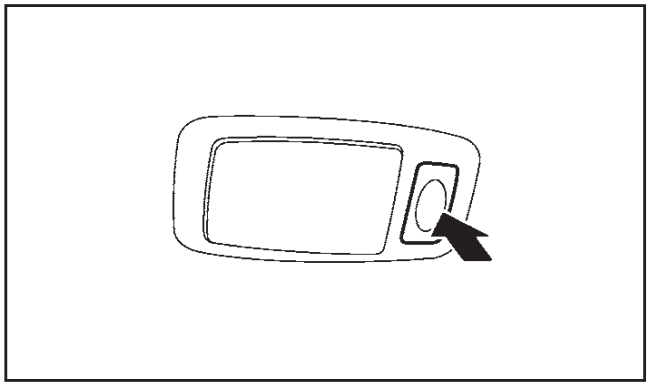

Για να ανάψετε ή να σβήσετε το πίσω προσωπικό φως πατήστε τον διακόπτη.

ΦΩΣ ΚΑΘΡΕΠΤΗ ΣΤΟ ΣΚΙΑΔΙΟ

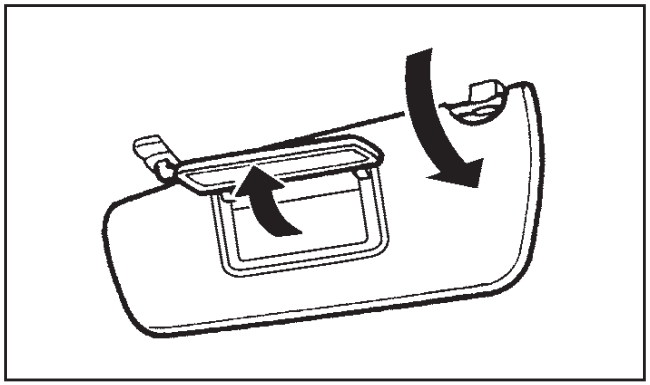

Για να δείτε τον καθρέπτη, τραβήξτε το σκιάδιο κάτω και ανοίξτε προς τα πάνω το κάλυμμα του καθρέπτη.

Το φως του καθρέπτη ανάβει όταν ανοίξετε το κάλυμμα του καθρέπτη και σβήνει όταν το κλείσετε.

ΦΩΣ ΧΩΡΟΥ ΑΠΟΣΚΕΥΩΝ

Το φως του χώρου αποσκευών ανάβει όταν ανοίξετε την πίσω πόρτα και σβήνει όταν την κλείσετε.

ΣΥΣΤΗΜΑ ΕΞΟΙΚΟΝΟΜΗΣΗΣ ΜΠΑΤΑΡΙΑΣ

Όταν έχετε ανοικτό το εσωτερικό φως και βάλετε τον διακόπτη της μίζας στην θέση OFF, αυτό θα σβήσει αυτόματα μετά από μία χρονική περίοδο. Για να ανάψετε και πάλι το φως, βάλτε τον διακόπτη της μίζας στην θέση ON.

Το εσωτερικό φως θα σβήσει αυτόματα μέσα σε μία χρονική περίοδο από την τελευταία λειτουργία ενός από τα παρακάτω και με τον διακόπτη της μίζας στην θέση OFF:

- Άνοιγμα ή κλείσιμο οποιασδήποτε πόρτας.
- Κλείδωμα ή ξεκλείδωμα με κλειδί, την ηλεκτρική κλειδαριά ή το Έξυπνο Κλειδί.
- Πάτημα του διακόπτη της μίζας.

Το φως θα ανάψει πάλι όταν κάνετε οποιαδήποτε από τις παραπάνω ενέργειες από την στιγμή που έχει σβήσει αυτόματα.

3 Έλεγχοι και ρυθμίσεις πριν την οδήγηση

Κλειδιά 3-2
Κλειδί Αντικλεπτικού Συστήματος Nissan (NATS*) (όπου υπάρχει) 3-2
Έξυπνο Κλειδί (όπου υπάρχει) 3-2
Κλειδαριές πορτών 3-4
Σύστημα Super Lock (όπου υπάρχει) 3-4
Κλείδωμα με κλειδί 3-4
Κλείδωμα με την εσωτερική ασφάλεια 3-5
Κλείδωμα με τον διακόπτη ηλεκτρικής κλειδαριάς πόρτας 3-5
Παιδική ασφάλεια πίσω πόρτας 3-6
Σύστημα εισόδου χωρίς κλειδί (όπου υπάρχει) 3-6
Χρήση του συστήματος εισόδου χωρίς κλειδί 3-7
Λειτουργία των αλάρμ 3-8
Σύστημα Έξυπνου Κλειδιού (όπου υπάρχει) 3-9
Ακτίνα λειτουργίας 3-10
Χρήση του συστήματος Έξυπνου Κλειδιού 3-11
Προειδοποιητικά σήματα 3-13
Οδηγός αντιμετώπισης προβλημάτων 3-14
Χρήση του συστήματος εισόδου χωρίς κλειδί 3-16
Λειτουργία της κόρνας και των φλας 3-17
Σύστημα ασφαλείας 3-18
Σύστημα προειδοποίησης κλοπής (όπου υπάρχει) 3-18
Αντικλεπτικό σύστημα Nissan (NATS) 3-20
Καπό 3-21
Άνοιγμα καπό 3-21
Κλείσιμο καπό 3-21
Πίσω πόρτα 3-22
Λειτουργία της πίσω πόρτας με το χέρι 3-22
Λειτουργία της πίσω πόρτας ηλεκτρικά (όπου υπάρχει) 3-22
Αυτόματο κλείσιμο (όπου υπάρχει) 3-25
Μοχλός απελευθέρωσης πίσω πόρτας 3-26
Σύστημα λειτουργίας γκαράζ 3-26
Πορτάκι ρεζερβουάρ καυσίμου 3-26
Άνοιγμα για το πορτάκι του ρεζερβουάρ 3-27
Τάπα γεμίσματος καυσίμου 3-27
Τιμόνι 3-27
Καθρέπτες 3-28
Εσωτερικός καθρέπτης 3-28
Εξωτερικοί καθρέπτες 3-28
Καθρέπτης σκιαδίου 3-29
Χειρόφρενο 3-30
Αυτόματη λειτουργία 3-30
Λειτουργία με το χέρι 3-30

Μπορείτε να οδηγήσετε το αυτοκίνητό σας μόνο με τα κλειδιά που προορίζονται για αυτό. Μαζί με το κλειδί σας δόθηκε και ένα πινακιδάκι με τον αριθμό κλειδιού. Καταγράψτε τον αριθμό κλειδιού και κρατήστε το πινακιδάκι με τον αριθμό κλειδιού σε ασφαλές σημείο, εκτός του αυτοκινήτου, για την περίπτωση που χρειαστείτε αντίγραφα των κλειδιών.

Το κλειδί μπορεί να αντιγραφεί μόνο με την χρήση του αρχικού κλειδιού ή με τον αριθμό του αρχικού κλειδιού. Ο αριθμός κλειδιού είναι απαραίτητος μόνο όταν έχετε χάσει όλα τα κλειδιά σας και δεν έχετε ένα ώστε να βγάλετε αντίγραφο. Εάν έχετε χάσει το κλειδί ή χρειάζεστε πρόσθετα κλειδιά, δώστε το αρχικό κλειδί ή τον αριθμό κλειδιού σε ένα εξουσιοδοτημένο συνεργείο της Nissan ή εξειδικευμένο συνεργείο.

ΠΡΟΣΟΧΗ

Μην αφήνετε τα κλειδιά μέσα στο αυτοκίνητο όταν αφήνετε το αυτοκίνητο.

ΚΛΕΙΔΙ ΑΝΤΙΚΛΕΠΤΙΚΟΥ ΣΥΣΤΗΜΑΤΟΣ NISSAN (NATS*) (όπου υπάρχει)

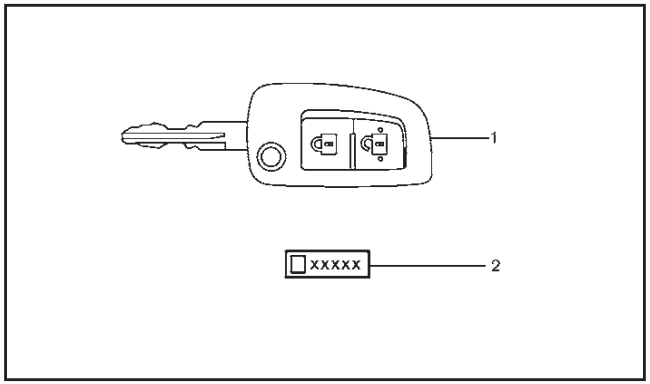

1. Κλειδί NATS (2)
2. Πινακιδάκι αριθμού κλειδιού (1)

Μπορείτε να οδηγήσετε το αυτοκίνητό σας μόνο με τα κλειδιά NATS που είναι καταχωρημένα στα εξαρτήματα NATS του αυτοκινήτου σας. Σε ένα αυτοκίνητο μπορούν να καταχωρηθούν και να χρησιμοποιηθούν έως 4 κλειδιά NATS. Τα καινούργια κλειδιά πρέπει να καταχωρηθούν από εξουσιοδοτημένο συνεργείο NISSAN ή εξειδικευμένο συνεργείο, πριν από την χρήση τους με το NATS του αυτοκινήτου σας. Επειδή όταν καταχωρούνται νέα κλειδιά, η διαδικασία καταχώρησης απαιτεί την διαγραφή της μνήμης στα εξαρτήματα NATS, βεβαιωθείτε ότι έχετε μαζί σας όλα τα κλειδιά NATS όταν πάτε στο εξουσιοδοτημένο συνεργείο Nissan ή το εξειδικευμένο συνεργείο.

*: Σύστημα ακινητοποίησης (immobilizer)

ΠΡΟΣΟΧΗ

Μην επιτρέπετε στο κλειδί NATS, που περιέχει ηλεκτρικό μεταδότη, να έρθει σε επαφή με νερό ή αλμυρό νερό. Αυτό μπορεί να επηρεάσει την λειτουργία του συστήματος.

ΕΞΥΠΝΟ ΚΛΕΙΔΙ (όπου υπάρχει)

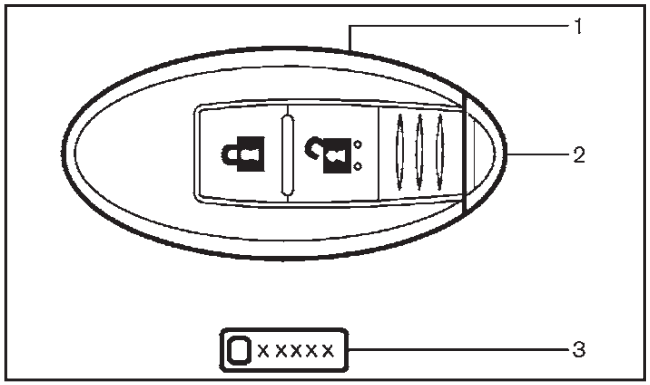

Τύπος A

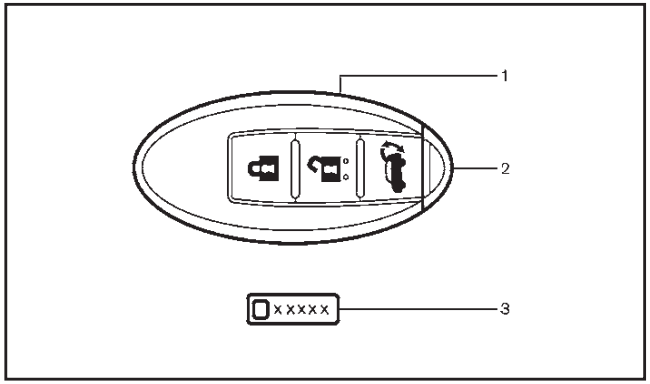

Τύπος B

1. Έξυπνο Κλειδί (2)
2. Μηχανικό κλειδί (μέσα στο Έξυπνο Κλειδί) (2)
3. Πινακιδάκι αριθμού κλειδιού

Μπορείτε να οδηγήσετε το αυτοκίνητό σας μόνο με τα Έξυπνα Κλειδιά που είναι καταχωρημένα στα εξαρτήματα του συστήματος Έξυπνου Κλειδιού του αυτοκινήτου σας και τα εξαρτήματα του Συστή-

ματος Ακινητοποίησης Αυτοκινήτου της Nissan (NATS). Σε ένα αυτοκίνητο μπορούν να καταχωρηθούν και να χρησιμοποιηθούν έως 4 Έξυπνα Κλειδιά. Τα νέα κλειδιά θα πρέπει να καταχωρηθούν από εξουσιοδοτημένο συνεργείο Nissan ή εξειδικευμένο συνεργείο, πριν από την χρήση με το σύστημα Έξυπνου Κλειδιού του αυτοκινήτου σας και τα εξαρτήματα του Συστήματος Ακινητοποίησης Αυτοκινήτου της Nissan (NATS). Επειδή η διαδικασία καταχώρησης διαγράφει όλη την μνήμη από τα εξαρτήματα του συστήματος Έξυπνου Κλειδιού κατά την καταχώρηση νέων κλειδιών, βεβαιωθείτε ότι έχετε μαζί σας όλα τα Έξυπνα Κλειδιά του αυτοκινήτου όταν πηγαίνετε στο εξουσιοδοτημένο συνεργείο Nissan ή το εξειδικευμένο συνεργείο.

*: Σύστημα ακινητοποίησης (immobilizer)

ΠΡΟΣΟΧΗ

- **Βεβαιωθείτε ότι έχετε το Έξυπνο Κλειδί μαζί σας. Μην αφήνετε το αυτοκίνητο έχοντας αφήσει μέσα το Έξυπνο Κλειδί.**
- **Βεβαιωθείτε ότι έχετε το Έξυπνο Κλειδί μαζί σας όταν οδηγείτε. Το Έξυπνο Κλειδί είναι μία μονάδα ακριβείας με ενσωματωμένο μεταδότη. Για να αποφύγετε ζημιά σε αυτόν, παρακαλούμε να σημειώσετε τα ακόλουθα.**
  - **Το Έξυπνο Κλειδί είναι αδιάβροχο, ωστόσο η υγρασία μπορεί να του προκαλέσει ζημιά. Εάν το Έξυπνο Κλειδί βραχεί σκουπίστε το αμέσως για να στεγνώσει τελείως.**
  - **Μην το λυγίζετε, το πετάτε κάτω ή το χτυπάτε πάνω σε άλλο αντικείμενο.**
  - **Εάν η εξωτερική θερμοκρασία είναι κάτω από τους -10ºC, η μπαταρία του Έξυπνου Κλειδιού μπορεί να μην λειτουργήσει σωστά.**
  - **Μην βάζετε το Έξυπνο Κλειδί για μεγάλα διαστήματα σε μέρη όπου η θερμοκρασία υπερβαίνει τους 60 Βαθμούς Κελσίου.**
  - **Μην αλλάζετε ή τροποποιείτε το Έξυπνο Κλειδί.**
  - **Μην χρησιμοποιείτε μαγνητικό μπρελόκ.**
  - **Μην τοποθετείτε το Έξυπνο Κλειδί κοντά σε εξοπλισμό που παράγει μαγνητικό πεδίο όπως για παράδειγμα τηλεόραση, ηχοσύστημα και προσωπικούς υπολογιστές.**
  - **Μην αφήνετε το κλειδί να έλθει σε επαφή με νερό ή αλμυρό νερό και μην το πλένετε σε πλυντήριο. Αυτό μπορεί να επηρεάσει την λειτουργία του συστήματος.**
- **Εάν ένα Έξυπνο Κλειδί χαθεί ή κλαπεί, η Nissan συνιστά την διαγραφή του κωδικού αναγνώρισης (ID) αυτού του Έξυπνου Κλειδιού. Με τον τρόπο αυτό θα αποφευχθεί η μη εξουσιοδοτημένη χρήση για το ξεκλείδωμα του αυτοκινήτου με αυτό το Έξυπνο Κλειδί. Για πληροφορίες σχετικά με την διαδικασία διαγραφής, παρακαλούμε να έλθετε σε επαφή με εξουσιοδοτημένο συνεργείο Nissan ή εξειδικευμένο συνεργείο.**

Μηχανικό κλειδί

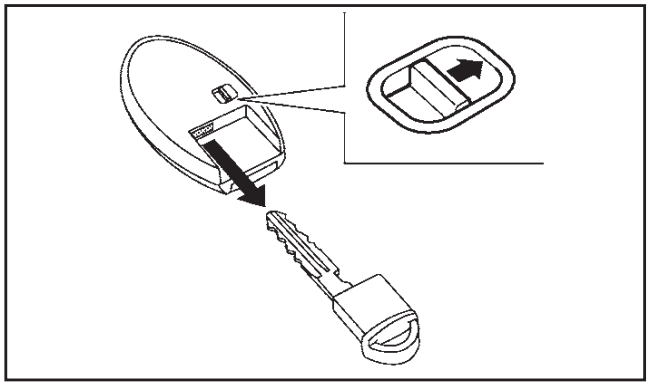

Για να βγάλετε το μηχανικό κλειδί, ελευθερώστε το κουμπί ασφάλισης στο πίσω μέρος του Έξυπνου Κλειδιού.

Για να τοποθετήσετε το μηχανικό κλειδί, βάλτε το σταθερά στο Έξυπνο Κλειδί έως ότου το κουμπί ασφάλισης να επιστρέψει στην θέση κλειδώματος.

Χρησιμοποιήστε το μηχανικό κλειδί για να κλειδώσετε ή να ξεκλειδώσετε τις πόρτες. (Δείτε το «Κλειδαριές πορτών» πιο κάτω και το «Αποθήκευση» στο κεφάλαιο «2. Όργανα και χειριστήρια»).

ΠΡΟΕΙΔΟΠΟΙΗΣΗ

- **Πριν ανοίξετε οποιαδήποτε πόρτα, ελέγχετε πάντα εάν έρχεται κάποιο άλλο αυτοκίνητο για την αποφυγή ατυχήματος.**
- **Ποτέ μην αφήνετε παιδιά ή ενήλικες που απαιτούν την φροντίδα άλλων μόνους τους μέσα στο αυτοκίνητο. Μπορεί κατά λάθος να ενεργοποιήσουν τους διακόπτες ή τους μοχλούς και να εμπλακούν σε ατύχημα.**

ΣΥΣΤΗΜΑ SUPER LOCK (όπου υπάρχει)

ΠΡΟΕΙΔΟΠΟΙΗΣΗ

Στα αυτοκίνητα που είναι εξοπλισμένα με σύστημα Super Lock, εάν δεν ακολουθήσετε τις παρακάτω προφυλάξεις, μπορεί να οδηγηθείτε σε επικίνδυνες καταστάσεις. Να βεβαιώνεστε πάντα ότι η ενεργοποίηση του συστήματος Super Lock γίνεται με ασφάλεια.

- **Όταν υπάρχουν επιβάτες στο αυτοκίνητο, ποτέ μην κλειδώνετε το αυτοκίνητο με το σύστημα Έξυπνου Κλειδιού. Εάν το κάνετε, οι επιβάτες θα παγιδευτούν στο αυτοκίνητο καθώς το σύστημα Super Lock αποτρέπει το άνοιγμα των πορτών από το εσωτερικό του αυτοκινήτου.**
- **Να χειρίζεστε το κουμπί κλειδώματος του Έξυπνου Κλειδιού όταν έχετε καλή ορατότητα του αυτοκινήτου. Με τον τρόπο αυτό δεν θα παγιδευτεί κάποιος μέσα στο αυτοκίνητο με την ενεργοποίηση του συστήματος Super Lock.**

Κλειδώνοντας τις πόρτες με το τηλεχειριστήριο, το Έξυπνο Κλειδί ή το κουμπί επερώτησης, θα κλειδώσουν όλες οι πόρτες μαζί με την πίσω πόρτα και θα ενεργοποιηθεί το σύστημα Super Lock.

Αυτό σημαίνει ότι καμία από τις πόρτες δεν μπορεί να ανοίξει από μέσα, αποτρέποντας κλοπή.

Το σύστημα θα απελευθερωθεί όταν η πόρτα ξεκλειδώσει με το τηλεχειριστήριο, το Έξυπνο Κλειδί (όπου υπάρχει) ή το κουμπί επερώτησης,

Το σύστημα Super Lock δεν θα ενεργοποιηθεί όταν οι πόρτες κλειδώσουν με την ηλεκτρική κλειδαριά πόρτας ή το κλειδί.

Καταστάσεις ανάγκης

Εάν το σύστημα Super Lock ενεργοποιηθεί λόγω ατυχήματος ή άλλου απροσδόκητου γεγονότος ενώ είστε μέσα στο αυτοκίνητο:

- Βάλτε τον διακόπτη της μίζας στην θέση ON για να ελευθερωθεί το σύστημα Super Lock και να μπορείτε να ξεκλειδώσετε όλες τις πόρτες με τον διακόπτη ηλεκτρικού κλειδώματος πορτών. Στην συνέχεια μπορείτε να ανοίξετε τις πόρτες.
- Βάλτε τον διακόπτη της μίζας στην θέση ON και ξεκλειδώστε την πόρτα χρησιμοποιώντας το τηλεχειριστήριο ή το Έξυπνο Κλειδί (όπου υπάρχει). Το σύστημα Super Lock θα απελευθερωθεί και μπορείτε να ανοίξετε την πόρτα.

ΚΛΕΙΔΩΜΑ ΜΕ ΚΛΕΙΔΙ

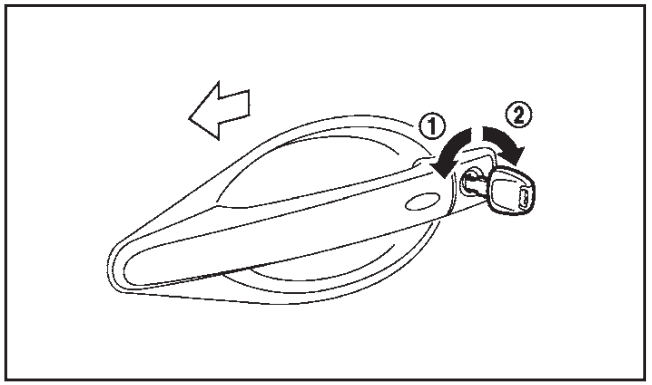

Μοντέλα χωρίς σύστημα Super Lock

Για να κλειδώσετε την πόρτα, βάλτε το κλειδί στον κύλινδρο της κλειδαριάς στην πόρτα και γυρίστε το προς την εμπρός πλευρά του αυτοκινήτου (1).

Θα κλειδώσουν όλες οι πόρτες και η πίσω πόρτα.

Για να ξεκλειδώσετε την πόρτα, γυρίστε το κλειδί προς το πίσω μέρος του αυτοκινήτου (2).

Θα ξεκλειδώσουν όλες οι πόρτες και η πίσω πόρτα. Στην λειτουργία επιλεκτικού ξεκλειδώματος θα ξεκλειδώσει μόνο η πόρτα του οδηγού.

Μοντέλα με σύστημα Super Lock

Για να κλειδώσετε την πόρτα, βάλτε το κλειδί στον κύλινδρο της κλειδαριάς στην πόρτα και γυρίστε το προς την εμπρός πλευρά του αυτοκινήτου (1).

Θα κλειδώσουν όλες οι πόρτες και η πίσω πόρτα και θα ενεργοποιηθεί το σύστημα Super Lock.

Για να ξεκλειδώσετε την πόρτα, γυρίστε το κλειδί

προς το πίσω μέρος του αυτοκινήτου (2).

Θα ξεκλειδώσουν όλες οι πόρτες και η πίσω πόρτα και θα απενεργοποιηθεί το σύστημα Super Lock.

Στην λειτουργία επιλεκτικού ξεκλειδώματος, θα ξεκλειδώσει μόνο η πόρτα του οδηγού και θα απενεργοποιηθεί το σύστημα Super Lock για όλες τις πόρτες.

Όταν το κλειδί είναι στον διακόπτη της μίζας ή έχετε πατήσει μέσα το κουμπί της μίζας (μοντέλα με Έξυπνο Κλειδί), γυρίζοντας το κλειδί δεν μπορούν να κλειδώσουν οι πόρτες.

ΚΛΕΙΔΩΜΑ ΜΕ ΤΗΝ ΕΣΩΤΕΡΙΚΗ ΑΣΦΑΛΕΙΑ

ΠΡΟΣΟΧΗ

Όταν κλειδώνετε τις πόρτες με την χρήση της εσωτερικής ασφάλειας, βεβαιωθείτε ότι δεν έχετε αφήσει το κλειδί μέσα στο αυτοκίνητο.

Τύπος A (για μοντέλα χωρίς σύστημα Super Lock)

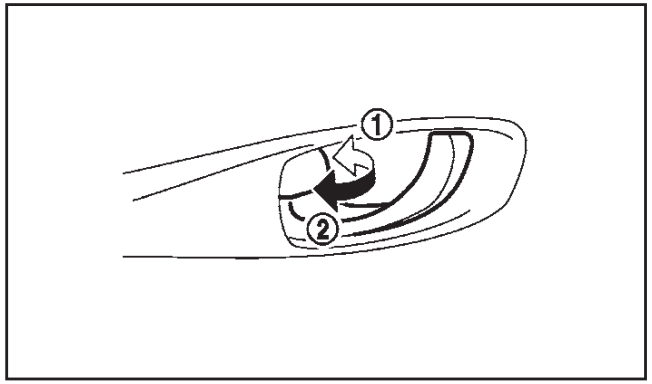

Για να κλειδώσετε τις μπροστινές πόρτες, πατήστε τον διακόπτη της εσωτερικής ασφάλειας στην θέση κλειδώματος (1) και μετά κλείστε την πόρτα ενώ τραβάτε το χερούλι της πόρτας.

Για να κλειδώσετε τις πίσω πόρτες, πατήστε την εσωτερική ασφάλεια στην θέση κλειδώματος (1) και μετά κλείστε την πόρτα.

Με τον χειρισμό της εσωτερικής ασφάλειας της πόρτας του οδηγού θα κλειδώσουν ή θα ξεκλειδώσουν όλες οι πόρτες (όπου υπάρχει).

Για να ξεκλειδώσετε, τραβήξτε την εσωτερική ασφάλεια στην θέση ξεκλειδώματος (2).

Όταν είναι κλειδωμένη η πόρτα του οδηγού, δεν χρειάζεται να κάνετε χειρισμό της εσωτερικής ασφάλειας. Απλά τραβήξτε το εσωτερικό χερούλι της πόρτας για να ανοίξετε την πόρτα του οδηγού.

Τύπος B (για μοντέλα με σύστημα Super Lock)

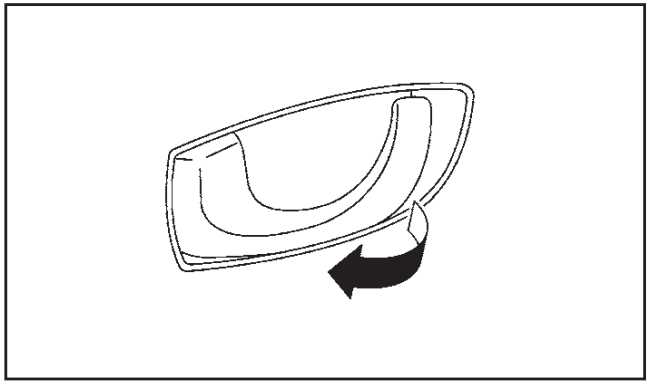

Για να ξεκλειδώσετε και να ανοίξετε την πόρτα, τραβήξτε το εσωτερικό χερούλι όπως φαίνεται στην εικόνα.

Οι πόρτες δεν μπορούν να ανοίξουν από το εσωτερικό χερούλι όταν είναι ενεργοποιημένο το σύστημα Super Lock.

ΚΛΕΙΔΩΜΑ ΜΕ ΤΟΝ ΔΙΑΚΟΠΤΗ ΗΛΕΚΤΡΙΚΗΣ ΚΛΕΙΔΑΡΙΑΣ ΠΟΡΤΩΝ

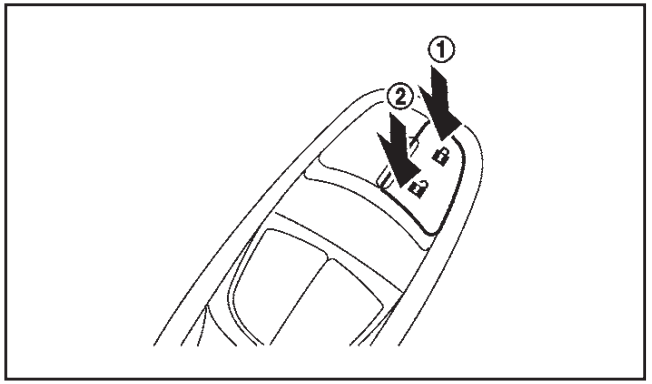

Υποβραχιόνιο οδηγού

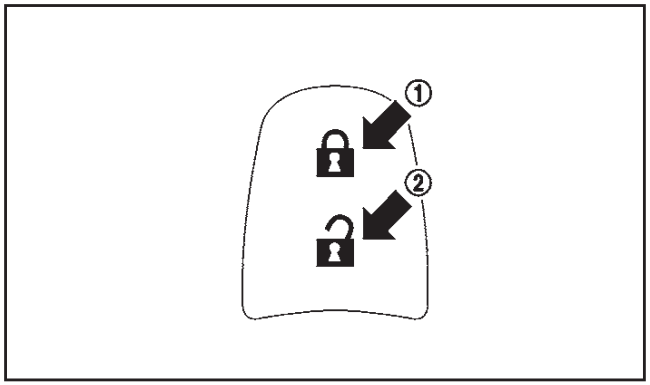

Υποβραχιόνιο συνοδηγού (όπου υπάρχει)

Με την χρήση του διακόπτη της ηλεκτρικής κλειδαριάς πόρτας (που βρίσκεται στις πόρτες του οδηγού και του συνοδηγού) θα κλειδώσετε ή θα ξεκλειδώσετε όλες τις πόρτες.

Για να κλειδώσετε τις πόρτες, πατήστε τον διακόπτη ηλεκτρικής κλειδαριάς στην θέση κλειδώματος (1).

ΠΡΟΣΟΧΗ

- **Όταν κλειδώνετε με τον διακόπτη ηλεκτρικής κλειδαριάς πορτών, βεβαιωθείτε ότι δεν έχετε αφήσει το κλειδί μέσα στο αυτοκίνητο.**
- **Όταν έχετε αφήσει το Έξυπνο Κλειδί μέσα στο αυτοκίνητο και προσπαθείτε να κλειδώσετε την πόρτα με την χρήση του διακόπτη ηλεκτρικής κλειδαριάς πορτών έχοντας βγει από το όχημα, όλες οι πόρτες θα ξεκλειδώσουν αυτόματα όταν κλείσετε την πόρτα.**

Για να ξεκλειδώσετε, πατήστε τον διακόπτη ηλεκτρικής κλειδαριάς στην θέση ξεκλειδώματος (2).

Με τον διακόπτη της μίζας στην θέση ON, το ενδεικτικό φως ένδειξης κλειδαριάς πόρτας 🔒 (που βρίσκεται στο ταμπλό των οργάνων) (όπου υπάρχει) θα ανάψει και θα μείνει αναμμένο. Με τον διακόπτη της μίζας στην θέση OFF ή LOCK, το ενδεικτικό φως κλειδαριάς πόρτας 🔒 θα ανάψει για 30 λεπτά.

ΠΑΙΔΙΚΗ ΑΣΦΑΛΕΙΑ ΠΙΣΩ ΠΟΡΤΑΣ

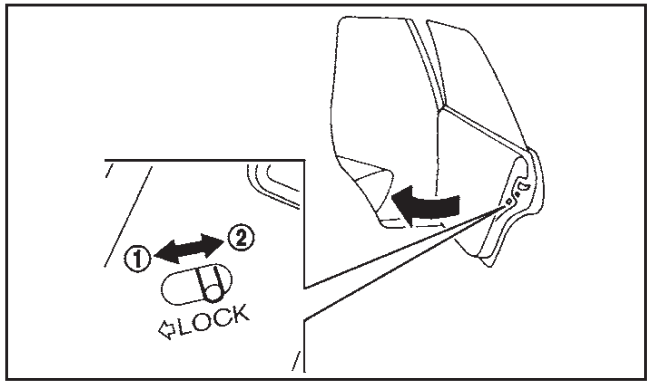

Η παιδική ασφάλεια της πίσω πόρτας δεν επιτρέπει το κατά λάθος άνοιγμα της πίσω πόρτας, ιδιαίτερα όταν μέσα στο αυτοκίνητο είναι μικρά παιδιά.

Όταν οι μοχλοί είναι στην θέση κλειδώματος (1), η παιδική ασφάλεια κλειδώνει και η πίσω πόρτα μπορεί να ανοίξει μόνο με το εξωτερικό χερούλι.

Για να απελευθερωθεί, μετακινήστε τον μοχλό στην θέση ξεκλειδώματος (2).

ΣΥΣΤΗΜΑ ΕΙΣΟΔΟΥ ΧΩΡΙΣ ΚΛΕΙΔΙ (όπου υπάρχει)

Το σύστημα εισόδου χωρίς κλειδί μπορεί να λειτουργήσει όλες τις κλειδαριές των πορτών (και της πίσω πόρτας) με την χρήση του τηλεχειριστηρίου. Το τηλεχειριστήριο μπορεί να λειτουργήσει σε απόσταση περίπου 1 μέτρου από το αυτοκίνητο. Η απόσταση λειτουργίας εξαρτάται από τις συνθήκες γύρω από το αυτοκίνητο.

Έως 4 τηλεχειριστήρια μπορούν να χρησιμοποιηθούν σε ένα αυτοκίνητο. Για πληροφορίες για την αγορά και χρήση πρόσθετων τηλεχειριστηρίων, αποτανθείτε σε εξουσιοδοτημένο συνεργείο Nissan ή εξειδικευμένο συνεργείο.

Το τηλεχειριστήριο δεν θα λειτουργήσει στις ακόλουθες συνθήκες:

- Όταν η απόσταση ανάμεσα στο τηλεχειριστήριο και το αυτοκίνητο είναι μεγαλύτερη από το περίπου 1 μέτρο.
- Όταν η μπαταρία του τηλεχειριστηρίου είναι άδεια.
- Όταν το κλειδί είναι στον διακόπτη της μίζας.

ΠΡΟΣΟΧΗ

- **Όταν κλειδώνετε το αυτοκίνητο με το τηλεχειριστήριο, βεβαιωθείτε ότι δεν έχετε αφήσει το κλειδί μέσα στο αυτοκίνητο.**
- **Μην επιτρέπετε στο τηλεχειριστήριο, που περιέχει ηλεκτρικά εξαρτήματα, να έρθει σε επαφή με νερό ή αλμυρό νερό. Αυτό θα μπορούσε να επηρεάσει την λειτουργία του συστήματος.**
- **Μην ρίχνετε κάτω το τηλεχειριστήριο.**
- **Μην χτυπάτε απότομα το τηλεχειριστήριο πάνω σε άλλο αντικείμενο.**

- **Εάν η εξωτερική θερμοκρασία είναι κάτω από τους -10ºC, η μπαταρία του Έξυπνου Κλειδιού μπορεί να μην λειτουργήσει σωστά.**
- **Μην τοποθετείτε το τηλεχειριστήριο για μεγάλα χρονικά διαστήματα σε μέρη όπου η θερμοκρασία υπερβαίνει τους 60ºC.**

Εάν ένα τηλεχειριστήριο κλαπεί ή χαθεί, η Nissan συνιστά την διαγραφή του κωδικού του ID από τα εξαρτήματα του αυτοκινήτου. Με τον τρόπο αυτό θα αποφευχθεί η μη εξουσιοδοτημένη χρήση του τηλεχειριστηρίου για την είσοδο στο αυτοκίνητο. Για πληροφορίες σχετικές με την διαδικασία διαγραφής, αποτανθείτε σε εξουσιοδοτημένο συνεργείο Nissan ή εξειδικευμένο συνεργείο.

Για πληροφορίες σχετικές με την αντικατάσταση μιας μπαταρίας, δείτε το «Μπαταρία» στο κεφάλαιο «8. Συντήρηση και κάντε το μόνος σας».

ΧΡΗΣΗ ΤΟΥ ΣΥΣΤΗΜΑΤΟΣ ΕΙΣΟΔΟΥ ΧΩΡΙΣ ΚΛΕΙΔΙ

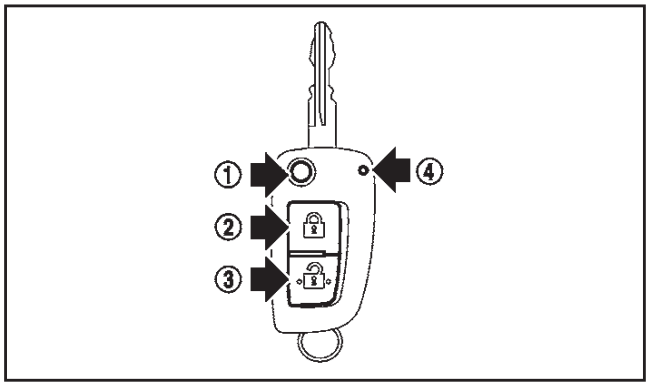

(1) Κουμπί ξεδιπλώματος κλειδιού

(2) Κουμπί κλειδώματος

(3) Κουμπί ξεκλειδώματος

(4) Ενδεικτικό φως μπαταρίας

Κλείδωμα πορτών

1. Βγάλτε το κλειδί από τον διακόπτη της μίζας.
2. Κλείστε όλες τις πόρτες.
3. Πατήστε το κουμπί κλειδώματος (2) στο τηλεχειριστήριο.
4. Όλες οι πόρτες θα κλειδώσουν. Το ενδεικτικό φως κλειδαριάς πόρτας (που βρίσκεται στο ταμπλό των οργάνων) θα ανάψει για 1 λεπτό (όπου υπάρχει).
5. Λειτουργήστε τα χερούλια των πορτών για να επιβεβαιώσετε ότι οι πόρτες έχουν κλειδώσει καλά.

ΠΡΟΣΟΧΗ

Μετά το κλείδωμα των πορτών με το τηλεχειριστήριο, βεβαιωθείτε ότι οι πόρτες έχουν κλειδώσει καλά λειτουργώντας τα χερούλια των πορτών.

Ξεκλείδωμα πορτών

1. Πατήστε το κουμπί ξεκλειδώματος (3) στο τηλεχειριστήριο.
2. Όλες οι πόρτες θα ξεκλειδώσουν.

Όλες οι πόρτες θα κλειδώσουν και πάλι, αυτόματα, εκτός εάν μία από τις παρακάτω λειτουργίες γίνει μέσα σε 30 δευτερόλεπτα ή 1 λεπτό από την στιγμή που πατήσετε το κουμπί ξεκλειδώματος (3) στο τηλεχειριστήριο.

- Ανοίξετε οποιαδήποτε πόρτα.
- Βάλετε το κλειδί στον διακόπτη της μίζας.

Λειτουργία επιλεκτικού ξεκλειδώματος:

Όταν παραλαμβάνετε το αυτοκίνητο, η λειτουργία ξεκλειδώματος πορτών είναι ορισμένη για να ξεκλειδώνουν όλες οι πόρτες πατώντας μία φορά το κουμπί ξεκλειδώματος (3) στο τηλεχειριστήριο. Η λειτουργία ξεκλειδώματος πορτών μπορεί να αλλάξει στην λειτουργία επιλεκτικού ξεκλειδώματος, με την οποία ξεκλειδώνει αρχικά μόνο η πόρτα του οδηγού και μετά όλες οι πόρτες με ένα δεύτερο πάτημα του κουμπιού ξεκλειδώματος (3) στο τηλεχειριστήριο (2).

Λειτουργία επιλεκτικού ξεκλειδώματος πόρτας:

1. Πατήστε το κουμπί ξεκλειδώματος (3) στο τηλεχειριστήριο.
2. Ξεκλειδώνει η πόρτα του οδηγού.
3. Πατήστε πάλι το κουμπί ξεκλειδώματος (3) στο τηλεχειριστήριο.
4. Θα ξεκλειδώσουν όλες οι πόρτες.

Για να αλλάξετε στην λειτουργία επιλεκτικού ξεκλειδώματος, κάντε την ακόλουθη διαδικασία.

Πατήστε τα κουμπιά κλειδώματος (2) και ξεκλειδώματος (3) ταυτόχρονα για περισσότερα από 5 δευτερόλεπτα.

Κάντε την ίδια διαδικασία για να απενεργοποιήσετε την λειτουργία επιλεκτικού ξεκλειδώματος.

Χρονοδιακόπτης για το εσωτερικό φως (όπου υπάρχει):

Ο χρονοδιακόπτης για το εσωτερικό φως ενεργο-

ποιείται και τα εσωτερικά φώτα θα ανάψουν για 15 δευτερόλεπτα όταν ξεκλειδώσει μία πόρτα ενώ ο διακόπτης στο εσωτερικό φως είναι στην θέση πόρτας (DOOR).

Τα εσωτερικά φώτα μπορεί να σβήσουν χωρίς να περιμένετε 15 δευτερόλεπτα κάνοντας μία από τις ακόλουθες λειτουργίες.

- Γυρίζοντας τον διακόπτη της μίζας στην θέση ON.
- Κλειδώνοντας τις πόρτες με το τηλεχειριστήριο.
- Βάζοντας τον διακόπτη για το εσωτερικό φως στην θέση OFF.

Ενδεικτικό φως μπαταρίας

Το ενδεικτικό φως μπαταρίας (4) ανάβει όταν πατάτε οποιοδήποτε κουμπί. Εάν το φως δεν ανάβει, η μπαταρία είναι αδύναμη ή χρειάζεται αντικατάσταση. Για πληροφορίες σχετικές με την αντικατάσταση της μπαταρίας δείτε το «Μπαταρία» στο κεφάλαιο «8. Συντήρηση και κάντε το μονός σας».

ΛΕΙΤΟΥΡΓΙΑ ΤΩΝ ΑΛΑΡΜ

Όταν κλειδώνετε ή ξεκλειδώνετε τις πόρτες, τα αλάρμ θα αναβοσβήσουν για επιβεβαίωση.

- Κλείδωμα: Τα αλάρμ αναβοσβήνουν μία φορά.
- Ξεκλείδωμα: Τα αλάρμ αναβοσβήνουν δύο φορές.

Λειτουργία ένδειξης των αλάρμ

	ΚΛΕΙΔΩΜΑ ΠΟΡΤΑΣ	**ΞΕΚΛΕΙΔΩΜΑ ΠΟΡΤΑΣ**
Σύστημα εισόδου χωρίς κλειδί	ΑΛΑΡΜ – μία φορά	ΑΛΑΡΜ – δύο φορές

ΣΥΣΤΗΜΑ ΕΞΥΠΝΟΥ ΚΛΕΙΔΙΟΥ (όπου υπάρχει)

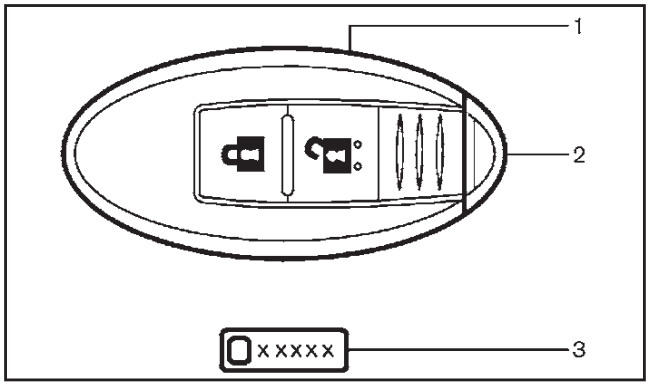

Τύπος A

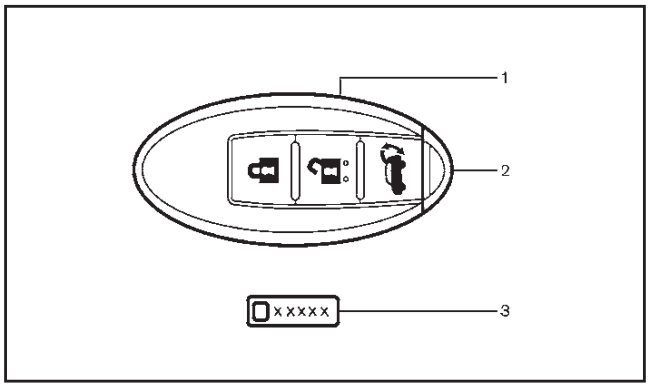

Τύπος B

1. Έξυπνο Κλειδί (2)
2. Μηχανικό κλειδί (μέσα στο Έξυπνο Κλειδί) (2)
3. Πινακιδάκι αριθμού κλειδιού

ΠΡΟΕΙΔΟΠΟΙΗΣΗ

- **Τα ραδιοκύματα μπορούν να επηρεάσουν ανεπανόρθωτα ηλεκτρικό ιατρικό εξοπλισμό. Εάν έχετε βηματοδότη, θα πρέπει να έλθετε σε επαφή με τον κατασκευαστή του ιατρικού εξοπλισμού για να ρωτήσετε για τις πιθανές επιπτώσεις από την χρήση.**
- **Το Έξυπνο Κλειδί μεταδίδει ραδιοκύματα όταν πατιόνται τα κουμπιά. Τα ραδιοκύματα μπορεί να επηρεάσουν τα συστήματα πλοήγησης αεροσκαφών και τα συστήματα επικοινωνίας. Μην βάζετε σε λειτουργία το Έξυπνο Κλειδί όταν είστε μέσα σε αεροπλάνο. Βεβαιωθείτε ότι τα κουμπιά δεν θα πατηθούν κατά λάθος όταν η μονάδα είναι αποθηκευμένη στην διάρκεια μιας πτήσης.**

Το σύστημα Έξυπνου Κλειδιού μπορεί να λειτουργήσει όλες τις πόρτες και την πίσω πόρτα με την χρήση της λειτουργίας του ενσωματωμένου τηλεχειριστηρίου ή πατώντας το κουμπί επερώτησης στο αυτοκίνητο και χωρίς να χρειάζεται να βγάλετε το κλειδί από την τσέπη ή την τσάντα σας. Το περιβάλλον λειτουργίας και / ή οι συνθήκες μπορεί να επηρεάσουν την λειτουργία του συστήματος Έξυπνου Κλειδιού.

Βεβαιωθείτε ότι έχετε διαβάσει τα παρακάτω πριν χρησιμοποιήσετε το σύστημα Έξυπνου Κλειδιού.

ΠΡΟΣΟΧΗ

- **Βεβαιωθείτε ότι έχετε το Έξυπνο Κλειδί μαζί σας όταν χειρίζεστε το αυτοκίνητο.**
- **Ποτέ μην αφήνετε το Έξυπνο Κλειδί μέσα στο αυτοκίνητο όταν βγαίνετε από αυτό.**
- **Όταν η εξωτερική θερμοκρασία είναι εξαιρετικά χαμηλή, το σύστημα του Έξυπνου Κλειδιού μπορεί να μην λειτουργήσει σωστά.**

Το Έξυπνο Κλειδί είναι πάντα σε επικοινωνία με το αυτοκίνητο καθώς λαμβάνει ραδιοκύματα. Το σύστημα Έξυπνου Κλειδιού μεταδίδει ασθενή ραδιοκύματα. Οι συνθήκες του περιβάλλοντος μπορεί να παρεμβληθούν στην λειτουργία του Έξυπνου Κλειδιού στις ακόλουθες συνθήκες λειτουργίας.

- Όταν λειτουργεί κοντά σε θέσεις όπου μεταδίδονται ισχυρά ραδιοκύματα όπως, κεραία τηλεόρασης, ηλεκτρική γεννήτρια και ραδιοφωνικός σταθμός.
- Όταν έχετε στην κατοχή σας ασύρματο εξοπλισμό, όπως για παράδειγμα κινητό τηλέφωνο, μεταδότη ή CB.
- Όταν το Έξυπνο Κλειδί είναι σε επαφή ή είναι καλυμμένο με μεταλλικά υλικά.
- Όταν χρησιμοποιείται κοντά οποιοσδήποτε τύπος τηλεχειριστηρίου ραδιοκυμάτων.
- Όταν το Έξυπνο Κλειδί έχει τοποθετηθεί κοντά σε ηλεκτρική συσκευή όπως ο προσωπικός υπολογιστής.
- Όταν το αυτοκίνητο είναι παρακαρισμένο κοντά σε παρκόμετρο.

Σε τέτοιες περιπτώσεις, διορθώστε τις συνθήκες λειτουργίας πριν χρησιμοποιήσετε την λειτουργία Έξυπνου Κλειδιού ή χρησιμοποιήστε το μηχανικό κλειδί.

Αν και η ζωή της μπαταρίας ποικίλει ανάλογα με τις συνθήκες λειτουργίας, η διάρκειά της είναι περίπου 2 χρόνια. Εάν η μπαταρία αδειάσει, αντικαταστήστε την με καινούργια.

Για πληροφορίες σχετικές με την αντικατάσταση της

μπαταρίας δείτε το «Μπαταρία Έξυπνου Κλειδιού» στο κεφάλαιο «8. Συντήρηση και κάντε το μόνος σας».

Επειδή το Έξυπνο Κλειδί λαμβάνει διαρκώς ραδιοκύματα, εάν το κλειδί αφεθεί κοντά σε εξοπλισμό που εκπέμπει ισχυρά ραδιοκύματα, όπως σήματα από τηλεόραση, προσωπικό υπολογιστή κλπ, η ζωή της μπαταρίας θα μικρύνει.

Επειδή το τιμόνι κλειδώνει ηλεκτρικά, είναι αδύνατο να ξεκλειδώσει με τον διακόπτη της μίζας στην θέση LOCK, όταν η μπαταρία του αυτοκινήτου είναι άδεια. Σε αυτή την περίπτωση το ξεκλείδωμα του τιμονιού θα μπορούσε να είναι αδύνατο ακόμη και εάν βάλετε το Έξυπνο Κλειδί στην θυρίδα του. Θα πρέπει να προσέχετε ιδιαίτερα για να μην αδειάσει τελείως η μπαταρία του αυτοκινήτου.

Έως 4 Έξυπνα Κλειδιά μπορούν να καταχωρηθούν και χρησιμοποιηθούν σε ένα αυτοκίνητο. Για πληροφορίες σχετικές με την αγορά και την χρήση πρόσθετων Έξυπνων Κλειδιών αποτανθείτε σε εξουσιοδοτημένο συνεργείο Nissan ή εξειδικευμένο συνεργείο.

ΠΡΟΣΟΧΗ

- **Μην αφήσετε το Έξυπνο Κλειδί, το οποίο περιέχει ηλεκτρικά εξαρτήματα, να έρθει σε επαφή με νερό ή αλμυρό νερό. Αυτό μπορεί να επηρεάσει την λειτουργία του συστήματος.**
- **Μην ρίχνετε κάτω το Έξυπνο Κλειδί.**
- **Μην χτυπάτε το Έξυπνο Κλειδί απότομα πάνω σε άλλο αντικείμενο.**
- **Μην αλλάζετε ή τροποποιείτε το Έξυπνο Κλειδί.**
- **Το Έξυπνο Κλειδί μπορεί να πάθει ζημιά εάν βραχεί. Εάν το Έξυπνο Κλειδί βραχεί, σκουπίστε το αμέσως για να στεγνώσει.**
- **Μην βάζετε το Έξυπνο Κλειδί για μεγάλο χρονικό διάστημα σε μέρος με θερμοκρασίες πάνω από 60ºC.**
- **Εάν η εξωτερική θερμοκρασία είναι κάτω από τους -10ºC, η μπαταρία του Έξυπνου Κλειδιού μπορεί να μην λειτουργήσει κανονικά.**
- **Μην βάζετε το Έξυπνο Κλειδί σε μπρελόκ που περιέχει μαγνήτη.**
- **Μην βάζετε το Έξυπνο Κλειδί κοντά σε εξοπλισμό που παράγει μαγνητικό πεδίο όπως τηλεόραση, ηχοσύστημα ή προσωπικό υπολογιστή.**

Εάν ένα Έξυπνο Κλειδί χαθεί ή κλαπεί, η Nissan συνιστά την διαγραφή του κωδικού αναγνώρισης (ID) αυτού του Έξυπνου Κλειδιού. Με τον τρόπο αυτό θα αποφευχθεί η μη εξουσιοδοτημένη χρήση για το ξεκλείδωμα του αυτοκινήτου με αυτό το Έξυπνο Κλειδί. Για πληροφορίες σχετικά με την διαδικασία διαγραφής, παρακαλούμε να έλθετε σε επαφή με εξουσιοδοτημένο συνεργείο Nissan ή εξειδικευμένο συνεργείο.

Για πληροφορίες σχετικές με την αντικατάσταση της μπαταρίας δείτε το «Μπαταρία Έξυπνου Κλειδιού» στο κεφάλαιο «8. Συντήρηση και κάντε το μόνος σας».

Η λειτουργία του Έξυπνου Κλειδιού μπορεί να απενεργοποιηθεί. Για πληροφορίες σχετικές με την απενεργοποίηση της λειτουργίας Έξυπνου Κλειδιού αποτανθείτε σε εξουσιοδοτημένο συνεργείο Nissan ή εξειδικευμένο συνεργείο.

ΑΚΤΙΝΑ ΛΕΙΤΟΥΡΓΙΑΣ ΕΞΥΠΝΟΥ ΚΛΕΙΔΙΟΥ

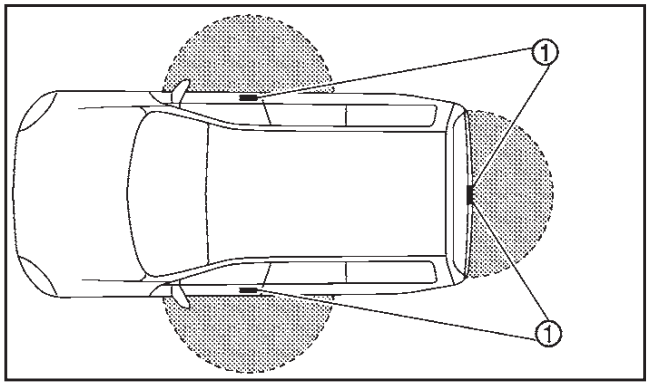

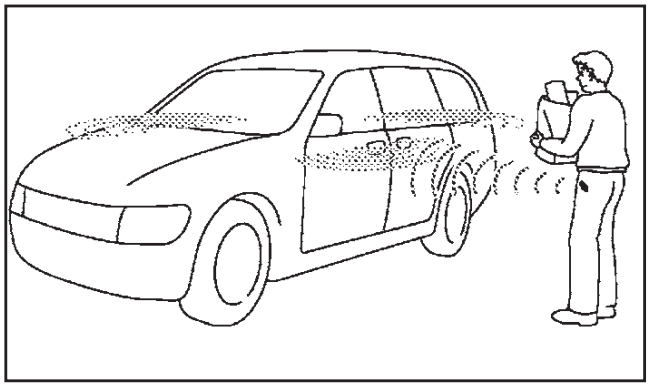

Οι λειτουργίες του Έξυπνου Κλειδιού μπορούν να χρησιμοποιηθούν όταν το Έξυπνο Κλειδί είναι μέσα στην συγκεκριμένη ακτίνα λειτουργίας από τον διακόπτη επερώτησης (1).

Όταν η μπαταρία του Έξυπνου κλειδιού έχει αδειάσει ή ισχυρά ραδιοκύματα υπάρχουν κοντά στην περιοχή λειτουργίας, η ακτίνα λειτουργίας του συστήματος του Έξυπνου Κλειδιού μικραίνει και το Έξυπνο Κλειδί μπορεί να μην λειτουργήσει σωστά.

Η ακτίνα λειτουργίας είναι στα 80 εκατοστά από κάθε διακόπτη επερώτησης (1).

Εάν το Έξυπνο Κλειδί είναι πολύ κοντά στο τζάμι της πόρτας, το χερούλι της πόρτας ή τον πίσω προφυλακτήρα, οι διακόπτες επερώτησης μπορεί να μην λειτουργήσουν.

Όταν το Έξυπνο Κλειδί είναι μέσα στην ακτίνα λειτουργίας, είναι δυνατό για οποιονδήποτε ακόμη και κάποιο που δεν έχει το Έξυπνο Κλειδί, να πατήσει τον διακόπτη επερώτησης για να κλειδώσει / ξεκλειδώσει τις πόρτες.

ΧΡΗΣΗ ΤΟΥ ΣΥΣΤΗΜΑΤΟΣ ΕΞΥΠΝΟΥ ΚΛΕΙΔΙΟΥ

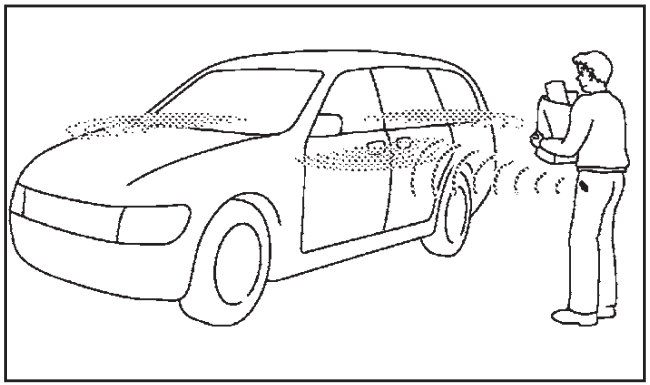

Ο διακόπτης επερώτησης δεν θα λειτουργήσει κάτω από τις ακόλουθες συνθήκες:

- Όταν έχετε αφήσει το Έξυπνο Κλειδί μέσα στο αυτοκίνητο.
- Όταν το Έξυπνο Κλειδί δεν είναι μέσα στην ακτίνα λειτουργίας.
- Όταν οποιαδήποτε πόρτα είναι ανοικτή ή δεν έχει κλείσει καλά.
- Όταν η μπαταρία του Έξυπνου Κλειδιού έχει αδειάσει.
- Όταν ο διακόπτης της μίζας είναι στην θέση ACC ή ON.

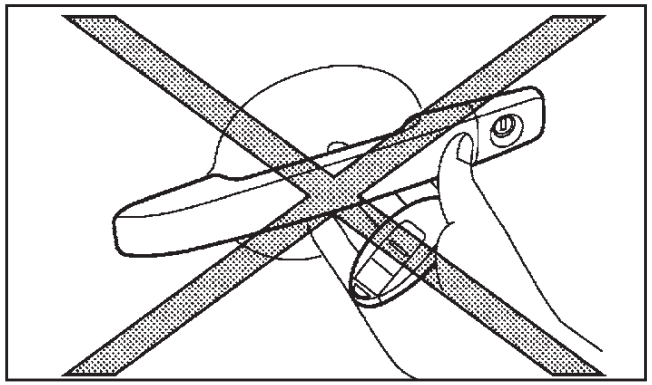

- Μην πατάτε τον διακόπτη επερώτησης κρατώντας το Έξυπνο Κλειδί στο χέρι σας, όπως φαίνεται στην εικόνα. Η κοντινή απόσταση από το χερούλι της πόρτας θα κάνει το σύστημα του Έξυπνου Κλειδιού να αντιμετωπίσει δυσκολία στο να αναγνωρίσει ότι το Έξυπνο Κλειδί είναι έξω από το αυτοκίνητο.
- Αφού κλειδώσετε τις πόρτες χρησιμοποιώντας τον διακόπτη επερώτησης, βεβαιωθείτε ότι αυτές έχουν κλειδώσει λειτουργώντας τα χερούλια.
- Όταν κλειδώνετε τις πόρτες χρησιμοποιώντας τον διακόπτη επερώτησης στο χερούλι της πόρτας, βεβαιωθείτε ότι έχετε το Έξυπνο Κλειδί μαζί σας, πριν βάλετε σε λειτουργία τον διακόπτη επερώτησης στο χερούλι της πόρτας, για να μην αφήσετε μέσα στο αυτοκίνητο το Έξυπνο Κλειδί.
- Ο διακόπτης επερώτησης στο χερούλι της πόρτας λειτουργεί μόνο όταν το Έξυπνο Κλειδί έχει ανιχνευτεί από το σύστημα Έξυπνου Κλειδιού.
- Μην τραβήξετε το χερούλι της πόρτας πριν πατήσετε τον διακόπτη επερώτησης πάνω του. Η πόρτα θα ξεκλειδώσει αλλά δεν θα ανοίγει. Αφήστε το χερούλι της πόρτας και τραβήξτε το πάλι για να την ανοίξετε.

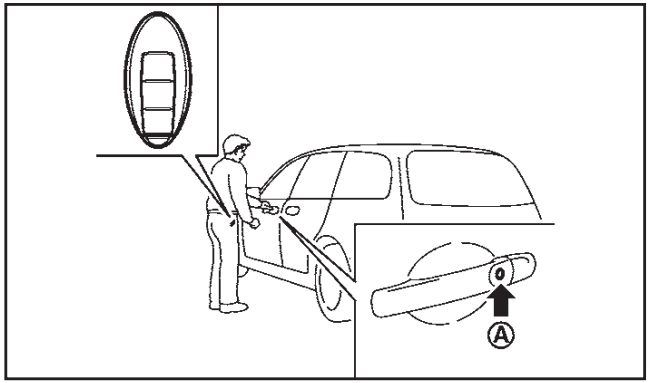

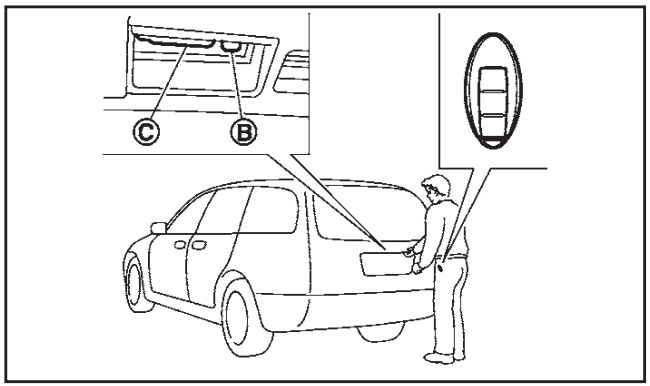

Όταν έχετε το Έξυπνο Κλειδί μαζί σας, μπορείτε να κλειδώσετε ή να ξεκλειδώσετε όλες τις πόρτες πατώντας τον διακόπτη επερώτησης στο χερούλι της πόρτας (οδηγού ή συνοδηγού) (A) ή τον διακόπτη επερώτησης της πίσω πόρτας (B) μέσα στην ακτίνα λειτουργίας.

Όταν κλειδώνετε ή ξεκλειδώνετε τις πόρτες ή ανοίγετε την πίσω πόρτα, τα φλας θα αναβοσβήσουν και θα ηχήσει ο εξωτερικός βομβητής (όπου υπάρχει) για επιβεβαίωση.

Λειτουργία από το φως καλωσορίσματος και αποχαιρετισμού

Όταν κλειδώνετε ή ξεκλειδώνετε τις πόρτες, συμπεριλαμβανομένης της πίσω πόρτας, τα φώτα πορείας, τα πίσω φώτα και το φως της πινακίδας κυκλοφορίας θα ανάψουν για μία χρονική περίοδο. Η λειτουργία για το φως καλωσορίσματος και αποχαιρετισμού μπορεί να απενεργοποιηθεί. Για πληροφορίες σχετικές με την απενεργοποίηση της λειτουργίας από το φως καλωσορίσματος και αποχαιρετισμού επικοινωνήστε με εξουσιοδοτημένο συνεργείο Nissan ή εξειδικευμένο συνεργείο.

Κλείδωμα πορτών

1. Βάλτε τον διακόπτη της μίζας στην θέση OFF.
2. Πάρτε το Έξυπνο Κλειδί μαζί σας.
3. Κλείστε όλες τις πόρτες.
4. Πατήστε τον διακόπτη επερώτησης στο χερούλι της πόρτας (A) (οδηγού ή συνοδηγού) ή τον διακόπτη επερώτησης της πίσω πόρτας (B).
5. Όλες οι πόρτες και η πίσω πόρτα θα κλειδώσουν. Το ενδεικτικό φως κλειδαριάς πόρτας (που βρίσκεται στο ταμπλό των οργάνων) θα ανάψει για 1 λεπτό (όπου υπάρχει).
6. Λειτουργήστε τα χερούλια των πορτών για να επιβεβαιώσετε ότι οι πόρτες έχουν κλειδώσει.

Προστασία από το κλείδωμα μέσα στο αυτοκίνητο:

Για να μην κλειδωθεί το Έξυπνο Κλειδί κατά λάθος μέσα στο αυτοκίνητο, το σύστημα του Έξυπνου Κλειδιού είναι εξοπλισμένο με σύστημα σχετικής προστασίας.

- Όταν το Έξυπνο Κλειδί είναι μέσα στο αυτοκίνητο και προσπαθείτε να κλειδώσετε με την χρήση της ασφάλειας της πόρτας του οδηγού, έχοντας βγει από το αυτοκίνητο, όλες οι πόρτες θα ξεκλειδώσουν αυτόματα και θα ηχήσει ένας βομβητής αφού κλείσετε την πόρτα.
- Όταν το Έξυπνο Κλειδί είναι μέσα στο αυτοκίνητο ενώ η πόρτα του οδηγού είναι ανοιχτή και προσπαθείτε να κλειδώσετε την πόρτα χρησιμοποιώντας τον διακόπτη ηλεκτρικής κλειδαριάς ενώ έχετε βγει από το αυτοκίνητο, θα ηχήσει ένας εσωτερικός προειδοποιητικός βομβητής μετά την λειτουργία του διακόπτη ηλεκτρικής κλειδαριάς ή του διακόπτη κλειδώματος στην πλευρά του οδηγού.

ΠΡΟΣΟΧΗ

Η προστασία από το κλείδωμα μέσα στο αυτοκίνητο μπορεί να μην λειτουργήσει στις ακόλουθες συνθήκες:

- **Όταν το Έξυπνο Κλειδί έχει τοποθετηθεί πάνω στο ταμπλό.**
- **Όταν το Έξυπνο Κλειδί είναι πάνω στο κάλυμμα του χώρου αποσκευών (όπου υπάρχει).**
- **Όταν το Έξυπνο Κλειδί είναι μέσα στο ντουλαπάκι.**
- **Όταν το Έξυπνο Κλειδί είναι μέσα στις «τσέπες» των πορτών.**
- **Όταν το Έξυπνο Κλειδί έχει τοποθετηθεί πάνω ή κάτω από την περιοχή της ρεζέρβας.**
- **Όταν το Έξυπνο Κλειδί είναι μέσα ή κοντά σε μεταλλικά αντικείμενα.**

Η προστασία από το κλείδωμα μέσα στο αυτοκίνητο μπορεί να λειτουργήσει όταν το Έξυπνο Κλειδί είναι έξω από το αυτοκίνητο αλλά πολύ κοντά σε αυτό.

Ξεκλείδωμα πορτών

Αλλαγή της λειτουργίας ξεκλειδώματος πορτών:

Για να αλλάξετε την λειτουργία ξεκλειδώματος πόρτας από την μία στην άλλη, δείτε το «Οθόνη πληροφοριών αυτοκινήτου» στο κεφάλαιο «2. Όργανα και χειριστήρια».

Λειτουργία επιλεκτικού ξεκλειδώματος πορτών (όπου υπάρχει):

1. Έχετε το Έξυπνο Κλειδί μαζί σας.
2. Πατήστε τον διακόπτη επερώτησης στο χερούλι της πόρτας (A) ή τον διακόπτη επερώτησης της πίσω πόρτας (B).
3. Χερούλι πόρτας οδηγού ή διακόπτης επερώτησης πίσω πόρτας:

Μόνο η αντίστοιχη πόρτα θα ξεκλειδώσει.

Διακόπτης επερώτησης πόρτας συνοδηγού:

Όλες οι πόρτες (και η πίσω πόρτα) θα ξεκλειδώσουν. (Δεν είναι διαθέσιμη η λειτουργία επιλεκτικού ξεκλειδώματος).

4. Πατήστε τον διακόπτη επερώτησης στο χερούλι της πόρτας πάλι μέσα σε 5 δευτερόλεπτα.
5. Θα ξεκλειδώσουν όλες οι πόρτες.
6. Λειτουργήστε τα χερούλια για να ανοίξουν οι πόρτες.

Λειτουργία ξεκλειδώματος όλων των πορτών:

1. Έχετε το Έξυπνο Κλειδί μαζί σας.
2. Πατήστε τον διακόπτη επερώτησης στο χερούλι της πόρτας (A) ή τον διακόπτη επερώτησης της πίσω πόρτας (B).
3. Όλες οι πόρτες και η πίσω πόρτα θα ξεκλειδώσουν.

Εάν τραβηχτεί το χερούλι κάποιας πόρτας ενώ ξεκλειδώνετε τις πόρτες, μπορεί αυτή η πόρτα να μην ξεκλειδώσει. Η πόρτα θα ξεκλειδώσει όταν αφήσετε το χερούλι στην αρχική του θέση. Εάν η πόρτα δεν ξεκλειδώνει, αφού αφήσετε το χερούλι, πατήστε τον διακόπτη επερώτησης για να την ξεκλειδώσετε.

Όλες οι πόρτες θα κλειδώσουν αυτόματα εκτός εάν γίνει κάτι από τα παρακάτω μέσα σε 30 δευτερόλεπτα από την στιγμή που θα πατήσετε τον διακόπτη επερώτησης ενώ οι πόρτες είναι κλειδωμένες.

- Άνοιγμα οποιασδήποτε πόρτας.
- Πάτημα του διακόπτη της μίζας.

Εάν στην διάρκεια της προκαθορισμένης ώρας το κουμπί ξεκλειδώματος στο Έξυπνο Κλειδί πατηθεί, όλες οι πόρτες θα κλειδώσουν αυτόματα μετά την επόμενη προκαθορισμένη ώρα.

Άνοιγμα της ηλεκτρικής πίσω πόρτας (όπου υπάρχει)

1. Πάρτε το Έξυπνο Κλειδί.
2. Πατήστε τον διακόπτη ανοίγματος της ηλεκτρικής πίσω πόρτας (C).
3. Η πίσω πόρτα θα ξεκλειδώσει και θα ανοίξει αυτόματα.

Τα αλάρμ αναβοσβήνουν 4 φορές και ηχεί ο εξωτερικός βομβητής.

Για να κλείσετε την πίσω πόρτα, πατήστε τον διακόπτη της ηλεκτρικής πίσω πόρτας στο Έξυπνο Κλειδί, τον διακόπτη ηλεκτρικής πίσω πόρτας στο ταμπλό ή το χαμηλότερο τμήμα της πίσω πόρτας. (Δείτε το «Πίσω πόρτα» πιο κάτω).

ΠΡΟΕΙΔΟΠΟΙΗΤΙΚΑ ΣΗΜΑΤΑ

Το σύστημα του Έξυπνου Κλειδιού είναι εξοπλισμένο με μία λειτουργία που έχει σχεδιαστεί ώστε να μειώνει τις λάθος ενεργοποιήσεις του Έξυπνου Κλειδιού και να βοηθάει στην προστασία από την κλοπή του αυτοκινήτου. Ο προειδοποιητικός βομβητής ηχεί και το προειδοποιητικό φως ανάβει ή εμφανίζεται η προειδοποιητική ένδειξη στην οθόνη πληροφοριών του αυτοκινήτου όταν εντοπιστεί ακατάλληλη λειτουργία.

ΠΡΟΣΟΧΗ

Όταν ηχεί ο βομβητής και το προειδοποιητικό φως ανάβει ή εμφανίζεται η προειδοποιητική ένδειξη, βεβαιωθείτε ότι ελέγξατε τόσο το αυτοκίνητο όσο και το Έξυπνο Κλειδί.

ΟΔΗΓΟΣ ΑΝΤΙΜΕΤΩΠΙΣΗΣ ΠΡΟΒΛΗΜΑΤΩΝ

Σύμπτωμα		Πιθανή αιτία	Ενέργεια
Όταν πατάτε τον διακόπτη σας μίζας για να σβήσετε τον κινητήρα	Το προειδοποιητικό φως επιλογής της θέσης P ανάβει στον μετρητή και ο εσωτερικός προειδοποιητικός βομβητής ηχεί συνεχόμενα ή για λίγα δευτερόλεπτα. (μοντέλα Xtronic CVT)	Ο επιλογέας ταχυτήτων δεν είναι στην θέση P (παρκάρισμα)	Βάλτε τον επιλογέα ταχυτήτων στην θέση P (παρκάρισμα)
Όταν ανοίγετε την πόρτα του οδηγού για να βγείτε από το αυτοκίνητο	Ηχεί συνεχόμενα ο εσωτερικός προειδοποιητικός βομβητής	Ο διακόπτης της μίζας είναι στην θέση OFF	Κλείστε καλά την πόρτα
Όταν κλείνετε την πόρτα έχοντας βγει από το αυτοκίνητο	Το προειδοποιητικό φως σφάλματος του Συστήματος Κλειδιού στον μετρητή αναβοσβήνει κίτρινο, ο εξωτερικός βομβητής ηχεί 3 φορές και ο εσωτερικός προειδοποιητικός βομβητής ηχεί για λίγα δευτερόλεπτα.	Ο διακόπτης σας μίζας είναι στην θέση ON	Βάλτε τον διακόπτη σας μίζας στην θέση OFF
	Το προειδοποιητικό φως επιλογής της θέσης P ανάβει στον μετρητή και ο εσωτερικός προειδοποιητικός βομβητής ηχεί συνεχόμενα. (μοντέλα Xtronic CVT)	Ο διακόπτης σας μίζας είναι στην θέση OFF και ο επιλογέας ταχυτήτων δεν είναι στην θέση P (παρκάρισμα)	Βάλτε τον επιλογέα ταχυτήτων στην θέση P (παρκάρισμα) και τον διακόπτη της μίζας στην θέση OFF.
Όταν πατάτε τον διακόπτη επερώτησης ή το κουμπί κλειδώματος 🔒 στο Έξυπνο Κλειδί για να κλειδώσετε την πόρτα	Ο εξωτερικός βομβητής ηχεί για λίγα δευτερόλεπτα και όλες οι πόρτες ξεκλειδώνουν	Το Έξυπνο Κλειδί είναι μέσα στο αυτοκίνητο	Πάρτε το Έξυπνο Κλειδί μαζί σας
Όταν κλείνετε την πόρτα με την εσωτερική ασφάλεια στην θέση κλειδώματος “LOCK”	Ο εξωτερικός βομβητής ηχεί για λίγα δευτερόλεπτα και όλες οι πόρτες ξεκλειδώνουν	Το Έξυπνο Κλειδί είναι μέσα στο αυτοκίνητο ή στον χώρο αποσκευών	Πάρτε το Έξυπνο Κλειδί μαζί σας

Σύμπτωμα		Πιθανή αιτία	Ενέργεια
Όταν πατάτε τον διακόπτη επερώτησης στο χερούλι της πόρτας για να κλειδώσετε	Ο εξωτερικός βομβητής ηχεί για λίγα δευτερόλεπτα	Το Έξυπνο Κλειδί είναι μέσα στο αυτοκίνητο ή στον χώρο αποσκευών	Πάρτε το Έξυπνο Κλειδί μαζί σας
		Κάποια πόρτα δεν έχει κλείσει καλά	Κλείστε καλά την πόρτα
		Ο διακόπτης επερώτησης στο χερούλι της πόρτας πατήθηκε πριν κλείσει η πόρτα	Πατήστε τον διακόπτη επερώτησης στο χερούλι της πόρτας αφού την έχετε κλείσει
Όταν πατάτε τον διακόπτη της μίζας για να βάλετε μπροστά τον κινητήρα	Το προειδοποιητικό φως Σφάλματος του Συστήματος Κλειδιού στον μετρητή αναβοσβήνει πράσινο	Η φόρτιση της μπαταρίας είναι χαμηλή	Αντικαταστήστε την μπαταρία με μία καινούργια. (Δείτε το «Μπαταρία» στο κεφάλαιο «8. Συντήρηση και κάντε το μόνος σας»).
	Το προειδοποιητικό φως Σφάλματος του Συστήματος Κλειδιού στον μετρητή αναβοσβήνει κίτρινο και ο εσωτερικός προειδοποιητικός βομβητής ηχεί για λίγα δευτερόλεπτα	Το Έξυπνο Κλειδί δεν είναι μέσα στο αυτοκίνητο	Πάρτε το Έξυπνο Κλειδί μαζί σας
Όταν πατάτε τον διακόπτη της μίζας	Το προειδοποιητικό φως Σφάλματος του Συστήματος του Κλειδιού ανάβει κίτρινο στον μετρητή	Προειδοποιεί για μία δυσλειτουργία στο σύστημα ηλεκτρικής κλειδαριάς τιμονιού ή στο σύστημα του Έξυπνου Κλειδιού.	Αποτανθείτε σε εξουσιοδοτημένο συνεργείο Nissan ή εξειδικευμένο συνεργείο.

ΧΡΗΣΗ ΤΟΥ ΣΥΣΤΗΜΑΤΟΣ ΕΙΣΟΔΟΥ ΧΩΡΙΣ ΚΛΕΙΔΙ

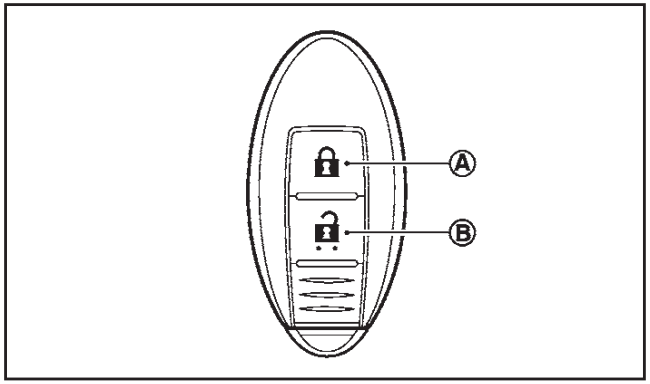

Τύπος A

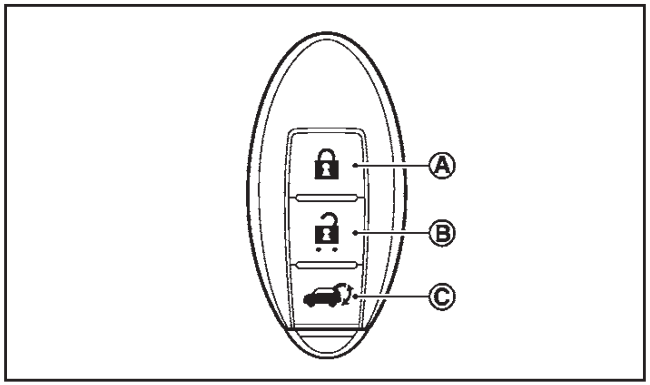

Τύπος B

(A) Κουμπί κλειδώματος “LOCK”

(B) Κουμπί ξεκλειδώματος “UNLOCK”

(C) Κουμπί ηλεκτρικής κλειδαριάς πίσω πόρτας (όπου υπάρχει)

Ακτίνα λειτουργίας

Είναι δυνατό να κλειδώσετε / ξεκλειδώσετε όλες τις πόρτες συμπεριλαμβανομένης της πίσω πόρτας, χρησιμοποιώντας το σύστημα εισόδου χωρίς κλειδί. Η απόσταση λειτουργίας εξαρτάται από τις συνθήκες γύρω από το αυτοκίνητο. Για να λειτουργήσετε με ασφάλεια τα κουμπιά κλειδώματος και ξεκλειδώματος, πλησιάστε το αυτοκίνητο στο περίπου 1 μέτρο από την πόρτα.

Το σύστημα εισόδου χωρίς κλειδί δεν θα λειτουργήσει στις ακόλουθες συνθήκες:

- Όταν το Έξυπνο Κλειδί δεν είναι μέσα στην ακτίνα λειτουργίας.
- Όταν η μπαταρία του Έξυπνου Κλειδιού είναι άδεια.

Για πληροφορίες σχετικά με την αντικατάσταση της μπαταρίας, δείτε το «Μπαταρία» στο κεφάλαιο «8. Συντήρηση και κάντε το μόνος σας».

Κλείδωμα πορτών

1. Βάλτε τον διακόπτη της μίζας στο OFF και πάρτε το Έξυπνο Κλειδί μαζί σας.
2. Κλείστε όλες τις πόρτες (και την πίσω πόρτα).
3. Πατήστε το κουμπί κλειδώματος “LOCK” (A) στο Έξυπνο Κλειδί.
4. Θα κλειδώσουν όλες οι πόρτες. Θα ανάψει το ενδεικτικό φως κλειδαριάς πόρτας 🔒 (στο ταμπλό των οργάνων) για 1 λεπτό (όπου υπάρχει).
5. Λειτουργήστε τα χερούλια των πορτών για να βεβαιωθείτε ότι οι πόρτες κλείδωσαν.

ΠΡΟΣΟΧΗ

Μετά το κλείδωμα των πορτών με το Έξυπνο Κλειδί, βεβαιωθείτε ότι έχουν κλειδώσει οι πόρτες λειτουργώντας τα χερούλια τους.

Ξεκλείδωμα πορτών

Όταν παραλαμβάνετε το αυτοκίνητο, η λειτουργία ξεκλειδώματος πορτών είναι ρυθμισμένη στο να ξεκλειδώνουν όλες οι πόρτες με ένα πάτημα του κουμπιού “UNLOCK” (B). Η λειτουργία ξεκλειδώματος πορτών μπορεί να αλλάξει στην λειτουργία επιλεκτικού ξεκλειδώματος πορτών.

Για να αλλάξετε την λειτουργία κλειδώματος πόρτας από την μία στην άλλη, δείτε το «Οθόνη πληροφοριών αυτοκινήτου» στο κεφάλαιο «2. Όργανα και χειριστήρια».

Λειτουργία ξεκλειδώματος όλων των πορτών:

1. Πατήστε το κουμπί ξεκλειδώματος “UNLOCK” (B) στο Έξυπνο Κλειδί.
2. Όλες οι πόρτες (και η πίσω πόρτα) θα ξεκλειδώσουν.

Λειτουργία επιλεκτικού ξεκλειδώματος (όπου υπάρχει):

1. Πατήστε το κουμπί ξεκλειδώματος “UNLOCK” (B) στο Έξυπνο Κλειδί.
2. Θα ξεκλειδώσει η πόρτα του οδηγού.
3. Πατήστε το κουμπί ξεκλειδώματος “UNLOCK” (B) πάλι στο Έξυπνο Κλειδί.
4. Θα ξεκλειδώσουν όλες οι πόρτες (και η πίσω πόρτα).

Αυτόματο κλείδωμα:

Όλες οι πόρτες θα κλειδώσουν αυτόματα, εκτός εάν γίνει κάποια από τις παρακάτω ενέργειες μέσα σε 30 δευτερόλεπτα ή 1 λεπτό από την στιγμή που πατήσετε το κουμπί ξεκλειδώματος “UNLOCK” (B) στο Έξυπνο Κλειδί, ενώ οι πόρτες είναι κλειδωμένες. Εάν στην διάρκεια του χρόνου των 30 δευτερολέπτων ή του 1 λεπτού πατήσετε το κουμπί ξεκλειδώματος “UNLOCK” (B) στο Έξυπνο Κλειδί, όλες οι πόρτες θα κλειδώσουν αυτόματα μετά από άλλα 30 δευτερόλεπτα ή 1 λεπτό.

- Ανοίξετε οποιαδήποτε πόρτα ή την πίσω πόρτα.
- Πατήσετε τον διακόπτη της μίζας.

Άνοιγμα ή κλείσιμο της πίσω πόρτας (όπου υπάρχει)

Άνοιγμα:

1. Πατήστε τον διακόπτη ηλεκτρικής κλειδαριάς πίσω πόρτας © για περισσότερο από 1 δευτερόλεπτο.
2. Η πίσω πόρτα θα ανοίξει αυτόματα.

Τα αλάρμ θα αναβοσβήνουν 4 φορές και ηχεί ο εξωτερικός βομβητής.

Κλείσιμο:

1. Πατήστε τον διακόπτη ηλεκτρικής κλειδαριάς πίσω πόρτας ©.
2. Η πίσω πόρτα θα κλείσει αυτόματα.

Τα αλάρμ θα αναβοσβήνουν 4 φορές και ηχεί ο εξωτερικός βομβητής.

Εάν το κουμπί © πατηθεί ενώ έχετε ανοίξει ή κλείσει την πίσω πόρτα, η πίσω πόρτα θα κάνει αντίστροφη λειτουργία.

ΛΕΙΤΟΥΡΓΙΑ ΤΗΣ ΚΟΡΝΑΣ ΚΑΙ ΤΩΝ ΦΛΑΣ

Όταν κλειδώνετε ή ξεκλειδώνετε τις πόρτες ή την πίσω πόρτα με τον διακόπτη επερώτησης ή την λειτουργία εισόδου με το τηλεχειριστήριο, τα φλας θα αναβοσβήσουν και η κόρνα ή ο εξωτερικός βομβητής θα ηχήσει για επιβεβαίωση.

Οι ακόλουθες περιγραφές δείχνουν πως θα ενεργοποιηθούν τα φλας και ο εξωτερικός βομβητής όταν κλειδώνετε ή ξεκλειδώνετε τις πόρτες ή την πίσω πόρτα.

Λειτουργία των φλας

Λειτουργία	ΚΛΕΙΔΩΜΑ ΠΟΡΤΑΣ	ΞΕΚΛΕΙΔΩΜΑ ΠΟΡΤΑΣ
Σύστημα Έξυπνου Κλειδιού (χρήση χερουλιού πόρτας ή διακόπτη επερώτησης πίσω πόρτας)	ΑΛΑΡΜ – **μία φορά**	ΑΛΑΡΜ – **δύο φορές**
Σύστημα εισόδου χωρίς κλειδί (χρήση κουμπιού 🔒 ή 🔓)	ΑΛΑΡΜ – **μία φορά**	ΑΛΑΡΜ – **δύο φορές**

Το αυτοκίνητό σας είναι εξοπλισμένο με ένα ή και με τα δύο ακόλουθα συστήματα ασφαλείας:

- Σύστημα προειδοποίησης κλοπής
- Αντικλεπτικό Σύστημα Nissan (NATS*)

Η κατάσταση ασφαλείας φαίνεται από το ενδεικτικό φως ασφαλείας.

(* Σύστημα ακινητοποίησης, Immobilizer)

ΣΥΣΤΗΜΑ ΠΡΟΕΙΔΟΠΟΙΗΣΗΣ ΚΛΟΠΗΣ (όπου υπάρχει)

Το σύστημα προειδοποίησης κλοπής παρέχει οπτικά και ηχητικά σήματα συναγερμού εάν παρενοχληθούν τμήματα του αυτοκινήτου.

Ενδεικτικό φως ασφαλείας

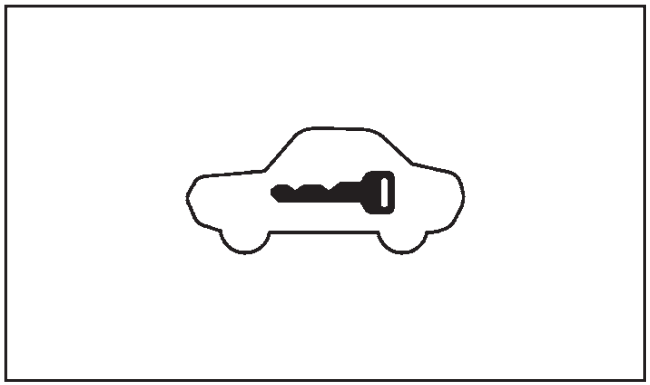

Το ενδεικτικό φως ασφαλείας, που βρίσκεται στους μετρητές, λειτουργεί όποτε ο διακόπτης της μίζας είναι στην θέση LOCK ή OFF. Αυτό είναι φυσιολογικό.

Για μοντέλα με αισθητήρες χώρου

Πως να ενεργοποιήσετε το σύστημα:

1. Κλείστε όλα τα παράθυρα και την ηλιοροφή (όπου υπάρχει).
2. Βάλτε τον διακόπτη της μίζας στην θέση.
3. Πάρτε το τηλεχειριστήριο ή το Έξυπνο Κλειδί μαζί σας και βγείτε από το αυτοκίνητο.
4. Βεβαιωθείτε ότι το καπό και η πίσω πόρτα είναι κλειστά. Κλείστε και κλειδώστε όλες τις πόρτες με το τηλεχειριστήριο, το Έξυπνο Κλειδί ή τον διακόπτη επερώτησης.

   Εάν μία πόρτα ή το καπό είναι ανοικτό, ο βομβητής θα ηχήσει. Ο βομβητής θα σταματήσει όταν η πόρτα ή το καπό έχει κλείσει καλά.
5. Επιβεβαιώστε ότι το ενδεικτικό φως ασφαλείας ανάβει. Το ενδεικτικό φως ασφαλείας αναβοσβήνει γρήγορα για περίπου 20 δευτερόλεπτα και στην συνέχεια αναβοσβήνει αργά. Το σύστημα έχει τώρα ενεργοποιηθεί. Εάν στην διάρκεια των 20 δευτερολέπτων, η πόρτα ξεκλειδώσει με το τηλεχειριστήριο, το Έξυπνο Κλειδί ή τον διακόπτη επερώτησης ή βάλετε τον διακόπτη της μίζας στην θέση ON, το σύστημα δεν θα ενεργοποιηθεί.

Ακόμη και εάν ο οδηγός ή επιβάτες είναι μέσα στο αυτοκίνητο, το σύστημα θα ενεργοποιηθεί με όλες τις πόρτες κλειδωμένες και τον διακόπτη της μίζας σβηστό. Βάλτε τον διακόπτη της μίζας στην θέση ON για να κλείσετε το σύστημα.

Εάν το σύστημα δεν λειτουργεί σωστά, θα ακουστεί ένας σύντομος ήχος μπιπ 5 φορές κατά την ενεργοποίησή του. Ζητήστε τον έλεγχο του συστήματος από εξουσιοδοτημένο συνεργείο Nissan ή εξειδικευμένο συνεργείο.

Λειτουργία του συστήματος προειδοποίησης κλοπής:

Το σύστημα προειδοποίησης θα δώσει τον ακόλουθο συναγερμό:

- Τα αλάρμ θα αναβοσβήσουν και ο συναγερμός ηχεί διακεκομμένα για περίπου 30 δευτερόλεπτα. (Ο συναγερμός θα επαναλάβει 8 φορές).
- Τα αλάρμ σβήνουν αυτόματα μετά τα περίπου 30 δευτερόλεπτα. Ωστόσο ο συναγερμός ενεργοποιείται πάλι εάν το αυτοκίνητο ενοχληθεί ξανά.

Ο συναγερμός ενεργοποιείται όταν:

- Ανοίξετε την πόρτα ή την πίσω πόρτα χωρίς την χρήση του τηλεχειριστηρίου, του Έξυπνου Κλειδιού ή του διακόπτη επερώτησης.
- Ανοιχτεί το καπό.
- Παρενοχληθεί το σύστημα του ογκομετρικού αισθητήρα (αισθητήρας χώρου), όταν είναι ενεργοποιημένο.
- Αποσυνδεθεί η παροχή ρεύματος.

Πώς να σταματήσετε τον συναγερμό:

- Ο συναγερμός θα σταματήσει ξεκλειδώνοντας κάποια πόρτα με τον διακόπτη επερώτησης (όπου υπάρχει) ή το κουμπί ξεκλειδώματος “UNLOCK” στο τηλεχειριστήριο ή το Έξυπνο Κλειδί.
- Ο συναγερμός θα σταματήσει εάν γυρίσετε τον διακόπτη της μίζας στην θέση ON.

Διακόπτης ακύρωσης για τον αισθητήρα χώρου:

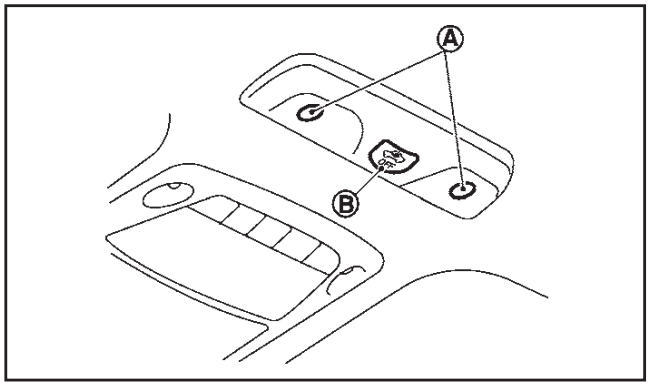

Οι αισθητήρες χώρου (A) (ογκομετρικοί αισθητήρες), βρίσκονται στην οροφή και ανιχνεύουν την κίνηση στον χώρο των επιβατών. Όταν το σύστημα προειδοποίησης κλοπής είναι ενεργοποιημένο, θα ανοίξει αυτόματα και ο αισθητήρας χώρου.

Είναι δυνατόν να εξαιρέσετε τους αισθητήρες χώρου (για παράδειγμα όταν αφήσετε κάποιο κατοικίδιο μέσα στο αυτοκίνητο ή όταν μεταφέρετε το αυτοκίνητο σε καράβι).

Για να εξαιρέσετε τους αισθητήρες χώρου:

1. Κλείστε όλα τα παράθυρα.
2. Βάλτε τον διακόπτη της μίζας στην θέση OFF.
3. Πατήστε τον διακόπτη ακύρωσης (B) που βρίσκεται στην οροφή. Το ενδεικτικό φως ασφαλείας θα αρχίσει να αναβοσβήνει γρήγορα.
4. Κλείστε όλες τις πόρτες, το καπό και την πίσω πόρτα. Κλειδώστε χρησιμοποιώντας το τηλεχειριστήριο, το Έξυπνο Κλειδί ή τον διακόπτη επερώτησης. Το ενδεικτικό φως ασφαλείας θα αρ-

χίσει να αναβοσβήνει γρηγορότερα και ο βομβητής θα ηχήσει μία φορά.

Οι αισθητήρες χώρου έχουν εξαιρεθεί από το σύστημα προειδοποίησης κλοπής. Όλες οι άλλες λειτουργίες του συστήματος παραμένουν ενεργές έως ότου να κλείσετε και πάλι τον συναγερμό.

ΑΝΤΙΚΛΕΠΤΙΚΟ ΣΥΣΤΗΜΑ NISSAN (NATS)

Το Αντικλεπτικό Σύστημα NISSAN (NATS) δεν αφήνει τον κινητήρα να πάρει μπροστά χωρίς την χρήση καταχωρημένου στο σύστημα κλειδιού NATS.

Εάν ο κινητήρας δεν παίρνει μπροστά με την χρήση καταχωρημένου κλειδιού NATS, μπορεί αυτό να οφείλεται σε:

- Άλλο κλειδί NATS.
- Αυτόματο σύστημα πληρωμής διοδίων.
- Αυτόματο σύστημα πληρωμής.
- Άλλες μονάδες που μεταδίδουν παρόμοια σήματα.

Βάλτε μπροστά τον κινητήρα χρησιμοποιώντας την ακόλουθη διαδικασία:

1. Αφαιρέστε οποιοδήποτε αντικείμενο μπορεί να προκαλεί την παρεμβολή, μακριά από το κλειδί NATS.
2. Αφήστε τον διακόπτη της μίζας στην θέση ON για περίπου 5 δευτερόλεπτα.
3. Βάλτε τον διακόπτη της μίζας στην θέση OFF ή LOCK και περιμένετε περίπου 10 δευτερόλεπτα.
4. Επαναλάβατε πάλι τα βήματα 2 και 3.
5. Βάλτε μπροστά τον κινητήρα.
6. Επαναλάβετε τα παραπάνω βήματα έως ότου όλες οι πιθανές παρεμβολές να έχουν περιοριστεί.

Εάν αυτή η διαδικασία επιτρέπει την εκκίνηση του κινητήρα, η Nissan συνιστά να τοποθετήσετε το καταχωρημένο κλειδί του NATS ξεχωριστά από άλλες μονάδες, για να αποφύγετε την παρεμβολή.

Ενδεικτικό φως ασφαλείας

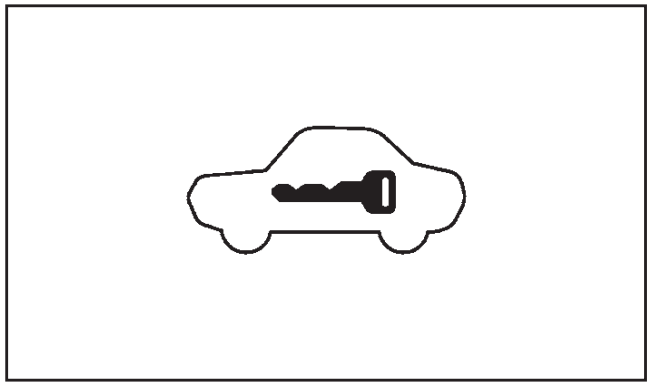

Το ενδεικτικό φως ασφαλείας βρίσκεται στους μετρητές. Δείχνει την κατάσταση του NATS.

Το φως λειτουργεί όταν ο διακόπτης της μίζας είναι στην θέση LOCK, OFF ή ACC. Το ενδεικτικό φως ασφαλείας δείχνει ότι τα συστήματα ασφαλείας του αυτοκινήτου λειτουργούν κανονικά.

Εάν το NATS δεν λειτουργεί κανονικά, το φως αυτό θα παραμείνει αναμμένο ακόμη και όταν γυρίσετε τον διακόπτη της μίζας στην θέση ON.

Εάν το φως παραμένει αναμμένο και / ή ο κινητήρας δεν παίρνει μπροστά, αποτανθείτε το συντομότερο σε εξουσιοδοτημένο συνεργείο Nissan ή εξειδικευμένο συνεργείο για συντήρηση του NATS. Πριν επισκεφθείτε το εξουσιοδοτημένο συνεργείο Nissan ή το εξειδικευμένο συνεργείο, βεβαιωθείτε ότι θα έχετε μαζί σας όλα τα κλειδιά NATS του αυτοκινήτου.

ΚΑΠΟ

ΠΡΟΕΙΔΟΠΟΙΗΣΗ

- **Το καπό πρέπει να είναι κλειστό και ασφαλισμένο πριν ξεκινήσετε το αυτοκίνητο. Σε διαφορετική περίπτωση το καπό μπορεί να ανοίξει και να προκληθεί ατύχημα.**
- **Για να αποφύγετε τραυματισμό, ποτέ μην ανοίγετε το καπό εάν βγαίνει ατμός ή καπνός από τον χώρο του κινητήρα.**

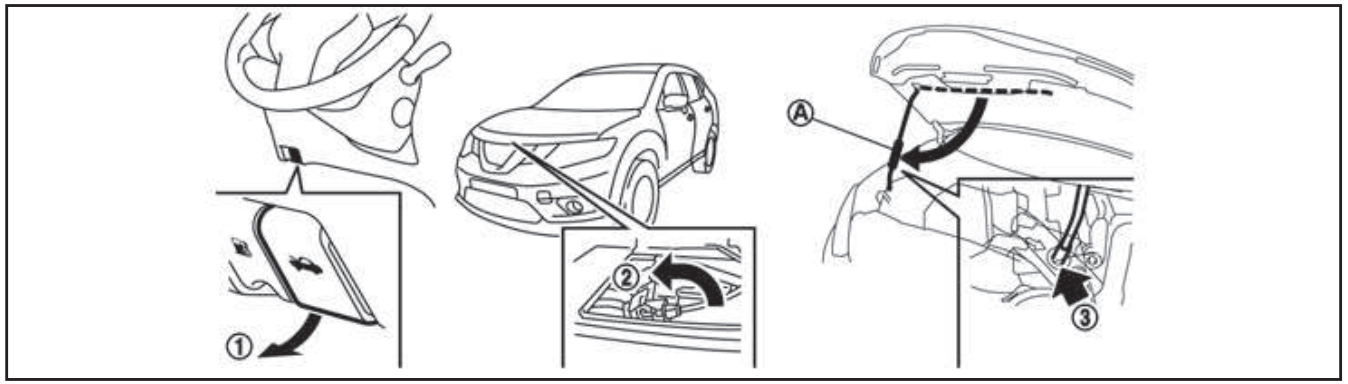

ΑΝΟΙΓΜΑ ΚΑΠΟ

1. Τραβήξτε την λαβή απελευθέρωσης κλειδαριάς καπό (1) που βρίσκεται κάτω από το ταμπλό των οργάνων, το καπό θα ανασηκωθεί ελαφρά.
2. Εντοπίστε τον μοχλό (2) ανάμεσα στο καπό και την γρίλια και σπρώξτε τον στο πλάι με τα δάχτυλά σας.
3. Σηκώστε το καπό.
4. Βγάλτε την ράβδο στήριξης και βάλτε την στην υποδοχή (3).

Κρατήστε τα καλυμμένα μέρη (A) όταν βγάζετε ή τοποθετείτε την ράβδο στήριξης. Αποφύγετε την επαφή με τα μεταλλικά μέρη, καθώς μπορεί να είναι ζεστά αμέσως μετά το σβήσιμο του κινητήρα.

ΚΛΕΙΣΙΜΟ ΚΑΠΟ

1. Ενώ κρατάτε το καπό, βάλτε την ράβδο στήριξης πίσω στην αρχική της θέση.
2. Χαμηλώστε αργά το καπό στα περίπου 20 έως 30 εκατοστά πάνω από την κλειδαριά και αφήστε το να πέσει.
3. Βεβαιωθείτε ότι έχει ασφαλίσει.

ΠΙΣΩ ΠΟΡΤΑ

ΠΡΟΕΙΔΟΠΟΙΗΣΗ

- **Να βεβαιώνεστε πάντα ότι η πίσω πόρτα έχει κλείσει καλά ώστε να μην ανοίξει ενώ οδηγείτε.**
- **Μην οδηγείτε με την πίσω πόρτα ανοιχτή. Μπορεί επικίνδυνα καυσαέρια της εξάτμισης να μπουν μέσα στον χώρο των επιβατών. Δείτε το «Καυσαέρια της εξάτμισης (μονοξείδιο του άνθρακα)» στο κεφάλαιο «5. Ξεκίνημα και οδήγηση» για τα καυσαέρια.**
- **Μην αφήνετε παιδιά χωρίς επιτήρηση μέσα στο αυτοκίνητο. Μπορεί να ενεργοποιήσουν κατά λάθος τους διακόπτες ή τα χειριστήρια. Τα παιδιά χωρίς επιτήρηση θα μπορούσαν να εμπλακούν σε σοβαρά ατυχήματα.**
- **Να βεβαιώνεστε πάντα ότι πόδια και χέρια είναι μακριά από το πλαίσιο της πόρτας για να αποφύγετε τραυματισμό όταν κλείνετε την πίσω πόρτα.**

ΛΕΙΤΟΥΡΓΙΑ ΤΗΣ ΠΙΣΩ ΠΟΡΤΑΣ ΜΕ ΤΟ ΧΕΡΙ

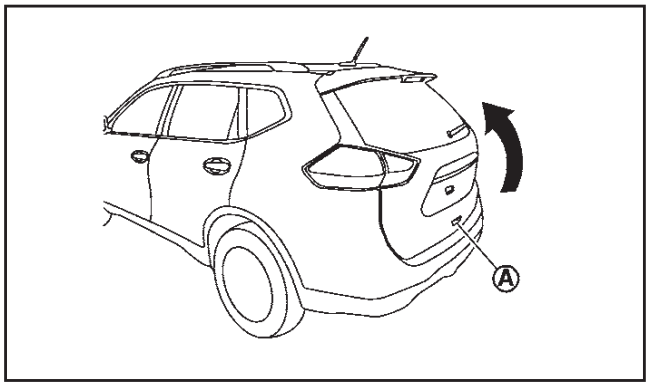

Για να ανοίξετε την πίσω πόρτα, ξεκλειδώστε την και πατήστε τον διακόπτη ανοίγματος (A). Τραβήξτε επάνω την πίσω πόρτα για να ανοίξει.

Η πίσω πόρτα μπορεί να ξεκλειδώσει:

- Πατώντας το κουμπί ξεκλειδώματος στο κλειδί.
- Πατώντας τον διακόπτη επερώτησης στην πίσω πόρτα (όπου υπάρχει).
- Πατώντας τον διακόπτη επερώτησης στην πόρτα (όπου υπάρχει).
- Πατώντας τον διακόπτη ηλεκτρικής κλειδαριά πόρτας στην θέση ξεκλειδώματος.

Για να κλείσετε την πίσω πόρτα, τραβήξτε την κάτω έως ότου ασφαλίσει.

ΛΕΙΤΟΥΡΓΙΑ ΤΗΣ ΠΙΣΩ ΠΟΡΤΑΣ ΗΛΕΚΤΡΙΚΑ (όπου υπάρχει)

Για να λειτουργήσει η πίσω πόρτα ηλεκτρικά, ο επιλογέας ταχυτήτων θα πρέπει να είναι στην θέση P (παρκάρισμα).

Η ηλεκτρική πίσω πόρτα δεν θα λειτουργήσει εάν η τάση της μπαταρίας είναι χαμηλή.

Κύριος διακόπτης ηλεκτρικής πίσω πόρτας

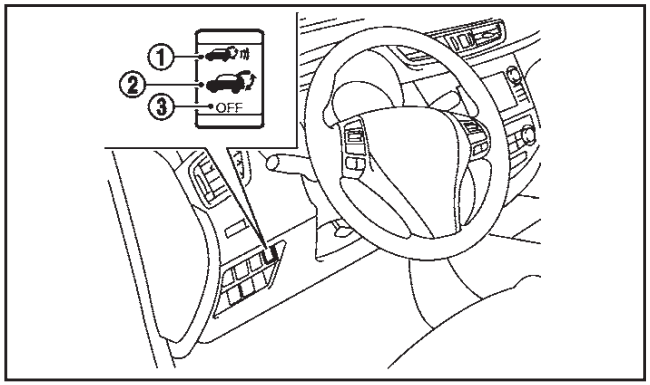

Τύπος A

(1) Ηλεκτρικό άνοιγμα (λειτουργία hands-free)

(2) Ηλεκτρικό άνοιγμα / κλείσιμο (λειτουργία διακόπτη)

(3) Λειτουργία με το χέρι

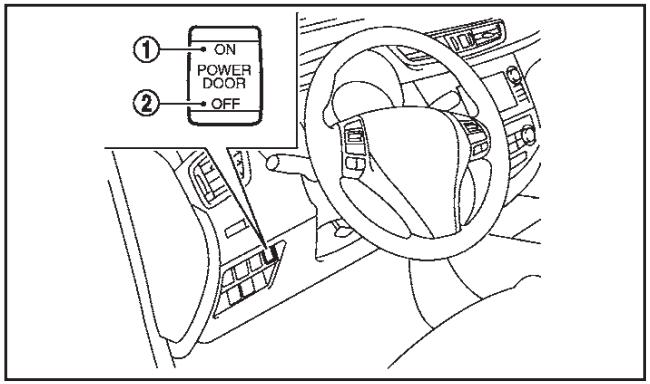

Τύπος B

(1) Ηλεκτρικό άνοιγμα / κλείσιμο (λειτουργία διακόπτη)

(2) Λειτουργία με το χέρι

Η λειτουργία της ηλεκτρικής πίσω πόρτας μπορεί να ενεργοποιηθεί ή να απενεργοποιηθεί με τον κύριο διακόπτη ηλεκτρικής πίσω πόρτας στο ταμπλό των οργάνων.

Όταν ο κύριος διακόπτης ηλεκτρικής πίσω πόρτας πατηθεί στην θέση OFF (3) (Τύπος A) ή (2) (Τύπος B), η ηλεκτρική λειτουργία είναι διαθέσιμη χρησιμοποιώντας το κουμπί ηλεκτρικής πίσω πόρτας στο Έξυπνο Κλειδί.

Ηλεκτρικό άνοιγμα (λειτουργία διακόπτη)

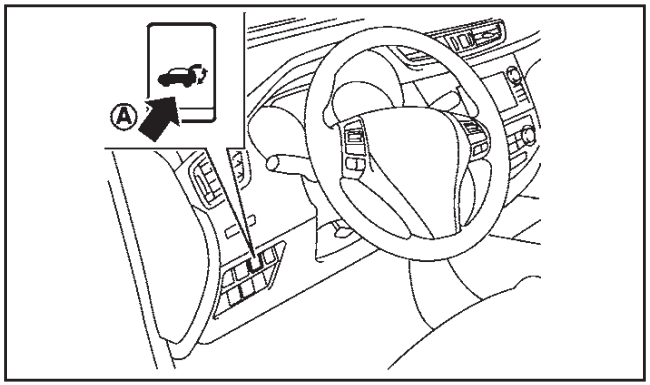

Διακόπτης ηλεκτρικής πίσω πόρτας – ταμπλό οργάνων

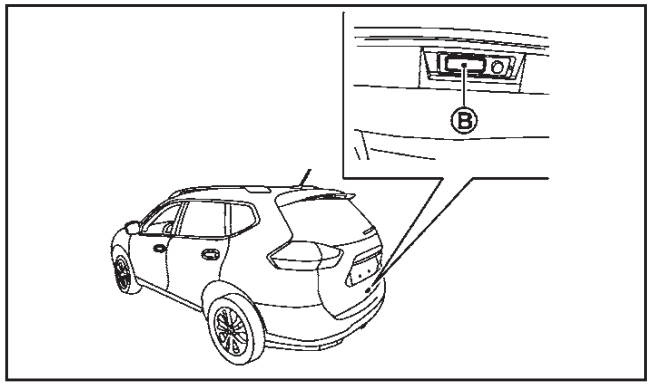

Διακόπτης ανοίγματος πίσω πόρτας

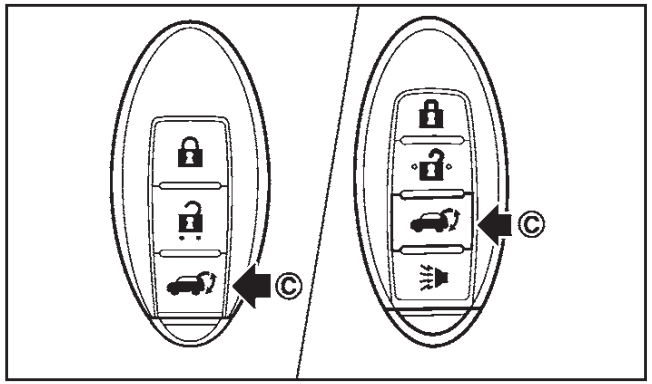

Κουμπί ηλεκτρικής πίσω πόρτας – Κλειδί

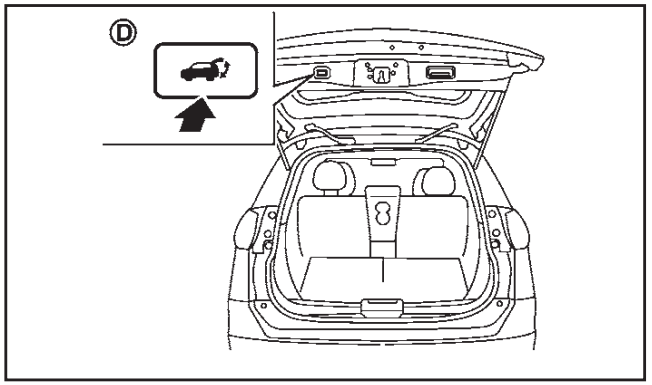

Διακόπτης ηλεκτρικής πίσω πόρτας – πίσω πόρτα

Όταν η πίσω πόρτα είναι τελείως κλειστή, μπορεί να ανοίξετε τελείως, αυτόματα:

- Πατώντας τον διακόπτης ηλεκτρικής πίσω πόρτας (A) στο ταμπλό των οργάνων για περισσότερο από 1 δευτερόλεπτο.
- Πατώντας τον διακόπτη ανοίγματος πίσω πόρτας (B).
- Πατώντας το κουμπί ηλεκτρικής πίσω πόρτας (C) στο κλειδί για περισσότερο από 1 δευτερόλεπτο.

Τα αλάρμ αναβοσβήνουν 4 φορές και ο εξωτερικός βομβητής ηχεί όταν αρχίζει να ανοίγει η πίσω πόρτα.

ΣΗΜΕΙΩΣΗ

Η πίσω πόρτα μπορεί να ανοίξει με τον διακόπτη ηλεκτρικής πίσω πόρτας (A) ή το κουμπί ηλεκτρικής πίσω πόρτας © ακόμη και εάν είναι κλειδωμένη. Η πίσω πόρτα μπορεί να ξεκλειδώσει και να ανοίξει ανεξάρτητα από τις άλλες πόρτες,

ακόμη και όταν αυτές είναι κλειδωμένες.

Ηλεκτρικό άνοιγμα (λειτουργία hands-free)

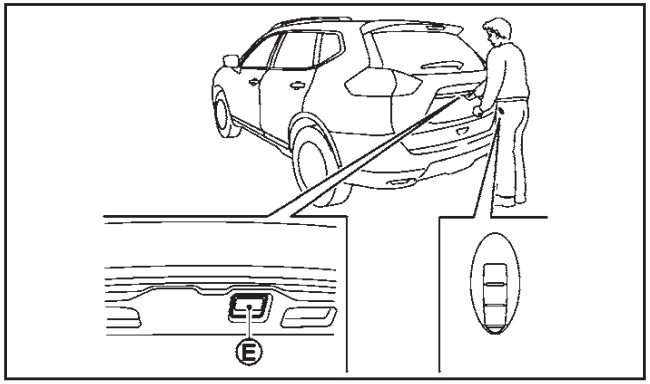

Όταν η πίσω πόρτα είναι τελείως κλειστή, μπορεί να ανοίξει τελείως, αυτόματα, χρησιμοποιώντας την λειτουργία hands-free.

1. Πάρτε το Έξυπνο Κλειδί μαζί σας.
2. Πατήστε το χέρι σας ή αποσκευή κοντά στον αισθητήρα hands-free (E), όπως φαίνεται στην εικόνα, για περίπου 1 δευτερόλεπτο.
3. Η πίσω πόρτα θα ξεκλειδώσει και θα ανοίξει αυτόματα.

Η πίσω πόρτα θα ανοίξει ανεξάρτητα από την κατάσταση κλειδώματος.

Ο αισθητήρας hands-free δεν θα λειτουργήσει κάτω από τις ακόλουθες συνθήκες:

- Όταν δεν έχετε το Έξυπνο Κλειδί μαζί σας.
- Όταν η πίσω πόρτα είναι ανοικτή.
- Όταν έχει γίνει η αυτόματη λειτουργία της πίσω πόρτας.

Τα αλάρμ αναβοσβήνουν 4 φορές και ο εξωτερικός βομβητής ηχεί όταν ξεκινάει να ανοίγει η πίσω πόρτα.

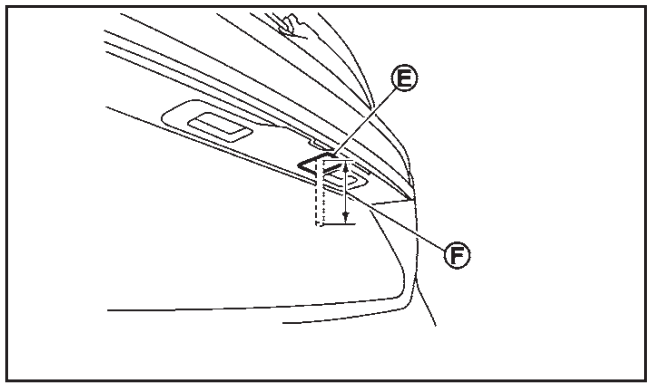

ΣΗΜΕΙΩΣΗ

- **Η πίσω πόρτα δεν μπορεί να κλείσει αυτόματα χρησιμοποιώντας τον αισθητήρα hands-free (E).**
- **Όλες οι πόρτες θα κλειδώσουν όταν χρησιμοποιείτε τον αισθητήρα hands-free.**
- **Εάν υπάρχει βρωμιά πάνω στον αισθητήρα hands-free μπορεί αυτός να μην λειτουργήσει. Σκουπίστε τον αισθητήρα χρησιμοποιώντας ένα καθαρό πανί.**
- **Εάν πέσει νερό στην περιοχή γύρω από τον αισθητήρα hands-free μπορεί αυτό να προκαλέσει δυσλειτουργία.**
- **Η ακτίνα ανοίγματος (F) του αισθητήρα hands-free είναι μέσα σε 80 χιλιοστά από το κέντρο του αισθητήρα.**

ΠΡΟΣΟΧΗ

- **Όταν έχετε μαζί σας το Έξυπνο Κλειδί μπορεί η πίσω πόρτα να ανοίξει εάν κάτι άλλο εκτός από το χέρι σας ή κάποια αποσκευή μπει στην ακτίνα λειτουργίας του αισθητήρα hands-free.**
- **Ακόμη και εάν έχετε μαζί σας το Έξυπνο Κλειδί, η πίσω πόρτα δεν μπορεί να ανοίξει εάν κάτι, όπως τα δερμάτινα γάντια, απορροφά το φως στον αισθητήρα hands-free.**
- **Η πίσω πόρτα μπορεί να μην ανοίξει εάν η προβολείς, ο ήλιος ή άλλη πηγή φωτισμού πέφτει κατευθείαν πάνω στον αισθητήρα, ή έχετε τοποθετήσει κάποιο αξεσουάρ όπως για παράδειγμα ένα πλαίσιο στην πινακίδα, ακόμη και εάν το χέρι σας ή αποσκευή μπει στην ακτίνα λειτουργίας του αισθητήρα hands-free όταν έχετε μαζί σας το Έξυπνο Κλειδί.**
- **Όταν πλένετε, κερώνετε ή συντηρείτε το αυτοκίνητό σας, τοποθετείτε ή αντικαθιστάτε το κάτω κάλυμμα του αμαξώματος ή πετάτε νερό στην περιοχή γύρω από τον αισθητήρα hands-free, βάλτε τον κύριο διακόπτη της ηλεκτρικής πίσω πόρτας στην θέση (2) ή (3).**
- **Ο αισθητήρας hands-free ανιχνεύει αντικείμενα υπέρυθρου φωτισμού. Ποτέ μην μετακινείτε τον αισθητήρα. Εάν η θέση του αισθητήρα, η γωνία του αισθητήρα ή η κατεύθυνση του φωτισμού ακτινοβολίας αλλάξει, μπορεί να οδηγήσει σε μη συνεργασία, λάθος ανίχνευση ή άλλη δυσλειτουργία.**
- **Εάν η λειτουργία αυτόματου ανοίγματος / κλεισίματος γίνεται συνεχόμενα, ενεργοποιείται η**

λειτουργία ασφαλείας και η λειτουργία δεν μπορεί να γίνει για μία συγκεκριμένη χρονική περίοδο. Σε αυτή την περίπτωση, περιμένετε λίγο και μετά κάντε την λειτουργία.

Ηλεκτρικό κλείσιμο

Όταν η πίσω πόρτα είναι τελείως ανοικτή, μπορεί να κλείσει τελείως:

- Πιέζοντας τον διακόπτη ηλεκτρικής πίσω πόρτας (A) στο ταμπλό των οργάνων.
- Πατώντας τον διακόπτη ηλεκτρική πίσω πόρτας (D) στο κάτω μέρος της πίσω πόρτας.
- Πατώντας το κουμπί ηλεκτρικής πίσω πόρτας (C) στο κλειδί για περισσότερο από 1 δευτερόλεπτο.

Τα αλάρμ θα αναβοσβήσουν 4 φορές και ο εξωτερικός βομβητής θα ηχήσει όταν η πίσω πόρτα αρχίσει να κλείνει.

Λειτουργία αναστροφής

Η ηλεκτρική πίσω πόρτα θα αναστρέψει αμέσως, εάν κάνετε μία από τις παρακάτω ενέργειες την ώρα που ανοίγει ή κλείνει ηλεκτρικά.

- Πατήσετε τον διακόπτη ηλεκτρικής πίσω πόρτας (A) στο ταμπλό των οργάνων.
- Πατήσετε τον διακόπτη ηλεκτρικής πίσω πόρτας (D) στο κάτω μέρος της πίσω πόρτας.
- Πατήσετε το κουμπί της ηλεκτρικής πίσω πόρτας © στο κλειδί.

Ο εξωτερικός βομβητής ηχεί όταν η πίσω πόρτα αρχίζει να κάνει αναστροφή της πορείας της.

Λειτουργία αυτόματης αναστροφής

Η λειτουργία αυτόματης αναστροφής επιτρέπει στην πίσω πόρτα να αναστρέψει αυτόματα την πορεία της εάν κάτι πιαστεί σε αυτή ενώ ανοίγει ή κλείνει. Όταν η μονάδα ελέγχου ανιχνεύσει ένα εμπόδιο, η πίσω πόρτα θα αναστρέψει την πορεία της και θα επιστρέψει στην τελείως ανοικτή η κλειστή θέση.

Εάν ανιχνευτεί και δεύτερο εμπόδιο, η κίνηση της πίσω πόρτας θα σταματήσει και αυτή θα μπει σε λειτουργία λειτουργίας με το χέρι.

Ένας αισθητήρας συμπίεσης είναι τοποθετημένος σε κάθε πλευρά της πίσω πόρτας. Εάν ανιχνευτεί ένα εμπόδιο από τον αισθητήρα συμπίεσης κατά την διάρκεια του ηλεκτρικού κλεισίματος, η πίσω πόρτα θα αναστρέψει και θα επιστρέψει αμέσως στην τελείως ανοικτή θέση.

ΣΗΜΕΙΩΣΗ

Εάν ο αισθητήρας συμπίεσης πάθει ζημιά ή αφαιρεθεί, η λειτουργία ηλεκτρικού κλεισίματος δεν θα δουλεύει.

ΠΡΟΕΙΔΟΠΟΙΗΣΗ

Υπάρχει μία μικρή απόσταση, αμέσως πριν την θέση κλεισίματος, η οποία δεν μπορεί να ανιχνευτεί. Βεβαιωθείτε ότι όλοι οι επιβάτες έχουν τα χέρια τους κλπ μακριά από το άνοιγμα της πίσω πόρτας πριν την κλείσετε.

Λειτουργία με το χέρι

Εάν δεν είναι διαθέσιμη η ηλεκτρική λειτουργία, η πίσω πόρτα μπορεί να ανοίξει με το χέρι. Η ηλεκτρική λειτουργία μπορεί να μην είναι διαθέσιμη εάν έχουν ανιχνευτεί πολλαπλά εμπόδια σε έναν μεμονωμένο κύκλο λειτουργίας ή εάν η τάση της μπαταρίας είναι χαμηλή. Όταν ο κύριος διακόπτης ηλεκτρικής πίσω πόρτας είναι στην θέση OFF, μπορεί να γίνει χειρισμός της πίσω πόρτας με το χέρι, πατώντας τον διακόπτη ανοίγματος ηλεκτρικής πίσω πόρτας. Εάν ο διακόπτης ανοίγματος ηλεκτρικής πίσω πόρτας έχει πατηθεί ενώ η πόρτα άνοιγε ή έκλεινε ηλεκτρικά, η ηλεκτρική λειτουργία θα ακυρωθεί και μπορεί να γίνει χειρισμός της πίσω πόρτας με το χέρι.

ΑΥΤΟΜΑΤΟ ΚΛΕΙΣΙΜΟ (όπου υπάρχει)

Εάν σπρώξετε κάτω την πίσω πόρτα, σε μία θέση όπου είναι εν μέρει ανοικτή, η πίσω πόρτα θα κλείσει μόνη της.

Μην βάζετε υπερβολική δύναμη όταν λειτουργεί το αυτόματο κλείσιμο. Εάν βάλετε υπερβολική δύναμη μπορεί να προκληθεί δυσλειτουργία του μηχανισμού.

ΠΡΟΣΟΧΗ

- **Η πίσω πόρτα θα κλείσει αυτόματα από μία θέση όπου είναι εν μέρει ανοικτή. Για να αποφύγετε να πιαστούν τα δάχτυλά σας ή τα χέρια σας, κρατήστε τα μακριά από το άνοιγμα της πίσω πόρτας.**
- **Μην αφήνετε τα παιδιά να χειρίζονται την πίσω πόρτα.**

ΜΟΧΛΟΣ ΑΠΕΛΕΥΘΕΡΩΣΗΣ ΠΙΣΩ ΠΟΡΤΑΣ

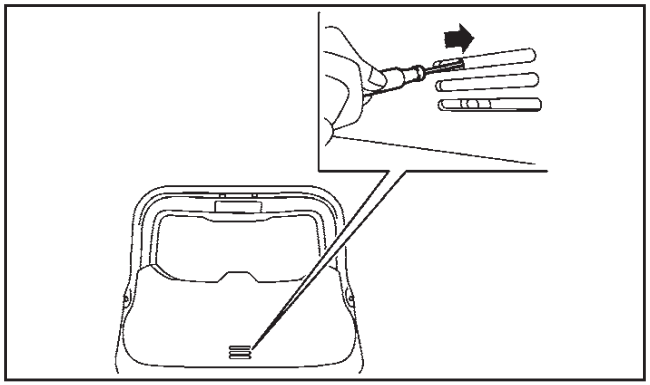

Εάν η πίσω πόρτα δεν μπορεί να ανοίξει με τον διακόπτη ηλεκτρονικής κλειδαριάς λόγω άδειας μπαταρίας, ακολουθήστε αυτά τα βήματα.

1. Διπλώστε κάτω τα πίσω καθίσματα. Δείτε το «Δίπλωμα» στο κεφάλαιο «1. Ασφάλεια – καθίσματα, ζώνες ασφαλείας και αερόσακοι».
2. Βάλτε κατάλληλο εργαλείο στο σημείο πρόσβασης. Μετακινήστε τον μοχλό απελευθέρωσης δεξιά. Η πίσω πόρτα θα ξεκλειδώσει.
3. Σπρώξτε την πίσω πόρτα για να ανοίξει.

Αποτανθείτε σε εξουσιοδοτημένο συνεργείο Nissan ή εξειδικευμένο συνεργείο για επισκευή το συντομότερο δυνατό.

ΣΥΣΤΗΜΑ ΛΕΙΤΟΥΡΓΙΑΣ ΓΚΑΡΑΖ

Η πίσω πόρτα μπορεί να οριστεί για να ανοίγει έως ένα συγκεκριμένο ύψος κάνοντας τα ακόλουθα:

1. Ανοίξτε την πίσω πόρτα χρησιμοποιώντας τον διακόπτη επερώτησης ή το Έξυπνο Κλειδί.
2. Τραβήξτε την πόρτα κάτω στην θέση που θέλετε και κρατήστε την (η πίσω πόρτα θα παρουσιάσει κάποια αντίσταση όταν την ρυθμίζετε με το χέρι).
3. Ενώ κρατάτε την πίσω πόρτα στην θέση που θέλετε, πατήστε και κρατήστε τον διακόπτη πίσω πόρτας (D) που βρίσκεται στην πίσω πόρτα για περίπου 3 δευτερόλεπτα ή έως ότου ακουστεί δύο φορές ο ήχος «μπιπ»,

Η πίσω πόρτα θα ανοίγει έως το σημείο που έχετε καθορίσει. Για να αλλάξετε την θέση της πίσω πόρτας, επαναλάβετε τα παραπάνω βήματα 1 έως 3 ορίζοντας τη νέα θέση που θέλετε.

ΠΡΟΣΟΧΗ

Μην καθορίζετε το ύψος της πίσω πόρτας κάτω από το 1/3 της διαδρομής έως το πάτωμα με την χρήση της λειτουργίας γκαράζ. Ακόμη και εάν καθορίσετε το ύψος σε κάτω από το 1/3 της διαδρομής έως το πάτωμα, το ύψος θα καθοριστεί αυτόματα περίπου στο 1/3 της διαδρομής έως το πάτωμα.

ΠΟΡΤΑΚΙ ΡΕΖΕΡΒΟΥΑΡ ΚΑΥΣΙΜΟΥ

ΠΡΟΕΙΔΟΠΟΙΗΣΗ

- **Το καύσιμο είναι εξαιρετικά εύφλεκτο και κάτω από ειδικές συνθήκες ιδιαίτερα εκρηκτικό. Μπορεί να καείτε ή να τραυματιστείτε σοβαρά εάν δεν το χρησιμοποιήσετε σωστά και με προσοχή. Όταν βάζετε καύσιμο, σβήνετε πάντα την μηχανή, μην καπνίζετε και μην επιτρέπετε σε γυμνή φλόγα ή σπινθήρες να πλησιάσουν το αυτοκίνητο.**
- **Το καύσιμο μπορεί να είναι υπό πίεση. Για να αποφύγετε την εκτόξευση του καυσίμου και τον πιθανό τραυματισμό σας, γυρίζετε την τάπα κατά μισή στροφή και περιμένετε να ακουστεί ο σφυρικτός ήχος. Στην συνέχεια βγάλτε την τάπα.**
- **Όταν αντικαθιστάτε την τάπα του καυσίμου να χρησιμοποιείτε μόνο γνήσια τάπα NISSAN ή ισάξια. Η γνήσια τάπα NISSAN έχει ενσωματωμένη βαλβίδα ασφαλείας, απαραίτητη για την σωστή λειτουργία τόσο του συστήματος καυσίμου όσο και του συστήματος ελέγχου καυσαερίων. Η χρήση λάθος τάπας μπορεί να έχει σαν αποτέλεσμα σοβαρή δυσλειτουργία και πιθανό τραυματισμό.**

ΑΝΟΙΓΜΑ ΓΙΑ ΤΟ ΠΟΡΤΑΚΙ ΤΟΥ ΚΑΥΣΙΜΟΥ

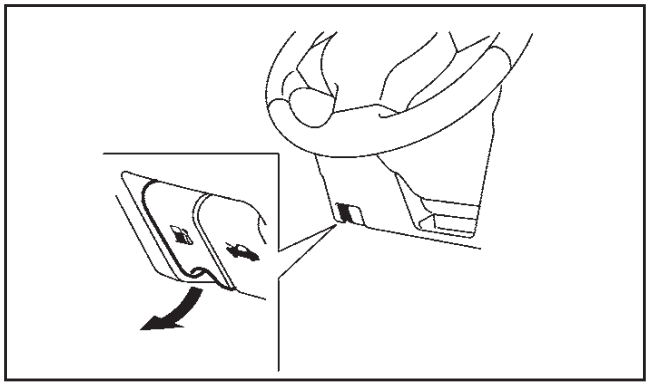

Για να ανοίξετε το πορτάκι του καυσίμου, τραβήξτε τον μοχλό απελευθέρωσης για πορτάκι του ρεζερβουάρ καυσίμου.

ΤΑΠΑ ΓΕΜΙΣΜΑΤΟΣ ΚΑΥΣΙΜΟΥ

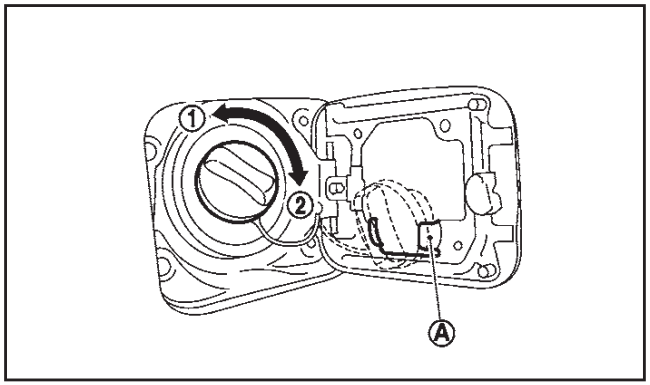

Η τάπα του καυσίμου είναι βιδωτή με καστάνια. Γυρίστε την τάπα προς τα αριστερά (1) για να την βγάλετε. Όταν έχετε βάλει καύσιμο, σφίξτε την τάπα προς τα δεξιά (2) έως ότου ακούσετε για περισσότερες από δύο φορές το χαρακτηριστικό κροτάλισμα.

Τοποθετήστε την τάπα του καυσίμου στην θέση συγκράτησης (A) όσο βάζετε καύσιμο.

ΠΡΟΣΟΧΗ

Εάν χυθεί καύσιμο πάνω στο αμάξωμα του αυτοκινήτου, ξεπλύνετε το με νερό για να αποφύγετε ζημιά στο χρώμα.

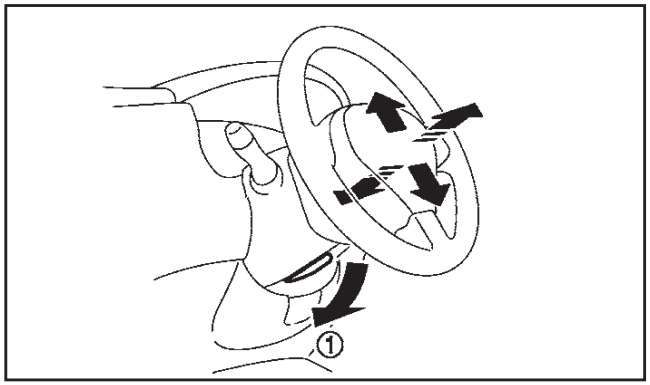

ΠΡΟΕΙΔΟΠΟΙΗΣΗ

Ποτέ μην ρυθμίζετε το τιμόνι όσο οδηγείτε για να μην αποσπάται η προσοχή σας.

Τραβήξτε τον μοχλό ασφάλισης (1) κάτω και ρυθμίστε το τιμόνι επάνω, κάτω, μπροστά ή πίσω στην θέση που θέλετε. Σπρώξτε τον μοχλό ασφάλισης επάνω σταθερά για να κλειδώσει το τιμόνι στην θέση του.

ΠΡΟΕΙΔΟΠΟΙΗΣΗ

Ρυθμίστε την θέση όλων των καθρεπτών πριν ξεκινήσετε. Εάν τους ρυθμίζετε ενώ οδηγείτε μπορεί να αποσπαστεί η προσοχή σας.

ΕΣΩΤΕΡΙΚΟΣ ΚΑΘΡΕΠΤΗΣ

Κρατήστε τον εσωτερικό καθρέπτη και ρυθμίστε τον στην θέση που θέλετε.

Χειροκίνητος τύπος αποφυγής αντανάκλασης

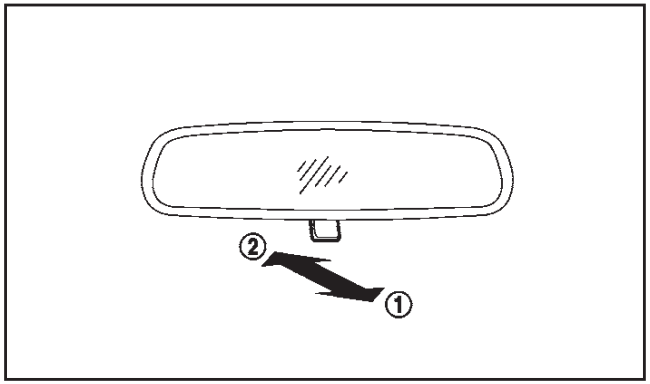

Τραβήξτε τον μοχλό ρύθμισης (1) όταν η αντανάκλαση από τους προβολείς του αυτοκινήτου πίσω σας εμποδίζει την ορατότητά σας την νύχτα.

Σπρώξτε τον μοχλό ρύθμισης (2) στην διάρκεια της ημέρας για καλύτερη ορατότητα προς τα πίσω.

Αυτόματος τύπος αποφυγής αντανάκλασης

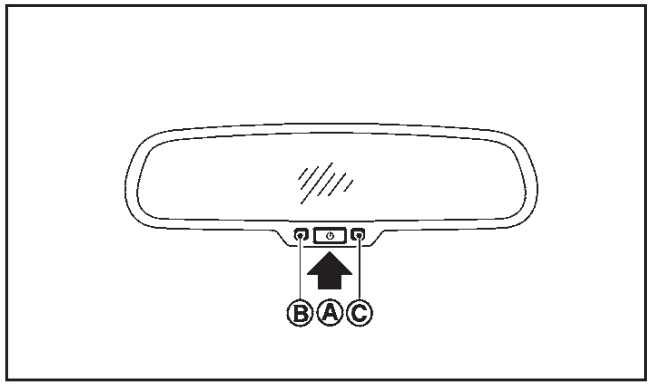

Ο εσωτερικός καθρέπτης είναι σχεδιασμένος ώστε να αλλάζει αυτόματα αντανάκλαση σύμφωνα με την ένταση των προβολέων του αυτοκινήτου που σας ακολουθεί.

Το σύστημα αποφυγής αντανάκλασης θα ανοίξει αυτόματα όταν βάλετε τον διακόπτη της μίζας στην θέση ON.

Όταν το σύστημα είναι ανοικτό, θα ανάψει το ενδεικτικό φως (B) και η υπερβολική λάμψη από τους προβολείς του αυτοκινήτου που σας ακολουθεί θα μειωθεί.

Πατήστε τον διακόπτη ⏻ (A) για 3 δευτερόλεπτα για να κάνετε τον εσωτερικό καθρέπτη να λειτουργήσει κανονικά και να σβήσει το ενδεικτικό φως. Πατήστε πάλι τον διακόπτη ⏻ για 3 δευτερόλεπτα για να ανοίξετε το σύστημα.

Μην κρεμάτε αντικείμενα από τον καθρέπτη και μην βάζετε καθαριστικό τζαμιών. Εάν το κάνετε θα μειώσετε την ευαισθησία του αισθητήρα (C), με αποτέλεσμα ανεπαρκή λειτουργία.

ΕΞΩΤΕΡΙΚΟΙ ΚΑΘΡΕΠΤΕΣ

ΠΡΟΕΙΔΟΠΟΙΗΣΗ

- **Ποτέ μην ακουμπάτε τους εξωτερικούς καθρέπτες όταν αυτοί είναι σε κίνηση. Μπορεί να μαγκώσετε τα δάχτυλά σας ή να κάνετε ζημιά στον καθρέπτη.**
- **Ποτέ μην οδηγείτε με τους εξωτερικούς καθρέπτες διπλωμένους. Αυτό μειώνει την ορατότητά σας προς τα πίσω και μπορεί να προκληθεί ατύχημα.**
- **Τα αντικείμενα που βλέπετε από τον εξωτερικό καθρέπτη είναι πιο κοντά από ότι φαίνονται σε αυτόν (όπου υπάρχει).**
- **Οι διαστάσεις της εικόνας και η απόσταση στους εξωτερικούς καθρέπτες δεν είναι πραγματικά.**

Ρύθμιση

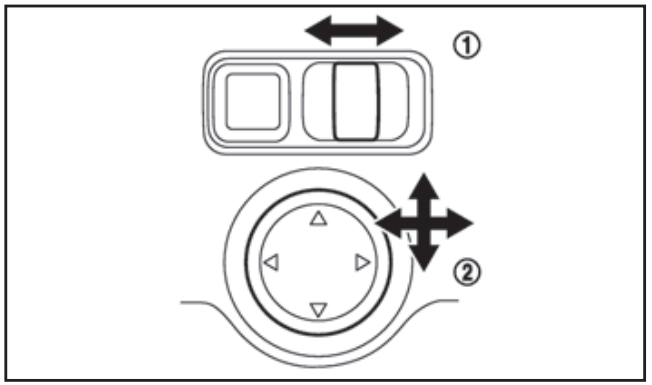

Το χειριστήριο του εξωτερικού καθρέπτη λειτουργεί όταν ο διακόπτης της μίζας είναι στην θέση ACC

ή ON.

1. Γυρίστε τον διακόπτη για να επιλέξτε τον δεξιό (R) ή τον αριστερό (L) καθρέπτη (1).
2. Ρυθμίστε τον κάθε καθρέπτη στην θέση που θέλετε πατώντας τον διακόπτη (2).

Ξεθάμπωμα

Οι εξωτερικοί καθρέπτες θα θερμανθούν όταν ο διακόπτης αντιθαμβωτικού πίσω παρμπρίζ είναι σε λειτουργία.

Δίπλωμα

Ηλεκτρικός τύπος:

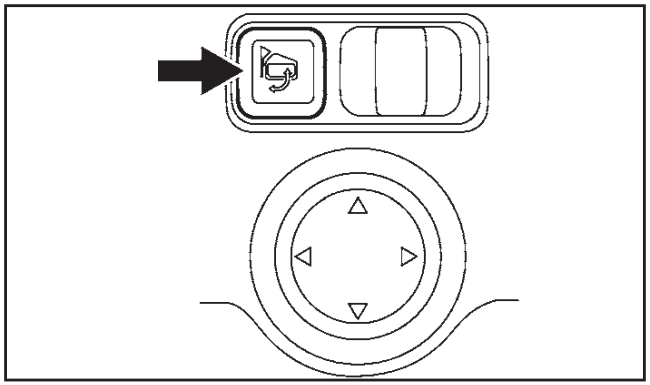

Το σύστημα του ηλεκτρικού διπλώματος εξωτερικών καθρεπτών λειτουργεί όταν ο διακόπτης της μίζας είναι στην θέση ACC ή ON.

Οι εξωτερικοί καθρέπτες διπλώνουν αυτόματα όταν πατήσετε τον διακόπτη διπλώματος εξωτερικών καθρεπτών. Για να ξεδιπλώσετε πατήστε πάλι τον διακόπτη.

ΠΡΟΣΟΧΗ

Εάν διπλώνετε και ξεδιπλώνετε συνεχόμενα τον εξωτερικό καθρέπτη, μπορεί ο διακόπτης να σταματήσει την λειτουργία του.

Τύπος ελέγχου με το χέρι:

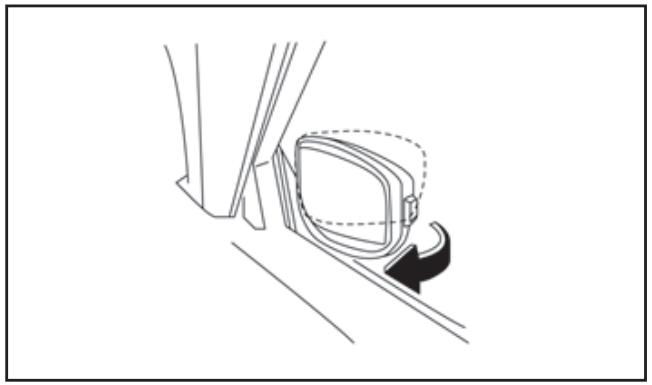

Διπλώστε τον εξωτερικό καθρέπτη, σπρώχνοντάς τον προς το πίσω μέρος του αυτοκινήτου.

ΚΑΘΡΕΠΤΗΣ ΣΚΙΑΔΙΟΥ

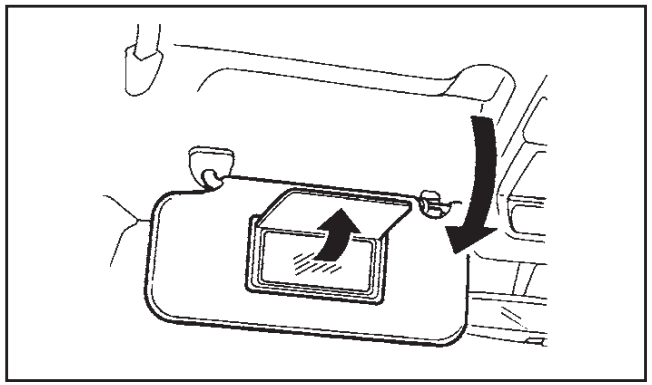

Για να χρησιμοποιήσετε τον καθρέπτη του μπροστινού σκιαδίου, τραβήξτε κάτω το σκιάδιο και ανοίξτε το κάλυμμα προς τα επάνω.

ΠΡΟΕΙΔΟΠΟΙΗΣΗ

- **Ποτέ μην οδηγείτε έχοντας δεμένο το χειρόφρενο. Τα φρένα θα υπερθερμανθούν και δεν θα λειτουργούν οδηγώντας σε ατύχημα.**
- **Ποτέ μην λύνετε το χειρόφρενο από το εξωτερικό του αυτοκινήτου. Εάν το αυτοκίνητο κινηθεί θα είναι αδύνατο να πατήσετε το φρένο και θα προκληθεί ατύχημα.**
- **Ποτέ μην χρησιμοποιείτε ταχύτητα αντί για το χειρόφρενο. Όταν παρκάρετε να βεβαιώνεστε ότι έχετε δέσει το χειρόφρενο.**
- **Ποτέ μην αφήνετε παιδιά ή ενήλικες που απαιτούν την φροντίδα άλλων μόνους τους μέσα στο αυτοκίνητο. Μπορεί κατά λάθος να λύσουν το χειρόφρενο και να εμπλακούν σε σοβαρό ατύχημα.**

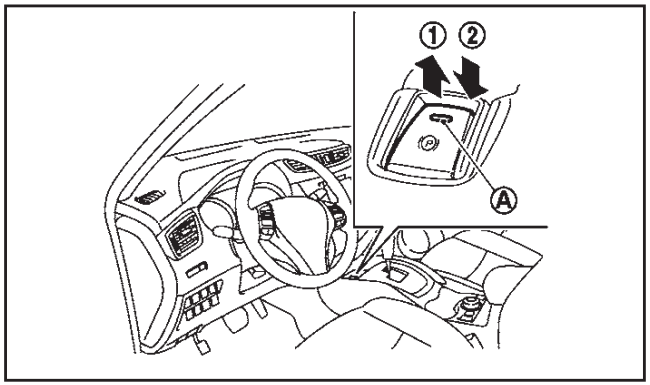

Το ηλεκτρικό χειρόφρενο μπορεί να λυθεί ή να δεθεί αυτόματα ή με τον χειρισμό του διακόπτη του χειρόφρενου.

ΑΥΤΟΜΑΤΗ ΛΕΙΤΟΥΡΓΙΑ

Το ηλεκτρονικό χειρόφρενο δένεται αυτόματα όταν σβήσετε τον κινητήρα και ο διακόπτης της μίζας γυρίσει στην θέση OFF (για μηχανικό σαζμάν).

Το ηλεκτρονικό χειρόφρενο λύνεται αυτόματα όταν το αυτοκίνητο ξεκινάει ενώ έχετε πατήσει το πεντάλ του γκαζιού.

Για το μοντέλο Xtronic CVT χρειάζεται να είναι δεμένη η ζώνη ασφαλείας του οδηγού.

ΠΡΟΕΙΔΟΠΟΙΗΣΗ

- **Το ηλεκτρονικό χειρόφρενο δεν θα δεθεί αυτόματα εάν ο κινητήρας έχει σβήσει χωρίς να χρησιμοποιήσετε τον διακόπτη της μίζας.**
- **Πριν αφήσετε το αυτοκίνητο, μετακινήστε τον επιλογέα ταχυτήτων στην 1η ή την όπισθεν (R) (για το μηχανικό σαζμάν) ή στην θέση P (παρκάρισμα) (για το CVT) και ελέγξτε ότι το προειδοποιητικό φως ηλεκτρονικού χειρόφρενου Ⓟ είναι αναμμένο για να επιβεβαιώσει ότι έχει δεθεί το ηλεκτρονικό χειρόφρενο. Το προειδοποιητικό φως ηλεκτρονικού χειρόφρενου θα παραμείνει αναμμένο για όσο διάστημα είναι κλειδωμένη η πόρτα του οδηγού.**

ΠΡΟΣΟΧΗ

Όταν παρκάρετε σε περιοχή που η εξωτερική θερμοκρασία είναι κάτω παό τους 00C μην δένετε το χειρόφρενο για να αποφύγετε να παγώσει αυτό. Για να παρκάρετε με ασφάλεια, βάλτε τον επιλογέα ταχυτήτων στην 1η ή την όπισθεν (R) (για το μηχανικό σαζμάν) ή στην θέση P (παρκάρισμα) (για το Xtronic CVT) και τακάρετε τους τροχούς.

ΣΗΜΕΙΩΣΗ

- **Για να κρατήσετε το ηλεκτρονικό χειρόφρενο λυμένο ενώ έχετε σβήσει τον κινητήρα, βάλτε τον διακόπτη της μίζας στην θέση OFF, πατήστε το πεντάλ του φρένου και πατήστε κάτω τον διακόπτη του χειρόφρενου πριν ανοίξετε την πόρτα του οδηγού.**
- **Εάν παρουσιαστεί δυσλειτουργία στο σύστημα του ηλεκτρονικού χειρόφρενου (για παράδειγμα, λόγω άδειας μπαταρίας), αποτανθείτε σε εξουσιοδοτημένο συνεργείο Nissan ή εξειδικευμένο συνεργείο.**

ΛΕΙΤΟΥΡΓΙΑ ΜΕ ΤΟ ΧΕΡΙ

Το ηλεκτρονικό χειρόφρενο δεν θα δεθεί αυτόματα εάν ο κινητήρας σβήσει χωρίς να χρησιμοποιήσετε τον διακόπτη της μίζας. Σε αυτή την περίπτωση θα πρέπει να δέσετε το χειρόφρενο με το χέρι.

Για να δέσετε το χειρόφρενο : Τραβήξτε τον διακόπτη επάνω (1). Θα ανάψει το ενδεικτικό φως (A).

Για να λύσετε το χειρόφρενο : Με τον διακόπτη της μίζας στην θέση ON, πατήστε το πεντάλ του φρένου και σπρώξτε τον διακόπτη κάτω (2). Θα σβήσει το ενδεικτικό φως (A).

ΣΗΜΕΙΩΣΗ

- **Ένας βομβητής θα ηχήσει εάν το αυτοκίνητο ξεκινήσει χωρίς να έχετε λύσει το χειρόφρενο. Δείτε το «Βομβητής υπενθύμισης χειρόφρε-**

νου» στο κεφάλαιο «2. Όργανα και χειριστήρια».

- **Την στιγμή που το ηλεκτρονικό χειρόφρενο δένεται ή λύνεται, ακούγεται ένας λειτουργικός θόρυβος από την κάτω πλευρά του πίσω καθίσματος. Αυτό είναι φυσιολογικό και δεν υποδηλώνει δυσλειτουργία.**
- **Όταν το ηλεκτρονικό χειρόφρενο δένεται και λύνεται συχνά μέσα σε σύντομο χρονικό διάστημα, μπορεί να σταματήσει να λειτουργεί προκειμένου να αποτραπεί η υπερθέρμανση του συστήματος των φρένων. Εάν συμβεί αυτό, περιμένετε για περίπου 1 λεπτό πριν χειριστείτε πάλι τον διακόπτη του χειρόφρενου.**
- **Σε περίπτωση ανάγκης και εάν πρέπει να δέσετε το χειρόφρενο ενώ οδηγείτε, τραβήξτε επάνω και κρατήστε τον διακόπτη χειρόφρενου. Όταν αφήσετε τον διακόπτη του χειρόφρενου, το χειρόφρενο θα απελευθερωθεί.**
- **Όταν τραβάτε επάνω τον διακόπτη του ηλεκτρονικού χειρόφρενου κατά την οδήγηση, το χειρόφρενο δένεται και ηχεί ένας βομβητής. Ανάβει το ενδεικτικό φως του χειρόφρενου στους μετρητές και το ενδεικτικό φως στον διακόπτη του χειρόφρενου. Αυτό δεν υποδεικνύει δυσλειτουργία. Το ενδεικτικό φως του ηλεκτρονικού χειρόφρενου στους μετρητές και το ενδεικτικό φως στον διακόπτη του χειρόφρενου θα σβήσουν όταν λυθεί το χειρόφρενο.**
- **Όταν τραβάτε επάνω τον διακόπτη του ηλεκτρικού χειρόφρενου με τον διακόπτη στην θέση OFF ή ACC, το ενδεικτικό φως του διακόπτη του χειρόφρενου θα συνεχίσει να ανάβει για μία σύντομη χρονική περίοδο.**

Όταν ρυμουλκείτε τρέιλερ

Ανάλογα με το βάρος του αυτοκινήτου και του τρέιλερ και την κλίση του εδάφους, μπορεί να υπάρξει τάση το αυτοκίνητο να κινηθεί προς τα πίσω όταν βάζετε μπροστά από στάση. Όταν συμβεί αυτό, μπορείτε να χρησιμοποιήσετε τον διακόπτη του χειρόφρενου με τον ίδιο τρόπο όπως ένα συμβατικού τύπου χειρόφρενο.

Πριν ξεκινήσετε σε δρόμους με κλίση, όταν ρυμουλκείτε τρέιλερ, βεβαιωθείτε ότι διαβάσατε τα παρακάτω για να αποφύγετε την κατά λάθος κίνηση του αυτοκινήτου προς τα πίσω.

1. Τραβήξτε και κρατήστε τον διακόπτη του χειρόφρενου και πατήστε το πεντάλ του γκαζιού και πατάτε τον συμπλέκτη (μηχανικό σαζμάν).
2. Ελευθερώσετε τον διακόπτη του χειρόφρενου αμέσως μόλις ο κινητήρας είναι σε θέση να μεταφέρει αρκετή ισχύ στους τροχούς.

4 Οθόνη ενδείξεων, Καλοριφέρ, air conditioner και ηχοσύστημα

Προφυλάξεις ασφαλείας....4-3
Κεντρικό ταμπλό ελέγχου πολλαπλών λειτουργιών (μοντέλο με σύστημα πλοήγησης)....4-3
Πώς να χρησιμοποιήσετε την οθόνη αφής....4-4
Πώς να χρησιμοποιήστε το κουμπί ελέγχου φωτεινότητας / ανοίγματος – κλεισίματος οθόνης....4-4
Πώς να χρησιμοποιήσετε το κουμπί ENTER / Κύλισης....4-5
Πώς να χρησιμοποιήσετε το κουμπί BACK....4-5
Πληροφορίες αυτοκινήτου και ρυθμίσεις (μοντέλο με σύστημα πλοήγησης)....4-5
Πώς να χρησιμοποιήσετε το κουμπί INFO....4-5
Πώς να χρησιμοποιήσετε το κουμπί SETUP....4-5
Οθόνη περιμετρικής ορατότητας (όπου υπάρχει)....4-7
Διαθέσιμες απόψεις....4-8
Διαφορά ανάμεσα στις προβλεπόμενες και τις πραγματικές αποστάσεις....4-11
Πώς να αλλάξετε την οθόνη....4-12
Λειτουργία κάμερας με βοηθητικό αισθητήρα γωνιών (όπου υπάρχει)....4-13
Λειτουργία Εντοπισμού Κινούμενου Αντικειμένου (MOD) (όπου υπάρχει)....4-13
Υποβοήθηση παρκαρίσματος (PA) (όπου υπάρχει)....4-15
Πώς να ρυθμίσετε την οθόνη....4-24
Πρακτικές συμβουλές....4-24
Αεραγωγοί....4-25
Κεντρικοί αεραγωγοί....4-25
Πλευρικοί αεραγωγοί....4-26
Πίσω αεραγωγοί (όπου υπάρχει)....4-26
Καλοριφέρ και air conditioner....4-26
Πρακτικές συμβουλές (για το αυτόματο air conditioner)....4-27
Air conditioner και καλοριφέρ ρυθμιζόμενο με το χέρι....4-28
Αυτόματο air conditioner και καλοριφέρ....4-30
Συντήρηση του air conditioner....4-31
Ηχοσύστημα (όπου υπάρχει)....4-32
Προφυλάξεις για την λειτουργία του ηχοσυστήματος....4-32
Κεραία....4-39
CD Player / ραδιόφωνο (Τύπος A)....4-40
CD Player / ραδιόφωνο (Τύπος B)....4-48
NissanConnect™ Εφαρμογή Ενσωμάτωσης Έξυπνου Κινητού τηλεφώνου (όπου υπάρχει)....4-54
Σύνδεση USB....4-55
Υποδοχή εισαγωγής εξωτερικών πηγών ήχου (AUX)....4-55
Χειριστήρια στο τιμόνι για το ηχοσύστημα....4-56
Φροντίδα και καθαρισμός δίσκων / USB....4-56
Τηλέφωνο αυτοκινήτου ή CB....4-57
Σύστημα τηλεφώνου hands-free Bluetooth® (Τύπος A)....4-57
Πληροφορίες κανονισμού....4-58
Κουμπιά ελέγχου και μικρόφωνο....4-58
Ρυθμίσεις Bluetooth®....4-59
Χρήση του συστήματος....4-60
Γενικές ρυθμίσεις....4-63
Σύστημα τηλεφώνου hands-free Bluetooth® (Τύπος B)....4-64
Πληροφορίες κανονισμού....4-65

Κουμπιά ελέγχου και μικρόφωνο.....4-65
Διαδικασία ταιριάσματος.....4-65
Ευρετήριο τηλεφώνου.....4-66
Κάνοντας μία κλήση.....4-66
Λαμβάνοντας μία κλήση.....4-66
Στην διάρκεια μιας κλήσης.....4-66
Τερματίζοντας μια κλήση.....4-66
Ρυθμίσεις Bluetooth®.....4-66
Ρύθμιση τηλεφώνου.....4-67

ΠΡΟΕΙΔΟΠΟΙΗΣΗ

- **Μην ρυθμίζετε την οθόνη, το καλοριφέρ, το air conditioner ή το ηχοσύστημα όσο οδηγείτε, για να μην αποσπάται η προσοχή σας από την οδήγηση.**
- **Εάν παρατηρήσετε ξένα αντικείμενα να έχουν μπει στο σύστημα, εάν χυθεί κάποιο υγρό πάνω στο σύστημα ή παρατηρήσετε καπνό ή καυσαέρια να βγαίνουν από το σύστημα ή οποιαδήποτε άλλη δυσλειτουργία, σταματήστε να χρησιμοποιείτε το σύστημα αμέσως και αποτανθείτε στο πλησιέστερο εξουσιοδοτημένο συνεργείο Nissan ή εξειδικευμένο συνεργείο. Εάν αδιαφορήσετε για τέτοιου είδους καταστάσεις μπορεί να οδηγηθείτε σε ατύχημα, φωτιά ή ηλεκτροπληξία.**
- **Μην αποσυναρμολογείτε ή μετατρέπετε αυτό το σύστημα. Εάν το κάνετε μπορεί να προκληθεί ατύχημα, φωτιά ή ηλεκτροπληξία.**

ΠΡΟΣΟΧΗ

Μην χρησιμοποιείτε το σύστημα για μεγάλα χρονικά διαστήματα όταν δεν λειτουργεί ο κινητήρας του αυτοκινήτου για να αποφύγετε το άδειασμα της μπαταρίας.

ΚΕΝΤΡΙΚΟ ΤΑΜΠΛΟ ΕΛΕΓΧΟΥ ΠΟΛΛΑΠΛΩΝ ΛΕΙΤΟΥΡΓΙΩΝ (μοντέλο με σύστημα πλοήγησης)

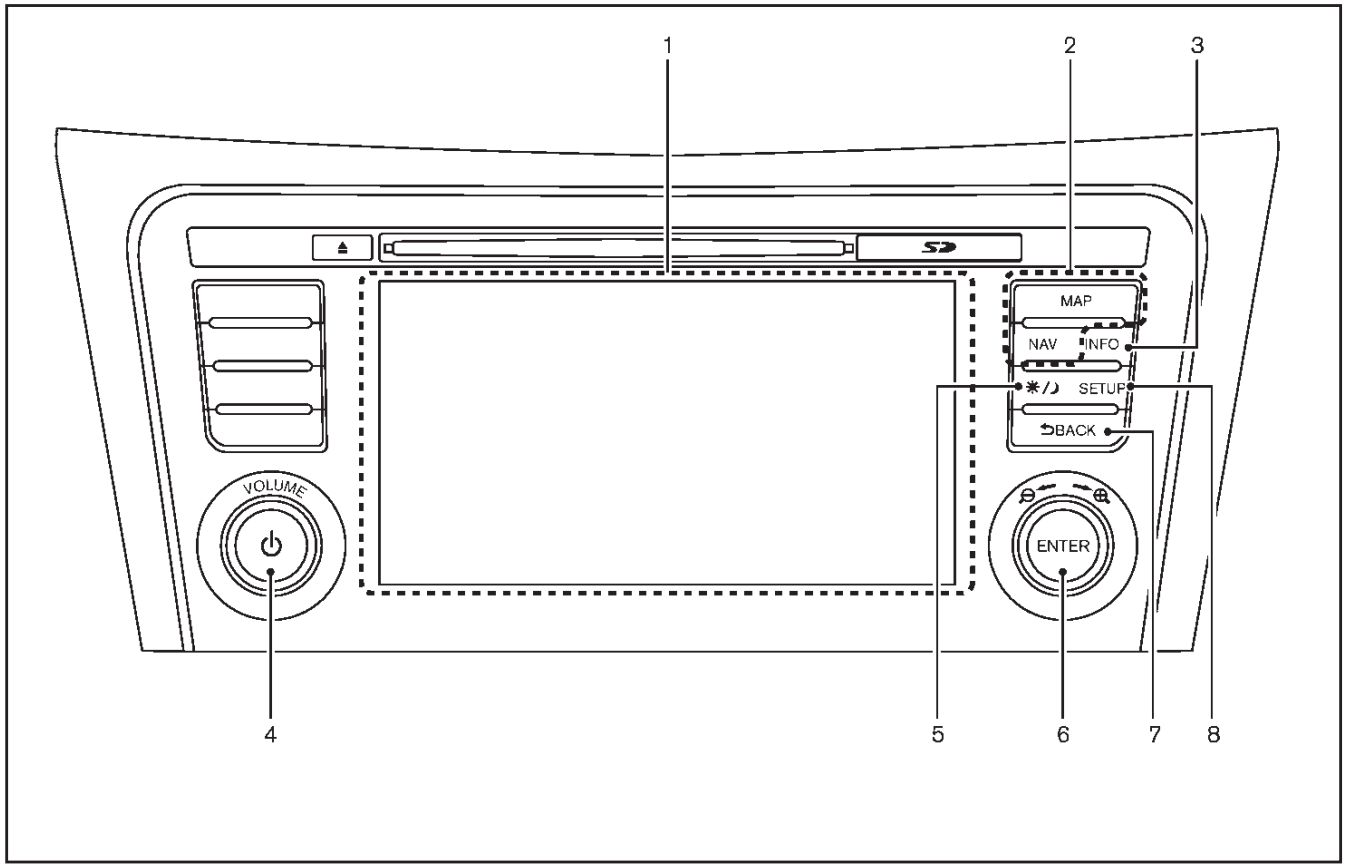

1. Οθόνη («Πώς να χρησιμοποιήσετε την οθόνη αφής»)
2. Για τα κουμπιά ελέγχου του συστήματος πλοήγησης δείτε το ξεχωριστό Βιβλίο Οδηγιών Χρήσης του Συστήματος Πλοήγησης.
3. Κουμπί INFO (πληροφοριών)
4. Κουμπί έναρξης / VOLUME (έντασης ήχου)
5. Έλεγχος φωτεινότητας / ανοίγματος – κλεισίματος οθόνης
6. Κουμπί ENTER / Κύλισης
7. Κουμπί BACK (επιστροφής)
8. Κουμπί SETUP (ρύθμισης)

ΠΩΣ ΝΑ ΧΡΗΣΙΜΟΠΟΙΗΣΕΤΕ ΤΗΝ ΟΘΟΝΗ ΑΦΗΣ

ΠΡΟΕΙΔΟΠΟΙΗΣΗ

- **Το γυαλί της οθόνης μπορεί να σπάσει εάν το χτυπήσετε με σκληρό ή αιχμηρό αντικείμενο. Εάν σπάσει το γυαλί της οθόνης, μην το ακουμπάτε για να μην τραυματιστείτε.**
- **Για να καθαρίσετε την οθόνη ποτέ μην χρησιμοποιείτε σκληρό πανί, αλκοόλ, βενζίνη, διαλυτικό ή οποιοδήποτε διάλυμα ή χαρτί με χημικό συντελεστή καθαρισμού.**
- **Μην ρίχνετε οποιοδήποτε υγρό, όπως νερό ή άρωμα αυτοκινήτου πάνω στην οθόνη. Η επαφή με υγρό θα προκαλέσει δυσλειτουργία του συστήματος.**

Για να διασφαλιστεί η ασφαλής οδήγηση, δεν μπορεί να γίνει χειρισμός ορισμένων λειτουργιών ενώ το αυτοκίνητο είναι σε κίνηση.

Οι λειτουργίες των οποίων δεν μπορεί να γίνει χειρισμός ενώ οδηγείτε θα είναι χρώματος γκρι ή σε σίγαση.

Παρκάρετε το αυτοκίνητο σε ασφαλές σημείο και μετά χειριστείτε το σύστημα πλοήγησης.

ΠΡΟΣΟΧΗ

- **Να έχετε ΠΑΝΤΑ την πλήρη προσοχή σας στην οδήγηση.**
- **Αποφύγετε την χρήση λειτουργιών του αυτοκινήτου που θα αποσπάσουν την προσοχή σας. Διαφορετικά μπορεί να χάσετε τον έλεγχο του αυτοκινήτου και να προκληθεί ατύχημα.**

Λειτουργία οθόνης αφής

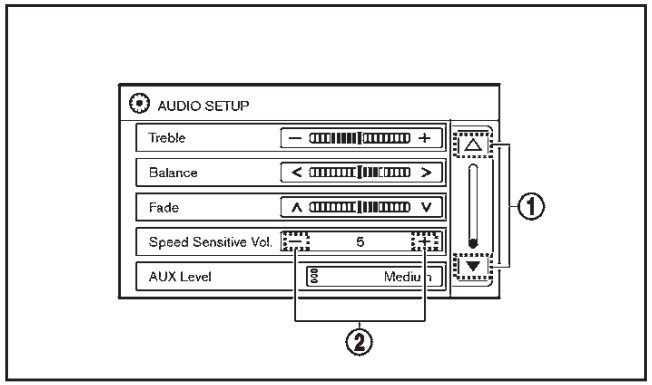

Επιλογή στοιχείων:

Ακουμπήστε ένα στοιχείο για να το επιλέξετε. Για παράδειγμα, για να επιλέξετε το στοιχείο [Treble], ακουμπήστε [Treble] στην οθόνη. Ακουμπήστε το βέλος προς τα επάνω / κάτω (1) στην οθόνη για να εμφανίσετε την προηγούμενη ή την επόμενη σελίδα.

Ρύθμιση στοιχείων:

Ακουμπήστε το [+] ή το [-] (2) για να κάνετε την ρύθμιση ενός στοιχείου.

Εισαγωγή χαρακτήρων:

Ακουμπήστε το γράμμα ή τον αριθμό στο πληκτρολόγιο της οθόνης. Όταν εισάγετε χαρακτήρες είναι διαθέσιμες οι εξής επιλογές.

- **123/ABC:**

  Αλλάζει το πληκτρολόγιο ανάμεσα σε αριθμούς και γράμματα.
- **Space (κενό):**

  Εισάγει ένα κενό.
- **Delete (διαγραφή):**

  Διαγράφει με ένα άγγιγμα τον τελευταίο χαρακτήρα που έχετε εισάγει. Ακουμπήστε και κρατήστε το στοιχείο διαγραφής για να διαγράψετε όλους τους χαρακτήρες.
- **OK:**

  Ολοκληρώνει την εισαγωγή χαρακτήρων.

Συντήρηση της οθόνης αφής

Για να καθαρίσετε την οθόνη, χρησιμοποιήστε στεγνό μαλακό πανί. Εάν είναι απαραίτητος περαιτέρω καθαρισμός, χρησιμοποιήστε μία μικρή ποσότητα ουδέτερου καθαριστικού με ένα μαλακό πανί. Ποτέ μην ψεκάζετε στην οθόνη νερό ή καθαριστικό. Βρέξτε πρώτα το πανί και μετά σκουπίστε την οθόνη.

ΠΩΣ ΝΑ ΧΡΗΣΙΜΟΠΟΙΗΣΕΤΕ ΤΟ ΚΟΥΜΠΙ ΕΛΕΓΧΟΥ ΦΩΤΕΙΝΟΤΗΤΑΣ / ΑΝΟΙΓΜΑΤΟΣ – ΚΛΕΙΣΙΜΑΤΟΣ ΟΘΟΝΗΣ

Για να αλλάξετε την λειτουργία εμφάνισης ημέρας / νύχτας και την φωτεινότητα της οθόνης, πατήστε το κουμπί ☀/☾.

Εάν δεν κάνετε καμία ενέργεια μέσα σε 5 δευτερόλεπτά, η οθόνη θα επανέλθει στην προηγούμενη ένδειξη.

Πατήστε και κρατήστε το κουμπί ☀/☾ για περισσότερα από 2 δευτερόλεπτα για να σβήσετε την οθόνη. Πατήστε το πάλι για να ανοίξετε την οθόνη.

ΠΛΗΡΟΦΟΡΙΕΣ ΑΥΤΟΚΙΝΗΤΟΥ ΚΑΙ ΡΥΘΜΙΣΕΙΣ (μοντέλο με σύστημα πλοήγησης)

ΠΩΣ ΝΑ ΧΡΗΣΙΜΟΠΟΙΗΣΕΤΕ ΤΟ ΚΟΥΜΠΙ ENTER / ΚΥΛΙΣΗΣ

Γυρίστε το κουμπί ENTER / Κύλισης για να επιλέξετε στοιχεία στην οθόνη και να ρυθμίσετε τα επίπεδα των στοιχείων που ρυθμίζετε. Πατήστε το κουμπί για να επιβεβαιώσετε το στοιχείο που επιλέξατε ή την ρύθμιση.

ΠΩΣ ΝΑ ΧΡΗΣΙΜΟΠΟΙΗΣΕΤΕ ΤΟ ΚΟΥΜΠΙ BACK

Χρησιμοποιήστε το κουμπί BACK (επιστροφή) για να επιστρέψετε στην προηγούμενη οθόνη.

Μπορείτε στην οθόνη να ελέγξετε τις πληροφορίες του αυτοκινήτου και να κάνετε τις διάφορες ρυθμίσεις.

Τα σχέδια και τα στοιχεία που εμφανίζονται στην οθόνη μπορεί να διαφέρουν ανάλογα με το μοντέλο και τις προδιαγραφές.

ΠΩΣ ΝΑ ΧΡΗΣΙΜΟΠΟΙΗΣΕΤΕ ΤΟ ΚΟΥΜΠΙ INFO

Πατήστε το κουμπί INFO για να εμφανιστούν στην οθόνη οι παρακάτω πληροφορίες.

Διαθέσιμα στοιχεία:

- My Apps (οι εφαρμογές μου)
- Traffic Messages (μηνύματα για την κίνηση)
- Eco Score (αποτελέσματα οικονομικής οδήγησης)

My Apps (οι εφαρμογές μου)

Ορισμένες υπηρεσίες των εφαρμογών σας μπορούν να χρησιμοποιηθούν με αυτό το σύστημα όταν είναι συνδεμένο με το έξυπνο τηλέφωνό σας (smartphone). Για λεπτομέρειες δείτε το «Ενσωμάτωση εφαρμογών έξυπνου τηλεφώνου στο NissanConnect™ (όπου υπάρχει)» παρακάτω.

Traffic Messages (μηνύματα για την κίνηση)

Τα μηνύματα για την κίνηση μπορούν να εμφανιστούν στην οθόνη όταν είναι διαθέσιμα. Δείτε το ξεχωριστό Βιβλίο Οδηγιών Χρήσης του Συστήματος Πλοήγησης για λεπτομέρειες.

Eco Score (αποτελέσματα οικονομικής οδήγησης)

Η λειτουργία των αποτελεσμάτων οικονομικής οδήγησης αναλύει την συμπεριφορά σας κατά την οδήγηση και σας παρέχει το συνολικό αποτέλεσμα.

ΠΩΣ ΝΑ ΧΡΗΣΙΜΟΠΟΙΗΣΕΤΕ ΤΟ ΚΟΥΜΠΙ SETUP

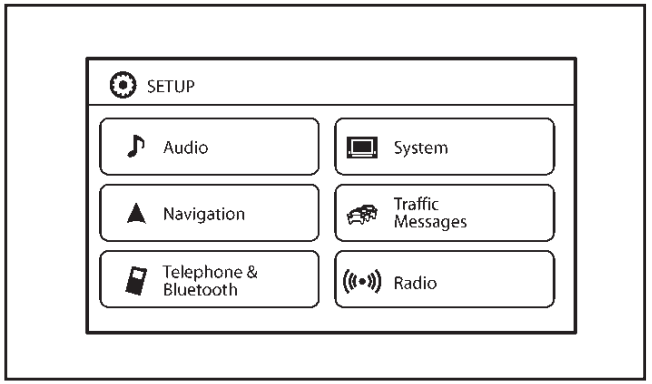

Παράδειγμα

Πατήστε το κουμπί SETUP (ρύθμισης) για να δείτε και να κάνετε τις ρυθμίσεις των παρακάτω στοιχείων.

Διαθέσιμα στοιχεία:

- Ήχος
- Σύστημα Πλοήγησης
- Τηλέφωνο & Bluetooth
- Σύστημα
  - Οθόνη
  - Ρολόι

- Γλώσσα
- Ρυθμίσεις εμφάνισης κάμερας (όπου υπάρχει)
- Μονάδα θερμοκρασίας
- Ήχος αφής
- Ήχοι μπιπ
- Εργοστασιακές ρυθμίσεις

• Μηνύματα κίνησης
• Ραδιόφωνο

Ρυθμίσεις ήχου

Μπορούν να γίνουν ρυθμίσεις των παρακάτω στοιχείων από την οθόνη ρυθμίσεων ήχου.

1. Πατήστε το κουμπί SETUP.
2. Επιλέξτε το στοιχείο [Audio] (ήχος).
3. Επιλέξτε το στοιχείο που θέλετε να ρυθμίσετε.

Μπάσα (Bass) / πρίμα (Treble) / ισορροπία ήχου (Balance) / εξασθένηση ήχου (Fade):

Ακουμπήστε την μπάρα ρύθμισης δίπλα στο αντίστοιχο στοιχείο στην οθόνη για να ρυθμίσετε την ποιότητα του τόνου και την ισορροπία των ηχείων.

Τα επίπεδα αυτών των λειτουργιών μπορούν επίσης να ρυθμιστούν με το κουμπί ENTER / κύλισης. Δείτε το «Ραδιόφωνο με CD player (τύπος B)» παρακάτω για τις λειτουργίες του ήχου.

Ευαισθησία έντασης ήχου ανάλογα με την ταχύτητα:

Η λειτουργία της ευαισθησίας έντασης ήχου ανάλογα με την ταχύτητα αυξάνει την ένταση του ήχου από το ηχοσύστημα καθώς αυξάνεται η ταχύτητα του αυτοκινήτου. Επιλέξτε το επιθυμητό επίπεδο αποτελέσματος από το 0 (κλειστό) έως το 5. Όσο πιο υψηλή είναι η ρύθμιση, τόσο περισσότερο αυξάνεται η ένταση του ήχου σε σχέση με την ταχύτητα του αυτοκινήτου.

Επίπεδο εξωτερικών πηγών ήχου (AUX):

Η λειτουργία αυτή ελέγχει την ένταση του εισερχόμενου ήχου όταν έχετε συνδέσει μία εξωτερική πηγή στο σύστημα. Επιλέξτε το επίπεδο από [Quiet] (σιωπηλό), [Medium] (μέτριο), και [Loud] (δυνατό).

Ρυθμίσεις πλοήγησης

Οι ρυθμίσεις της πλοήγησης μπορούν να αλλάξουν. Δείτε το Βιβλίο Οδηγιών Χρήσης του Συστήματος Πλοήγησης για λεπτομέρειες.

Ρυθμίσεις Τηλεφώνου & Bluetooth

Οι ρυθμίσεις τηλεφώνου και Bluetooth μπορούν να αλλάξουν. Δείτε το «Σύστημα τηλεφώνου hands-free Bluetooth® (Τύπος B)» παρακάτω για λεπτομέρειες.

Ρυθμίσεις συστήματος

Από τις ρυθμίσεις συστήματος μπορεί να γίνει χειρισμός διάφορων ρυθμίσεων του συστήματος.

1. Πατήστε το κουμπί SETUP.
2. Επιλέξτε το στοιχείο [System] (σύστημα).
3. Επιλέξτε το στοιχείο που θέλετε να ρυθμίσετε.

Οθόνη:

Επιλέξτε τα αντίστοιχα στοιχεία για να κάνετε τις ρυθμίσεις.

- **Φωτεινότητα (brightness):**

  Ρυθμίζει την φωτεινότητα της οθόνης.

- **Λειτουργία οθόνης (display mode):**

  Ρυθμίζει το επίπεδο της φωτεινότητας μέσα στο αυτοκίνητο. Ακουμπήστε το στοιχείο [Display Mode] για να κάνετε κύκλο ανάμεσα στις επιλογές της λειτουργίας (Day - Ημέρα, Night - Νύχτα και Auto - Αυτόματο).

- **Κατεύθυνση κύλισης (scroll direction):**

  Ρυθμίζει την κατεύθυνση της κύλισης του μενού. Επιλέξτε είτε το βέλος προς τα επάνω είτε το βέλος προς τα κάτω.

Ρολόι:

Επιλέξτε τα αντίστοιχα στοιχεία για να κάνετε τις ρυθμίσεις.

- **Μορφή ώρας:**

  Μπορείτε να επιλέξετε 12ωρη ή 24ωρη μορφή.

- **Μορφή ημερομηνίας:**

  Μπορείτε να επιλέξετε την εμφάνιση ημέρας, μήνα και έτους ανάμεσα σε πέντε μορφές.

- **Λειτουργία ρολογιού:**

  Επιλέξτε την λειτουργία ρολογιού ανάμεσα σε Manual (με το χέρι), Time Zone (ζώνη ώρας) και Auto (αυτόματη).

  Όταν επιλέξετε Manual (με το χέρι) μπορείτε να ρυθμίσετε την λειτουργία του ρολογιού με το χέρι από την οθόνη [SET CLOCK MANUALLY]

Επιλέξτε [Auto] για να διατηρείτε την ώρα αυτόματα όταν χρησιμοποιείτε GPS.

- **Ρύθμιση ρολογιού με το χέρι (set clock manually):**

  Οι λειτουργίες (AM/PM) (πμ / μμ) (όπου υπάρχει), Hours (ώρες), Minutes (λεπτά), Day (ημέρα), Month (μήνας) και Year (έτος) μπορούν να ρυθμιστούν με το χέρι εάν έχετε επιλέξει το [Manual] (με το χέρι) στην λειτουργία ρολογιού.

- **Αλλαγή ώρας (Daylight Savings Time):**

  Ανοίγει και κλείνει την λειτουργία της αυτόματης ενημέρωσης του ρολογιού όταν γίνεται η αλλαγή θερινής – χειμερινής ώρας.

- **Ζώνη ώρας (Time zone):**

  Επιλέξτε από την λίστα τη ζώνη ώρας που έχει εφαρμογή στην περιοχή σας.

Γλώσσα:

Επιλέξτε την γλώσσα στην οποία θα εμφανίζεται η οθόνη.

Ρυθμίσεις εμφάνισης της κάμερας (όπου υπάρχει):

Δείτε το «Πώς να ρυθμίσετε την οθόνη» πιο κάτω για λεπτομέρειες.

Μονάδα θερμοκρασίας:

Επιλέξτε την μονάδα μέτρησης θερμοκρασίας ανάμεσα σε ^{0}C και ^{0}F.

Ήχος αφής:

Ανοίγει και κλείνει την λειτουργία των ήχων αφής. Όταν η λειτουργία είναι ανοικτή θα ακούγεται ένας ήχος κλικ κάθε φορά που ακουμπάτε ένα στοιχείο στην οθόνη.

Ήχοι μπιπ:

Ανοίγει και κλείνει την λειτουργία ήχων μπιπ. Όταν είναι ανοικτή η λειτουργία θα ακούγεται ένας ήχος μπιπ όταν εμφανίζεται ένα αναδυόμενο μήνυμα (pop-up) στην οθόνη.

Εργοστασιακές ρυθμίσεις:

Επιλέξτε αυτό το στοιχείο για να επαναφέρετε όλες τις ρυθμίσεις στις εργοστασιακές.

Ρυθμίσεις μηνυμάτων κίνησης

Μπορούν να ρυθμιστούν η καθοδήγηση πληροφοριών για την κίνηση, η αναγγελία και οι προειδοποιήσεις.

Οι πληροφορίες πληροφοριών για την κίνηση (TA) μπορούν να ληφθούν μόνο στην περιοχή όπου η υπηρεσία είναι διαθέσιμη.

Ρυθμίσεις ραδιοφώνου

Μπορείτε να ανοίξετε και να κλείσετε τις ρυθμίσεις σχετικά με το RDS (ραδιοφωνικά δεδομένα) και την Αναγγελία Κυκλοφορίας (TA). Όταν αυτό το στοιχείο είναι ανοικτό, θα συντονίζεστε αυτόματα στις πληροφορίες για την κυκλοφορία όταν αυτές μεταδίδονται.

Οι πληροφορίες για την κυκλοφορία (TA) μπορούν να ληφθούν μόνο στην περιοχή όπου η υπηρεσία είναι διαθέσιμη.

ΟΘΟΝΗ ΠΕΡΙΜΕΤΡΙΚΗΣ ΟΡΑΤΟΤΗΤΑΣ (όπου υπάρχει)

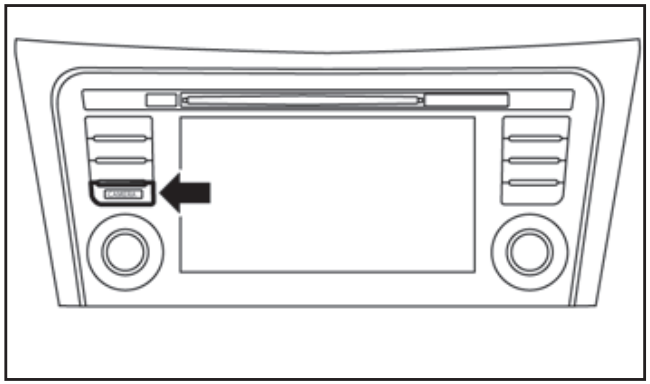

Με τον διακόπτη της μίζας στην θέση ON, πατήστε το κουμπί CAMERA ή μετακινήστε τον επιλογέα ταχυτήτων στην θέση R (όπισθεν) για να λειτουργήσει η κάμερα περιμετρικής ορατότητας. Η οθόνη εμφανίζει διαφορετικές απόψεις γύρω από το αυτοκίνητο.

Διαθέσιμες απόψεις:

- Άποψη βλέμματος πουλιού

  Η περιοχή γύρω από το αυτοκίνητο.

- Άποψη χώρου μπροστά από το αυτοκίνητο

  Η άποψη γύρω και μπροστά από τον πλάι του τροχού του συνοδηγού.

- Άποψη μπροστά

  Η άποψη μπροστά από το αυτοκίνητο.

- Άποψη πίσω

  Η άποψη από τον χώρο πίσω από το αυτοκίνητο.

Το σύστημα είναι σχεδιασμένο για να προσφέρει βοήθεια στον οδηγό σε καταστάσεις όπως είναι το παρκάρισμα σε κενό χώρο και το παράλληλο παρκάρισμα.

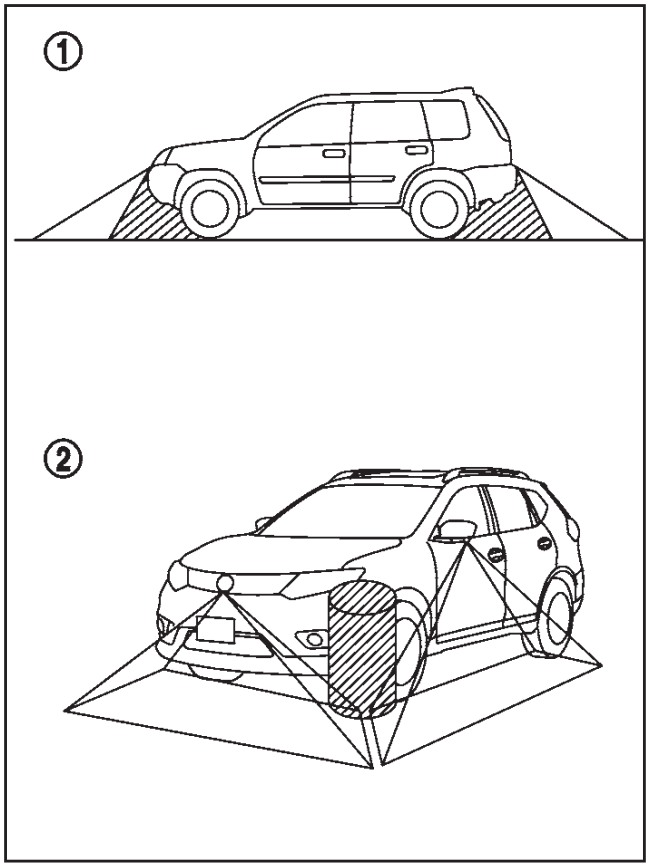

Υπάρχουν ορισμένες περιοχές όπου το σύστημα δεν θα εμφανίζει αντικείμενα. Όταν είστε την άποψη μπροστά ή πίσω ένα αντικείμενο κάτω από το προφυλακτήρα ή πάνω στο έδαφος μπορεί να μην εμφανίζεται (1). Όταν είστε στην άποψη βλέμματος πουλιού, ένα ψηλό αντικείμενο κοντά στις περιοχές που ενώνονται οι απόψεις των καμερών μπορεί να μην εμφανιστεί στην οθόνη (2).

ΠΡΟΕΙΔΟΠΟΙΗΣΗ

- **Η Οθόνη Περιμετρικής Ορατότητας είναι ευκολία αλλά δεν είναι υποκατάστατο της σωστής λειτουργίας του αυτοκινήτου γιατί έχει περιοχές όπου δεν φαίνονται τα αντικείμενα. Να ελέγχετε πάντα οπτικά για να βεβαιωθείτε ότι είναι ασφαλές να μετακινηθείτε, πριν βάλετε το αυτοκίνητο σε λειτουργία. Να βάζετε πάντα το αυτοκίνητο σε λειτουργία με χαμηλή ταχύτητα.**
- **Ο οδηγός είναι πάντα υπεύθυνος για την ασφάλεια στην διάρκεια του παρκαρίσματος και τις άλλες μανούβρες.**
- **Μην χρησιμοποιείτε την Οθόνη Περιμετρικής Ορατότητας με τον εξωτερικό καθρέπτη διπλωμένο και βεβαιωθείτε ότι έχετε την πίσω πόρτα καλά κλεισμένη όταν βάζετε το αυτοκίνητο σε λειτουργία με την χρήση της Οθόνης Περιμετρικής Ορατότητας.**
- **Η απόσταση ανάμεσα στα αντικείμενα όπως τα βλέπετε στην Οθόνη Περιμετρικής Ορατότητας διαφέρει από την πραγματική απόσταση.**
- **Οι κάμερες είναι τοποθετημένες πάνω από την μπροστινή γρίλια, στους εξωτερικούς καθρέπτες και πάνω από την πίσω πινακίδα κυκλοφορίας. Μην τοποθετείτε τίποτε επάνω τους.**
- **Όταν πλένετε το αυτοκίνητο με νερό με υψηλή πίεση, βεβαιωθείτε ότι δεν το ψεκάζετε γύρω από τις κάμερες. Σε διαφορετική περίπτωση μπορεί να μπει νερό στις κάμερες, προκαλώντας συγκέντρωση υδρατμών στους φακού, δυσλειτουργία, φωτιά ή ηλεκτροπληξία.**
- **Μην χτυπάτε τις κάμερες. Είναι όργανα ακριβείας. Εάν το κάνετε μπορεί να προκληθεί δυσλειτουργία ή ζημιά με αποτέλεσμα την πρόκληση φωτιάς ή ηλεκτροπληξίας.**

ΠΡΟΣΟΧΗ

Καθαρίστε τους φακούς της κάμερας με μαλακό πανί και κρατήστε τους καθαρούς από βρωμιά, χιόνι κλπ. Μην χαράζετε τους φακούς όταν καθαρίζετε.

ΔΙΑΘΕΣΙΜΕΣ ΑΠΟΨΕΙΣ

ΠΡΟΕΙΔΟΠΟΙΗΣΗ

- **Η γραμμή καθοδήγησης απόστασης και η γραμμή πλάτους αυτοκινήτου θα πρέπει να χρησιμοποιούνται μόνο για αναφορά μόνο όταν το αυτοκίνητο είναι σε ασφαλτοστρωμένη, επίπεδη επιφάνεια. Η απόσταση που βλέπετε στην οθόνη είναι μόνο για αναφορά και μπορεί να διαφέρει από την πραγματική απόσταση ανάμεσα στο αυτοκίνητο και τα αντικείμενα που εμφανίζονται.**
- **Χρησιμοποιήστε τις γραμμές που εμφανίζονται και την άποψη βλέμματος πουλιού μόνο για αναφορά. Οι γραμμές και η άποψη βλέμματος πουλιού επηρεάζονται πολύ από τον αριθμό των επιβατών, την στάθμη του καυσίμου, την θέση του αυτοκινήτου την κατάσταση και την κλίση του δρόμου.**

- **Εάν τα ελαστικά έχουν αντικατασταθεί με ελαστικά διαφορετικού μεγέθους, η γραμμή προβλεπόμενης πορείας και η άποψη βλέμματος πουλιού μπορεί να εμφανίζονται λάθος.**
- **Όταν οδηγείτε το αυτοκίνητο σε ανηφόρα, τα αντικείμενα που βλέπετε στην οθόνη είναι πιο μακριά από ότι εμφανίζεται. Όταν οδηγείτε σε κατηφόρα, τα αντικείμενα που βλέπετε στην οθόνη είναι πιο κοντά από ότι εμφανίζεται. Χρησιμοποιήστε τους καθρέπτες ή δείτε μόνος σας για να κρίνεται σωστά τις αποστάσεις από τα άλλα αντικείμενα.**
- **Χρησιμοποιήστε τους καθρέπτες ή κοιτάξτε ο ίδιος για να κρίνετε κατάλληλα τις αποστάσεις από τα άλλα αντικείμενα.**
- **Η γραμμή πλάτους και η γραμμές πρόβλεψης πορείας είναι πιο φαρδιές από το πραγματικό πλάτος και την πορεία.**

Μπροστά και πίσω άποψη

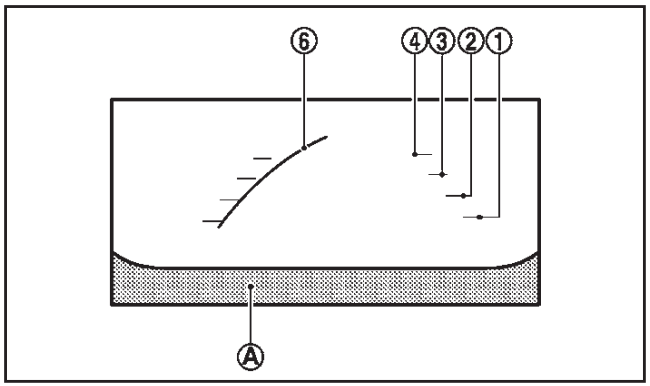

Άποψη μπροστά

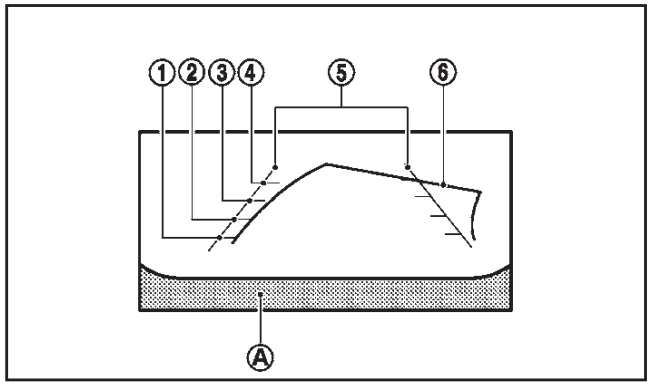

Άποψη πίσω

Στην οθόνη εμφανίζονται οι γραμμές καθοδήγησης που δείχνουν το πλάτος του αυτοκινήτου και τις αποστάσεις από τα αντικείμενα, με αναφορά στην γραμμή αμαξώματος του αυτοκινήτου (A).

Γραμμές καθοδήγησης απόστασης:

Δείχνει τις αποστάσεις από το αμάξωμα του αυτοκινήτου.

- Κόκκινη γραμμή (1): περίπου 0,5 μέτρα
- Κίτρινη γραμμή (2): περίπου 1 μέτρο
- Πράσινη γραμμή (3): περίπου 2 μέτρα
- Πράσινη γραμμή (4): περίπου 3 μέτρα

Γραμμές καθοδήγησης πλάτους αυτοκινήτου (5):

Δείχνουν το πλάτος του αυτοκινήτου όταν κάνετε όπισθεν.

Δυναμικές γραμμές πρόβλεψης πορείας (6):

Δείχνουν την προβλεπόμενη πορεία όταν το αυτοκίνητο κινείται. Οι δυναμικές γραμμές πρόβλεψης πορείας θα εμφανιστούν στην οθόνη όταν γυρίσετε το τιμόνι. Οι γραμμές πρόβλεψης πορείας θα μετακινηθούν ανάλογα με το πόσο γυρίζετε το τιμόνι και δεν θα εμφανιστούν όταν το τιμόνι είναι στην ευθεία θέση μπροστά.

Η άποψη μπροστά δεν θα εμφανίζεται όταν η ταχύτητα του αυτοκινήτου είναι πάνω από τα 10 χλμ/ώρα.

ΠΡΟΕΙΔΟΠΟΙΗΣΗ

- **Η απόσταση ανάμεσα στα αντικείμενα που εμφανίζονται στην άποψη πίσω μπορεί να διαφέρει από την πραγματική απόσταση. Τα αντικείμενα στην οθόνη θα εμφανιστούν οπτικά αντίθετα από ότι εάν τα βλέπετε στην άποψη πίσω από τον εσωτερικό και τους εξωτερικούς καθρέπτες.**
- **Σε δρόμο καλυμμένο με χιόνι ή δρόμο που γλιστράει μπορεί να υπάρχει διαφορά ανάμεσα στις γραμμές πρόβλεψης πορείας και την γραμμή πραγματικής πορείας.**
- **Οι γραμμές που εμφανίζονται στην άποψη πίσω θα εμφανιστούν ελαφρώς εκτός και προς τα δεξιά επειδή η κάμερα πίσω άποψης δεν είναι τοποθετημένη στο κέντρο του πίσω μέρους του αυτοκινήτου.**

ΣΗΜΕΙΩΣΗ

Όταν η οθόνη εμφανίζει την άποψη μπροστά και το τιμόνι γυρίσει περίπου 90 μοίρες ή λιγότερο από την ουδέτερη θέση, εμφανίζονται τόσο η δεξιά όσο και η αριστερή γραμμή πρόβλεψης πορείας (6). Όταν το τιμόνι γυρίσει κατά 90 μοίρες ή περισσότερο, μία γραμμή εμφανίζεται μόνο στην αντίθετη πλευρά της στροφής.

Άποψη βλέμματος πουλιού

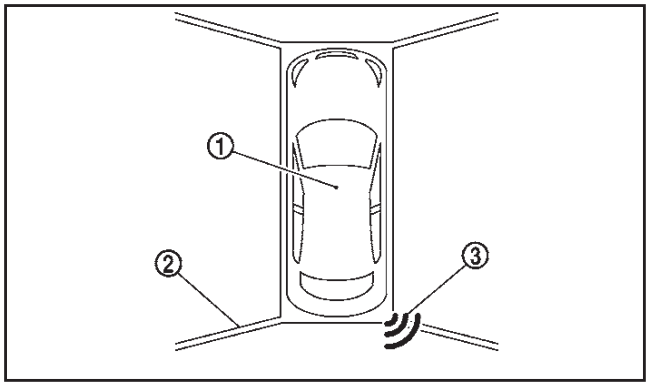

Η άποψη βλέμματος πουλιού εμφανίζει την από ψηλά άποψη του αυτοκινήτου, πράγμα το οποίο βοηθάει να επιβεβαιωθεί η θέση του οχήματος και η προβλεπόμενη πορεία σε έναν χώρο στάθμευσης.

Η εικόνα του αυτοκινήτου (1) εμφανίζει την θέση του οχήματος. Σημειώστε ότι η απόσταση ανάμεσα στα αντικείμενα που εμφανίζονται στην άποψη βλέμματος πουλιού διαφέρουν από την πραγματική απόσταση.

Οι περιοχές που οι κάμερες δεν μπορούν να καλύψουν (2) υποδεικνύονται με μαύρο.

Αφού βάλετε τον διακόπτη της μίζας στην θέση **ON**, η μη ορατή περιοχή (2) γίνεται έντονη με κίτρινο χρώμα για 3 δευτερόλεπτα από την στιγμή που εμφανιστεί η άποψη του βλέμματος πουλιού.

Όταν η γωνία του αυτοκινήτου μετακινηθεί πιο κοντά σε ένα αντικείμενο, εμφανίζονται οι ενδείξεις του αισθητήρα γωνίας (3) (όπου υπάρχει). Δείτε το «Σύστημα αισθητήρα παρκαρίσματος (όπου υπάρχει)» στο κεφάλαιο «5. Ξεκίνημα και οδήγηση» για περισσότερες πληροφορίες.

ΠΡΟΕΙΔΟΠΟΙΗΣΗ

- **Τα αντικείμενα στην άποψη βλέμματος πουλιού θα εμφανιστούν πιο μακριά από την πραγματική τους απόσταση επειδή η άποψη βλέμματος πουλιού είναι μία ψεύτικη άποψη που δημιουργείται από τον συνδυασμό των απόψεων των καμερών στους εξωτερικούς καθρέπτες, το μπροστινό και το πίσω μέρος του αυτοκινήτου.**
- **Τα ψηλά αντικείμενα, όπως είναι ένα πεζοδρόμιο ή ένα αυτοκίνητο, μπορεί να μην είναι σωστά ευθυγραμμισμένα ή να μην εμφανίζονται όταν είναι στο σημείο ένωσης των όψεων.**
- **Τα αντικείμενα που είναι πάνω από την κάμερα δεν μπορούν να εμφανιστούν.**
- **Η άποψη βλέμματος πουλιού μπορεί να μην είναι σωστά ευθυγραμμισμένη γιατί αλλάζει η θέση της κάμερας.**
- **Μία γραμμή στο έδαφος μπορεί να μην είναι σωστά ευθυγραμμισμένη και να μην εμφανίζεται ως ευθεία όταν είναι στο σημείο ένωσης των όψεων. Η λάθος ευθυγράμμιση θα αυξηθεί καθώς η γραμμή απομακρύνεται από το αυτοκίνητο.**

Άποψη μπροστά

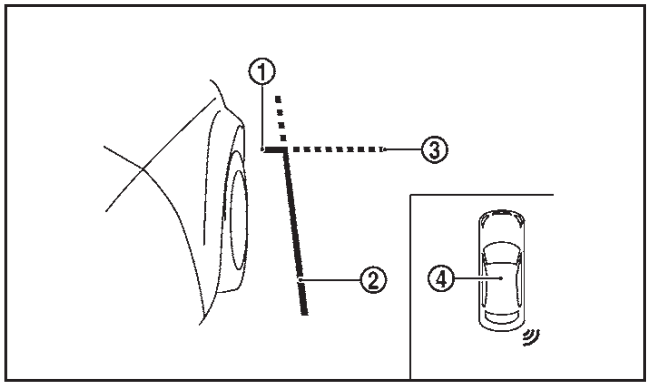

Γραμμές καθοδήγησης:

Οι γραμμές καθοδήγησης που δείχνουν το κατά προσέγγιση πλάτος του αυτοκινήτου και το μπροστινό άκρο του αυτοκινήτου εμφανίζονται στην οθόνη.

Η γραμμή του μπροστινού άκρου του αυτοκινήτου (1) εμφανίζει το μπροστινό άκρο του αυτοκινήτου.

Η γραμμή της πλευράς του αυτοκινήτου (2) εμφανίζει το πλάτος του αυτοκινήτου συμπεριλαμβανομένου του εξωτερικού καθρέπτη.

Οι προεκτάσεις (3) τόσο της μπροστινής (1) όσο και της πλευρικής (2) γραμμής εμφανίζονται με πράσινη διακεκομμένη γραμμή.

Η ένδειξη αισθητήρα γωνίας (4) (όπου υπάρχει) θα εμφανιστεί όταν μία γωνία του αυτοκινήτου κινηθεί πιο κοντά σε ένα αντικείμενο. Η ένδειξη του αισθητήρα γωνίας (4) (όπου υπάρχει) μπορεί να κλείσει όταν η ρύθμιση για τον Εμπρός Αισθητήρα είναι κλειστή στην οθόνη πληροφοριών του αυτοκινήτου.

Δείτε το «Βοήθεια στον Οδηγό (όπου υπάρχει)» στο κεφάλαιο «2. Όργανα και χειριστήρια».

ΠΡΟΣΟΧΗ

- **Μην γρατζουνίσετε τους φακούς της κάμερας όταν καθαρίζετε την βρωμιά ή το χιόνι.**
- **Το φλας μπορεί να επικαλύψει την πλευρική γραμμή του αυτοκινήτου. Αυτό δεν είναι δυσλειτουργία.**

ΔΙΑΦΟΡΑ ΑΝΑΜΕΣΑ ΣΤΙΣ ΠΡΟΒΛΕΠΟΜΕΝΕΣ ΚΑΙ ΤΙΣ ΠΡΑΓΜΑΤΙΚΕΣ ΑΠΟΣΤΑΣΕΙΣ

Κάνοντας όπισθεν σε απότομη ανηφόρα

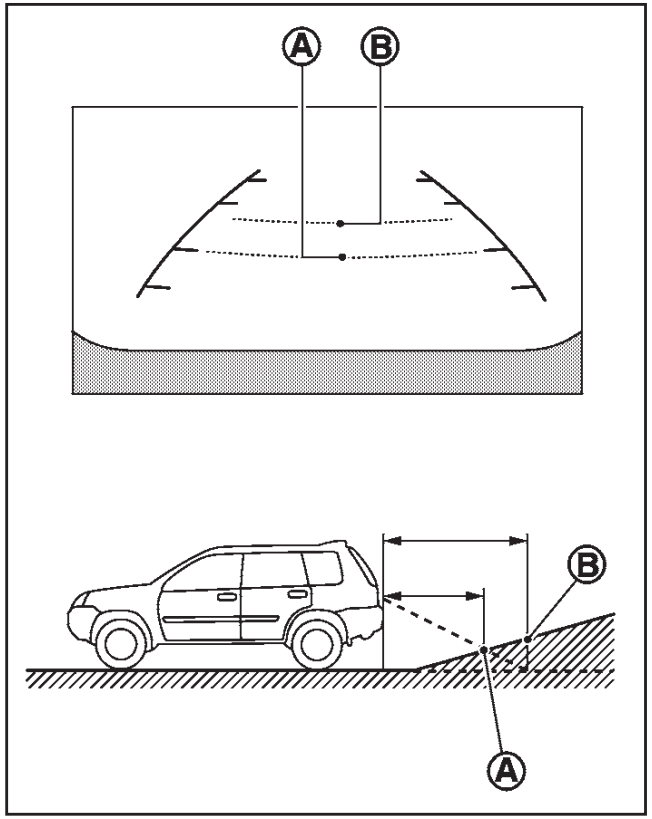

Όταν κάνετε όπισθεν σε απότομη ανηφόρα, οι γραμμές καθοδήγησης απόστασης και οι γραμμές καθοδήγησης πλάτους αυτοκινήτου εμφανίζονται πιο κοντά από ότι είναι η πραγματική απόσταση. Για παράδειγμα, η οθόνη δείχνει 1 μέτρο στο σημείο (A) αλλά η πραγματική απόσταση του 1 μέτρου στην ανηφόρα είναι στο σημείο (B). Σημειώστε ότι οποιοδήποτε αντικείμενο στην ανηφόρα το βλέπετε στην οθόνη πιο μακριά από ότι είναι.

Κάνοντας όπισθεν σε απότομη κατηφόρα

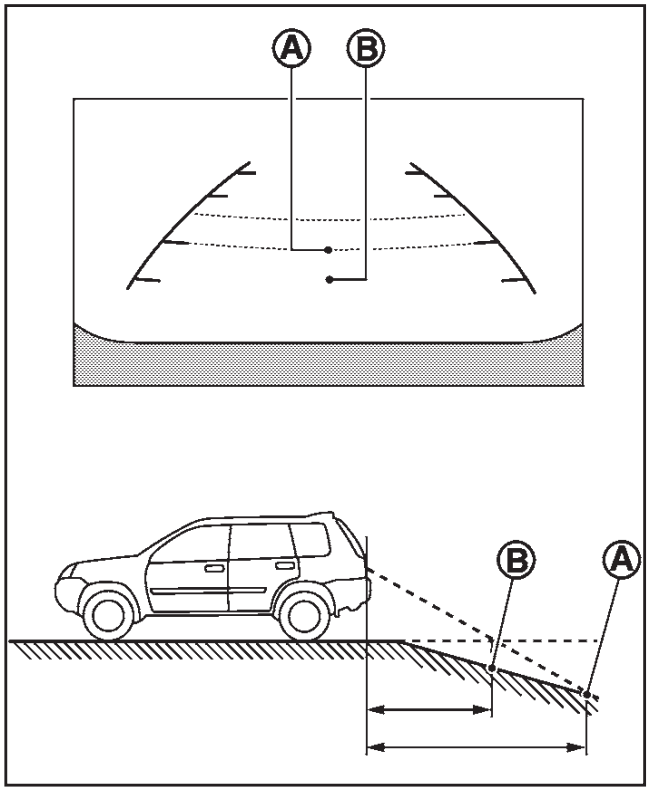

Όταν κάνετε όπισθεν σε μία απότομη κατηφόρα, οι γραμμές καθοδήγησης απόστασης και οι γραμμές καθοδήγησης πλάτους αυτοκινήτου εμφανίζονται πιο μακριά από ότι είναι η πραγματική απόσταση. Για παράδειγμα, η οθόνη δείχνει 1 μέτρο στο ση-

μείο (A) αλλά η πραγματική απόσταση του 1 μέτρου στην κατηγόρα είναι στο σημείο (B). Σημειώστε ότι οποιοδήποτε αντικείμενο στην κατηφόρα είναι πιο κοντά από ότι εμφανίζεται.

Κάνοντας όπισθεν κοντά σε ένα αντικείμενο που προεξέχει

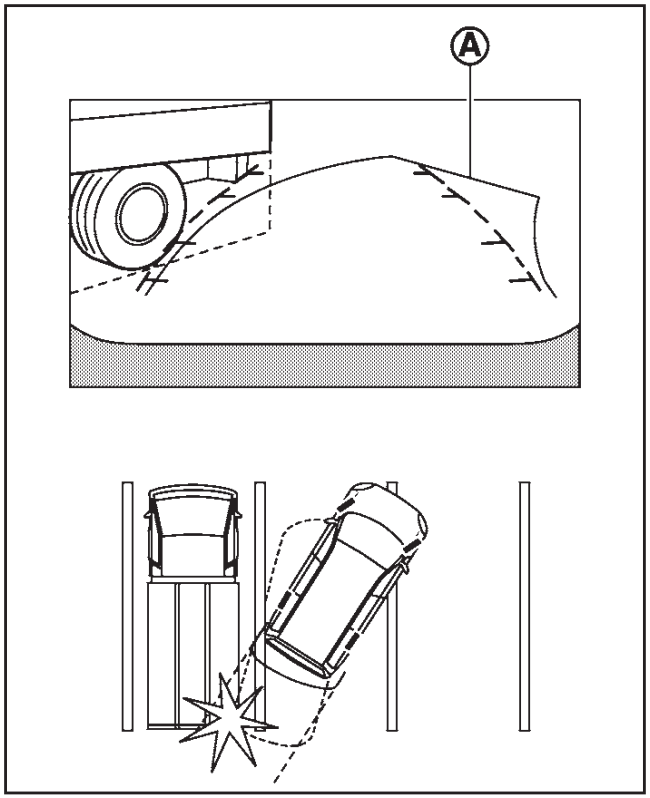

Οι γραμμές προβλεπόμενης πορείας (A) δεν ακουμπούν το αντικείμενο στην οθόνη. Ωστόσο το αυτοκίνητο μπορεί να χτυπήσει το αντικείμενο εάν αυτό προεξέχει πάνω στην πραγματική πορεία κίνησης.

Κάνοντας όπισθεν πίσω από ένα αντικείμενο που προεξέχει

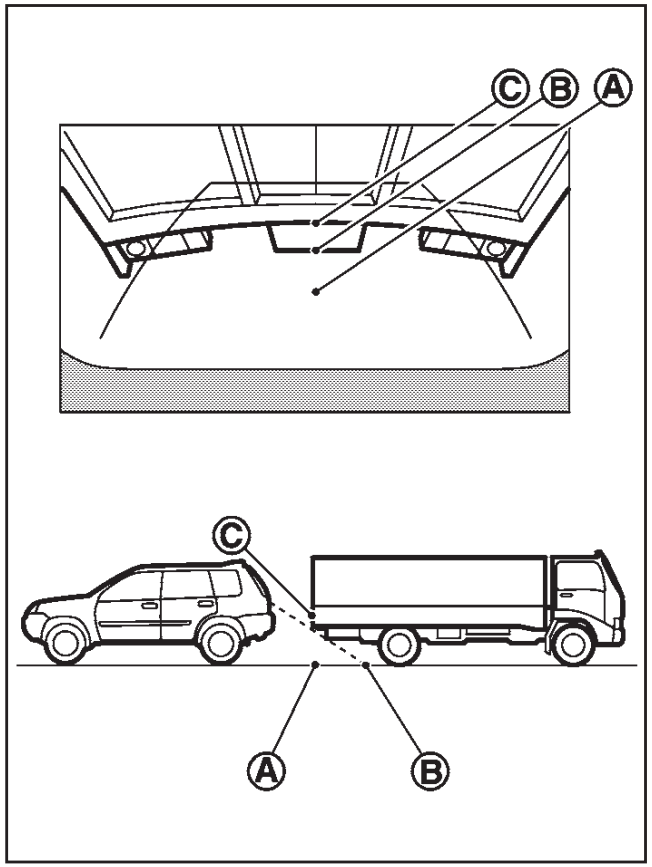

Στην οθόνη η θέση (C) εμφανίζεται πιο μακριά από την θέση (B). Ωστόσο η θέση (C) είναι στην πραγματικότητα στην ίδια απόσταση με την θέση (A). το αυτοκίνητο μπορεί να χτυπήσει το αντικείμενο όταν κάνει όπισθεν στην θέση (A) εάν το αντικείμενο προεξέχει πάνω στην πραγματική πορεία κίνησης.

ΠΩΣ ΝΑ ΑΛΛΑΞΕΤΕ ΤΗΝ ΟΘΟΝΗ

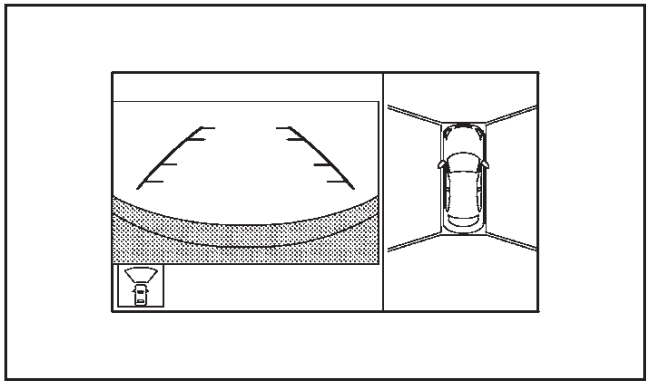

Με τον διακόπτη της μίζας στην θέση ON, πατήστε το κουμπί CAMERA ή μετακινήστε τον επιλογέα ταχυτήτων στην όπισθεν (R) για να λειτουργήσει η Οθόνη Περιμετρικής Ορατότητας.

Η Οθόνη Περιμετρικής Ορατότητας μπορεί να εμφανίσει δύο μοιρασμένες απόψεις.

Εάν ο επιλογέας ταχυτήτων δεν είναι στην όπισθεν (R) οι διαθέσιμες απόψεις είναι:

- Άποψη μπροστά / άποψη βλέμματος πουλιού μοιρασμένη οθόνη
- Άποψη μπροστά / άποψη μπροστά και πλάι μοιρασμένη οθόνη

Εάν ο επιλογέας ταχυτήτων είναι στην όπισθεν (R) οι διαθέσιμες απόψεις είναι:

- Άποψη πίσω / άποψη βλέμματος πουλιού μοιρασμένη οθόνη

- Άποψη πίσω / άποψη μπροστά και πλάι μοιρασμένη οθόνη

Η οθόνη αλλάζει αυτόματα σε Οθόνη Περιμετρικής Ορατότητας εμφανίζοντας την άποψη μπροστά / άποψη βλέμματος πουλιού όταν:

- Ο επιλογέας ταχυτήτων είναι στην θέση D (οδήγηση) (μοντέλο Xtronic CVT) ή είναι εκτός της θέση R (όπισθεν) (μηχανικό σαζμάν) και ο αισθητήρας παρκαρίσματος (όπου υπάρχει) ανιχνεύσει ότι το αυτοκίνητο πλησιάζει ένα αντικείμενο.

Η Οθόνη Περιμετρικής Ορατότητας θα αλλάξει πίσω στην προηγούμενη οθόνη που εμφανιζόταν όταν:

- Ο επιλογέας ταχυτήτων είναι στην θέση D (οδήγηση) (μοντέλο Xtronic CVT) ή ο επιλογέας ταχυτήτων είναι εκτός της όπισθεν (R) (μηχανικό σαζμάν) και η ταχύτητα του αυτοκινήτου αυξάνεται πάνω από τα περίπου 10 χλμ/ώρα.
- Επιλεγεί μία διαφορετική οθόνη.

ΛΕΙΤΟΥΡΓΙΑ ΚΑΜΕΡΑΣ ΜΕ ΒΟΗΘΗΤΙΚΟ ΑΙΣΘΗΤΗΡΑ ΓΩΝΙΩΝ (όπου υπάρχει)

Όταν είστε στην Οθόνη Περιμετρικής Ορατότητας και η γωνία του αυτοκινήτου μετακινηθεί πιο κοντά στο αντικείμενο, θα εμφανιστεί μία ένδειξη και ένας τόνος θα ηχήσει από την λειτουργία του αισθητήρα γωνιών για να προειδοποιήσει τον οδηγό.

Το χρώμα της ένδειξης του αισθητήρα γωνίας και ο τόνος ποικίλουν ανάλογα με την απόσταση από το αντικείμενο.

Διατηρήστε τους αισθητήρες γωνίας (που βρίσκονται μπροστά από την ραφή του πίσω προφυλακτήρα) ελεύθερους από χιόνι, πάγο και μεγάλες συσσωρεύσεις βρωμιάς. Μην καθαρίζετε τους αισθητήρες με αιχμηρά αντικείμενα. Εάν οι αισθητήρες είναι καλυμμένοι, θα μειωθεί η ακρίβεια της λειτουργίας του αισθητήρα γωνίας.

Ο ήχος και η ένδειξη του αισθητήρα μπορεί να ανοίξει και να κλείσει και η ένταση του ήχου του τόνου όπως και η κλίμακα ανίχνευσης του αισθητήρα μπορούν να ρυθμιστούν. (Δείτε «Βοήθεια στον Οδηγό (όπου υπάρχει)» στο κεφάλαιο «2. Όργανα και χειριστήρια»).

ΠΡΟΕΙΔΟΠΟΙΗΣΗ

- **Η λειτουργία του αισθητήρα γωνίας δεν είναι σχεδιασμένη να αποφεύγει το εμπόδιο.**
- **Τα χρώματα της ένδειξης του αισθητήρα γωνίας και η γραμμές καθοδήγησης απόστασης στην μπροστά και την πίσω άποψη δείχνουν διαφορετικές αποστάσεις από το αντικείμενο.**
- **Ο κακός καιρός μπορεί να επηρεάσει την λειτουργία του συστήματος του αισθητήρα γωνίας. Αυτό μπορεί να συμπεριλαμβάνει μειωμένη απόδοση ή εσφαλμένη ενεργοποίηση.**
- **Η λειτουργία αυτή είναι σχεδιασμένη σαν βοήθεια στον οδηγό για την ανίχνευση μεγάλων στατικών αντικειμένων ώστε να αποφευχθεί ζημιά στο αυτοκίνητο. Το σύστημα δεν θα ανιχνεύσει μικρά αντικείμενα κάτω από τον προφυλακτήρα και μπορεί να μην ανιχνεύσει αντικείμενα που είναι πολύ κοντά στον προφυλακτήρα ή το έδαφος.**
- **Εάν το αυτοκίνητό σας έχει ήδη ζημιά στην ραφή του προφυλακτήρα, αφήνοντας τον προφυλακτήρα στραβό ή διπλωμένο μπορεί να διαφοροποιηθεί η ζώνη ανίχνευσης προκαλώντας ανακριβείς μετρήσεις των αντικειμένων ή εσφαλμένους συναγερμούς.**

ΠΡΟΣΟΧΗ

Να διατηρείτε το εσωτερικό του αυτοκινήτου όσο γίνεται πιο ήσυχο ώστε να ακούτε καθαρά τον τόνο.

ΛΕΙΤΟΥΡΓΙΑ ΕΝΤΟΠΙΣΜΟΥ ΚΙΝΟΥΜΕΝΟΥ ΑΝΤΙΚΕΙΜΕΝΟΥ (MOD) (όπου υπάρχει)

Το σύστημα Εντοπισμού Κινούμενου Αντικειμένου (MOD) μπορεί να πληροφορήσει τον οδηγό για τα κινούμενα αντικείμενα που περιβάλλουν το αυτοκίνητο όταν βγαίνει από γκαράζ, κάνει μανούβρες σε θέση παρκαρίσματος και σε άλλες παρόμοιες περιστάσεις.

Το σύστημα MOD ανιχνεύει τα κινούμενα αντικείμενα χρησιμοποιώντας την τεχνολογία επεξεργασίας εικόνας στην εικόνα που εμφανίζεται στην οθόνη. Η κάμερα οπισθοπορείας είναι εξοπλισμένη με μία λειτουργία αυτόματου πλυστικού που χρησιμοποιεί υγρό πλυστικού παρμπρίζ.

Το σύστημα MOD λειτουργεί στις ακόλουθες συνθήκες, όταν εμφανίζεται η άποψη της κάμερας:

- Όταν ο επιλογέας ταχυτήτων είναι στην θέση P (παρκάρισμα) ή (N) (Νεκρά) (μοντέλα Xtronic CVT) ή εκτός της όπισθεν (R) (μηχανικό σαζμάν) και το αυτοκίνητο είναι ακινητοποιημένο το σύστημα MOD ανιχνεύει τα κινούμενα αντικείμενα

στην άποψη βλέμματος πουλιού. Το σύστημα MOD δεν θα λειτουργήσει εάν ο εξωτερικός καθρέπτης κινείται μέσα ή έξω ή ανοίξει οποιαδήποτε πόρτα.

- Όταν ο επιλογέας ταχυτήτων είναι στην θέση (D) (οδήγηση) (μοντέλο Xtronic CVT) ή σε οποιαδήποτε άλλη θέση εκτός από την όπισθεν (R) (μηχανικό σαζμάν) και η ταχύτητα του αυτοκινήτου είναι κάτω από τα περίπου 8 χλμ/ώρα, το σύστημα MOD ανιχνεύει κινούμενα αντικείμενα στην άποψη μπροστά.
- Όταν ο επιλογέας ταχυτήτων είναι στην όπισθεν (R) και η ταχύτητα του αυτοκινήτου είναι κάτω από τα περίπου 8 χλμ/ώρα, το σύστημα MOD ανιχνεύει τα κινούμενα αντικείμενα στην άποψη πίσω. Το σύστημα MOD δεν θα λειτουργήσει εάν η πίσω πόρτα είναι ανοιχτή.

Το σύστημα MOD δεν ανιχνεύει κινούμενα αντικείμενα στην εμπρός πλευρική άποψη. Όταν είστε σε αυτή την άποψη η εικόνα MOD δεν εμφανίζεται στην οθόνη.

ΠΡΟΕΙΔΟΠΟΙΗΣΗ

- **Το σύστημα MOD δεν υποκαθιστά τον σωστό χειρισμό του αυτοκινήτου και δεν είναι σχεδιασμένο να αποτρέπει την επαφή με αντικείμενα που περιβάλλουν το αυτοκίνητο. Όταν κάνετε μανούβρες, να χρησιμοποιείτε πάντα τον εξωτερικό καθρέπτη και τον εσωτερικό καθρέπτη και να γυρίζετε για να ελέγξετε το περιβάλλον για να βεβαιωθείτε ότι είναι ασφαλές να μετακινηθείτε.**
- **Το σύστημα απενεργοποιείται σε ταχύτητες πάνω από τα 10 χλμ/ώρα. Ενεργοποιείται και πάλι σε χαμηλότερες ταχύτητες.**
- **Το σύστημα δεν είναι σχεδιασμένο να αποτρέπει την επαφή με άλλα αντικείμενα.**
- **Το σύστημα MOD δεν είναι σχεδιασμένο να ανιχνεύει τα γύρω στατικά αντικείμενα.**

Όταν το σύστημα MOD ανιχνεύει ένα κινούμενο αντικείμενο γύρω από το αυτοκίνητο, θα εμφανιστεί το κίτρινο πλαίσιο στην οθόνη όπου τα αντικείμενα είναι εντοπισμένα και θα ηχήσει μία φορά ένας βομβητής. Όσο το σύστημα MOD συνεχίζει να εντοπίζει κινούμενα αντικείμενα, το κίτρινο πλαίσιο συνεχίζει να εμφανίζεται.

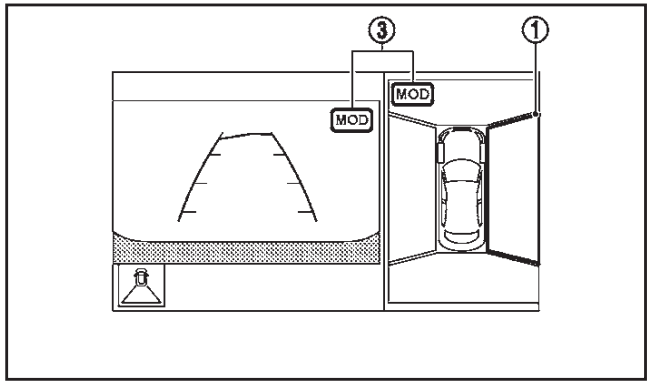

Άποψη βλέμματος πουλιού

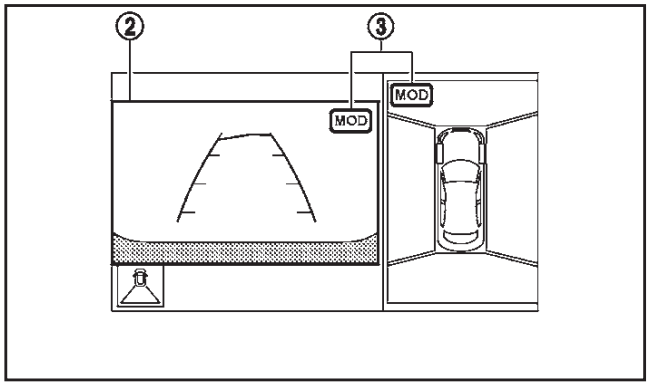

Άποψη μπροστά / άποψη πίσω

Στην άποψη βλέμματος πουλιού το κίτρινο πλαίσιο (1) εμφανίζεται σε κάθε άποψη της κάμερας (μπροστά, πίσω, δεξιά, αριστερά), ανάλογα με το σημείο που έχουν ανιχνευτεί τα κινούμενα αντικείμενα.

Το κίτρινο πλαίσιο (2) εμφανίζεται στην λειτουργία άποψης μπροστά και άποψης πίσω.

Ενώ ηχεί ο αισθητήρας, το σύστημα MOD δεν ηχεί.

Η εικόνα MOD (3) εμφανίζεται μπλε στην άποψη όπου λειτουργεί το σύστημα MOD. Η εικόνα MOD (3) εμφανίζεται γκρι στην άποψη όπου δεν λειτουργεί το σύστημα MOD.

Εάν το σύστημα MOD είναι σβηστό, δεν εμφανίζεται η εικόνα MOD (3).

Το σύστημα MOD θα ενεργοποιηθεί αυτόματα κάτω από τις ακόλουθες συνθήκες:

- Όταν ο επιλογέας ταχυτήτων είναι στην όπισθεν (R).
- Όταν πατηθεί το κουμπί CAMERA για να αλλάξετε από μία διαφορετική οθόνη στην εμφάνιση

της κάμερας στην οθόνη.

- Όταν η ταχύτητα του αυτοκινήτου μειωθεί κάτω από τα περίπου 8 χλμ/ώρα.
- Όταν ο διακόπτης της μίζας μπει στην θέση OFF και μετά πάλι στην θέση ON.

Το σύστημα MOD μπορεί να ρυθμιστεί να παραμένει ανενεργό στην οθόνη πληροφοριών του αυτοκινήτου. (Δείτε το «Βοήθεια στον οδηγό (όπου υπάρχει)» στο κεφάλαιο «2. Όργανα και χειριστήρια».

ΠΡΟΕΙΔΟΠΟΙΗΣΗ

- **Ο υπερβολικός θόρυβος (για παράδειγμα η ένταση του ηχοσυστήματος ή ένα ανοικτό παράθυρο του αυτοκινήτου) θα παρεμβληθεί στον ήχο του βομβητή και μπορεί να μην τον ακούσετε.**
- **Η απόδοση του συστήματος MOD θα είναι περιορισμένη σύμφωνα με τις συνθήκες του περιβάλλοντος και τα γύρω αντικείμενα, όπως:**
  - **Όταν υπάρχει χαμηλή αντίθεση ανάμεσα στο φόντο και τα κινούμενα αντικείμενα.**
  - **Όταν υπάρχει πηγή φωτός που αναβοσβήνει.**
  - **Όταν υπάρχει έντονος φωτισμός όπως οι προβολείς άλλου αυτοκινήτου ή το φως του ήλιου.**
  - **Όταν υπάρχει βρωμιά, σταγόνες νερού ή χιόνι στους φακούς της κάμερας.**
  - **Όταν η θέση των κινούμενων αντικειμένων στην οθόνη δεν αλλάζει.**
- **Το σύστημα MOD μπορεί να ανιχνεύσει κάτι σαν σταγόνες νερού που πέφτουν στον φακό της κάμερας, τον καπνό από την εξάτμιση, τις κινούμενες σκιές κλπ.**
- **Το σύστημα MOD μπορεί να μην λειτουργήσει κανονικά ανάλογα με την ταχύτητα, την κατεύθυνση, την απόσταση ή το σχήμα των κινούμενων αντικειμένων.**
- **Εάν το αυτοκίνητό σας έχει πάθει ζημιά στα τμήματα που είναι τοποθετημένη η κάμερα, αφήνοντας το τμήμα αυτό με λάθος ευθυγράμμιση ή λυγισμένο θα διαφοροποιηθεί η ζώνη μέτρησης και το σύστημα MOD μπορεί να μην ανιχνεύει τα αντικείμενα σωστά.**
- **Όταν η θερμοκρασία είναι εξαιρετικά υψηλή ή χαμηλή, η οθόνη μπορεί να μην εμφανίζει καθαρά τα αντικείμενα. Αυτό δεν είναι δυσλειτουργία.**

Ενεργοποίηση και απενεργοποίηση του συστήματος MOD

Το σύστημα MOD μπορεί να ενεργοποιηθεί ή να απενεργοποιηθεί χρησιμοποιώντας την οθόνη πληροφοριών του αυτοκινήτου. Δείτε το «Βοήθεια στον οδηγό (όπου υπάρχει)» στο κεφάλαιο «2. Όργανα και χειριστήρια».

Δυσλειτουργία MOD

Όταν στην άποψη που βλέπετε εμφανίζεται η πορτοκαλί εικόνα MOD, το σύστημα δεν λειτουργεί σωστά. Αυτό δεν θα εμποδίσει την κανονική λειτουργία οδήγησης αλλά το σύστημα θα πρέπει να ελεγχθεί από εξουσιοδοτημένο συνεργείο Nissan ή εξειδικευμένο συνεργείο.

Συντήρηση της κάμερας

Εάν κατακαθίσουν βρωμιά, βροχή ή χιόνι πάνω στην κάμερα το σύστημα MOD μπορεί να μην λειτουργήσει σωστά. Καθαρίστε την κάμερα.

Το πλυστικό της κάμερας λειτουργεί αυτόματα όταν ανιχνευτεί βρωμιά πάνω στην κάμερα κατά την οδήγηση. Το πλυστικό στην συνέχεια σταματάει την λειτουργία του, μετά από μία χρονική περίοδο.

ΥΠΟΒΟΗΘΗΣΗ ΠΑΡΚΑΡΙΣΜΑΤΟΣ (PA) (όπου υπάρχει)

Η Υποβοήθηση Παρκαρίσματος (PA) είναι σχεδιασμένη να βοηθάει τους οδηγούς με το παράλληλο ή το κάθετο παρκάρισμα.

Το σύστημα αυτό θα κάνει χειρισμό του τιμονιού ώστε να παρκάρει το αυτοκίνητο στον χώρο που έχει καθοριστεί από τον οδηγό στην οθόνη της άποψης βλέμματος πουλιού (λειτουργία κάθετου παρκαρίσματος) ή που έχει μετρηθεί από τους αισθητήρες παρκαρίσματος στην αριστερή / δεξιά πλευά του μπροστινού προφυλακτήρα (λειτουργία παράλληλου παρκαρίσματος). Επίσης παρέχεται στην διάρκεια των ελιγμών για το παρκάρισμα η οθόνη καθοδήγησης για την λειτουργία του επιλογέα ταχυτήτων.

ΠΡΟΕΙΔΟΠΟΙΗΣΗ

- **Το PA είναι σχεδιασμένο να υποστηρίζει την λειτουργία του τιμονιού σε έναν χώρο παρκα-**

ρίσματος. Δεν χαμηλώνει αυτόματα την ταχύτητα του αυτοκινήτου και δεν αποφεύγει επαφή με αντικείμενα. Όπως όταν κάνετε κανονικούς ελιγμούς παρκαρίσματος, πριν κάνετε τους χειρισμούς του αυτοκινήτου να κοιτάτε πάντα έξω από τα παράθυρα και να ελέγχετε με τα μάτια σας ώστε να βεβαιωθείτε ότι ο γύρω χώρος και οι συνθήκες του δρόμου είναι ασφαλείς για τους ελιγμούς. Να λειτουργείτε το αυτοκίνητο αργά κατά τους ελιγμούς παρκαρίσματος. Εάν το αυτοκίνητο πλησιάσει ανθρώπους ή αντικείμενα κοντά του, αποφύγετε την επαφή χρησιμοποιώντας τα φρένα και κάνονται άλλους ελιγμούς.

- **Μην ακουμπάτε τις ακτίνες του τιμονιού όταν λειτουργεί το PA. Μπορεί να προκληθούν τραυματισμοί στα χέρια ή τα δάχτυλα. Κρατήστε γραβάτες, φουλάρια κλπ μακριά από το τιμόνι καθώς μπορεί να μπερδευτούν σε αυτό και να προκληθούν ατυχήματα.**

Παράλληλο παρκάρισμα

Στοιχεία και εικόνες που εμφανίζονται:

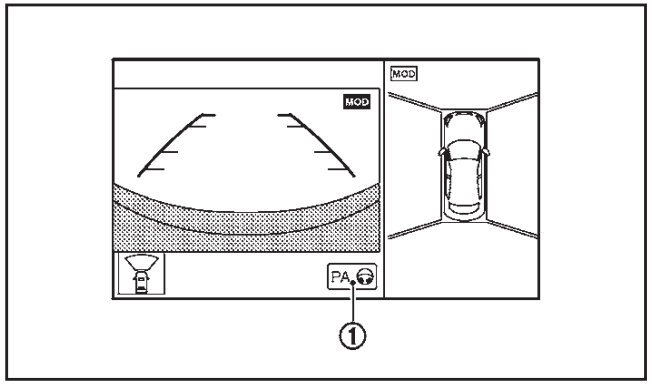

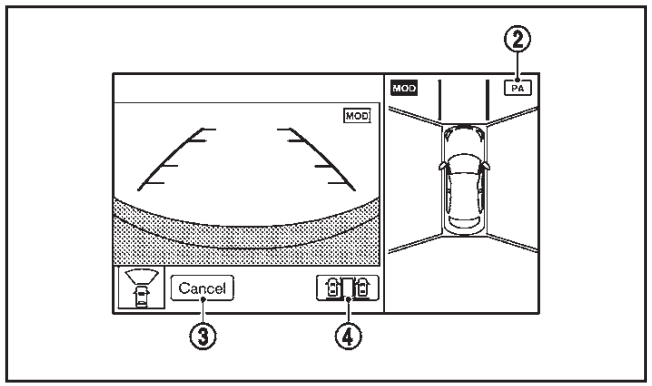

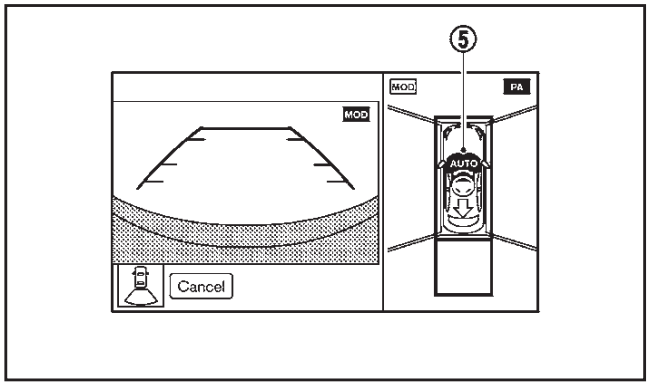

(1) PA :

Ακουμπήστε αυτό το στοιχείο για να ενεργοποιήσετε το σύστημα PA.

(2) PA :

Η πράσινη εικόνα PA δείχνει ότι το PA είναι σε λειτουργία.

(3) CANCEL (Ακύρωση)

Ακουμπήστε αυτό το στοιχείο για να ακυρώσετε την λειτουργία PA.

(4) :

Ακουμπήστε αυτό το στοιχείο για να επιλέξετε την κάθετη λειτουργία.

(5) AUTO :

Δείχνει ότι είναι σε λειτουργία ένας αυτόματος χειρισμός του τιμονιού.

Λειτουργία παράλληλου παρκαρίσματος

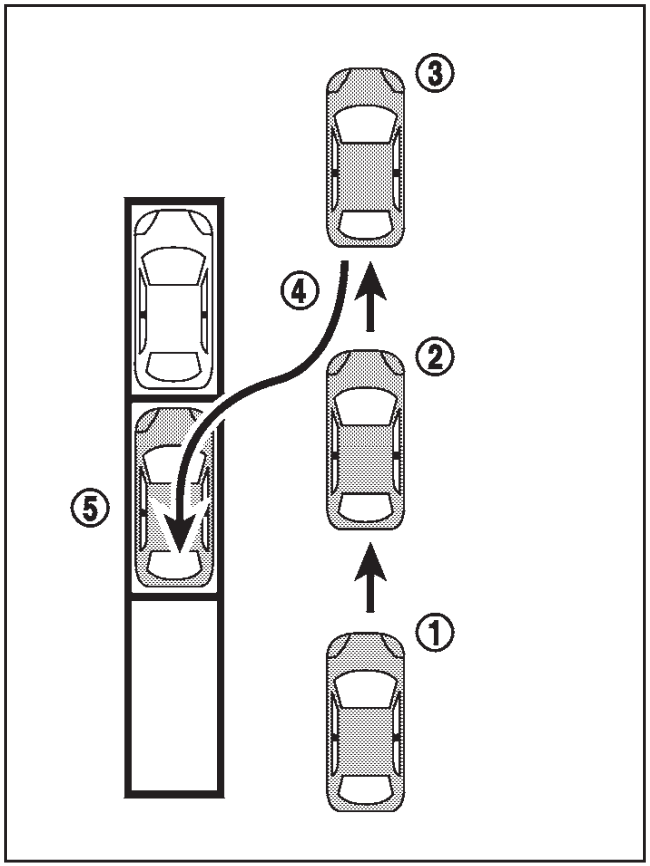

(1) Εκκίνηση του συστήματος

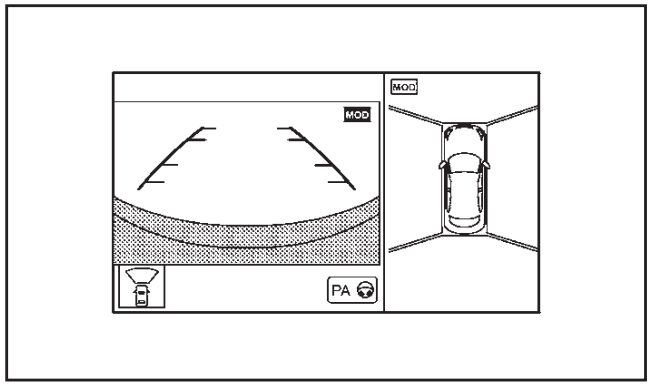

- Οδηγήστε προς τα εμπρός με μειωμένη ταχύτητα.
- Πατήστε το κουμπί της κάμερας (CAMERA) και ακουμπήστε PA στην οθόνη.

ΣΗΜΕΙΩΣΗ

- **Με ταχύτητα του αυτοκινήτου πάνω από τα 30 χλμ/ώρα, το σύστημα θα κλείσει και η ένδειξη θα εξαφανιστεί.**
- **Εάν δεν εμφανίζεται η άποψη βλέμματος πουλιού στην πλευρά του συνοδηγού στην οθόνη, πατήστε το κουμπί CAMERA έως ότου να εμφανιστεί η άποψη βλέμματος πουλιού.**
- **Με ταχύτητα του αυτοκινήτου πάνω από 10 χλμ/ώρα η άποψη της κάμερας δεν θα εμφανίζεται.**
- **Αρχικά εμφανίζεται πάντα η λειτουργία παράλληλου παρκαρίσματος.**

(2) Εύρεση χώρου παρκαρίσματος:

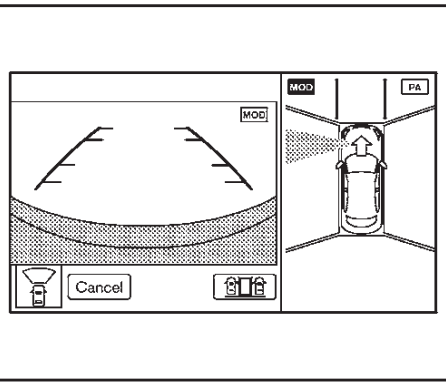

- Μετακινήστε το αυτοκίνητο αργά μπροστά και το σύστημα θα αναζητήσει χώρο για παρκάρισμα.
- Το σύστημα θα σας δείξει πότε έχει βρει έναν χώρο για παρκάρισμα.

ΣΗΜΕΙΩΣΗ

- **Χρησιμοποιήστε τον διακόπτη των φλας για να επιλέξετε την πλευρά στην οποία θέλετε να παρκάρετε.**
- **Το σύστημα δεν μπορεί να ανιχνεύσει χώρο παρκαρίσματος που δεν είναι περιορισμένος από αντικείμενα, όπως για παράδειγμα οχήματα.**

(3) Μετακίνηση του αυτοκινήτου μπροστά:

Μετακινήστε αργά το αυτοκίνητο περισσότερο μπροστά παίρνοντας θέση για να κάνετε όπισθεν και μετά σταματήστε τελείως το αυτοκίνητο. Το σύστημα θα σας δώσει καθοδήγηση με την χρήση βομβητή, δείχνοντας ότι το αυτοκίνητο έχει φτάσει στην κατάλληλη θέση για να ξεκινήσει η αυτόματη λειτουργία του τιμονιού.

(4) Μετακίνηση του αυτοκινήτου πίσω:

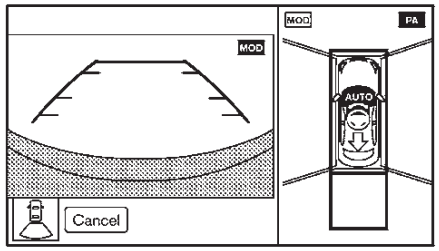

- Βάλτε τον επιλογέα ταχυτήτων στην όπισθεν (R).
- Τοποθετήστε τα χέρια σας απαλά στο τιμόνι (ο χειρισμός του τιμονιού θα γίνεται αυτόματα) και μετακινήστε αργά με την όπισθεν το αυτοκίνητο στον χώρο παρκαρίσματος, μετριάζοντας την πίεση που εφαρμόζετε στο φρένο.
- Σταματήστε το αυτοκίνητο τελείως όταν αυτό φτάσει στην κατάλληλη θέση για να αλλάξετε κατεύθυνση κίνησης. Στην συνέχεια αλλάξετε τον επιλογέα ταχυτήτων σε κίνηση προς τα εμπρός ή προς τα πίσω. Μπορεί να απαιτηθεί επανάληψη αυτής της λειτουργίας για να ευθυγραμμίσετε το αυτοκίνητο.

ΣΗΜΕΙΩΣΗ

- **Το σύστημα θα καθοδηγήσει το αυτοκίνητο σε μία θέση όπου απαιτείται μία αλλαγή κατεύθυνσης.**
- **Θα ηχήσει ένας προειδοποιητικός βομβητής όταν η ταχύτητα του αυτοκινήτου υπερβαίνει το όριο ταχύτητας για την λειτουργία PA.**

(5) Ολοκλήρωση της διαδικασίας παρκαρίσματος:

Όταν το αυτοκίνητο έχει τοποθετηθεί στον χώρο παρκαρίσματος, πατήστε το φρένο και σταματήστε το όχημα. Ακουμπήστε το στοιχείο [Cancel] (ακύρωση) για να τερματίσετε το σύστημα PA.

ΣΗΜΕΙΩΣΗ

- **Κάντε μόνος σας τις απαραίτητες ρυθμίσεις και τις στροφές με την όπισθεν που τυχόν απαιτούνται. Ανάλογα με την συνθήκη, μπορεί να απαιτούνται αρκετοί χειρισμοί του επιλογέα ταχυτήτων για να κάνετε ελιγμούς του αυτοκινήτου μέσα στον χώρο παρκαρίσματος.**
- **Εάν το αυτοκίνητο φτάσει στην κατά προσέγγιση περιοχή του χώρου που είχε στοχεύσει για παρκάρισμα θα ηχήσει ένας βομβητής. Θα εμφανιστεί στην οθόνη ένα μήνυμα που θα δείχνει ότι η λειτουργία PA ολοκληρώνεται και η λειτουργία PA θα τερματιστεί αυτόματα.**

Απενεργοποίηση του PA:

Το PA θα απενεργοποιηθεί κάτω από τις ακόλουθες συνθήκες.

- Όταν γίνει χειρισμός του τιμονιού από εσάς.
- Όταν ο επιλογέας ταχυτήτων μπει στην θέση P (παρκάρισμα) (μοντέλο Xtronic CVT).
- Όταν έχουν περάσει 5 δευτερόλεπτα από την στιγμή που βάλατε και κρατήσατε τον επιλογέα ταχυτήτων στην θέση N (νεκρά).
- Όταν το σύστημα κρίνει ότι οι συνθήκες (όπως φθαρμένα ή ξεφούσκωτα ελαστικά, συνθήκες του δρόμου κλπ) δεν είναι κατάλληλα για σωστές προβλέψεις της πορείας.
- Όταν η ταχύτητα του αυτοκινήτου υπερβαίνει τα περίπου 7 χλμ/ώρα.
- Όταν οι χειρισμοί του οδηγού για το παρκάρισμα παρεκκλίνουν αρκετά από την καθοδήγηση του PA.

Κάθετο παρκάρισμα

Στοιχεία και εικόνες που εμφανίζονται:

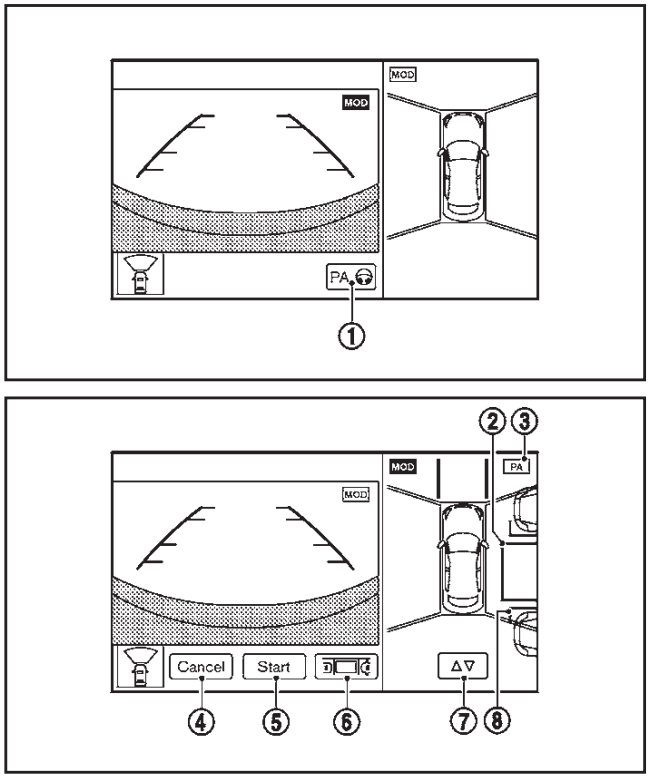

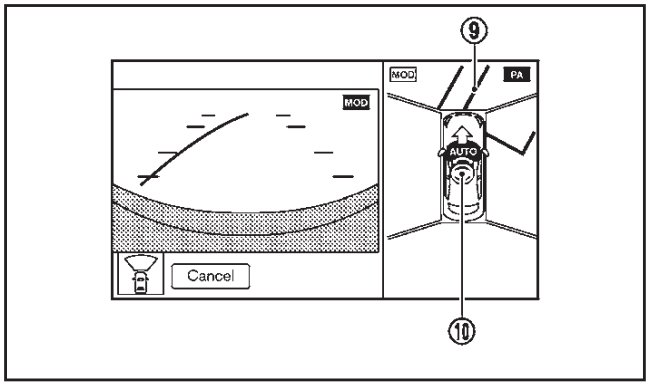

(1) PA :

Ακουμπήστε αυτό το στοιχείο για να ενεργοποιήσετε το σύστημα PA.

(2) Παραλληλόγραμμο χώρου παρκαρίσματος (μπλε):

Δείχνει τον χώρο που έχει οριοθετηθεί για παρκάρισμα.

(3) PA :

Η πράσινη εικόνα PA δείχνει ότι το PA είναι σε λειτουργία.

(4) CANCEL (Ακύρωση)

Ακουμπήστε αυτό το στοιχείο για να ακυρώσετε την λειτουργία PA.

(5) Start (εκκίνηση):

Ακουμπήστε το στοιχείο για να ξεκινήσει η λειτουργία του PA.

(6) :

Ακουμπήστε αυτό το στοιχείο για να επιλέξετε την παράλληλη λειτουργία.

(7) Δ∇ :

Ακουμπήστε το στοιχείο για να ρυθμίσετε την θέση του παραλληλόγραμμο του χώρου παρκαρίσματος.

(8) Καθοδηγήσεις κενού χώρου (κόκκινο):

Δείχνει κατά προσέγγιση τον χώρο που απαιτείται για το παρκάρισμα.

(9) Τρίγωνο θέσης εκκίνησης όπισθεν (πράσινο):

Δείχνει την θέση στην οποία μπορείτε να γυρίσετε στην όπισθεν.

(10) AUTO :

Δείχνει ότι είναι σε λειτουργία ένας αυτόματος χειρισμός του τιμονιού.

Λειτουργία κάθετου παρκαρίσματος

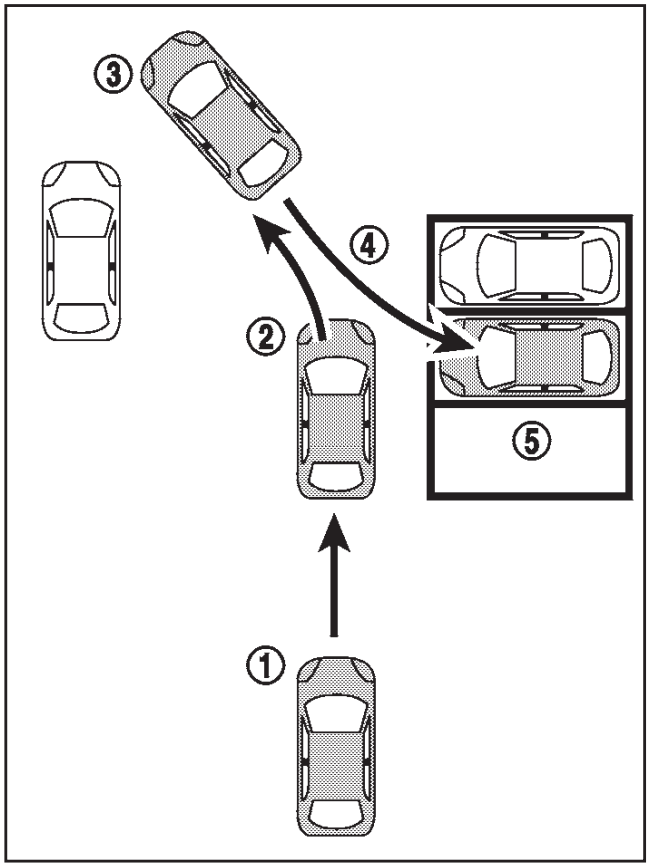

(1) Εκκίνηση του συστήματος και επιλογή της λειτουργίας παρκαρίσματος:

1. Σταματήστε το αυτοκίνητο κοντά στον χώρου όπου θέλετε να παρκάρετε.
2. Πατήστε το κουμπί CAMERA και ακουμπήστε το PA στην οθόνη.

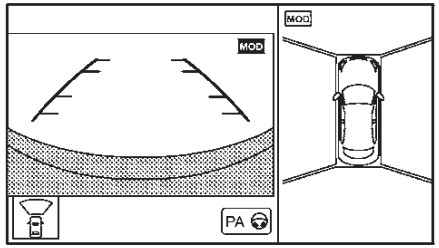

ΣΗΜΕΙΩΣΗ

Εάν η άποψη βλέμματος πουλιού δεν εμφανίζεται στην οθόνη στην πλευρά του συνοδηγού, πατήστε το κουμπί CAMERA έως ότου να εμφανιστεί η άποψη βλέμματος πουλιού.

3. Ακουμπήστε το για να επιλέξετε την λειτουργία κάθετου παρκαρίσματος.

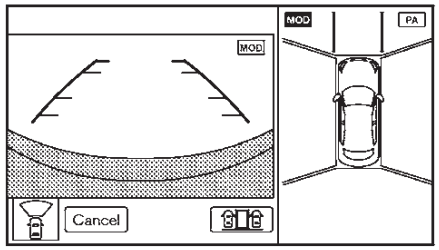

(2) Ορισμός της θέσης παρκαρίσματος και εκκίνηση της διαδικασίας:

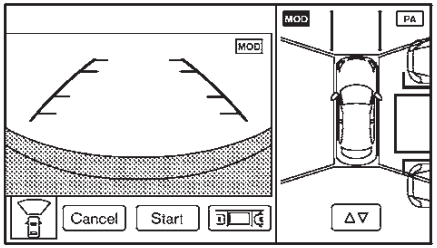

1. Μετακινήστε το αυτοκίνητο αργά μπροστά και σταματήστε περίπου 1 μέτρο δίπλα από την θέση παρκαρίσματος. Ρυθμίστε το ορθογώνιο της θέσης στόχου για το παρκάρισμα (μπλε) ακουμπώντας [Δ∇].

ΣΗΜΕΙΩΣΗ

- **Χρησιμοποιήστε τον διακόπτη των φλας για να επιλέξετε την πλευρά που θέλετε για το παρκάρισμα.**
- **Το παραλληλόγραμο της θέσης στόχου για το παρκάρισμα χρειάζεται να τοποθετηθεί κοντά στον πραγματικό χώρο παρκαρίσματος πριν να γίνουν οι τελικές ρυθμίσεις, ακουμπώντας το [Δ∇]. Οι συμβουλές για την κίνηση του αυτοκινήτου κατά την ρύθμιση είναι οι εξής.**
  - **Ελέγξτε την θέση των γραμμών και του παραλληλόγραμμου με τον πραγματικό χώρο παρκαρίσματος στην οθόνη, ενώ το αυτοκίνητο δεν είναι σε κίνηση.**
  - **Μετακινήστε το αυτοκίνητο με χαμηλή ταχύτητα ενώ ελέγχετε με τα μάτια σας εάν το περιβάλλον είναι ασφαλές.**
  - **Σταματήστε πάλι το αυτοκίνητο για να βεβαιωθείτε ότι είναι στην σωστή θέση.**
- **Βεβαιωθείτε ότι όποια αντικείμενα βρίσκονται εκτός των καθοδηγήσεων κενού χώρου (κόκκινο). Σε διαφορετική περίπτωση το αυτοκίνητο μπορεί να χτυπήσει τα αντικείμενα στην διάρκεια των ελιγμών. Δείτε τα παρακάτω παραδείγματα.**

Παράδειγμα κάθετου παρκαρίσματος:

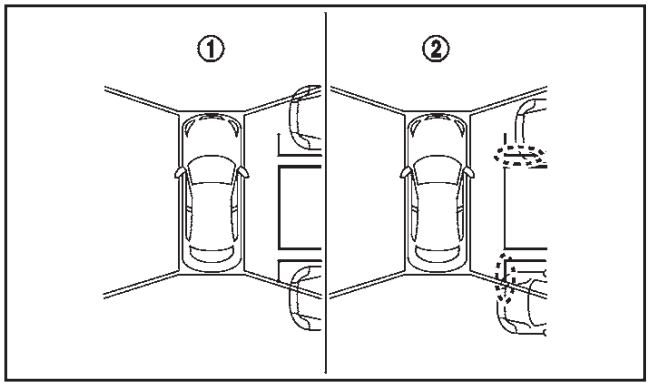

(1): Καλό παράδειγμα

(2): Κακό παράδειγμα

2. Ακουμπήστε το στοιχείο [Start] (εκκίνηση) στην οθόνη.

   Η λειτουργία PA μπορεί να ξεκινήσει όταν πληρούνται οι παρακάτω συνθήκες.

   - Το αυτοκίνητο είναι τελείως σταματημένο.
   - Το τιμόνι είναι σε ευθεία θέση.

- Ο επιλογέας ταχυτήτων είναι στις θέσεις για την κίνηση μπροστά, όπως η θέση D (οδήγηση) (μοντέλο Xtronic CVT) ή 1 (1η) (μηχανικό σαζμάν).

(3) Μετακίνηση του αυτοκινήτου προς τα μπροστά:

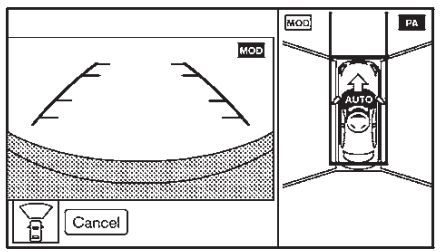

- Τοποθετήστε τα χέρια σας απαλά στο τιμόνι (ο χειρισμός του τιμονιού θα γίνεται αυτόματα) και μετακινήστε το αυτοκίνητο αργά προς τα εμπρός στο παραλληλόγραμμο (πράσινο) της θέσης εκκίνησης της όπισθεν, μετριάζοντας την πίεση που ασκείτε στο φρένο.
- Σταματήστε το αυτοκίνητο τελείως όταν αυτό φτάσει στο παραλληλόγραμμο (πράσινο) της θέσης εκκίνησης της όπισθεν.
- Πατήστε το πεντάλ του φρένου και σταματήστε τελείως το αυτοκίνητο όταν πλησιάσει ένα άλλο αυτοκίνητο ή αντικείμενο ή όταν φτάσει στην θέση εκκίνηση της όπισθεν.

ΣΗΜΕΙΩΣΗ

Θα ηχήσει ένας προειδοποιητικός βομβητής όταν η ταχύτητα του αυτοκινήτου υπερβεί το όριο ταχύτητας για την λειτουργία του PA.

(4) Μετακίνηση του αυτοκινήτου προς τα πίσω:

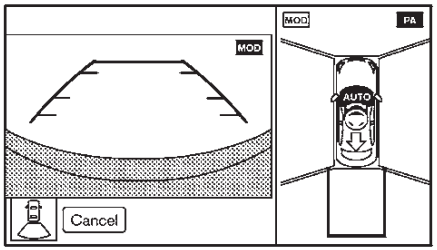

- Τοποθετήστε τον επιλογέα ταχυτήτων στην όπισθεν (R).
- Τοποθετήστε τα χέρια σας απαλά στο τιμόνι (ο χειρισμός του τιμονιού θα γίνεται αυτόματα) και μετακινήστε αργά το αυτοκίνητο με την όπισθεν στον χώρο παρκαρίσματος, μετριάζοντας την πίεση που ασκείτε στο φρένο.

(5) Ολοκλήρωση της διαδικασίας παρκαρίσματος:

Όταν το αυτοκίνητο έχει τοποθετηθεί στον χώρο παρκαρίσματος, πατήστε το φρένο και σταματήστε το όχημα. Ακουμπήστε το στοιχείο [Cancel] (ακύρωση) για να τερματίσετε το σύστημα PA.

ΣΗΜΕΙΩΣΗ

- **Κάντε μόνος σας τις απαραίτητες ρυθμίσεις και τις στροφές με την όπισθεν που τυχόν απαιτούνται. Ανάλογα με την συνθήκη, μπορεί να απαιτούνται αρκετοί χειρισμοί του επιλογέα ταχυτήτων για να κάνετε ελιγμούς του αυτοκινήτου μέσα στον χώρο παρκαρίσματος.**
- **Εάν το αυτοκίνητο φτάσει στην κατά προσέγγιση περιοχή του χώρου που είχε στοχεύσει για παρκάρισμα θα ηχήσει ένας βομβητής. Θα εμφανιστεί στην οθόνη ένα μήνυμα που θα δείχνει ότι η λειτουργία PA ολοκληρώνεται και η λειτουργία PA θα τερματιστεί αυτόματα.**

Ρύθμιση της θέσης στόχευσης για παρκάρισμα:

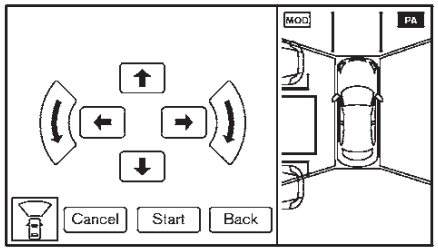

Όταν καθορίζετε μία θέση στόχευσης για παρκάρισμα, μπορείτε να κάνετε τελικές ρυθμίσεις του παραλληλόγραμμου (μπλε) της θέσης στόχευσης για παρκάρισμα.

1. Ακουμπήστε [Δ∇] στην οθόνη.

   Σε θέσεις στάθμευσης με διαγράμμιση στο έδαφος, το σύστημα PA θα αναζητήσει τις γραμμές και θα κάνει τις τελικές ρυθμίσεις αυτόματα.

2. Ακουμπήστε το βέλος στην οθόνη για τις τελικές ρυθμίσεις του παραλληλόγραμμου (μπλε) της θέσης στόχευσης για παρκάρισμα.

Στις θέσεις στάθμευσης χωρίς διαγράμμιση ή όταν δεν λειτουργεί η τελική αυτόματη ρύθμιση στις θέσεις με διαγράμμιση, μπορεί να απαιτηθούν τελικές ρυθμίσεις.

Βεβαιωθείτε ότι οποιοδήποτε αντικείμενο βρίσκεται έξω από τις καθοδηγήσεις κενού χώρου (κόκκινο).

Πρακτικές συμβουλές:

- Όταν το παραλληλόγραμμο (μπλε) της θέσης στόχευσης για παρκάρισμα δεν ταιριάζει στον πραγματικό χώρο στάθμευσης και αφού έχετε ακολουθήσει την σωστή διαδικασία, ελέγξτε τον γύρω χώρο και ρυθμίστε την θέση του αυτοκινήτου σας.
- Μπορούν να γίνουν τελικές ρυθμίσεις έως περίπου 70 εκατοστά.

Απενεργοποίηση του PA:

Το PA θα απενεργοποιηθεί κάτω από τις ακόλουθες συνθήκες.

- Όταν γίνει χειρισμός του τιμονιού από εσάς.
- Όταν ο επιλογέας ταχυτήτων μπει στην θέση P (παρκάρισμα) (μοντέλο Xtronic CVT).
- Όταν έχουν περάσει 5 δευτερόλεπτα από την στιγμή που βάλατε και κρατήσατε τον επιλογέα ταχυτήτων στην θέση N (νεκρά).
- Όταν έχουν γίνει χειρισμοί με την όπισθεν περισσότερες από 10 φορές για την διόρθωση του τιμονιού.
- Όταν το σύστημα κρίνει ότι οι συνθήκες (όπως φθαρμένα ή ξεφούσκωτα ελαστικά, συνθήκες του δρόμου κλπ) δεν είναι κατάλληλα για σωστές προβλέψεις της πορείας.
- Όταν το αυτοκίνητο κάνει όπισθεν σε μία θέση πίσω από την οποία ξεκίνησε η λειτουργία PA.
- Όταν το αυτοκίνητο περάσει το σημείο εκκίνησης της όπισθεν για περισσότερα από 2 μέτρα.
- Όταν η ταχύτητα του αυτοκινήτου υπερβαίνει τα περίπου 7 χλμ/ώρα.
- Όταν οι χειρισμοί του οδηγού για το παρκάρισμα παρεκκλίνουν αρκετά από την καθοδήγηση του PA.

Σημειώσεις ασφαλείας

ΠΡΟΕΙΔΟΠΟΙΗΣΗ

- **Μην οδηγείτε κοιτώντας μόνο την οθόνη. Μπορεί να προκληθούν ατυχήματα ή επαφή του αυτοκινήτου με τα αντικείμενα που υπάρχουν τριγύρω.**
- **Όταν η υποβοήθηση PA δεν είναι πλέον απαραίτητη, κλείστε το PA ακουμπώντας το στοιχείο Cancel (ακύρωση) στην οθόνη. Εάν το PA παραμείνει αναμμένο, το τιμόνι μπορεί να λειτουργήσει αυτόματα και να προκληθούν ατυχήματα.**
- **Βεβαιωθείτε ότι υπάρχει αρκετός χώρος για ελιγμούς παρκαρίσματος πριν ξεκινήσετε να χρησιμοποιείτε το PA.**
- **Να έχετε στο μυαλό σας ότι το μπροστά μέρος του αυτοκινήτου μπορεί να βγει έξω στην λωρίδα κίνησης αυτοκινήτων όταν λειτουργεί το PA.**

ΠΡΟΣΟΧΗ

Μην χρησιμοποιείτε το PA κάτω από τις ακόλουθες συνθήκες.

- **Σε δρόμους που δεν είναι στρωμένοι με άσφαλτο.**
- **Σε δρόμους που γλιστρούν, όπως για παράδειγμα όταν είναι καλυμμένοι με χιόνι ή πάγο.**
- **Σε ανομοιόμορφους δρόμους με λακούβες, σαμαράκια, πλάκες πεζοδρομίου, ράγες κλπ.**
- **Σε δρόμους με στροφές.**
- **Σε εγκαταστάσεις μηχανικού παρκαρίσματος.**
- **Όταν απαγορεύεται η στάση ή στάθμευση.**
- **Όταν έχουν τοποθετηθεί αλυσίδες στους τροχούς ή η ρεζέρβα.**
- **Όταν το αυτοκίνητο ρυμουλκείται.**
- **Όταν οι πόρτες (συμπεριλαμβανομένης της πίσω πόρτας) δεν είναι κλειστές.**
- **Όταν μεταφέρετε φορτίο που προεξέχει από το αυτοκίνητό σας.**
- **Όταν το αυτοκίνητο είναι φορτωμένο με βαρύ φορτίο.**

ΣΗΜΕΙΩΣΗ

- **Κάτω από τις συνθήκες οι οποίες αναφέρονται εδώ, μπορεί να υπάρξουν περιπτώσεις στις οποίες τα γύρω αντικείμενα ή αυτοκίνητα διακόπτουν την διαδρομή του αυτοκινήτου ή όταν το αυτοκίνητο δεν μπορεί να παρκάρει στην σωστή θέση με την λειτουργία PA κλπ:**
  - **Όταν γίνει χειρισμός του επιλογέα ταχυτή-**

των ενώ οδηγείτε.

- **Όταν υπάρξει απότομη εκκίνηση, απότομη στάση ή απότομος χειρισμός του επιλογέα ταχυτήτων.**
- **Όταν η πίεση των ελαστικών είναι πολύ χαμηλή ή το ελαστικό είναι φθαρμένο.**
- **Όταν έχουν τοποθετηθεί ελαστικά που έχουν διαφορετικό μέγεθος από αυτά που είχαν τοποθετηθεί από το εργοστάσιο.**

- **Όταν χρησιμοποιείτε την λειτουργία παράλληλου παρκαρίσματος, δεν είναι πάντα δυνατό στο σύστημα να βρει κατάλληλο χώρο στάθμευσης και μπορεί να δείχνει θέσεις που δεν είναι κατάλληλες για παρκάρισμα. Οι παρακάτω είναι συνθήκες που δίνονται ως παραδείγματα περιπτώσεων που μπορεί το σύστημα να μην βγει σωστά χώρο για στάθμευση.**
  - **Χώροι στάθμευσης με αντικείμενα που βρίσκονται πάνω από το ύψος των αισθητήρων παρκαρίσματος (π.χ. φορτία που προεξέχουν, πίσω τμήματα ή ράμπες φόρτωσης φορτηγών).**
  - **Χώροι στάθμευσης που καταλαμβάνονται κατά ένα μέρος από κοτσαδόρους.**
  - **Χώροι στάθμευσης με σκουπίδια ή χόρτα.**
  - **Χώροι στάθμευσης όπου υπάρχει διάζωμα (που προκαλεί ζημιά σε τροχούς και ελαστικά).**
  - **Χώροι στάθμευσης που εμποδίζονται από φυλλώματα, γρασίδι, πλάκες ή δοκούς κλπ.**
  - **Χώροι στάθμευσης που περιτριγυρίζονται από ένα εμπόδιο (π.χ. ένα δέντρο, μία πινακίδα ή ένα τρέιλερ).**
  - **Χώροι στάθμευσης με αντικείμενα που απορροφούν τα υπερηχητικά κύματα, όπως ένα ύφασμα ή χιόνι.**
  - **Στην διάρκεια χιονόπτωσης ή δυνατής βροχής.**
  - **Κοντά σε αντικείμενα που εκπέμπουν υπερηχητικά κύματα όπως κόρνες άλλων αυτοκινήτων, θόρυβος από τον κινητήρα μιας μοτοσυκλέτας και αερόφρενα μεγάλων οχημάτων ή αισθητήρες των γύρω αυτοκινήτων.**
  - **Όταν αλλάξουν οι συνθήκες που περιβάλλουν την θέση στάθμευσης (π.χ. μπει άλλο αυτοκίνητο στον χώρο που έχει επιλεγεί για παρκάρισμα αφού τον έχετε προσπεράσει).**

Συμβουλές λειτουργίας:

- Ο αισθητήρας παρκαρίσματος θα ανοίξει αυτόματα όταν ενεργοποιηθεί το PA. Όταν τελειώσει η λειτουργία του PA, η κατάσταση του αισθητήρα παρκαρίσματος θα επιστρέψει στην λειτουργία που ήταν πριν ενεργοποιηθεί το PA.
- Ανάλογα με την κατάσταση, μπορεί να απαιτηθούν χειρισμοί του επιλογέα ταχυτήτων αρκετές φορές.

Δυσλειτουργία:

Όταν ανιχνευτεί δυσλειτουργία στο PA, θα εμφανιστεί ένα προειδοποιητικό μήνυμα και το σύστημα θα τερματίσει την λειτουργία του.

Όταν εμφανιστεί το προειδοποιητικό μήνυμα στην διάρκεια της λειτουργίας του PA, παρκάρετε το αυτοκίνητο σε ασφαλές σημείο και βάλτε πάλι μπροστά τον κινητήρα.

Εάν το προειδοποιητικό μήνυμα εμφανιστεί στην οθόνη επαναλαμβανόμενα ή εάν το PA δεν μπορεί να λειτουργήσει αφού έχετε βάλει πάλι μπροστά τον κινητήρα, αυτό μπορεί να υποδηλώνει βλάβη του συστήματος. Μπορεί να μην εμποδίζει την κανονική οδήγηση αλλά το αυτοκίνητο θα πρέπει να ελεγχθεί από εξουσιοδοτημένο συνεργείο της Nissan ή εξειδικευμένο συνεργείο.

Συντήρηση

Για την συντήρηση των φακών της κάμερας, δείτε το «Συντήρηση της κάμερας» πιο πριν.

Τα εμπόδια όπως βρωμιά, πάγος και αντικείμενα όπως αυτοκόλλητα και αξεσουάρ που τοποθετούνται μέσα στην ακτίνα εντοπισμού του αισθητήρα παρκαρίσματος μπορεί να προκαλέσουν λάθος λειτουργία του PA. Καθαρίζετε τους αισθητήρες τακτικά με φροντίδα και μην τους γρατζουνάτε ή τους κάνετε ζημιά.

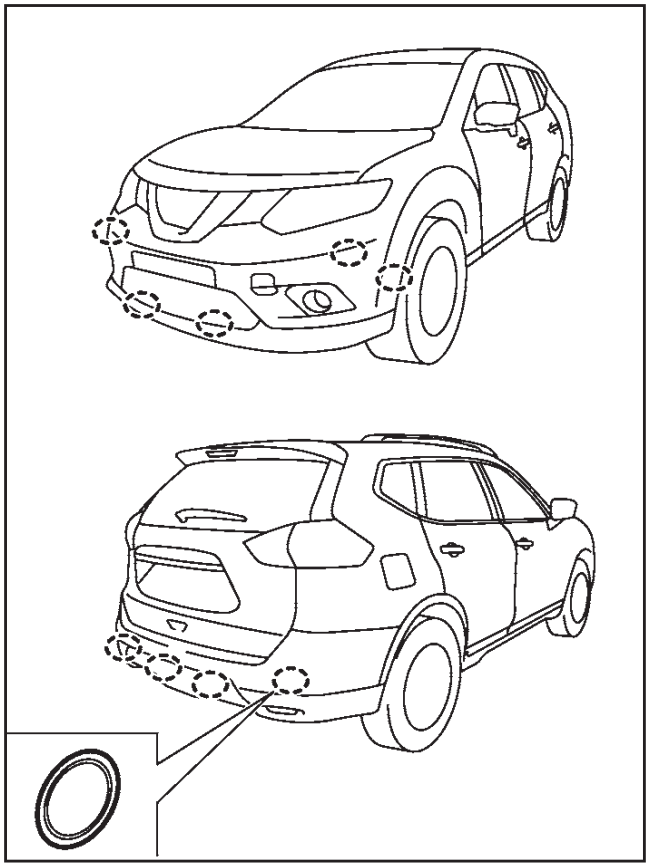

Οι αισθητήρες παρκαρίσματος βρίσκονται πάνω στους προφυλακτήρες: 6 στον μπροστινό και 4 στον πίσω προφυλακτήρα.

ΠΩΣ ΝΑ ΡΥΘΜΙΣΕΤΕ ΤΗ ΟΘΟΝΗ

Ρύθμιση οθόνης

Λειτουργία με την οθόνη αφής:

1. Πατήστε το κουμπί SETUP.
2. Επιλέξτε το στοιχείο [System] (σύστημα).
3. Επιλέξτε το στοιχείο [Camera Settings] (ρυθμίσεις κάμερας.
4. Επιλέξτε το στοιχείο που θέλετε να ρυθμίσετε.

- **Λειτουργία εμφάνισης [Display Mode]:**

  Ρυθμίζει στο επίπεδο που θέλετε τον φωτισμό μέσα στο αυτοκίνητο. Ακουμπήστε το στοιχείο [Display Mode] για να κάνετε έναν κύκλο μέσα από τις επιλογές της λειτουργίας (Day – Ημέρα, Night – Νύχτα και Auto – Αυτόματο).

- **Φωτεινότητα (Brightness):**

  Ρυθμίζει την φωτεινότητα της οθόνης.

- **Αντίθεση (Contrast):**

  Ρυθμίζει το επίπεδο της αντίθεσης.

- **Χρώμα (Colour):**

  Ρυθμίζει το επίπεδο του χρώματος.

Λειτουργία με κουμπιά:

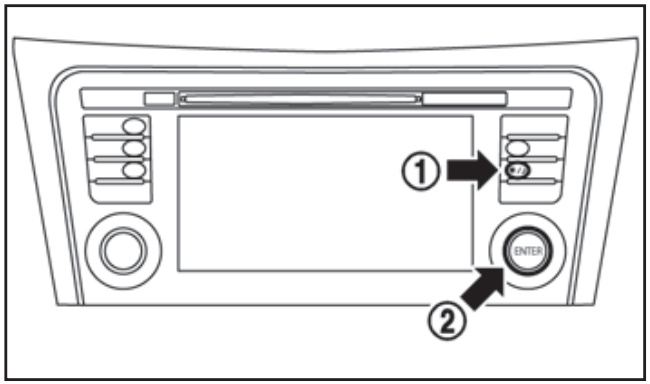

Για να ρυθμίσετε την φωτεινότητα της οθόνης, όταν εμφανίζεται η Οθόνη Περιμετρικής Ορατότητας πατήστε το κουμπί ελέγχου ένδειξης / ανοίγματος – σβησίματος οθόνης ☀/☾ (1).

Ρυθμίστε την φωτεινότητα στο επίπεδο που θέλετε χρησιμοποιώντας το κουμπί ENTER / Κύλισης (2).

ΠΡΑΚΤΙΚΕΣ ΣΥΜΒΟΥΛΕΣ

ΠΡΟΣΟΧΗ

- **Μην χρησιμοποιείτε αλκοόλ, βενζίνη ή διαλυτικό για να καθαρίσετε την κάμερα. Αυτό θα προκαλέσει αποχρωματισμό. Για να καθαρίσετε την κάμερα, σκουπίστε με ένα πανί βρεγμένο με διάλυμα απαλού καθαριστικού και μετά σκουπίστε με στεγνό πανί.**
- **Μην κάνετε ζημιά στην κάμερα καθώς μπορεί να επηρεαστεί ανεπανόρθωτα και η οθόνη.**
- Εάν πατήσετε το κουμπί CAMERA ενώ έχετε τον επιλογέα ταχυτήτων στην όπισθεν (R) και δεν

γίνει καμία ενέργεια μέσα σε 3 λεπτά, η Οθόνη Περιμετρικής Ορατότητας που εμφανίζεται θα επιστρέψει την προηγούμενη οθόνη.

- Όταν αλλάζετε οθόνες, η εμφάνιση της εικόνας μπορεί να καθυστερήσει. Τα αντικείμενα στην Οθόνη Περιμετρικής Ορατότητας μπορεί να παραμορφωθούν στιγμιαία εώς ότου η οθόνη να εμφανιστεί εντελώς.
- Όταν η θερμοκρασία είναι εξαιρετικά υψηλή ή χαμηλή, η οθόνη μπορεί να μην εμφανίσει τα αντικείμενα καθαρά. Αυτό δεν είναι δυσλειτουργία.
- Όταν δυνατό φως πέφτει κατευθείαν στην κάμερα, τα αντικείμενα μπορεί να μην εμφανίζονται καθαρά. Αυτό δεν είναι δυσλειτουργία.
- Η οθόνη μπορεί να τρεμοπαίζει κάτω από το φως φθορίου. Αυτό δεν είναι δυσλειτουργία.
- Το χρώμα των αντικειμένων στην Οθόνη Περιμετρικής Ορατότητας μπορεί να διαφέρει κάπως από το πραγματικό του χρώμα.
- Τα αντικείμενα στην οθόνη μπορεί να μην είναι καθαρά και το χρώμα τους μπορεί να διαφέρει σε σκοτεινό σημείο ή στην διάρκεια της νύχτας. Αυτό δεν είναι δυσλειτουργία.
- Μπορεί να υπάρχουν διαφορές στην καθαρότητα ανάμεσα σε κάθε άποψη οθόνης και την άποψη βλέμματος πουλιού.
- Εάν υπάρχει βρωμιά, βροχή ή χιόνι στην κάμερα, η Οθόνη Περιμετρικής Ορατότητας μπορεί να μην εμφανίζει τα αντικείμενα καθαρά. Καθαρίστε την κάμερα.
- Μην χρησιμοποιείτε κερί στο παράθυρο της κάμερας. Σκουπίστε το κερί που τυχόν υπάρχει με ένα καθαρό πανί βρεγμένο σε διάλυμα μαλακού καθαριστικού με νερό.

ΚΕΝΤΡΙΚΟΙ ΑΕΡΑΓΩΓΟΙ

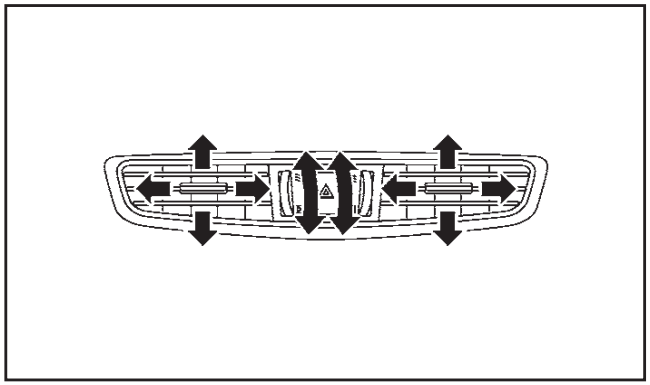

Ανοίξτε / κλείστε τους αεραγωγούς μετακινώντας το χειριστήριο σε οποιαδήποτε κατεύθυνση.

≋ : Το σύμβολο αυτό δείχνει ότι οι αεραγωγοί είναι ανοικτοί. Μετακινώντας το πλευρικό χειριστήριο σε αυτή την κατεύθυνση θα ανοίξουν οι αεραγωγοί.

☒ : Το σύμβολο αυτό δείχνει ότι οι αεραγωγοί είναι κλειστοί. Μετακινώντας το πλευρικό χειριστήριο σε αυτή την κατεύθυνση θα κλείσουν οι αεραγωγοί.

Ρυθμίστε την κατεύθυνση του αέρα από τους αεραγωγούς μετακινώντας το κεντρικό κουμπί (επάνω / κάτω, αριστερά / δεξιά) έως ότου επιτύχετε την θέση που θέλετε.

ΚΑΛΟΡΙΦΕΡ ΚΑΙ AIR CONDITIONER

ΠΛΕΥΡΙΚΟΙ ΑΕΡΑΓΩΓΟΙ

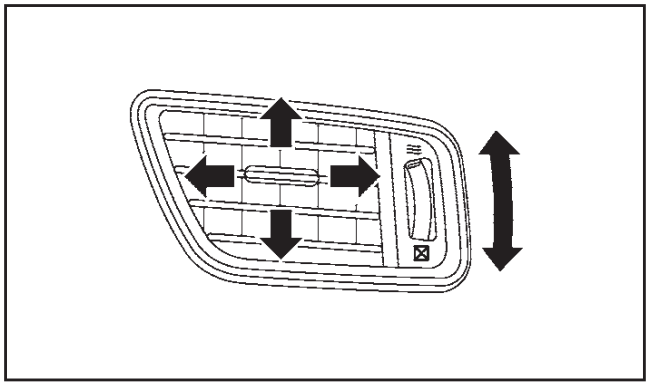

Ανοίξτε / κλείστε τους αεραγωγούς μετακινώντας το χειριστήριο σε οποιαδήποτε κατεύθυνση.

≋ : Το σύμβολο αυτό δείχνει ότι οι αεραγωγοί είναι ανοικτοί. Μετακινώντας το πλευρικό χειριστήριο σε αυτή την κατεύθυνση θα ανοίξουν οι αεραγωγοί.

⊠ : Το σύμβολο αυτό δείχνει ότι οι αεραγωγοί είναι κλειστοί. Μετακινώντας το πλευρικό χειριστήριο σε αυτή την κατεύθυνση θα κλείσουν οι αεραγωγοί.

Ρυθμίστε την κατεύθυνση του αέρα από τους αεραγωγούς μετακινώντας το κεντρικό κουμπί (επάνω / κάτω, αριστερά / δεξιά) έως ότου επιτύχετε την θέση που θέλετε.

ΠΙΣΩ ΑΕΡΑΓΩΓΟΙ

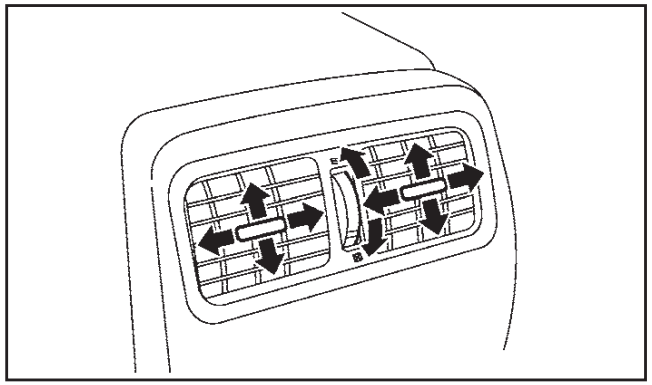

Ανοίξτε / κλείστε τους αεραγωγούς μετακινώντας το χειριστήριο σε οποιαδήποτε κατεύθυνση.

≋ : Το σύμβολο αυτό δείχνει ότι οι αεραγωγοί είναι ανοικτοί. Μετακινώντας το πλευρικό χειριστήριο σε αυτή την κατεύθυνση θα ανοίξουν οι αεραγωγοί.

⊠ : Το σύμβολο αυτό δείχνει ότι οι αεραγωγοί είναι κλειστοί. Μετακινώντας το πλευρικό χειριστήριο σε αυτή την κατεύθυνση θα κλείσουν οι αεραγωγοί.

Ρυθμίστε την κατεύθυνση του αέρα από τους αεραγωγούς μετακινώντας το κεντρικό κουμπί (επάνω / κάτω, αριστερά / δεξιά) έως ότου επιτύχετε την θέση που θέλετε.

⚠ ΠΡΟΕΙΔΟΠΟΙΗΣΗ

- **Το καλοριφέρ και το air conditioner λειτουργούν μόνο όταν λειτουργεί ο κινητήρας του αυτοκινήτου.**
- **Μην αφήνετε παιδιά, ανήμπορους ενήλικες ή ζώα μόνα τους μέσα στο αυτοκίνητο. Μπορεί να ενεργοποιήσουν κατά λάθος τους διακόπτες ή τα χειριστήρια να και να εμπλακούν σε σοβαρό ατύχημα και να τραυματιστούν. Τις ζεστές, ηλιόλουστες μέρες, οι θερμοκρασίες που αναπτύσσονται μέσα στο κλειστό αυτοκίνητο μπορούν γρήγορα να ανέβουν πολύ και να προκαλέσουν σοβαρούς ή και θανάσιμους τραυματισμούς σε ανθρώπους και ζώα.**
- **Μην χρησιμοποιείτε την λειτουργία της ανακυκλοφορίας για μεγάλα χρονικά διαστήματα καθώς ο εσωτερικός αέρα χάνει την φρεσκάδα του και τα τζάμια θαμπώνουν.**
- **Θα πρέπει να ρυθμίζετε τα κουμπιά του καλοριφέρ ή του air conditioner πριν ξεκινήσετε την οδήγηση για να μην αποσπάται η προσοχή σας.**

Το καλοριφέρ και το air conditioner λειτουργούν όταν δουλεύει ο κινητήρας του αυτοκινήτου. Ο ανεμιστήρας θα λειτουργήσει ακόμη και όταν ο κινητήρας είναι σβηστός και ο διακόπτης της μίζας είναι στην θέση ON.

ΣΗΜΕΙΩΣΗ

- **Οσμές από το εσωτερικό και το εξωτερικό του αυτοκινήτου μπορεί να παραμείνουν στην μονάδα του air conditioner. Η οσμή μπορεί να**

μπει στο εσωτερικό του αυτοκινήτου από τους αεραγωγούς.

- **Όταν παρκάρετε, βάλτε την λειτουργία κυκλοφορίας αέρα στην λειτουργία κυκλοφορίας εξωτερικού αέρα για να επιτρέψετε την ροή φρέσκου αέρα στον χώρο των επιβατών. Αυτό θα βοηθήσει στην μείωση των οσμών στο εσωτερικό του αυτοκινήτου.**

Για τα Μοντέλα με Σύστημα Σβησίματος / Εκκίνησης:

Εάν ο κινητήρας έχεις σβήσει από το Σύστημα Σβησίματος / Εκκίνησης, επιλέγοντας την ροή του αέρα από το μπροστά αντιθαμβωτικό θα προκληθεί η αυτόματη επανεκκίνηση του κινητήρα.

Ενώ λειτουργεί ο κινητήρας, επιλέγοντας την ροή του αέρα από το μπροστά αντιθαμβωτικό θα αποφευχθεί το σβήσιμο του κινητήρα από το Σύστημα Σβησίματος / Εκκίνησης.

Όταν ο κινητήρας σβήνει από το Σύστημα Σβησίματος / Εκκίνησης, η απόδοση του καλοριφέρ και του air conditioner μπορεί να μειωθεί. Για να διατηρήσετε την πλήρη απόδοση του καλοριφέρ και του air conditioner, βάλτε πάλι μπροστά τον κινητήρα πατώντας τον διακόπτη OFF του Συστήματος Σβησίματος / Εκκίνησης, ή γυρίζοντας τον διακόπτη της μίζας.

Για περισσότερες πληροφορίες σχετικά με το Σύστημα Σβησίματος / Εκκίνησης, δείτε το «Σύστημα Σβησίματος / Εκκίνησης (όπου υπάρχει)» στο κεφάλαιο «5. Ξεκίνημα και οδήγηση».

ΠΡΑΚΤΙΚΕΣ ΣΥΜΒΟΥΛΕΣ (για το αυτόματο air conditioner)

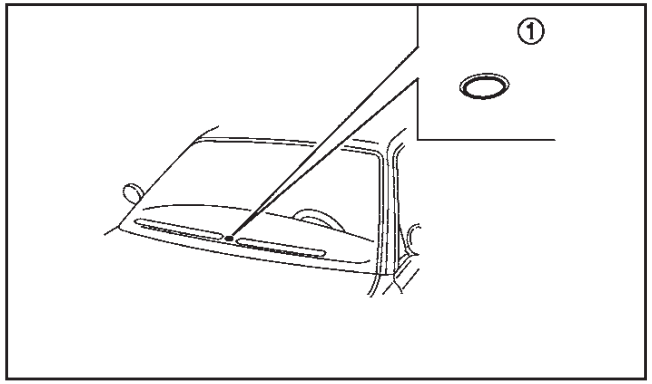

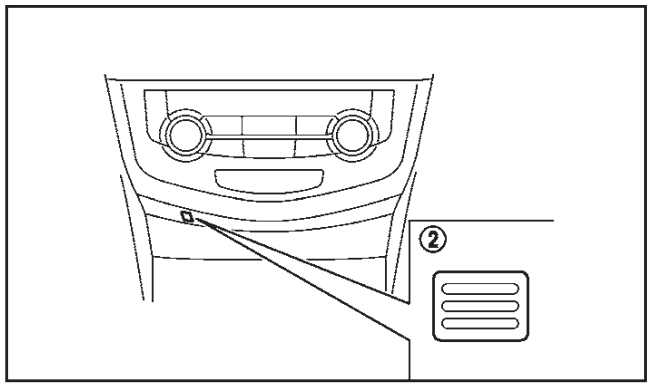

Η ροή αέρα από τις εξόδους στο πάτωμα μπορεί να μην λειτουργήσει όταν η θερμοκρασία του ψυκτικού υγρού του κινητήρα και η θερμοκρασία του εξωτερικού αέρα είναι χαμηλές. Ωστόσο, αυτό δεν είναι δυσλειτουργία. Όταν ζεσταθεί το ψυκτικό υγρό, η ροή από τις εξόδους στο πάτωμα θα λειτουργήσει κανονικά.

Οι αισθητήρες (1) και (2) που βρίσκονται στο ταμπλό βοηθούν να διατηρηθεί σταθερή η θερμοκρασία. Μην τοποθετείτε κάτι πάνω ή γύρω από τους αισθητήρες.

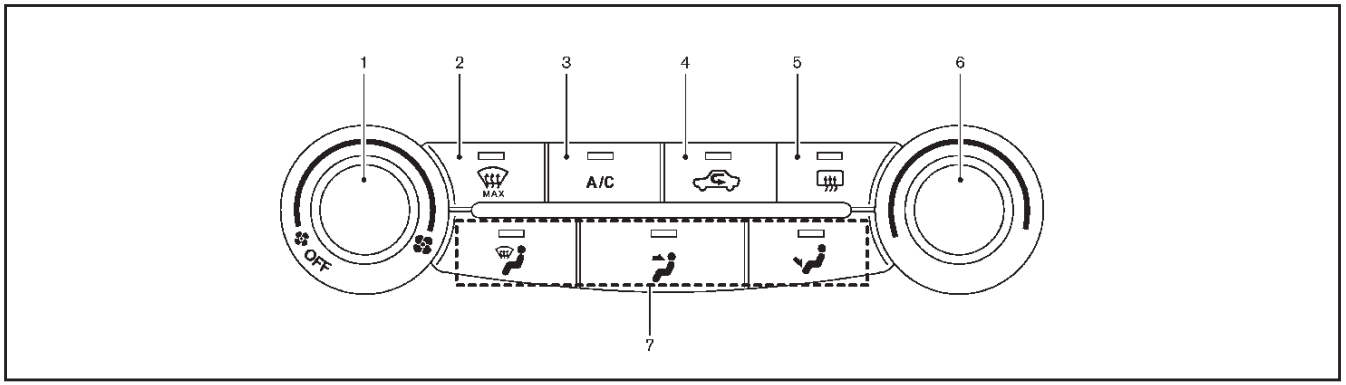

AIR CONDITIONER ΡΥΘΜΙΖΟΜΕΝΟ ΜΕ ΤΟ ΧΕΡΙ

1. Κουμπί ελέγχου ταχύτητας ανεμιστήρα
2. Κουμπί MAX αντιθαμβωτικού παρμπρίζ
3. Κουμπί air conditioner A/C
4. Κουμπί ανακυκλοφορίας αέρα
5. Κουμπί αντιθαμβωτικού πίσω παρμπρίζ (δείτε σχετικά στο κεφάλαιο «2. Όργανα και χειριστήρια» το «Διακόπτης αντιθαμβωτικού πίσω παρμπρίζ»)
6. Κουμπί ελέγχου θερμοκρασίας
7. Κουμπί επιλογής ελέγχου ροής αέρα

Για τα μοντέλα με Σύστημα Σβησίματος / Εκκίνησης:

Το Σύστημα Σβησίματος / Εκκίνησης δεν θα ενεργοποιηθεί όταν είναι ανοικτό το αντιθαμβωτικό.

Έλεγχοι

Κουμπί ανοίγματος / κλεισίματος συστήματος:

Για να ανοίξετε το σύστημα, γυρίστε το κουμπί ελέγχου ανεμιστήρα εκτός της θέσης OFF. Γυρίστε το κουμπί αριστερά στην θέση OFF για να σβήσετε το σύστημα.

Κουμπί ελέγχου ταχύτητας ανεμιστήρα :

Γυρίστε το κουμπί ελέγχου ταχύτητας ανεμιστήρα δεξιά για να αυξήσετε την ταχύτητα του ανεμιστήρα.

Γυρίστε το κουμπί ελέγχου ταχύτητας ανεμιστήρα αριστερά για να μειώσετε την ταχύτητα του ανεμιστήρα.

Έλεγχος θερμοκρασίας:

Γυρίστε το κουμπί ελέγχου θερμοκρασίας για να ορίσετε την θερμοκρασία που θέλετε. Γυρίστε το κουμπί ανάμεσα στην μεσαία και την δεξιά θέση για να επιλέξετε ζέστη. Γυρίστε το κουμπί ανάμεσα στην μεσαία και την αριστερή θέση για να επιλέξετε κρύο.

Έλεγχος ροής αέρα:

Πατήστε τα κουμπιά ελέγχου ροής αέρα για να επιλέξετε τις εξόδους από όπου θα βγαίνει ο αέρας. Μπορούν να επιλεγούν περισσότερα από ένα κουμπιά ελέγχου ροής αέρα ταυτόχρονα.

: Ο αέρας βγαίνει από τους κεντρικούς και τους πλευρικούς αεραγωγούς

: Ο αέρας βγαίνει κυρίως από τις εξόδους στο πάτωμα.

: Ο αέρας βγαίνει κυρίως από τις εξόδους του αντιθαμβωτικού στο μπροστινού παρμπρίζ

Κουμπί MAX ξεθαμπώματος / ξεπαγώματος:

Πατήστε το κουμπί αντιθαμβωτικού μπροστά MAX για να ενεργοποιήσετε την λειτουργία μέγιστου ξεθαμπώματος / ξεπαγώματος και να ξεθαμπώσετε / ξεπαγώσετε γρήγορα το παρμπρίζ. Όταν αυτή η λειτουργία είναι ενεργή θα ανάψει το ενδεικτικό φως του A/C και η κυκλοφορία αέρα θα είναι σε λειτουργία κυκλοφορίας εξωτερικού αέρα. Το ενδεικτικό φως θα ανάψει και αυτό. Για την καλύτερη απόδοση, γυρίστε το κουμπί ελέγχου θερμοκρασίας στην μέγιστη θέση ζέστης και βάλτε την ταχύτητα του ανεμιστήρα στο μέγιστο.

Ανακυκλοφορία εξωτερικού αέρα:

Πατήστε το κουμπί ανακυκλοφορίας αέρα (το ενδεικτικό φως σβήνει). Ο εξωτερικός αέρας θα μπαίνει μέσα στον χώρο των επιβατών.

Χρησιμοποιήστε την θέση αυτή για κανονική θέρμανση ή λειτουργία του air conditioner.

Ανακυκλοφορία εσωτερικού αέρα:

Πατήστε το κουμπί ανακυκλοφορίας αέρα (το

ενδεικτικό φως ανάβει).

Ο ίδιος αέρας θα ανακυκλοφορεί στο εσωτερικό του αυτοκινήτου.

Λειτουργία του A/C (Air Conditioner):

Πατήστε το κουμπί A/C για να ανοίξει ή να κλείσει το Air Conditioner. Όταν το air conditioner είναι αναμμένο, το ενδεικτικό φως A/C ανάβει.

Λειτουργία του καλοριφέρ

Θέρμανση:

Η λειτουργία αυτή χρησιμοποιείται για να κατευθύνει ζεστό αέρα από τις εξόδους στο πάτωμα.

1. Πατήστε το κουμπί ανακυκλοφορίας αέρα για κανονική θέρμανση. (θα σβήσει το ενδεικτικό φως).
2. Πατήστε το κουμπί . (Θα ανάψει το ενδεικτικό φως).
3. Γυρίστε το κουμπί ελέγχου ανεμιστήρα στην θέση που θέλετε.
4. Γυρίστε το κουμπί ελέγχου θερμοκρασίας στην θέση που θέλετε, επιλέγοντας μεταξύ της μεσαίας και της δεξιάς (ζέστη).

Εξαερισμός:

Η λειτουργία αυτή κατευθύνει τον εξωτερικό αέρα από τους πλευρικούς και κεντρικούς αεραγωγούς.

1. Πατήστε το κουμπί ανακυκλοφορίας αέρα. (θα σβήσει το ενδεικτικό φως).
2. Πατήστε το κουμπί . (Θα ανάψει το ενδεικτικό φως).
3. Γυρίστε το κουμπί ελέγχου ανεμιστήρα στην θέση που θέλετε.
4. Γυρίστε το κουμπί ελέγχου θερμοκρασίας στην θέση που θέλετε, επιλέγοντας μεταξύ της μεσαίας και της δεξιάς (ζέστη).

Θέρμανση και ξεθάμπωμα:

Η λειτουργία αυτή ζεσταίνει το εσωτερικό και ξεθαμπώνει τα παράθυρα.

1. Πατήστε το κουμπί ανακυκλοφορίας αέρα. (θα σβήσει το ενδεικτικό φως).
2. Πατήστε τα κουμπιά και . (Θα ανάψουν τα ενδεικτικά φώτα).
3. Γυρίστε το κουμπί ελέγχου ανεμιστήρα στην θέση που θέλετε.
4. Γυρίστε το κουμπί ελέγχου θερμοκρασίας στην θέση που θέλετε, επιλέγοντας μεταξύ της μεσαίας και της δεξιάς (ζέστη).

Λειτουργία του air conditioner

Το σύστημα του air conditioner θα πρέπει να μπαίνει σε λειτουργία για περίπου 10 λεπτά τουλάχιστον μία φορά τον μήνα. Αυτό βοηθάει να αποτραπεί η ζημιά στο σύστημα του air conditioner λόγω ελλιπούς λίπανσης.

Ψύξη:

Η λειτουργία αυτή χρησιμοποιείται για να ψύξει και να αφαιρέσει την υγρασία του αέρα.

1. Πατήστε το κουμπί ανακυκλοφορίας αέρα. (θα σβήσει το ενδεικτικό φως).
2. Πατήστε το κουμπί . (Θα ανάψει το ενδεικτικό φως).
3. Γυρίστε το κουμπί ελέγχου ανεμιστήρα στην θέση που θέλετε.
4. Πατήστε το κουμπί A/C. (Θα ανάψει το ενδεικτικό φως).
5. Γυρίστε το κουμπί ελέγχου θερμοκρασίας στην θέση που θέλετε, επιλέγοντας μεταξύ της μεσαίας και της αριστερής (κρύα).

Μπορεί να δείτε ατμό να βγαίνει από τους αεραγωγούς τις ζεστές υγρές ημέρες, καθώς ο αέρας ψύχεται γρήγορα. Αυτό δεν δηλώνει δυσλειτουργία.

Θέρμανση με αφύγρανση:

Η λειτουργία αυτή χρησιμοποιείται για να ζεστάνει και να αφαιρέσει την υγρασία από τον αέρα.

1. Πατήστε το κουμπί ανακυκλοφορίας αέρα. (θα σβήσει το ενδεικτικό φως).
2. Πατήστε το κουμπί . (Θα ανάψει το ενδεικτικό φως).
3. Γυρίστε το κουμπί ελέγχου ανεμιστήρα στην θέση που θέλετε.
4. Πατήστε το κουμπί A/C. (Θα ανάψει το ενδεικτικό φως).
5. Γυρίστε το κουμπί ελέγχου θερμοκρασίας στην θέση που θέλετε, επιλέγοντας μεταξύ της μεσαίας και της δεξιάς (ζέστη).

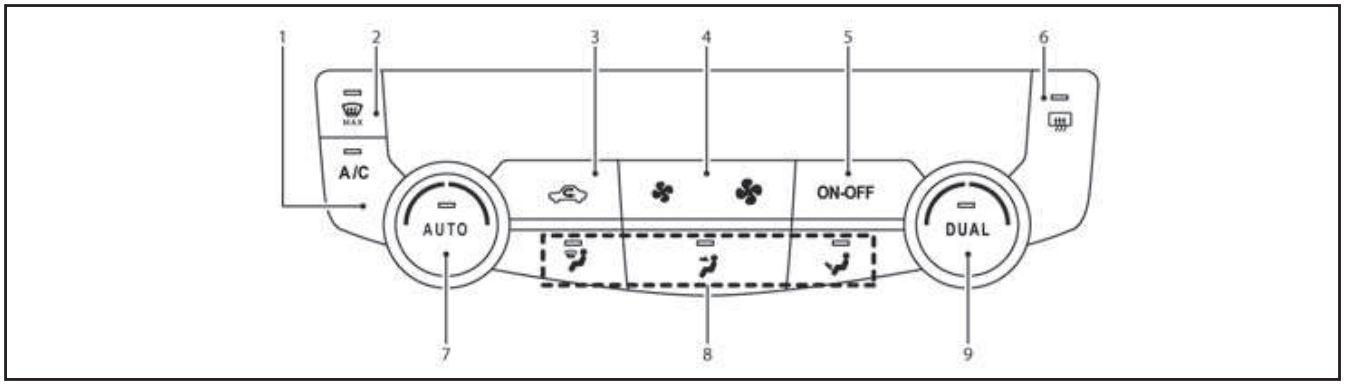

ΑΥΤΟΜΑΤΟ AIR CONDITIONER ΚΑΙ ΚΑΛΟΡΙΦΕΡ

1. Κουμπί A/C (air conditioner)
2. Κουμπί αντιθαμβωτικού παρμπρίζ MAX
3. Κουμπί ανακυκλοφορίας αέρα
4. Κουμπιά ελέγχου ταχύτητας ανεμιστήρα
5. Κύριο κουμπί ON/OFF
6. Κουμπί αντιθαμβωτικού πίσω παρμπρίζ (Για λεπτομέρειες δείτε το «Διακόπτης αντιθαμβωτικού» στο κεφάλαιο «2. Όργανα και χειριστήρια»)
7. Κουμπί <AUTO> / κουμπί ελέγχου θερμοκρασίας (για το αριστερό κάθισμα)
8. Κουμπιά ελέγχου ροής αέρα
9. Κουμπί <DUAL> (διπλή λειτουργία) / Κουμπί ελέγχου θερμοκρασίας (για το δεξιό κάθισμα)

Για τα μοντέλα με σύστημα Σβησίματος / Εκκίνησης:

Το σύστημα Σβησίματος / Εκκίνησης δεν θα ενεργοποιηθεί όταν είναι ανοικτό το αντιθαμβωτικό μπροστά.

Άνοιγμα / Σβήσιμο του συστήματος

Πατήστε το κουμπί <ON-OFF> για να ανοίξετε και να κλείσετε το σύστημα.

Αυτόματη λειτουργία (AUTO)

Η λειτουργία AUTO μπορεί να χρησιμοποιηθεί στην διάρκεια όλου του χρόνου καθώς το σύστημα ελέγχει αυτόματα το air conditioner για να διατηρηθεί μία σταθερή θερμοκρασία, ροή αέρα και ταχύτητα ανεμιστήρα αφού έχετε ορίσει με το χέρι την θερμοκρασία που θέλετε.

Ψύξη και θέρμανση με αφύγρανση:

1. Πατήστε το κουμπί AUTO (θα ανάψει το ενδεικτικό φως).
2. Γυρίστε το κουμπί ελέγχου θερμοκρασίας για να βάλετε την επιθυμητή θερμοκρασία.

- Όταν δεν ανάβει το ενδεικτικό φως DUAL, πατώντας το κουμπί <DUAL> (θα ανάψει το ενδεικτικό φως) επιτρέπεται στον χρήστη να αλλάξει την θερμοκρασία του οδηγού και του συνοδηγού, ανεξάρτητα την μία από την άλλη, με το αντίστοιχο κουμπί ελέγχου.
- Για να ακυρώσετε τον ξεχωριστό καθορισμό της θερμοκρασίας, πατήστε το κουμπί <DUAL> (θα σβήσει το ενδεικτικό φως) ώστε η ρύθμισης της θερμοκρασίας της πλευράς του οδηγού να έχει εφαρμογή και για τον συνοδηγό και τους άλλους επιβάτες.

Μπορεί να δείτε ατμό να βγαίνει από τους αεραγωγούς τις ζεστές υγρές ημέρες, καθώς ο αέρας ψύχεται γρήγορα. Αυτό δεν δηλώνει δυσλειτουργία.

Μέγιστο (MAX) ξεθάμπωμα / ξεπάγωμα:

Πατήστε το κουμπί για το αντιθαμβωτικό μπροστά MAX για να ανοίξτε την λειτουργία για το μέγιστο ξεθάμπωμα / ξεπάγωμα και να καθαρίσει γρήγορα το παρμπρίζ. Όταν είναι ενεργοποιημένη αυτή η λειτουργία ο ανεμιστήρας θα μπει στην μέγιστη ταχύτητα, θα ανάψει το ενδεικτικό φως του A/C και η κυκλοφορία του αέρα θα σταθεροποιηθεί στην λειτουργία εξωτερικής θερμοκρασίας.

Μην βάζετε την θερμοκρασία πολύ χαμηλά όταν είναι ανοικτό το αντιθαμβωτικό μπροστά (ανάβει το ενδεικτικό φως MAX, γιατί μπορεί να θαμπώσει το παρμπρίζ.

Λειτουργία με το χέρι

Η λειτουργία με το χέρι μπορεί να χρησιμοποιηθεί για να ελέγξετε το καλοριφέρ και το air conditioner στις ρυθμίσεις που θέλετε.

Έλεγχος ταχύτητας ανεμιστήρα:

Πατήστε το κουμπί ελέγχου ταχύτητας ανεμιστήρα (πλευρά ή) για να ελέγξετε την ταχύτητα του ανεμιστήρα με το χέρι.

Έλεγχος ροής αέρα:

Πατήστε ένα από τα κουμπιά ελέγχου ροής αέρα για να επιλέξετε ή να ακυρώσετε την επιλογή της εξόδους ροής αέρα. Μπορούν κάθε φορά να επιλεγούν περισσότερες από μία έξοδοι ροής αέρα.

: Ο αέρας βγαίνει από τους κεντρικούς και τους πλευρικούς αεραγωγούς

: Ο αέρας βγαίνει κυρίως από τις εξόδους στο πάτωμα.

: Ο αέρας βγαίνει κυρίως από τις εξόδους του αντιθαμβωτικού στο μπροστινού παρμπρίζ

Έλεγχος θερμοκρασίας:

Γυρίστε το κουμπί ελέγχου θερμοκρασίας για να καθορίσετε την θερμοκρασία που θέλετε.

- Όταν δεν ανάβει το ενδεικτικό φως DUAL, πατώντας το κουμπί <DUAL> (θα ανάψει το ενδεικτικό φως) επιτρέπεται στον χρήστη να αλλάξει την θερμοκρασία του οδηγού και του συνοδηγού, ανεξάρτητα την μία από την άλλη, με το αντίστοιχο κουμπί ελέγχου.
- Για να ακυρώσετε τον ξεχωριστό καθορισμό της θερμοκρασίας, πατήστε το κουμπί <DUAL> (θα σβήσει το ενδεικτικό φως) ώστε η ρύθμισης της θερμοκρασίας της πλευράς του οδηγού να έχει εφαρμογή και για τον συνοδηγό και τους άλλους επιβάτες.

Ανακυκλοφορία εξωτερικού αέρα:

Πατήστε το κουμπί ανακυκλοφορίας αέρα (το ενδεικτικό φως σβήνει). Ο εξωτερικός αέρας θα μπαίνει μέσα στον χώρο των επιβατών.

Χρησιμοποιήστε την θέση αυτή για κανονική θέρμανση ή λειτουργία του air conditioner.

Ανακυκλοφορία εσωτερικού αέρα:

Πατήστε το κουμπί ανακυκλοφορίας αέρα (το ενδεικτικό φως ανάβει).

Ο ίδιος αέρας θα ανακυκλοφορεί στο εσωτερικό του αυτοκινήτου.

ΣΥΝΤΗΡΗΣΗ ΤΟΥ AIR CONDITIONER

ΠΡΟΕΙΔΟΠΟΙΗΣΗ

Το σύστημα του air conditioner περιέχει ψυκτικό υγρό υπό υψηλή πίεση. Για να αποφύγετε τραυματισμό οποιαδήποτε συντήρηση του air conditioner θα πρέπει να γίνεται μόνο από έμπειρο τεχνικό με κατάλληλο εξοπλισμό.

Το σύστημα του air-conditioner στο αυτοκίνητό σας περιέχει ένα ψυκτικό υγρό που κατασκευάστηκε με γνώμονα το περιβάλλον.

Το νέο αυτό ψυκτικό υγρό δεν βλάπτει το στρώμα όζοντος της γης. Ωστόσο, μπορεί να συμβάλει κατά ένα μικρό μέρος στην θέρμανση του πλανήτη.

Όταν συντηρείτε το air-conditioner σας, απαιτούνται ειδικός εξοπλισμός συμπλήρωσης ψυκτικού υγρού και ειδικό λιπαντικό. Η χρήση ακατάλληλων ψυκτικών υγρών ή λιπαντικών μπορεί να προκαλέσει σοβαρή ζημιά στο σύστημα του air-conditioner. Για πληροφορίες σχετικά με το ψυκτικό υγρό και το λιπαντικό του air-conditioner δείτε το κεφάλαιο «9. Τεχνικές πληροφορίες».

Το εξουσιοδοτημένο συνεργείο NISSAN ή εξειδικευμένο συνεργείο μπορεί να συντηρήσει το φιλικό προς το περιβάλλον air-conditioner σας.

Φίλτρο air conditioner

Το air-conditioner είναι εξοπλισμένο με ένα φίλτρο εξαερισμού το οποίο συγκεντρώνει την βρωμιά, την γύρη, την σκόνη κλπ. Για να είστε σίγουρος ότι το air-conditioner ζεσταίνει, ξεθαμπώνει και εξαερίζει επαρκώς θα πρέπει να αντικαθιστάτε το φίλτρο σύμφωνα με το πρόγραμμα συντήρησης. Για να αντικαταστήσετε το φίλτρο, αποτανθείτε σε εξουσιοδοτημένο συνεργείο NISSAN ή εξειδικευμένο συνεργείο.

Το φίλτρο θα πρέπει να αντικαθίσταται εάν έχει μειωθεί εξαιρετικά η ροή του αέρα ή όταν τα παράθυρα θαμπώνουν εύκολα όταν λειτουργεί το καλοριφέρ ή το air-conditioner.

ΠΡΟΦΥΛΑΞΕΙΣ ΓΙΑ ΤΗΝ ΛΕΙΤΟΥΡΓΙΑ ΤΟΥ ΗΧΟΣΥΣΤΗΜΑΤΟΣ

ΠΡΟΕΙΔΟΠΟΙΗΣΗ

Μην ρυθμίζετε το ηχοσύστημα όταν οδηγείτε, για να μην αποσπάται η προσοχή σας.

Ραδιόφωνο

- Η λήψη του ραδιοφώνου επηρεάζεται από την δύναμη του σήματος του σταθμού, την απόσταση από τον μεταδότη, κτήρια, γέφυρες, βουνά και άλλες εξωτερικές επιρροές. Οι κατά διαστήματα αλλαγές στην ποιότητα της λήψης κατά κανόνα προκαλούνται από αυτές τις εξωτερικές επιρροές.
- Η χρήση κινητού τηλεφώνου μέσα ή κοντά στο αυτοκίνητο μπορεί να επηρεάσει την ποιότητα της λήψης του ραδιοφώνου.
- Ορισμένα κινητά τηλέφωνα ή άλλες μονάδες μπορεί να προκαλέσουν παρεμβολή ή ήχο βοής από τα ηχεία του ηχοσυστήματος. Αποθηκεύοντας την μονάδα σε διαφορετική θέση μπορεί να μειωθεί ή να περιοριστεί ο θόρυβος.

CD Player (μηχάνημα αναπαραγωγής CD)

- Όταν ο καιρός είναι κρύος ή βροχερός, μπορεί το CD player να μην λειτουργεί καλά λόγω της υγρασίας. Εάν συμβεί αυτό, βγάλτε το CD και αφυγράνετε ή εξαερίστε το μηχάνημα τελείως.
- Το CD player μπορεί να αναπηδά εάν οδηγείτε σε ανώμαλο δρόμο.
- Το CD player μερικές φορές δεν μπορεί να λειτουργήσει όταν η θερμοκρασία στον χώρο των επιβατών είναι πολύ υψηλή. Μειώστε την θερμοκρασία πριν την χρήση.
- Μην εκθέτετε τα CD κατευθείαν στον ήλιο.
- Τα CD που είναι κακής ποιότητας, βρώμικα, γρατσουνισμένα, καλυμμένα με δαχτυλιές ή έχουν τρυπήματα μπορεί να μην δουλεύουν σωστά.
- Τα παρακάτω CD μπορεί να μην λειτουργούν σωστά:
  - CD με έλεγχο αντιγραφής (CCCD)
  - Εγγράψιμα CD (CD-R)
  - Επανεγγράψιμα CD (CD-RW)
- Αυτό το ηχοσύστημα μπορεί μόνο να παίξει προεγγεγραμμένα CD. Δεν έχει δυνατότητες εγγραφής CD.

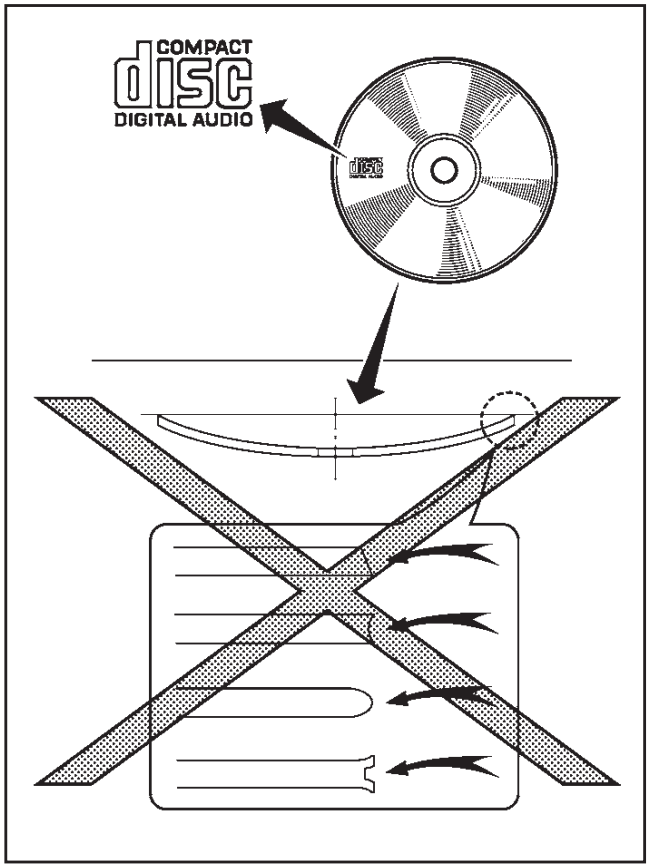

- Μην χρησιμοποιείτε τα ακόλουθα CD καθώς μπορεί να προκαλέσουν βλάβη στο CD player:
  - Δίσκους 8 εκατοστών με αντάπτορα
  - CD τα οποία δεν είναι στρογγυλά
  - CD με χάρτινη ετικέτα
  - CD που είναι παραμορφωμένα, γρατζουνισμένα ή έχουν ασυνήθιστα άκρα.

- Αυτό το ηχοσύστημα μπορεί μόνο να παίξει προεγγεγραμμένα CD. Δεν έχει δυνατότητες εγγραφής CD.

Θύρα σύνδεσης USB

ΠΡΟΕΙΔΟΠΟΙΗΣΗ

Μην συνδέετε ή αποσυνδέετε την μονάδα USB ενώ οδηγείτε. Εάν το κάνετε μπορεί να διασπαστεί η προσοχή σας και να χάσετε τον έλεγχο του αυτοκινήτου σας, με αποτέλεσμα την πρόκληση ατυχήματος ή σοβαρού τραυματισμού.

ΠΡΟΣΟΧΗ

- **Μην πιέζετε την μονάδα USB μέσα στην θύρα USB. Εάν βάλετε την μονάδα USB με κλίση ή ανάποδα μέσα στην θύρα, μπορεί να προκληθεί ζημιά στην μονάδα USB και την θύρα. Βεβαιωθείτε ότι η μονάδα USB έχει τοποθετηθεί σωστά μέσα στην θύρα USB. (Ορισμένες μονάδες USB έρχονται με το σύμβολο σαν οδηγό. Βεβαιωθείτε ότι το σύμβολο βλέπει στην σωστή κατεύθυνση πριν το τοποθετήσετε στην μονάδα).**
- **Μην τραβάτε το κάλυμμα της θύρας USB (όπου υπάρχει), όταν τραβάτε την μονάδα USB έξω από την θύρα. Μπορεί να προκληθεί ζημιά στην θύρα και το κάλυμμά της.**
- **Μην αφήνετε το καλώδιο USB σε σημείο όπου μπορεί να τραβηχτεί κατά λάθος. Τραβώντας το καλώδιο μπορεί αυτό να κοπεί ή να πάθει ζημιά η μονάδα USB ή η θύρα.**

Το αυτοκίνητο δεν έρχεται εξοπλισμένο με μονάδα USB. Οι μονάδες USB που χρειάζεστε θα πρέπει να αγοράζονται ξεχωριστά.

Το σύστημα αυτό δεν μπορεί να χρησιμοποιηθεί για να διαμορφωθούν μονάδες USB. Για να διαμορφώσετε μία μονάδα USB χρησιμοποιήστε ένα προσωπικό υπολογιστή.

Σε ορισμένες περιοχές, η χρήση της μονάδας USB για τα μπροστινά καθίσματα αναπαράγει μόνο ήχο, χωρίς εικόνα, για λόγους συμμόρφωσης στους κανονισμούς, ακόμη και όταν το αυτοκίνητο είναι παρκαρισμένο.

Το σύστημα αυτό υποστηρίζει διάφορες μονάδες μνήμης USB, σκληρούς δίσκους USB και iPod players. Μπορεί να υπάρχουν κάποιες μονάδες USB που να μην υποστηρίζονται από αυτό το σύστημα.

- Οι καταμερισμένες μονάδες USB μπορεί να μην παίζουν σωστά.
- Ορισμένοι χαρακτήρες που χρησιμοποιούνται σε άλλες γλώσσες μπορεί να μην εμφανίζονται σωστά στην οθόνη (π.χ. Κινέζικα, Ιαπωνικά). Συνιστάται η χρήση των χαρακτήρων της Αγγλικής γλώσσας με μία μονάδα USB.

Γενικές σημειώσεις για την χρήση USB:

Δείτε το βιβλίο οδηγιών χρήσης της μονάδας για την σωστή χρήση και την φροντίδα της.

Σημειώσεις για την χρήση iPod:

Το iPod είναι καταχωρημένο σήμα της Apple Inc., κατατεθειμένο στις Η.Π.Α. και σε άλλες χώρες.

- Εάν δεν έχει συνδεθεί σωστά το iPod μπορεί να προκληθεί η εμφάνιση ενός συμβόλου που θα αναβοσβήνει στην οθόνη. Να βεβαιώνεστε πάντα ότι το iPod έχει συνδεθεί σωστά.
- Το iPod nano (1η γενιά) μπορεί να παραμείνει στην λειτουργία γρήγορης αναπαραγωγής μπροστά ή πίσω εάν συνδεθεί στην διάρκεια της λειτουργίας αναζήτησης. Σε αυτή την περίπτωση, επαναφέρετε το iPod με το χέρι.
- Το iPod nano (2η γενιά) μπορεί να παραμείνει στην λειτουργία γρήγορης αναπαραγωγής μπροστά ή πίσω εάν αποσυνδεθεί στην διάρκεια της λειτουργίας αναζήτησης.
- Μπορεί να εμφανίζεται λάθος τίτλος τραγουδιού όταν η Λειτουργία Αναπαραγωγής αλλάξει ενώ χρησιμοποιείτε ένα iPod nano (2η γενιά).
- Τα βιβλία ήχου μπορεί να μην παίζουν με την ίδια σειρά που εμφανίζονται στο iPod.
- Τα μεγάλα αρχεία βίντεο προκαλούν αργές ανταποκρίσεις σε ένα iPod. Η κεντρική οθόνη του αυτοκινήτου μπορεί να μαυρίσει στιγμιαία αλλά σύντομα θα επανέλθει.
- Εάν το iPod επιλέξει αυτόματα μεγάλα αρχεία βίντεο στην λειτουργία ανακατέματος, η κεντρική οθόνη του αυτοκινήτου μπορεί να μαυρίσει στιγμιαία αλλά, σύντομα θα επανέλθει.

Ηχοσύστημα Bluetooth® (όπου υπάρχει)

- Ορισμένες μονάδες ήχου Bluetooth ίσως να μην είναι δυνατόν να χρησιμοποιηθούν με αυτό το σύστημα. Για λεπτομερείς πληροφορίες σχετικά με το ποιες μονάδες ήχου Bluetooth είναι διαθέσιμες για χρήση με αυτό το σύστημα αποτανθείτε σε εξουσιοδοτημένο συνεργείο Nissan ή εξειδικευμένο συνεργείο.

- Είναι απαραίτητη η αρχική διαδικασία καταχώρησης για την μονάδα ήχου πριν την χρήση συστήματος ήχου Bluetooth.
- Η λειτουργία του συστήματος ήχου Bluetooth μπορεί να ποικίλει, ανάλογα με την μονάδα ήχου στην οποία είναι συνδεμένη. Επιβεβαιώστε την διαδικασία λειτουργίας πριν την χρήση.
- Η αναπαραγωγή της μονάδας ήχου Bluetooth θα παύσει στις ακόλουθες συνθήκες και θα συνεχιστεί όταν οι συνθήκες αυτές ολοκληρωθούν:
  - Όταν χρησιμοποιείτε ένα κινητό τηλέφωνο
  - Όσο ελέγχετε μία σύνδεση με το κινητό τηλέφωνο
- Η κεραία του αυτοκινήτου για την επικοινωνία του Bluetooth είναι ενσωματωμένη μέσα στο σύστημα. Μην τοποθετείτε την μονάδα ήχου Bluetooth σε περιοχή που καλύπτεται από μέταλλο, μακριά από το σύστημα ή σε στενό μέρος όπου η μονάδα εφάπτεται με το αμάξωμα ή το κάθισμα. Σε διαφορετική περίπτωση μπορεί να παρουσιαστεί κακή ποιότητα στον ήχο ή παρεμβολή στην σύνδεση.
- Όταν μία μονάδα ήχου Bluetooth είναι συνδεμένη με την ασύρματη σύνδεση του Bluetooth, η μπαταρία της μονάδας μπορεί να αδειάζει πιο γρήγορα από ότι συνήθως.
- Το σύστημα αυτό είναι συμβατό με προφίλ Bluetooth® AV (A2DP και AVRCP).

Bluetooth®

Το Bluetooth® είναι σήμα κατατεθέν, ιδιοκτησία της Bluetooth SIG Inc. και έχει δοθεί άδεια στην Visteon Corporation and Bosch.

CD / USB με MP3 ή WMA

Ορισμοί:

- MP3 – MP3 είναι η συντομογραφία του Moving Pictures Experts Group Audio Layer 3. MP3 είναι η πιο γνωστή μορφή συμπιεσμένου αρχείου ψηφιακού αρχείου ήχου. Η μορφή αυτή επιτρέπει σχεδόν «Ποιότητας CD» ήχο, αλλά με περιορισμό του μεγέθους των συνηθισμένων αρχείων ήχου. Η μετατροπή ενός τραγουδιού από το CD-ROM σε MP3 μπορεί να μειώσει το μέγεθος του αρχείου σε αναλογία περίπου κατά 10:1 (Sampling: 44.1 kHz, Bit rate: 128 kbps), με σχεδόν ανεπαίσθητη απώλεια στην ποιότητα. Η συμπίεση MP3 αφαιρεί τα πλεονάζοντα και άσχετα μέρη ενός ηχητικού σήματος που το ανθρώπινο αυτί δεν ακούει.
- WMA – Τα Windows Media Audio (WMA)* είναι μία πεπιεσμένη φόρμα ήχου που δημιουργείται από την Microsoft, εναλλακτική του MP3. Ο κώδικας WMA παρέχει μεγαλύτερη συμπίεση του αρχείου από τον κώδικα MP3, επιτρέποντας της αποθήκευση περισσότερων ψηφιακών ηχητικών κομματιών στον ίδιο χώρο συγκρινόμενα με τα MP3 στην ίδια ποιότητα.
- Bit rate – Η αναλογία bit, δηλώνει τον αριθμό των bit ανά δευτερόλεπτο που χρησιμοποιούνται από ένα ψηφιακό αρχείο μουσικής. Το μέγεθος και η ποιότητα ενός συμπιεσμένου ψηφιακού ηχητικού αρχείου καθορίζεται από την αναλογία των bit που χρησιμοποιείται όταν κωδικοποιείται το αρχείο.
- Sampling frequency – Η συχνότητα δειγματοληψίας (sampling frequency) είναι η αναλογία στην οποία τα δείγματα ενός σήματος μετατρέπονται από αναλογικά σε ψηφιακά (μετατροπή A/D) ανά δευτερόλεπτο.
- Multisession – Multisession είναι μία από τις μεθόδους για την εγγραφή δεδομένων σε ένα μέσον. Όταν γράφονται τα δεδομένα στο μέσον με μία φορά αυτό ονομάζεται single session και όταν γράφονται με παραπάνω από μία φορά ονομάζεται multisession.
- Ετικέτα ID3 / WMA – Η ετικέτα ID3 / WMA είναι μέρος του κωδικοποιημένου αρχείου MP3 ή WMA που περιέχει πληροφορίες για το αρχείο ψηφιακής μουσικής όπως ο τίτλος του τραγουδιού, ο καλλιτέχνης, η αναλογία κωδικοποίησης bit, η διάρκεια χρόνου του τραγουδιού κλπ. Η ετικέτα πληροφορίας ID3 εμφανίζεται στην γραμμή τίτλου Καλλιτέχνης / τραγούδι στην ένδειξη.

* Windows® και Windows Media® είναι κατοχυρωμένα από την Mircrosoft Corporation of USA εμπορικά σήματα και εμπορικά σήματα στις Η.Π.Α. και άλλες χώρες.

Σειρά αναπαραγωγής:

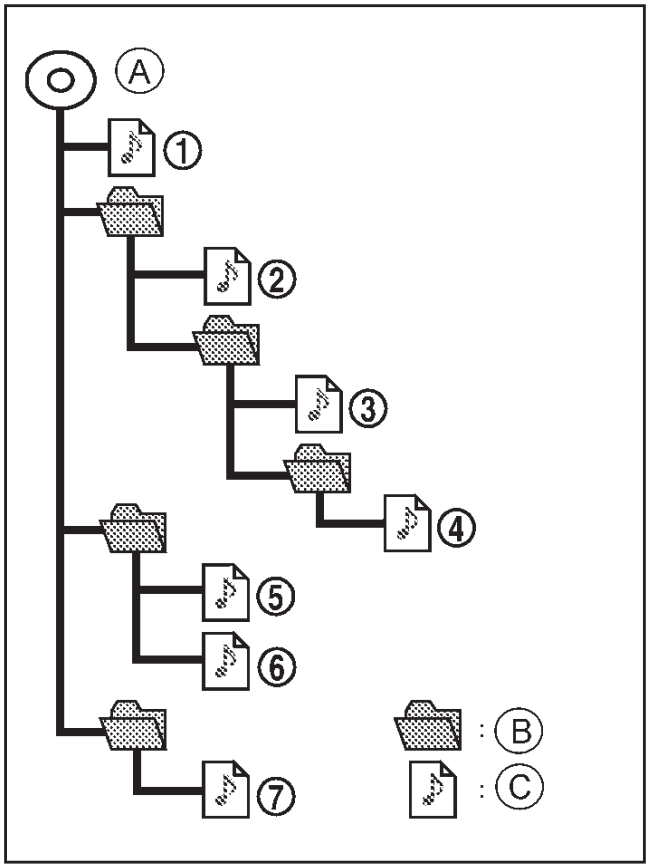

A. Κεντρικός φάκελος

B. Φάκελος

C. Αρχείο ήχου

Η σειρά αναπαραγωγής ενός CD με MP3 ή WMA είναι αυτή που φαίνεται στην εικόνα.

- Τα ονόματα των φακέλων που δεν περιέχουν αρχεία MP3/WMA δεν φαίνονται στην ένδειξη.
- Εάν υπάρχει ένα αρχείο σε υψηλή βαθμίδα στο δίσκο θα εμφανιστεί ως κεντρικό φάκελος (Root folder).
- Η σειρά αναπαραγωγής είναι η σειρά κατά την οποία τα αρχεία είχαν γραφτεί από το πρόγραμμα εγγραφής. Για τον λόγο αυτό, τα αρχεία μπορεί να μην παίξουν στην σειρά που θέλετε.

Πίνακας προδιαγραφών (Για το CD player / Ραδιόφωνο Τύπος Α):

Υποστηριζόμενα μέσα			CD, CD-R, CD-RW, USB 2.0
Υποστηριζόμενα συστήματα αρχείων			ISO9660 LEVEL1, ISO9660 LEVEL2, Romeo, Joliet *ISO9660 Level3 (μαζική εγγραφή) δεν υποστηρίζεται. *Τα αρχεία που αποθηκεύθηκαν με την χρήση Live File System (σε υπολογιστή με Windows Vista), δεν υποστηρίζονται.
Υποστηριζόμενες εκδόσεις*1	MP3	Έκδοση	MPEG1, MPEG2, MPEG2.5
		Συχνότητα	8kHz – 48 kHz
		Bit Rate	32 kbps – 320 kbps, VBR*4
	WMA*2	Έκδοση	WMA7, WMA8, WMA9 (εκτός από WMA9 Pro, WMA9 Lossless, WMA9 Voice)
		Συχνότητα	32KHz - 48 kHz
		Bit Rate	32 kbps – 192 kbps, VBR*4
Πληροφορίες ετικέτας (Τίτλος τραγουδιού και όνομα Καλλιτέχνη)			ID3 tag VER1.0, VER1.1, VER2.2, VER2.3, VER2.4 (μόνο MP3)
			WMA tag (μόνο WMA)
Επίπεδα φακέλων			Επίπεδα φακέλων: 8, Φάκελοι: 255 (με τον κεντρικό φάκελο), αρχεία 512
Κωδικοί εμφανίσιμων χαρακτήρων*2			01:ASCII, 02: ISO-8859-1, 03: UNICODE (UTF-16 BOM Big Endian), 04: UNICODE (UTF-16 Ncn-BOM Big Endian), 05: UNICODE (UTF-8), 06: UNICODE – (Non-UTF-16 BOM Little Endian)

*1 Τα αρχεία που δημιουργούνται με συνδυασμό των 48kHz και των 64kbps δεν μπορούν να παίξουν.

*2 Οι διαθέσιμοι κωδικοί εξαρτώνται από το είδος του μέσου, τις εκδόσεις και τις πληροφορίες που πρόκειται να εμφανιστούν.

*3 Τα προστατευόμενα αρχεία WMA (DRM) δεν μπορούν να παίξουν.

*4 Όταν παίζονται αρχεία VBR, ο χρόνος αναπαραγωγής μπορεί να μην εμφανίζεται σωστά.

Πίνακας προδιαγραφών (Για το CD player / Ραδιόφωνο Τύπος Β):

Υποστηριζόμενα μέσα			CD, CD-R, CD-RW, USB 2.0
Υποστηριζόμενα συστήματα αρχείων			ISO9660 LEVEL1, ISO9660 LEVEL2, Apple ISO, Romeo, Joliet *ISO9660 Level3 (μαζική εγγραφή) δεν υποστηρίζεται.
Υποστηριζόμενες εκδόσεις*1	MP3	Έκδοση	MPEG1, MPEG2, MPEG2.5
		Συχνότητα	8kHz – 48 kHz
		Bit Rate	8 kbps – 320 kbps, VBR
	WMA*2	Έκδοση	WMA7, WMA8, WMA9
		Συχνότητα	32KHz - 48 kHz
		Bit Rate	48 kbps – 192 kbps, VBR
Πληροφορίες ετικέτας (Τίτλος τραγουδιού και όνομα Καλλιτέχνη)			ID3 tag VER1.0, VER1.1, VER2.2, VER2.3 (μόνο MP3)
Επίπεδα φακέλων			Επίπεδα φακέλων: 8, Φάκελοι: 255 (με τον κεντρικό φάκελο), αρχεία 512 (Μέγιστο 255 αρχεία για ένα φάκελο)
Κωδικοί εμφανίσιμων χαρακτήρων*2			01:ASCII, 02: ISO-8859-1, 03: UNICODE (UTF-16 BOM Big Endian), 04: UNICODE (UTF-16 Ncn-BOM Big Endian), 05: UNICODE (UTF-8), 06: UNICODE – (Non-UTF-16 BOM Little Endian)

*1 Τα αρχεία που δημιουργούνται με συνδυασμό των 48kHz και των 64kbps δεν μπορούν να παίξουν.

*2 Οι διαθέσιμοι κωδικοί εξαρτώνται από το είδος του μέσου, τις εκδόσεις και τις πληροφορίες που πρόκειται να εμφανιστούν.

Οδηγός αντιμετώπισης προβλημάτων:

Σύμπτωμα	Αιτία και Αντιμετώπιση
Δεν παίζει	Ελέγξτε εάν ο δίσκος έχει μπει σωστά.
	Ελέγξτε εάν ο δίσκος είναι γρατσουνισμένος ή βρώμικος.
	Ελέγξτε εάν υπάρχει υγρασία μέσα στο μηχάνημα και εάν υπάρχει, περιμένετε έως ότου αυτή φύγει (περίπου 1 ώρα) πριν χρησιμοποιήσετε το μηχάνημα.
	Εάν υπάρχει σφάλμα αυξημένης θερμοκρασίας, το CD Player θα παίξει σωστά όταν επιστρέψει στην κανονική θερμοκρασία.
	Εάν υπάρχει μίξη μουσικών αρχείων CD (CD-DA) και αρχείων MP3/WMA στο CD, μόνο τα μουσικά αρχεία CD (CD-DA) θα παίξουν.
	Τα αρχεία με απολήξεις άλλες από τις “.MP3”, “.WMA”, “.mp3”, “.wma” δεν μπορούν να παίξουν. Επίσης οι κωδικοί χαρακτήρων και ο αριθμός των χαρακτήρων για τα ονόματα των φακέλων και τα ονόματα των αρχείων θα πρέπει να είναι σύμφωνα με τις προδιαγραφές.
	Ελέγξτε εάν ο δίσκος ή το αρχείο έχει δημιουργηθεί σε μη κανονική μορφή. Αυτό μπορεί να συμβεί ανάλογα με την ποικιλία ή την ρύθμιση ή τον συμπιεσμένο ήχο των εφαρμογών εγγραφής MP3/WMA ή τις εφαρμογές εισαγωγής κειμένου.
	Ελέγξτε εάν η διαδικασία ολοκλήρωσης, όπως το κλείσιμο του τομέα ή το κλείσιμο του δίσκου, έχουν γίνει στον δίσκο.
	Ελέγξτε εάν ο δίσκος ή το USB προστατεύεται από προστασία εγγραφής
Φτωχή ποιότητα ήχου	Ελέγξτε εάν ο δίσκος είναι γρατσουνισμένος ή βρώμικος
Παίρνει σχετικά πολύ χρόνο πριν αρχίσει να παίζει η μουσική	Εάν υπάρχουν πολλοί φάκελοι ή επίπεδα αρχείων στον δίσκο MP3/WMA, μπορεί να χρειάζεται λίγη ώρα πριν αρχίσει να παίζει η μουσική.
Η μουσική σταματάει ή προσπερνάει	Ο συνδυασμός του λογισμικού εγγραφής και του μηχανήματος μπορεί να μην ταιριάζουν ή η ταχύτητα εγγραφής, το βάθος και το πλάτος εγγραφής κλπ μπορεί να μην ταιριάζουν στις προδιαγραφές. Προσπαθήστε να χρησιμοποιήσετε αργότερη ταχύτητα εγγραφής.
Προσπέρασμα με αρχεία υψηλής αναλογίας bit	Το προσπέρασμα μπορεί να προκύψει με μεγάλες ποσότητες δεδομένων, όπως για τα αρχεία υψηλής αναλογίας bit.
Όταν παίζει μετακινείται αμέσως στο επόμενο τραγούδι	Όταν σε ένα αρχείο που δεν είναι MP3/WMA έχει δοθεί η απόληξη “.MP3”, “.WMA”, “.mp3”, “.wma”, ή όταν η αναπαραγωγή δεν επιτρέπεται από προστασία αντιγραφής, το μηχάνημα θα μεταπηδήσει στο επόμενο τραγούδι.
Τα τραγούδια δεν παίζουν στην σειρά που θέλετε	Η σειρά αναπαραγωγής είναι η σειρά με την οποία έχουν γραφεί τα αρχεία από το λογισμικό εγγραφής. Για τον λόγο αυτό τα αρχεία μπορεί να μην παίζουν στην σειρά που θέλετε.
	Μπορεί να είναι ενεργή η τυχαία ή ανακατεμένη αναπαραγωγή στο ησοχύστημα ή την μονάδα USB.

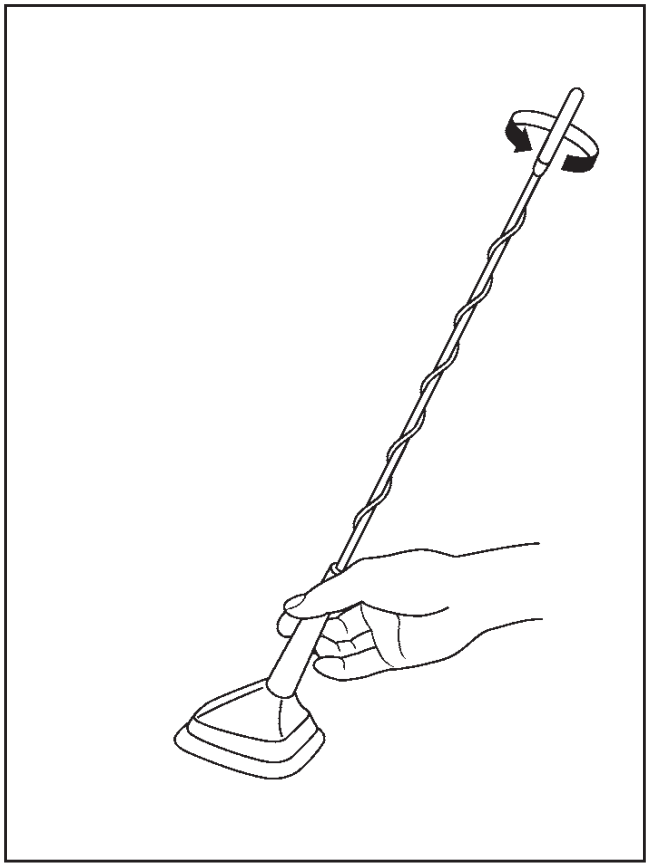

Εάν είναι απαραίτητο, μπορείτε να βγάλετε την κεραία.

Για να βγάλετε την κεραία, κρατήστε το κάτω μέρος της και αφαιρέστε την γυρίζοντάς την αριστερόστροφα.

Για να τοποθετήσετε την κεραία, γυρίστε την δεξιόστροφα και σφίξτε την.

ΠΡΟΣΟΧΗ

Για να αποφύγετε ζημιά ή παραμόρφωση της κεραίας, βεβαιωθείτε ότι την αφαιρέσατε στις παρακάτω περιστάσεις.

- **Το αυτοκίνητο μπαίνει σε αυτόματο πλυστικό μηχάνημα.**
- **Το αυτοκίνητο μπαίνει σε γκαράζ με χαμηλό ταβάνι.**
- **Το αυτοκίνητο θα καλυφθεί με κουκούλα.**

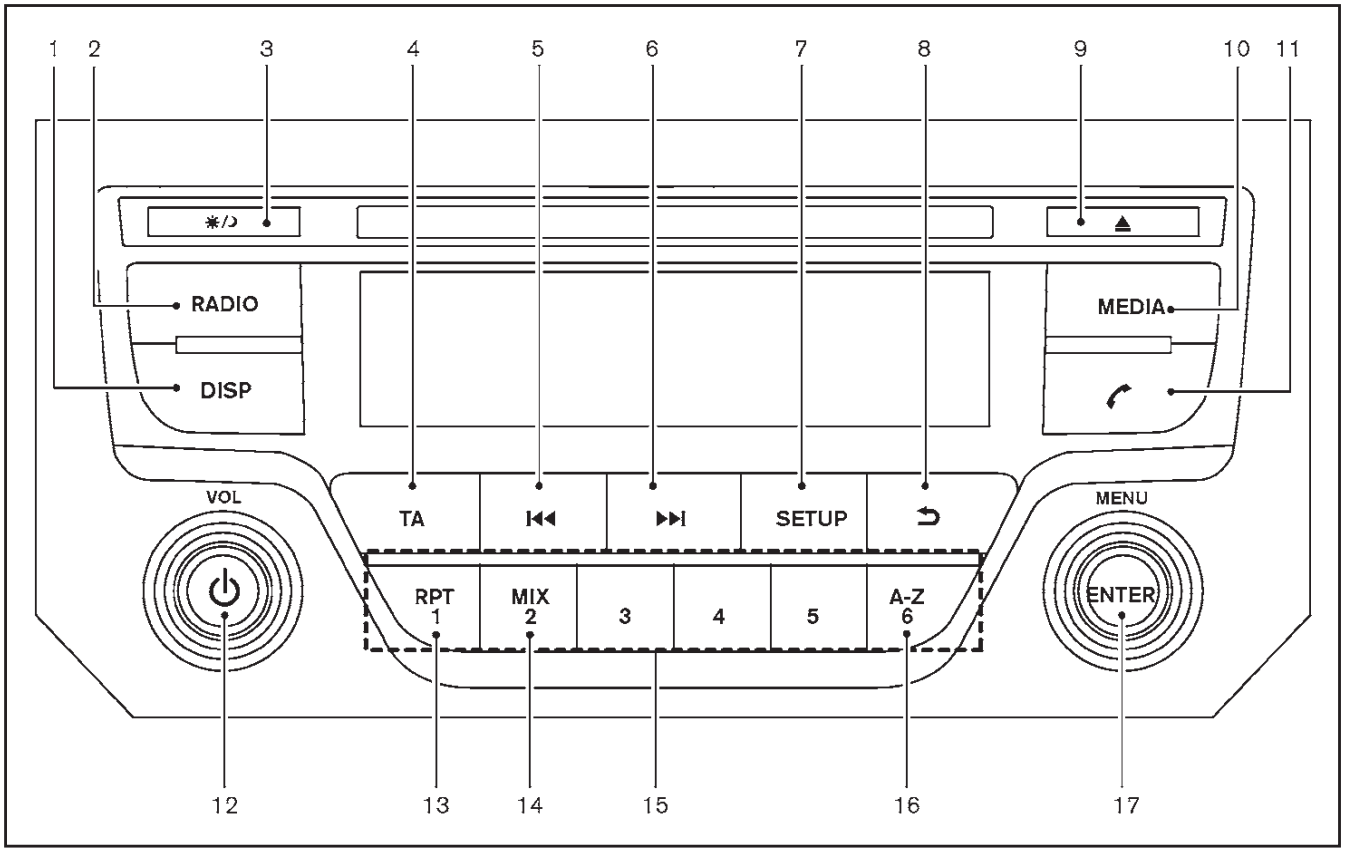

ΡΑΔΙΟ FM AM ΜΕ CD PLAYER (Τύπος Α)

1. Κουμπί DISP (οθόνη)
2. Κουμπί RADIO (ραδιόφωνο)
3. Κουμπί ημέρας / νύχτας
4. Κουμπί TA (αναγγελίας κυκλοφορίας)
5. Κουμπί αναζήτησης / αναπαραγωγή προς τα πίσω
6. Κουμπί αναζήτησης / αναπαραγωγή μπροστά
7. Κουμπί SETUP (ρύθμιση)
8. Κουμπί επιστροφής
9. Κουμπί εξαγωγής CD
10. Κουμπί MEDIA (μέσον αναπαραγωγής)
11. Κουμπί τηλεφώνου
12. Κουμπί ανοίγματος / έντασης ήχου
13. Κουμπί RPT (επανάληψη)
14. Κουμπί μίξης (MIX)
15. Κουμπιά μνήμης σταθμών
16. Κουμπί A-Z
17. Κουμπί MENU / ENTER

Αντικλεπτικό σύστημα (όπου υπάρχει)

Η χρήση ενός 4ψήφιου Προσωπικού Κωδικού Αναγνώρισης (PIN) του ραδιοφώνου, που είναι γνωστός μόνο στον ιδιοκτήτη, μειώνει αποτελεσματικά την πιθανότητα να κλαπεί το ηχοσύστημα. Αυτό γιατί το ηχοσύστημα δεν μπορεί να ενεργοποιηθεί χωρίς τον κωδικό PIN.

Εάν χρησιμοποιηθεί βία για την αφαίρεση του ηχοσυστήματος, το αντικλεπτικό σύστημα ενεργοποιείται και το ηχοσύστημα κλειδώνει. Ο μόνος τρόπος για να ξεκλειδώσει το ηχοσύστημα είναι να εισάγετε τον προσωπικό κωδικό του ραδιοφώνου που εμφανίζεται στην κάρτα με τον κωδικό του ραδιοφώνου και σας δόθηκε με τα έγγραφα του αυτοκινήτου σας.

ΣΗΜΕΙΩΣΗ

- **Ο τετραψήφιος κωδικός ραδιοφώνου εμφανίζεται στην κάρτα που παραλάβατε με τα υπόλοιπα έγγραφα του αυτοκινήτου σας.**
- **Εάν χάσετε τον τετραψήφιο κωδικό του ραδιοφώνου αποτανθείτε σε εξουσιοδοτημένο συνεργείο Nissan ή εξειδικευμένο συνεργείο.**

Ξεκλείδωμα της μονάδας:

Εάν διακοπεί η παροχή ρεύματος από την μπαταρία στο αυτοκίνητο, το ηχοσύστημα θα κλειδώσει.

Όταν επανέλθει η παροχή ρεύματος και ανοίξετε την μονάδα, η οθόνη θα εμφανίσει [Radio Code] (κωδικός ραδιοφώνου) και θα ξεκλειδώσει όταν ο κωδικός έχει καταχωρηθεί σωστά.

Διαδικασία ξεκλειδώματος:

Διαβάστε τα παρακάτω πολύ προσεκτικά. Είναι σημαντικό να ακολουθήσετε τις οδηγίες με ακρίβεια.

Για να ξεκλειδώσετε το ηχοσύστημα, κάντε τα ακόλουθα:

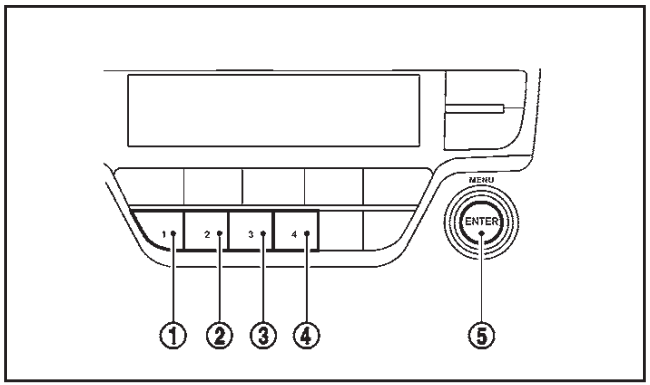

1. Γυρίστε τον διακόπτη της μίζας στην θέση ACC ή ON.
2. Εμφανίζεται [Radio Code:] μαζί με τέσσερα αριθμητικά μηδενικά ψηφία.
3. Πατήστε το κουμπί προεπιλογής (1) τόσες φορές όσες ανταποκρίνονται στο πρώτο ψηφία του κωδικού του ραδιοφώνου.

   Για παράδειγμα, εάν ο κωδικός του ραδιοφώνου είναι 5169: για το πρώτο ψηφίο που είναι το «5», πατήστε το κουμπί προεπιλογής (1) πέντε φορές.
4. Το δεύτερο, τρίτο και τέταρτο ψηφίο του κωδικού θα πρέπει να εισαχθούν, με τον ίδιο τρόπο, μόνο που θα χρησιμοποιήσετε τα κουμπιά προεπιλογής (2), (3) και (4).

   Για παράδειγμα, πατήστε το (2) μία φορά, το (3) έξι φορές και το (4) εννέα φορές.
5. Πατήστε παρατεταμένα το κουμπί <MENU/ENTER> (5) για να επιβεβαιώσετε τον κωδικό. Εάν εισάγατε τον κωδικό σωστά, η μονάδα θα ανοίξει.
6. Εάν ο κωδικός δεν έχει εισαχθεί σωστά, θα εμφανιστούν ένα μήνυμα [Incorrect Pin] (λάθος PIN), [Please re-enter Pin] (παρακαλώ επανεισάγετε το PIN) και ο αριθμός των προσπαθειών που απομένουν [Remaining Tries: xx].

   Αφού διαβάσετε το μήνυμα, πατήστε το κουμπί <MENU/ENTER> (5) για να επιστρέψετε στη οθόνη εισαγωγής και να εισάγετε τον σωστό κωδικό ραδιοφώνου.

- Εάν ο λάθος κωδικός εισαχθεί μετά και την τρίτη προσπάθεια, το ηχοσύστημα θα κλειδώσει για 60 λεπτά. Η οθόνη θα εμφανίζει ένα χρονόμετρο αντίστροφης μέτρησης από το 60 στο 0 (λεπτά). Μετά τα 60 λεπτά εισάγετε τον σωστό κωδικό.
- Εάν ο λάθος κωδικός εισαχθεί μετά από οκτώ σετ των τριών εισαγωγών, το ηχοσύστημα θα κλειδώσει μόνιμα. Αποτανθείτε σε εξουσιοδοτημένο συνεργείο Nissan ή εξειδικευμένο συνεργείο για περισσότερες λεπτομέρειες.

Κύρια λειτουργία του ηχοσυστήματος

Το ηχοσύστημα λειτουργεί όταν ο διακόπτης της μίζας είναι στην θέση Acc ή ON.

⏻ Κουμπί ανοίγματος / έντασης ήχου:

Άνοιγμα / Κλείσιμο (ON/OFF):

Για να ανοίξετε το ηχοσύστημα, πατήστε το κουμπί ανοίγματος / έντασης ήχου.

Το ηχοσύστημα θα ανοίξει στην λειτουργία που ήταν σε χρήση αμέσως πριν το κλείσετε.

Για να κλείσετε το ηχοσύστημα, πατήστε το κουμπί ανοίγματος / έντασης ήχου.

Έλεγχος έντασης ήχου:

Για να ελέγξετε την ένταση του ήχου, γυρίστε το κουμπί ανοίγματος / έντασης ήχου.

Γυρίστε το κουμπί δεξιά για να δυναμώσετε τον ήχο και αριστερά για να τον χαμηλώσετε.

SETUP Κουμπί ρύθμισης:

Για να διαμορφώσετε τις ρυθμίσεις Ήχου, Ρολογιού, Ραδιοφώνου ή Γλώσσας, κάντε την παρακάτω διαδικασία:

1. Πατήστε το κουμπί <SETUP>.
2. Πατήστε το κουμπί <MENU/ENTER>.
3. Γυρίστε το κουμπί <MENU/ENTER> δεξιά ή αριστερά για να εμφανιστεί η οθόνη στην ακόλουθη σειρά:

   Ήχος → Ρολόι → Ραδιόφωνο → Γλώσσα

Αφού έχετε ορίσει τα επίπεδα που θέλετε, πατήστε επαναλαμβανόμενα το κουμπί επιστροφής ή πατήστε το κουμπί <SETUP>.

Ρυθμίσεις ήχου:

Πατήστε το κουμπί <SETUP> για να εμφανιστεί η

οθόνη ρύθμισης και μετά επιλέξτε το στοιχείο [Audio] (ήχος).

Κάθε φορά που πατάτε το κουμπί <MENU/ENTER>, η λειτουργία θα αλλάξει ως εξής:

Ήχος → AUX in → Ένταση ήχου ανάλογα με την ταχύτητα → Ενίσχυση Μπάσων → Ήχος καθορισμένος από το εργοστάσιο

Γυρίστε το κουμπί <MENU/ENTER> δεξιά ή αριστερά για να ρυθμίσετε τα παρακάτω στοιχεία και πατήστε το κουμπί <MENU/ENTER> για να επιβεβαιώσετε.

- **Μενού ήχου**

  Μπάσα:

  Χρησιμοποιήστε για να δυναμώσετε ή να χαμηλώσετε τον ήχο ανταπόκρισης των μπάσων.

  Πρίμα:

  Χρησιμοποιήστε για να ενισχύσετε ή να χαμηλώσετε τα πρίμα.

  Ισορροπία:

  Χρησιμοποιήστε για να ρυθμίσετε την ισορροπία ανάμεσα στα αριστερά και τα δεξιά ηχεία.

  Χαμήλωμα:

  Χρησιμοποιήστε για να ρυθμίσετε την ισορροπία ανάμεσα στα μπροστινά και τα πίσω ηχεία.

- **Μενού Aux In:**

  Χρησιμοποιήστε για να ρυθμίσετε την ένταση του ήχου από την εξωτερική πηγή.

- **Μενού έντασης ήχου ανάλογα με την ταχύτητα:**

  Η λειτουργία αυτή ελέγχει αυτόματα την ένταση του ήχου ανάλογα με την ταχύτητα του αυτοκινήτου.

  Βάζοντας την ρύθμιση στο μηδέν (0), απενεργοποιείτε την λειτουργία έντασης ήχου ανάλογα με την ταχύτητα.

- **Μενού ενίσχυσης μπάσων:**

  Ενεργοποιήστε και απενεργοποιήστε την λειτουργία ενίσχυσης μπάσω η οποία δίνει έμφαση στις χαμηλότερες συχνότητες ήχου.

- **Ήχος καθορισμένος από το εργοστάσιο:**

  Το ηχοσύστημα έχει αποθηκευμένες τις εργοστασιακές ρυθμίσεις. Επιλέξτε [Yes] (ναι) για να επαναφέρετε όλες τις ρυθμίσεις πίσω στις εργοστασιακές. Επιλέξτε [No] (όχι) για να βγείτε από το μενού διατηρώντας τις παρούσες ρυθμίσεις.

Ρύθμιση ρολογιού:

Γυρίστε το κουμπί <MENU/ENTER> στην λειτουργία ρύθμισης ρολογιού και η λειτουργία θα αλλάξει ως εξής:

Ρύθμιση ώρας → άνοιγμα / κλείσιμο (ON/OFF) → μορφή

- **Ρύθμιση ώρας**

  Επιλέξτε [Set Time] και μετά ρυθμίστε το ρολόι ως εξής:

  Η ένδειξη της ώρας θα αρχίσει να αναβοσβήνει. Γυρίστε το κουμπί <MENU/ENTER> για να ρυθμίσετε την ώρα και πατήστε το κουμπί <MENU/ENTER>. Θα αρχίσει να αναβοσβήνει η ένδειξη των λεπτών.. Γυρίστε το κουμπί <MENU/ENTER> για να ρυθμίσετε τα λεπτά και πατήστε το κουμπί <MENU/ENTER> για να ολοκληρώσετε την ρύθμιση του ρολογιού.

- **Άνοιγμα / Κλείσιμο (ON/OFF)**

  Η ένδειξη του ρολογιού μπορεί να ενεργοποιηθεί και να απενεργοποιηθεί. Όταν επιλεγεί το [ON] θα εμφανίζεται το ρολόι. (Το ρολόι θα συνεχίσει να εμφανίζεται ακόμη και αφού έχετε κλείσει το ηχοσύστημα). Όταν επιλεγεί το [OFF], το ρολόι δεν θα εμφανίζεται.

- **Μορφή**

  Αλλάξτε την ένδειξη του ρολογιού ανάμεσα στην 24ωρη και την 12ωρη λειτουργία.

Ρύθμιση ραδιοφώνου:

Πατήστε το κουμπί <SETUP> έως ότου επιλεγεί το μενού ρύθμισης του ραδιοφώνου.

Ρύθμιση γλώσσας:

Πατήστε το κουμπί <SETUP> έως ότου επιλεγεί το μενού ρύθμισης της γλώσσας.

Κουμπί Ημέρας / Νύχτας:

Πατήστε το κουμπί Ημέρας / Νύχτας για να αλλάξετε την φωτεινότητα της οθόνης ανάμεσα στις λειτουργίες ημέρας και νύχτας.

Στην λειτουργία νύχτας θα ανάβουν και οι διακόπτες του ηχοσυστήματος.

Κουμπί τηλεφώνου:

Για τον τρόπο χρήσης του κουμπιού τηλεφώνου, δείτε το «Σύστημα Τηλεφώνου Bluetooth® Hands-

Free (Τύπος A)» πιο κάτω.

MEDIA Κουμπί MEDIA:

Πατήστε το κουμπί MEDIA για να παίζει μία συμβατή μονάδα όταν αυτή είναι συνδεμένη.

Κάθε φορά που πατάτε το κουμπί <MEDIA> η πηγή ήχου θα αλλάξει ως εξής:

CD → USB (iPod) → AUX → CD → Bluetooth

Οι πηγές που δεν είναι διαθέσιμες θα προσπεραστούν.

Λειτουργία ραδιοφώνου

Κλίμακα συχνότητας και αλλαγή ανά βήμα:

Για να αλλάξετε την κλίμακα συχνότητας και την προδιαγραφή ανά βήμα του ραδιοφώνου, κάντε τα παρακάτω.

1. Ανοίξτε το ηχοσύστημα.
2. Πατήστε το κουμπί <RADIO> και επιλέξτε την λειτουργία AM ή FM.
3. Πατήστε και κρατήστε το κουμπί <SETUP> για περισσότερα από 3 δευτερόλεπτα.
4. Μετά από τα 3 δευτερόλεπτα, συνεχίστε να κρατάτε το κουμπί <ETUP> και γυρίστε το κουμπί <MENU/ENTER> αριστερά έως ότου να ακούσετε 3 κλικ, δεξιά έως ότου να ακούσετε 3 κλικ και μετά αριστερά έως ότου να ακούσετε 3 κλικ.
5. Γυρίστε το κουμπί <MENU/ENTER> έως ότου να τονιστεί το [Region] (περιοχή) και πατήστε το κουμπί <MENU/ENTER>.
6. Επιλέξτε την κατάλληλη περιοχή από τις παρακάτω επιλογές:
   - EUR
   - GOM Pacific
   - GOM S. America
7. Για να εφαρμοστεί η ρύθμιση, σβήστε το ηχοσύστημα, βάλτε τον διακόπτη της μίζας στην θέση [OFF], και μετά βάλτε τον διακόπτη της μίζας πίσω στην θέση [ON].

RADIO Κουμπί Ραδιοφώνου:

Όταν πατήσετε το κουμπί <RADIO> ενώ το ηχοσύστημα είναι κλειστό, τόσο το ηχοσύστημα όσο και το ραδιόφωνο θα ανοίξουν.

Όταν πατήσετε το κουμπί <RADIO> ενώ παίζει μία άλλη πηγή, η άλλη αυτή πηγή θα σβήσει και θα αρχίσει να παίζει το ραδιόφωνο.

Για να αλλάξετε τις μπάντες του ραδιοφώνου, πατήστε το κουμπί <RADIO> έως ότου να εμφανιστεί η μπάντα που θέλετε.

FM1 → FM2 → AM → FM1

Όταν πατήσετε το κουμπί <RADIO> για περισσότερο από 1,5 δευτερόλεπτο, οι έξι σταθμοί με το ισχυρότερο σήμα αποθηκεύονται στα κουμπιά προεπιλογής (1 έως 6) της μπάντας. Στην διάρκεια της αναζήτησης εμφανίζεται ένα ενημερωτικό μήνυμα στην οθόνη και ο ήχος είναι σε σίγαση έως ότου να ολοκληρωθεί η διαδικασία. Μόλις ολοκληρωθεί, το ραδιόφωνο επιλέγει έναν από τους σταθμούς προεπιλογής.

▶▶| |◀◀ Κουμπιά αναζήτησης / τραγουδιού:

Πατήστε σύντομα το κουμπί ▶▶| ή |◀◀ για να αλλάξετε την συχνότητα με το χέρι.

Για να ρυθμίσετε αυτόματα την συχνότητα του σταθμού που εκπέμπει, πατήστε και κρατήστε το κουμπί ▶▶| ή |◀◀. Όταν το σύστημα ανιχνεύσει έναν σταθμό που μεταδίδει θα σταματήσει σε αυτόν.

Κουμπιά μνήμης σταθμών:

Στην διάρκεια λήψης ραδιοφώνου, πατώντας το κουμπί της μνήμης σταθμού για λιγότερο από 2 δευτερόλεπτα θα επιλεγεί ο αποθηκευμένος ραδιοφωνικός σταθμός.

Το ηχοσύστημα μπορεί να αποθηκεύσει έως 12 συχνότητες σταθμών FM, (6 σε κάθε ένα από τα FM1 και τα FM2) και 6 συχνότητες σταθμών AM.

Για να αποθηκεύσετε την συχνότητα του σταθμού με το χέρι:

1. Συντονιστείτε στην συχνότητα που μεταδίδει ο σταθμός που θέλετε με την χρήστη των κουμπιών αναζήτησης.
2. Πατήστε και κρατήστε το κουμπί μνήμης σταθμού έως ότου ακουστεί ο ήχος μπιπ. (Όταν πατάτε το κουμπί μνήμης ο ήχος είναι σε σίγαση).
3. Θα εμφανιστεί η ένδειξη του καναλιού και θα απενεργοποιηθεί η σίγαση του ήχου, δείχνοντας ότι η μνήμη έχει αποθηκευτεί σωστά.
4. Κάντε τα βήματα 1 – 3 για όλα τα άλλα κουμπιά μνήμης.

Εάν αποσυνδεθεί το καλώδιο της μπαταρίας ή καεί η ασφάλεια του ηχοσυστήματος, η μνήμη του ραδιοφώνου θα σβηστεί. Σε αυτή την περίπτωση, αποθηκεύστε και πάλι τους σταθμούς που θέλετε, μετά την σύνδεση της μπαταρίας ή την αντικατάσταση της ασφάλειας.

Λειτουργία Συστήματος Ραδιοφωνικών Δεδομένων (RDS):

Το RDS είναι ένα σύστημα με το οποίο από τον ίδιο σταθμό των FM που μεταδίδονται κανονικά ραδιοφωνικά προγράμματα, μεταδίδονται και μη ηχητικές, ψηφιακές πληροφορίες. Το RDS παρέχει υπηρεσία πληροφόρησης όπως όνομα σταθμού, πληροφορίες για την κίνηση και ειδήσεις.

ΣΗΜΕΙΩΣΗ

Σε μερικές χώρες ή περιοχές, μερικές από αυτές τις υπηρεσίες δεν είναι διαθέσιμες.

Λειτουργία Εναλλακτικής Συχνότητας (AF):

Η λειτουργία AF δουλεύει στα FM (ραδιόφωνο).

- Η λειτουργία AF δουλεύει τόσο στα FM (ραδιόφωνο), AUX ή CD (εάν είχαν προηγουμένως επιλεγεί τα FM στην λειτουργία του ραδιοφώνου).
- Η λειτουργία AF συγκρίνει την ισχύ του σήματος και επιλέγει τον σταθμό με τις καλύτερες συνθήκες λήψης, για τον σταθμό που είναι συντονισμένος.

Λειτουργίες RDS

Όταν συντονιστεί σταθμός RDS με αναζήτηση ή χειροκίνητο συντονισμό, λαμβάνονται τα δεδομένα RDS και το όνομα PS (υπηρεσία προγράμματος) εμφανίζεται στην οθόνη.

Κουμπί Αναγγελίας Κυκλοφορίας (TA)

Η λειτουργία TA είναι διαθέσιμη στα FM (ραδιόφωνο) ή σε οποιαδήποτε άλλη πηγή ήχου.

- Πατώντας το κουμπί <TA>, επιλέγεται η λειτουργία TA. Η ένδειξη TA ανάβει όσο η λειτουργία TA είναι ανοικτή.
- Όταν πατήσετε πάλι το κουμπί <TA>, η λειτουργία θα κλείσει και η ένδειξη TA θα εξαφανιστεί από την ένδειξη.

Λειτουργία διακοπής για αναγγελία κυκλοφορίας:

Όταν ληφθεί μία αναγγελία κυκλοφορίας, συντονίζεστε στην αναγγελία και η εμφανίζεται στην ένδειξη ένα ενημερωτικό μήνυμα με το όνομα του ραδιοφωνικού σταθμού.

Μόλις η αναγγελία κυκλοφορίας τελειώσει, η μονάδα επιστρέφει στην πηγή που είχε ρυθμιστεί πριν αρχίσει η αναγγελία.

Εάν πατηθεί το <TA> στην διάρκεια της αναγγελίας κυκλοφορίας, η λειτουργία διακοπής για αναγγελία κυκλοφορίας ακυρώνεται. Η λειτουργία TA επιστρέφει στην λειτουργία αναμονής και το ηχοσύστημα επιστρέφει στην προηγούμενη πηγή.

Λειτουργία του CD Player

Φόρτωση:

Βάλτε το CD στην υποδοχή με την πλευρά που έχει την ετικέτα προς τα επάνω. Το CD θα οδηγηθεί αυτόματα μέσα στην υποδοχή και θα αρχίσει να παίζει. Αφού φορτώσετε το CD, θα εμφανιστεί ο αριθμός των τραγουδιών και ο χρόνος αναπαραγωγής στην οθόνη.

ΠΡΟΣΟΧΗ

Μην πιέζετε το CD να μπει μέσα στην υποδοχή γιατί θα προκληθεί ζημιά στο μηχάνημα.

ΣΗΜΕΙΩΣΗ

- **Το CD player δέχεται κανονικά CD ήχου ή CD που περιέχουν αρχεία MP3/WMA.**
- **Βάζοντας ένα CD γραμμένο με αρχεία MP3/WMA, το ηχοσύστημα θα το ανιχνεύσει αυτόματα και θα εμφανιστεί [MP3CD].**
- **Ένα μήνυμα σφάλματος θα εμφανιστεί όταν βάζετε λάθος τύπο δίσκου (π.χ. DVD) ή εάν το μηχάνημα δεν μπορεί να διαβάσει το CD. Βγάλτε το CD και βάλτε κάποιο άλλο.**

MEDIA Κουμπί MEDIA:

Για να αλλάξετε στην λειτουργία CD πατήστε το κουμπί <MEDIA> έχοντας εισάγει ένα CD και έως ότου επιλεγεί η λειτουργία CD.

Εμφάνιση λίστας:

Ενώ παίζει το τραγούδι, πατήστε το κουμπί <MENU/ENTER> για να εμφανιστούν τα διαθέσιμα τραγούδια σε μορφή λίστας. Για να επιλέξετε ένα τραγούδι από την λίστα, γυρίστε κουμπί <MENU/ENTER> και μετά πατήστε το.

Γρήγορη αναζήτηση:

Στην λειτουργία εμφάνισης λίστας μπορεί να γίνει γρήγορη αναζήτηση για να βρείτε ένα τραγούδι από τη λίστα. Πατήστε το κουμπί <A-Z>, γυρίστε

το κουμπί <MENU/ENTER> για να καλέσετε το πρώτο γράμμα του τίτλου του τραγουδιού και μετά πατήστε το κουμπί <MENU/ENTER>. Όταν βρεθεί θα εμφανιστεί μία λίστα με τα διαθέσιμα τραγούδια. Επιλέξτε και μετά πατήστε <MENU/ENTER> για να παίξει το τραγούδι που θέλετε.

Κουμπιά Γρήγορης Αναπαραγωγής Μπροστά / Πίσω:

Πατήστε και κρατήστε το κουμπί αναζήτησης για να πάτε γρήγορα μπροστά ή πίσω στα τραγούδια καθώς το τραγούδι θα παίζει σε υψηλή ταχύτητα. Όταν αφήσετε το κουμπί, το τραγούδι θα παίξει στην κανονική ταχύτητα αναπαραγωγής.

Επόμενο / προηγούμενο τραγούδι:

Πατώντας το κουμπί αναζήτησης μία φορά, θα προχωρήσετε μπροστά στο επόμενο τραγούδι ή πίσω στην αρχή του τραγουδιού που ήδη παίζει. Πατήστε το κουμπί περισσότερες από μία φορές για να προσπεράσετε τραγούδια.

Επιλογή φακέλου:

Εάν το CD περιέχει φακέλους με μουσικά αρχεία, πατώντας το κουμπί αναζήτησης θα παίξουν σε σειρά τα τραγούδια σε κάθε φάκελο.

Για να επιλέξετε τον φάκελο που θέλετε:

1. Πατήστε το κουμπί <MENU/ENTER> ή γυρίστε το κουμπί επιστροφής και θα εμφανιστεί μία λίστα των τραγουδιών στον παρόντα φάκελο.
2. Πατήστε το κουμπί επιστροφής.
3. Γυρίστε το κουμπί <MENU/ENTER> για τον φάκελο που θέλετε.
4. Πατήστε το κουμπί <MENU/ENTER> για να έχετε πρόσβαση στον φάκελο. Πατήστε το κουμπί <MENU/ENTER> και πάλι για να αρχίσει να παίζει το πρώτο τραγούδι ή γυρίστε το κουμπί <MENU/ENTER> και πατήστε το για να επιλέξετε άλλο τραγούδι.

Εάν ο φάκελος που έχετε επιλέξει περιέχει υποφακέλους, πατήστε <MENU/ENTER>, θα εμφανιστεί μία καινούργια οθόνη με την λίστα των υποφακέλων. Γυρίστε το κουμπί <MENU/ENTER> για τον υποφάκελο και μετά πατήστε <MENU/ENTER> για να επιλέξετε. Επιλέξτε το σημείο [Root] (κεντρικός φάκελος) όταν έχουν γραφεί επιπλέον τραγούδια στον κεντρικό φάκελο.

Για να επιστρέψετε στην οθόνη του προηγούμενου φακέλου, πατήστε το κουμπί επιστροφής.

Κουμπί επανάληψης:

Πατήστε το κουμπί <RPT> και το παρόν τραγούδι θα παίζει συνεχόμενα.

Κουμπί μίξης:

Πατήστε το κουμπί <MIX> και όλα τα τραγούδια θα παίξουν σε τυχαία σειρά.

Κουμπί DISP:

Όταν παίζει ένα CD με ετικέτες πληροφοριών της εγγεγραμμένης μουσικής (κείμενο CD / ετικέτες κειμένου ID3), θα εμφανίζεται ο τίτλος του τραγουδιού που παίζει εάν είναι διαθέσιμος.

Όταν πατήστε το κουμπί <DISP> επαναλαμβανόμενα, μπορούν να εμφανιστούν περισσότερες πληροφορίες για το τραγούδι, μαζί με τον τίτλο του τραγουδιού, ως εξής:

Χρόνος τραγουδιού → Όνομα καλλιτέχνη → Τίτλος άλμπουμ → Χρόνος τραγουδιού

Λεπτομέρειες τραγουδιού:

Ένα παρατεταμένο πάτημα στο κουμπί <DISP> θα γυρίσει την οθόνη σε μία λεπτομερή επισκόπηση. Πατήστε το κουμπί επιστροφής για να επιστρέψετε στην προηγούμενη οθόνη.

Κουμπί εξαγωγής CD:

Όταν πατήσετε το κουμπί εξαγωγής CD ενώ ο διακόπτης της μίζας είναι στην θέση ON ή ACC, θα βγει το CD.

Εάν το CD έχει βγει πατώντας το κουμπί εξαγωγής CD και δεν το πάρετε από την υποδοχή μέσα σε 20 δευτερόλεπτα τότε το CD θα φορτωθεί αυτόματα μέσα στην υποδοχή για να προστατευθεί.

Θύρα σύνδεσης USB

Κύρια λειτουργία USB:

Η θύρα USB βρίσκεται στο κάτω μέρος του ταμπλό. Δείτε το «Σύνδεση USB» πιο κάτω. Συνδέστε ένα USB. Η μονάδα USB θα ενεργοποιηθεί αυτόματα.

Δείτε τις οδηγίες χρήσης του κατασκευαστή της μονάδας για την σωστή χρήση και την φροντίδα του USB.

Εάν το ηχοσύστημα έκλεισε ενώ έπαιζε η μνήμη USB, πατώντας το κουμπί έναρξης / έντασης ήχου θα αρχίσει η λειτουργία της μνήμης USB.

Οι παρακάτω λειτουργίες είναι ίδιες για την κύρια λειτουργία του CD Player του ηχοσυστήματος. Για λεπτομέρειες δείτε το «Λειτουργία του CD Player» πιο πριν.

- Εμφάνιση λίστας
- Γρήγορη αναζήτηση
- Αναζήτηση / τραγούδι ▶▶| |◀◀
- Μίξη (τυχαία αναπαραγωγή) (MIX)
- Επανάληψη τραγουδιού (RPT)
- Επιλογή φακέλου

MEDIA Κουμπί MEDIA:

Για να λειτουργήσει η μνήμη USB πατήστε το κουμπί <MEDIA> επαναλαμβανόμενα έως ότου να επιλεγεί το USB.

DISP Κουμπί DISP:

Όταν παίζει ένα τραγούδι με ετικέτες πληροφοριών της εγγεγραμμένης μουσικής (ετικέτες κειμένου ID3), θα εμφανίζεται ο τίτλος του τραγουδιού που παίζει εάν είναι διαθέσιμος.

Όταν πατήστε το κουμπί <DISP> επαναλαμβανόμενα, μπορούν να εμφανιστούν περισσότερες πληροφορίες για το τραγούδι, μαζί με τον τίτλο του τραγουδιού, ως εξής:

Χρόνος τραγουδιού → Καλλιτέχνης → Άλμπουμ → Χρόνος τραγουδιού

Λεπτομέρειες τραγουδιού:

Ένα παρατεταμένο πάτημα στο κουμπί <DISP> θα γυρίσει την οθόνη σε μία λεπτομερή επισκόπηση. Πατήστε το κουμπί επιστροφής για να επιστρέψετε στην προηγούμενη οθόνη.

Λειτουργία iPod player

Σύνδεση iPod

Η θύρα USB βρίσκεται στο κάτω μέρος του ταμπλό των οργάνων. Δείτε το «Σύνδεση USB» παρακάτω.

Όταν συνδέσετε το iPod στο αυτοκίνητο μπορείτε να χειριστείτε την βιβλιοθήκη μουσικής του iPod από τα χειριστήρια του ηχοσυστήματος του αυτοκινήτου.

* Τα iPod® και iPhone® είναι σήματα κατατεθέντα της Apple Inc., καταχωρημένα στις ΗΠΑ και σε άλλες χώρες.

Συμβατότητα:

Η μονάδα θα είναι συμβατή με όλες τις συσκευής (παλιές και νέες) που υποστηρίζουν το Πρωτόκολλο Αξεσουάρ της Apple για σύνδεση USB, συμπεριλαμβανομένων και χωρίς να περιορίζονται σε αυτά:

- Μονάδες iPod 5ης γενιάς
- iPod Classic I και II (6η και 7η γενιά)
- iTouch Generation OS 1, 2, 3, 4 και επόμενες
- iPhone Generation OS 1, 2, 3, 4 και επόμενες
- iPod Nano (1G, 2G, 3G)
- iPad 1, 2 και 3

ΣΗΜΕΙΩΣΗ

Αυτό το ηχοσύστημα δεν υποστηρίζει φόρτιση iPad.

MEDIA Κουμπί MEDIA:

Για να λειτουργήσει το iPod, πατήστε το κουμπί <MEDIA> επαναλαμβανόμενα έως ότου επιλεγεί η λειτουργία USB (iPod) και μετά πατήστε το κουμπί <MENU/ENTER>.

Κύρια λειτουργία iPod:

Το interface για την λειτουργία του iPod που εμφανίζεται στην κεντρική οθόνη του αυτοκινήτου είναι παρόμοιο με το interface του iPod. Χρησιμοποιήστε το κουμπί <MENU/ENTER> για να γίνει αναπαραγωγή ενός τραγουδιού στο iPod.

Μπορούν να επιλεγούν τα παρακάτω από την λίστα του μενού στην οθόνη.

- Playlists (λίστες αναπαραγωγής)
- Artists (καλλιτέχνες)
- Albums (άλμπουμ)
- Tracks (τραγούδια)
- More (περισσότερα)

Για περισσότερες πληροφορίες για το κάθε είδος, δείτε το Βιβλίο Οδηγιών του iPod.

Οι ακόλουθες λειτουργίες είναι πανομοιότυπες με την λειτουργία του ηχοσυστήματος για το CD. Για λεπτομέρειες δείτε το «Λειτουργία του CD» πιο πριν.

- Εμφάνιση λίστας
- Γρήγορη αναζήτηση
- Αναζήτηση / τραγούδι ▶▶| |◀◀
- Μίξη (τυχαία αναπαραγωγή) (MIX)

- Επανάληψη τραγουδιού (RPT)
- Επιλογή φακέλου

DISP **Κουμπί DISP:**

Όταν παίζει ένα τραγούδι με ετικέτες πληροφοριών της εγγεγραμμένης μουσικής (ετικέτες ID3), θα εμφανίζεται ο τίτλος του τραγουδιού που παίζει.

Όταν πατήστε το κουμπί <DISP> επαναλαμβανόμενα, μπορούν να εμφανιστούν περισσότερες πληροφορίες για το τραγούδι, μαζί με τον τίτλο του τραγουδιού, ως εξής:

Χρόνος τραγουδιού → Καλλιτέχνης → Άλμπουμ → Χρόνος τραγουδιού

Λεπτομέρειες τραγουδιού:

Με ένα παρατεταμένο πάτημα στο κουμπί <DISP> η οθόνη θα εμφανίσει λεπτομέρειες του τραγουδιού. Για να επιστρέψετε στην κύρια οθόνη πατήστε το κουμπί επιστροφής.

Λειτουργία ηχοσυστήματος Bluetooth®

Πληροφορίες κανονισμών

Bluetooth®

Το Bluetooth® είναι σήμα κατατεθέν, ιδιοκτησία της Bluetooth SIG Inc. και έχει δοθεί άδεια στην Visteon Corporation and Bosch.

Δήλωση CE

Με το παρόν η Visteon Corp. δηλώνει ότι αυτό το σύστημα πληροί τις αυτονόητες απαιτήσεις και άλλες σχετικές προϋποθέσεις της Οδηγίας 1999/5/EC.

CE

ΣΗΜΕΙΩΣΗ

Το ηχοσύστημα υποστηρίζει μόνο μονάδες ήχου Bluetooth® με AVRCP (Audio/Video Remote Control Profile) έκδοση 1.3, ή 1.0 ή προγενέστερη.

Κύρια λειτουργία Bluetooth®

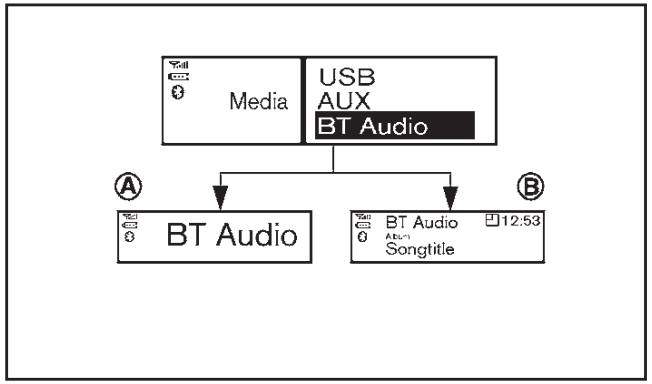

Για να παίξει το ηχοσύστημα Bluetooth® θα πρέπει να ταιριάξετε το ηχοσύστημα Bluetooth® στο σύστημα του αυτοκινήτου. Για την διαδικασία ταιριάσματος δείτε το «Ρυθμίσεις Bluetooth®” παρακάτω.

MEDIA **Κουμπί MEDIA:**

Για να λειτουργήσει η μεταφορά ήχου Bluetooth®, χρησιμοποιήστε την ακόλουθη μέθοδο:

Πατήστε το κουμπί <MEDIA> επαναλαμβανόμενα έως ότου εμφανιστεί το [BT Audio].

Ο τύπος της ένδειξης, (A) ή (B), που εμφανίζεται στο ηχοσύστημα μπορεί να ποικίλει ανάλογα με την έκδοση του Bluetooth® της μονάδας.

▶▶| |◀◀ **Κουμπιά Γρήγορης Αναπαραγωγής Μπροστά / Πίσω:**

Όταν πατηθεί το κουμπί ▶▶| (μπροστά) ή |◀◀ (πίσω), συνεχόμενα, το τραγούδι θα παίζει σε υψηλή ταχύτητα. Όταν αφήσετε το κουμπί, το τραγούδι θα παίξει στην κανονική ταχύτητα αναπαραγωγής.

▶▶| |◀◀ **Κουμπιά Επόμενου / Προηγούμενου τραγουδιού:**

Πατώντας το κουμπί ▶▶| (μπροστά) ή |◀◀ (πίσω) μία φορά, το CD θα πάει μπροστά στο επόμενο τραγούδι ή πίσω στην αρχή του τραγουδιού που παίζει ήδη. Πατήστε τα κουμπιά ▶▶| (μπροστά) ή |◀◀ (πίσω), περισσότερες από μία φορές για να προχωρήσετε ανάμεσα στα τραγούδια.

DISP **Κουμπί DISP:**

Όταν παίζει ένα τραγούδι με ετικέτες πληροφοριών της εγγεγραμμένης μουσικής (ετικέτες ID3), θα εμφανίζεται ο τίτλος του τραγουδιού που παίζει. Εάν δεν υπάρχουν ετικέτες, τότε δεν θα εμφανίζεται κανένα μήνυμα στην οθόνη.

Όταν πατήστε το κουμπί <DISP> επαναλαμβανόμενα, μπορούν να εμφανιστούν περισσότερες πληροφορίες για το τραγούδι, μαζί με τον τίτλο του τραγουδιού.

Ένα παρατεταμένο πάτημα στο κουμπί <DISP> θα γυρίσει την οθόνη σε μία λεπτομερή επισκόπηση η οποία μετά από μερικά δευτερόλεπτα θα επιστρέ-

ψει στην κύρια οθόνη, ή πατήστε το <DISP> σύντομα.

Λειτουργία εξωτερικής πηγής ήχου (AUX)

Η υποδοχή AUX βρίσκεται στο κάτω μέρος του ταμπλό. (Δείτε το «Υποδοχή AUX» πιο κάτω). Η υποδοχή AUX δέχεται οποιοδήποτε στάνταρ αναλογικό ηχοσύστημα όπως είναι το φορητό κασετόφωνο / CD Player, MP3 Player ή φορητός υπολογιστής.

Η Nissan συνιστά να χρησιμοποιείτε ένα καλώδιο μίνι στερεοφωνικού όταν συνδέετε την μονάδα μουσικής στο ηχοσύστημα. Εάν χρησιμοποιήσετε μονοφωνικό καλώδιο μπορεί η μουσική να μην παίζει σωστά.

MEDIA Κουμπί MEDIA:

Για να αλλάξετε σε λειτουργία AUX, πατήστε επαναλαμβανόμενα το κουμπί <MEDIA> έως ότου επιλεγεί η λειτουργία AUX.

CD PLAYER / ΡΑΔΙΟΦΩΝΟ (Τύπος B)

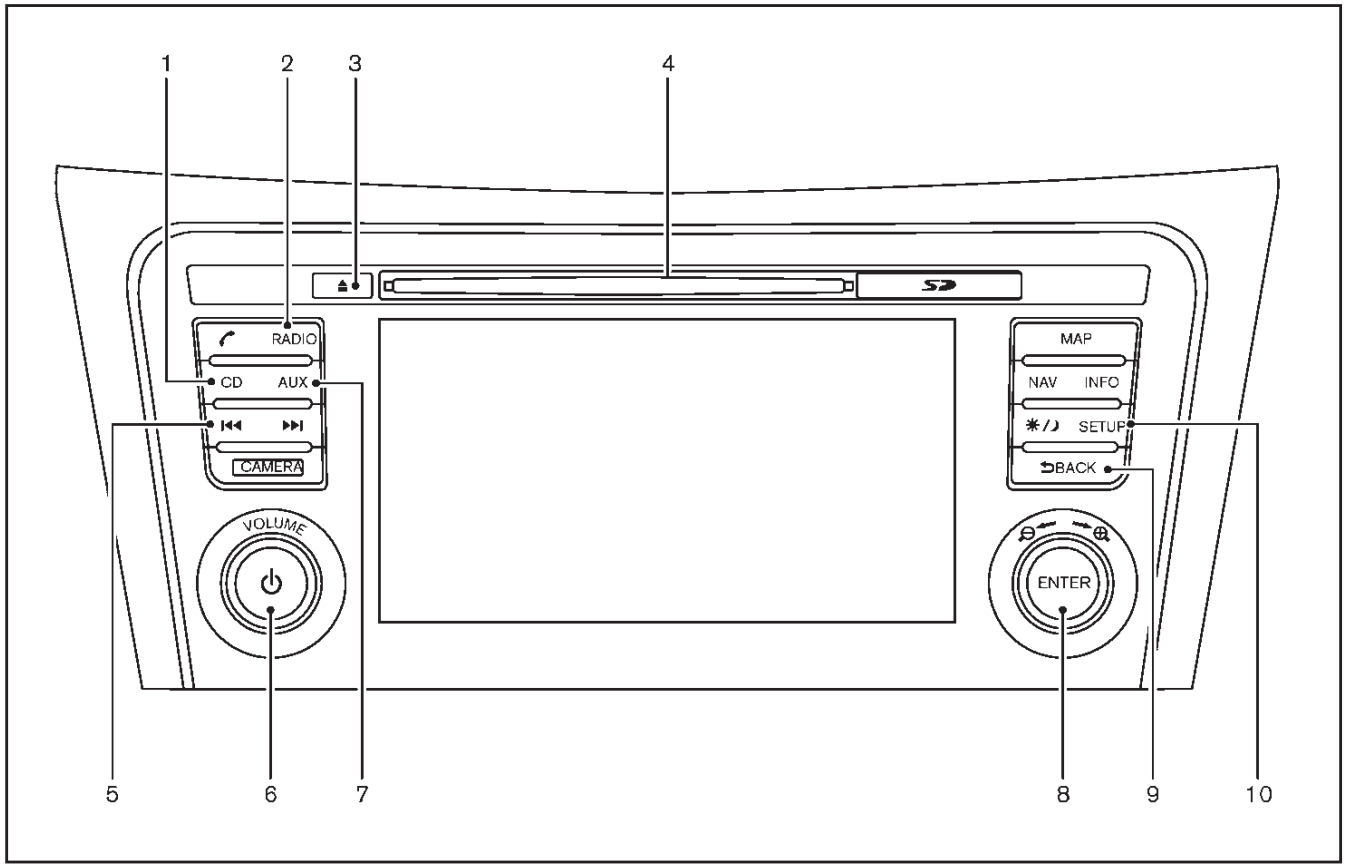

Μοντέλα με κουμπί ραδιοφώνου

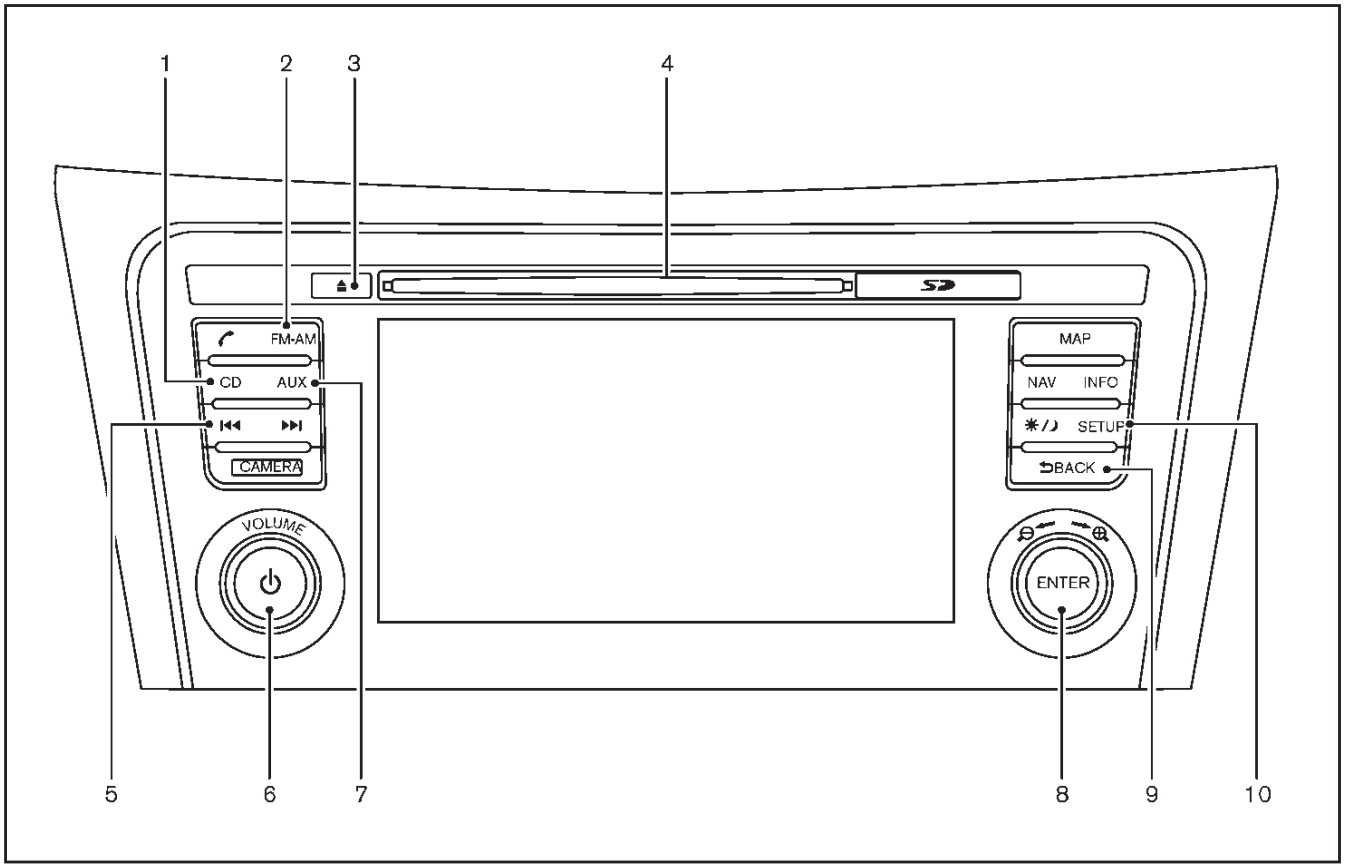

Μοντέλα με κουμπί FM-AM

1. Κουμπί CD
2. Κουμπί RADIO / FM-AM
3. Κουμπί εξαγωγής CD
4. Θύρα εισαγωγής CD
5. Κουμπιά αναζήτησης
6. Κουμπί έναρξης / έντασης ήχου
7. Κουμπί εξωτερικών πηγών ήχου (AUX)
8. Κουμπί ENTER / κύλισης
9. Κουμπί επιστροφής (BACK)
10. Κουμπί ρύθμισης (SETUP)

Κύρια λειτουργία ηχοσυστήματος

Το ηχοσύστημα λειτουργεί όταν ο διακόπτης της μίζας είναι στην θέση ON ή ACC.

Κουμπί έναρξης / έντασης ήχου:

Πατήστε το κουμπί έναρξης / έντασης ήχου για να ανοίξετε και να κλείσετε το ηχοσύστημα.

Γυρίστε το κουμπί έναρξης / έντασης ήχου για να ρυθμίσετε την ένταση του ήχου.

Το αυτοκίνητο αυτό μπορεί να είναι εξοπλισμένο με λειτουργία Ευαισθησίας Έντασης Ήχου ανάλογα με την ταχύτητα (SSV). 1Όταν η λειτουργία αυτή είναι ενεργή η ένταση του ήχου θα ρυθμιστεί αυτόματα καθώς αλλάζει η ταχύτητα του αυτοκινήτου. Για τις ενέργειες που πρέπει να κάνετε για να ανοίξετε και να κλείσετε την λειτουργία SSV δείτε το «Ρυθμίσεις ήχου» πιο πριν.

Ρυθμίσεις ήχου:

Για τις ρυθμίσεις του ήχου δείτε το «Ρυθμίσεις ήχου» πιο πριν.

Αναγγελία Κυκλοφορίας:

Ακουμπήστε το [TA] στην οθόνη του ηχοσυστήματος για να ανοίξετε ή να κλείσετε την ρύθμιση TA. Όταν αυτό είναι ανοικτό, η Αναγγελία Κυκλοφορίας θα διακόψει την μουσική που έπαιζε για να πληροφορήσει τον οδηγό για τις πληροφορίες για την κυκλοφορία που έχουν ληφθεί.

Λειτουργία ραδιοφώνου

Κουμπί επιλογής μπάντας ραδιοφώνου:

Πατήστε το κουμπί επιλογής μπάντας <RADIO>

για να αλλάξετε την μπάντα ως εξής:

AM → DAB → FM → AM

Εάν παίζει μία άλλη πηγή ήχου όταν πατήσετε το κουμπί RADIO / FM-AM, η πηγή ήχου που έπαιζε θα κλείσει αυτόματα και θα ξεκινήσει να παίζει ο σταθμός που ακούγατε τελευταίο.

Συντονισμός ραδιοφώνου:

Όταν είστε στην λειτουργία ραδιοφώνου μπορεί να γίνει συντονισμός του χρησιμοποιώντας την οθόνη αφής. Για να εμφανίσετε τον οπτικό συντονισμό, ακουμπήστε το κουμπί [Tune] (συντονισμός) στο κάτω άκρο της οθόνης. Θα εμφανιστεί μία οθόνη με μία μπάρα που πηγαίνει από τις χαμηλές συχνότητες στα αριστερά στις υψηλές συχνότητες στα δεξιά.

Για να κάνετε τον συντονισμό μπορείτε να χρησιμοποιήσετε μία από τις παρακάτω λειτουργίες:

- Να ακουμπήσετε την μπάρα στην οθόνη.
- Να ακουμπήστε το [◀]/[▶] στην οθόνη
- Να γυρίσετε το κουμπί ENTER / κύλισης

Για να επιστρέψετε στην κανονική οθόνη ραδιοφώνου, ακουμπήστε το στοιχείο [OK].

Λίστα σταθμών:

Όταν είστε στην λειτουργία FM ή DAB (όπου υπάρχει), ακουμπήστε το [FM List] ή το [DAB List] για να εμφανιστεί η λίστα των σταθμών.

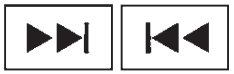

Κουμπιά αναζήτησης:

Όταν είστε στην λειτουργία ραδιοφώνου, πατήστε τα κουμπιά αναζήτησης για να κάνετε συντονισμό από τις χαμηλές στις υψηλές συχνότητες και να σταματήσετε στο επόμενο σταθμό που μεταδίδει.

Κουμπιά μνήμης ραδιοφώνου:

Έως έξι σταθμοί μπορούν να αποθηκευτούν στην μπάντα των AM και έως δώδεκα σταθμοί μπορούν να αποθηκευτούν σε κάθε μία από τις άλλες μπάντες.

1. Επιλέξτε την μπάντα του ραδιοφώνου.
2. Συντονιστείτε στον σταθμό που θέλετε είτε με το χέρι είτε με αναζήτηση. Ακουμπήστε και κρατήστε οποιοδήποτε από τα κουμπιά μνήμης ραδιοφώνου που θέλετε έως ότου να ακούσετε ένα μπιπ.

   Για τα FM και DAB, ακουμπήστε το κουμπί [7-12] για να εμφανιστούν τα στοιχεία για τις μνήμες 7 έως 12.
3. Η ένδειξη του καναλιού θα αλλάξει στην συνέχεια και ο ήχος θα επανέλθει. Ο προγραμματισμός έχει ολοκληρωθεί.

Λειτουργία DAB:

Στην λειτουργία DAB είναι διαθέσιμα τα ακόλουθα στοιχεία και πληροφορίες.

- Λίστα DAB:

  Ακουμπήστε την οθόνη για την διαθέσιμη λίστα των σταθμών.
- TA:

  Ακουμπήστε αυτό το στοιχείο για να ανοίξετε ή να κλείσετε την λειτουργία TA (Αναγγελιών Κυκλοφορίας). Όταν είναι ανοικτή και λαμβάνεται αναγγελία κυκλοφορίας, θα διακοπεί η πηγή ήχου που έπαιζε.
- Extra Chan.:

  Το στοιχείο[Extra chan] θα επιτρέψει πρόσβαση σε επιπλέον σταθμούς που μεταδίδουν μέσα στην ομάδα των σταθμών που έχουν μόλις επιλεγεί. Εάν δεν υπάρχουν διαθέσιμοι επιπλέον σταθμοί, το στοιχείο δεν θα λειτουργεί.
- Radio text (κείμενο ραδιοφώνου):

  Το κείμενο ραδιοφώνου εμφανίζεται στην κύρια οθόνη DAB κάτω από το όνομα του σταθμού DAB. Εκεί εμφανίζονται πληροφορίες για το ραδιοφωνικό πρόγραμμα και το τραγούδι, όπως καθορίζονται από τον σταθμό DAB.

EAS στον έλεγχο EAS (εμφανίζεται στην οθόνη σαν όνομα PTY) είναι μία συντομογραφία για το Σύστημα Συναγερμού Ανάγκης.

Περιστασιακά, σε περιοχές όπου το σήμα του DAB είναι ασθενές, μπορεί να είναι παραμορφωμένο το πλήρες όνομα στην λίστα DAB και η κύρια οθόνη DAB. Κάτω από αυτή την συνθήκη μπορεί να είναι ακόμη δυνατό να ακούσετε τον συγκεκριμένο ραδιοφωνικό σταθμό, με μειωμένο επίπεδο ποιότητας ήχου, αλλά αυτό δεν είναι πάντα δυνατό. Αυτό μπορεί επίσης να εμφανίζεται στην οθόνη πληροφοριών του αυτοκινήτου.

Λειτουργία του CD Player

Φόρτωση:

Βάλτε το CD στην υποδοχή με την πλευρά που έχει την ετικέτα προς τα επάνω. Το CD θα οδηγηθεί αυ-

τόματα μέσα στην υποδοχή και θα αρχίσει να παίζει. Αφού φορτώσετε το CD, θα εμφανιστεί ο αριθμός των τραγουδιών και ο χρόνος αναπαραγωγής στην οθόνη.

ΠΡΟΣΟΧΗ

Μην πιέζετε το CD να μπει μέσα στην υποδοχή γιατί θα προκληθεί ζημιά στο μηχάνημα.

Κουμπί CD:

Όταν πατήσετε το κουμπί CD με το σύστημα κλειστό και έχοντας φορτωμένο το CD, το σύστημα θα ανοίξει και το CD θα αρχίσει να παίζει.

Όταν πατήσετε το κουμπί CD με το CD φορτωμένο ενώ παίζει το ραδιόφωνο, τότε το ραδιόφωνο θα κλείσει και θα αρχίσει να παίζει το CD.

Κουμπί Αναζήτησης:

Όταν πατήσετε το κουμπί αναζήτησης για περισσότερο από 1.5 δευτερόλεπτο ενώ παίζει το CD, το CD θα παίξει γρήγορα μπροστά ή πίσω. Όταν αφήσετε το κουμπί, το τραγούδι θα παίξει στην κανονική ταχύτητα αναπαραγωγής.

Όταν πατήσετε το κουμπί αναζήτησης για λιγότερο από 1.5 δευτερόλεπτο ενώ παίζει το CD, θα παίξει το επόμενο τραγούδι ή η αρχή του τραγουδιού που ήδη παίζει. Πατήστε το κουμπί περισσότερες από μία φορές για να προσπεράσετε τα τραγούδια στο CD. Εάν έχετε το τελευταίο τραγούδι στο CD, θα παίξει το πρώτο τραγούδι. Εάν περάσετε το τελευταίο τραγούδι στον φάκελο σε MP3 CD, θα παίξει το πρώτο τραγούδι του επόμενου φακέλου.

Λειτουργία ένδειξης CD/MP3/WMA:

1Όταν ακούτε ένα CD ή ένα CD MP3/WMA, μπορεί να εμφανίζεται συγκεκριμένο κείμενο (όταν χρησιμοποιείται CD με κωδικοποιημένο κείμενο). Ανάλογα με τον τρόπο που είναι κωδικοποιημένο το CD ή το CD MP3/WMA το κείμενο που εμφανίζεται θα δείχνει τον καλλιτέχνη, το άλμπουμ και τον τίτλο του τραγουδιού. Στην οθόνη εμφανίζονται επίσης και τα στοιχεία λειτουργίας.

Mix (μίξη):

Ακουμπώντας το στοιχείο [Mix] ενώ παίζει ένα CD ή MP3 CD θα αλλάξει ο τρόπος τυχαίας αναπαραγωγής ως εξής:

(CD)

Κανονικό → Μίξη → Κανονικό

(CD με συμπιεσμένα αρχεία ήχου)

Κανονικό → Τυχαίος φάκελος → Τυχαία όλα → Κανονικό

Repeat (επανάληψη):

Ακουμπώντας το στοιχείο [Repeat] ενώ παίζει ένα CD ή MP3 CD θα αλλάξει ο τρόπος επανάληψης ως εξής:

(CD)

Κανονικό → Επανάληψη → Κανονικό

(CD με συμπιεσμένα αρχεία ήχου)

Κανονικό → Επανάληψη τραγουδιού → Επανάληψη φακέλου → Κανονικό

Εμφάνιση:

Ακουμπήστε το στοιχείο [Browse] για να εμφανιστούν οι τίτλοι στο CD σε μορφή λίστας. Ακουμπήστε τον τίτλο του τραγουδιού στην λίστα για να αρχίσει αυτό να παίζει. Εάν παίζει ένα MP3 CD ακουμπώντας το στοιχείο [Browse] θα εμφανιστεί και η λίστα των φακέλων στον δίσκο. Ακουμπήστε το στοιχείο [Folder Up] για να δείτε τις λίστες στο επάνω στρώμα. Ακολουθήστε την διαδικασία για να επιλέξετε ένα φάκελο και μετά ένα τραγούδι με την οθόνη αφής.

Κουμπί εξαγωγής CD:

Όταν πατήσετε το κουμπί εξαγωγής CD μες φορτωμένο ένα CD τότε αυτό θα βγει από την μονάδα.

Εάν το CD έχει βγει πατώντας το κουμπί εξαγωγής CD και δεν το πάρετε από την υποδοχή μέσα σε 10 δευτερόλεπτα τότε το CD θα φορτωθεί αυτόματα μέσα στην υποδοχή για να προστατευθεί.

Λειτουργία μονάδας USB

Το ηχοσύστημα λειτουργεί όταν ο διακόπτης της μίζας είναι στην θέση ON ή ACC.

Η θύρα USB βρίσκεται στο κάτω μέρος του ταμπλό. Δείτε το «Σύνδεση USB» πιο κάτω. Συνδέστε ένα USB. Η μονάδα USB θα ενεργοποιηθεί αυτόματα.

Δείτε τις οδηγίες χρήσης του κατασκευαστή της μονάδας για την σωστή χρήση και την φροντίδα του USB.

Κύρια λειτουργία USB:

Εάν παίζει μία άλλη πηγή ήχου και έχετε βάλει την μνήμη USB, πατήστε το κουμπί AUX έως ότου η οθόνη στην ένδειξη αλλάξει σε λειτουργία μνήμης USB.

Εάν το ηχοσύστημα έκλεισε ενώ έπαιζε η μνήμη

USB, πατώντας το κουμπί έναρξης / έντασης ήχου θα αρχίσει η λειτουργία της μνήμης USB.

Πατήστε το όνομα ενός τραγουδιού στην οθόνη για να αρχίσει να παίζει αυτό το τραγούδι.

Λειτουργία οθόνης USB:

Ενώ παίζουν αρχεία στην μονάδα μνήμης USB, μπορείτε να αλλάξετε τον τρόπο αναπαραγωγής ώστε τα τραγούδια να επαναλαμβάνονται ή να παίζουν σε τυχαία σειρά.

Mix (μίξη):

Ακουμπώντας το στοιχείο [Mix] ενώ παίζει μία μονάδα μνήμης USB θα αλλάξει ο τρόπος τυχαίας αναπαραγωγής ως εξής:

Κανονικό → Τυχαίος φάκελος → Τυχαία όλα → Κανονικό

Repeat (επανάληψη):

Ακουμπώντας το στοιχείο [Repeat] ενώ παίζει μία μονάδα μνήμης USB θα αλλάξει ο τρόπος επανάληψης ως εξής:

Κανονικό → Επανάληψη τραγουδιού → Επανάληψη φακέλου → Κανονικό

Εμφάνιση:

Ακουμπήστε το στοιχείο [Browse] για να εμφανιστεί η οθόνη συνδέσεων του USB. Επιλέξτε τα τραγούδια που θέλετε να παίξουν ακουμπώντας το στοιχείο στην οθόνη.

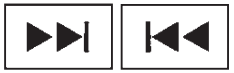

Κουμπιά Αναζήτησης:

Όταν πατήσετε το κουμπί αναζήτησης πίσω ενώ παίζει ένα αρχείο ήχου στην μονάδα μνήμης USB, θα επιστρέψετε στην αρχή του τραγουδιού που παίζει. Πατήστε το κουμπί αρκετές φορές για να γυρίσετε πίσω αρκετά τραγούδια.

Πατήστε το κουμπί αναζήτησης μπροστά ενώ παίζει ένα αρχείο ήχου στην μονάδα μνήμης USB για να προχωρήσετε κατά ένα τραγούδι. Πατήστε το κουμπί αρκετές φορές για να προσπεράσετε αρκετά τραγούδια. Εάν περάσετε το τελευταίο τραγούδι στην μονάδα μνήμης USB, θα παίξει το πρώτο τραγούδι στον επόμενο φάκελο.

Λειτουργία iPod

Σύνδεση iPod:

Η θύρα USB βρίσκεται στο κάτω μέρος του ταμπλό των οργάνων. Δείτε το «Σύνδεση USB» παρακάτω.

Εάν το iPod υποστηρίζει φόρτιση μέσο σύνδεσης USB, η μπαταρία του θα φορτίζει ενώ είναι συνδεμένο στο αυτοκίνητο με τον διακόπτη της μίζας στην θέση ON ή ACC.

Συμβατότητα:

Είναι συμβατά τα ακόλουθα μοντέλα:

- iPod 5ης Γενιάς (έκδοση firmware 1.2.3 ή μεταγενέστερο)
- iPod Classic (έκδοση firmware 1.1.1 ή μεταγενέστερο)
- iPod Touch (έκδοση firmware 2.2.2 ή μεταγενέστερο)*
- iPod nano – 1η Γενιά (έκδοση firmware 1.3.1 ή μεταγενέστερο)
- iPod nano – 2η Γενιά (έκδοση firmware 1.1.3 ή μεταγενέστερο)
- iPod nano – 3η Γενιά (έκδοση firmware 1.1.3 ή μεταγενέστερο)
- iPod nano – 4η Γενιά (έκδοση firmware 1.0.4 ή μεταγενέστερο)
- iPod nano – 5η Γενιά (έκδοση firmware 1.0.1 ή μεταγενέστερο)

*Ορισμένες λειτουργίες αυτού του iPod μπορεί να μην είναι πλήρως λειτουργικές.

Βεβαιωθείτε ότι η έκδοση firmware του iPod σας είναι ενημερωμένη στην έκδοση που αναφέρεται πιο πάνω.

Κύρια λειτουργία iPod:

Εάν το ηχοσύστημα έκλεισε ενώ έπαιζε το iPod, πατώντας το κουμπί έναρξης / έντασης ήχου θα αρχίσει η λειτουργία του iPod.

Εάν παίζει μία άλλη πηγή ήχου και έχετε συνδέσει ένα iPod, πατήστε το κουμπί AUX έως ότου η οθόνη στην ένδειξη αλλάξει σε λειτουργία iPod.

Δείτε τις οδηγίες χρήσης του κατασκευαστή της μονάδας για πληροφορίες σχετικές με την σωστή χρήση και φροντίδα της.

Λειτουργία Interface:

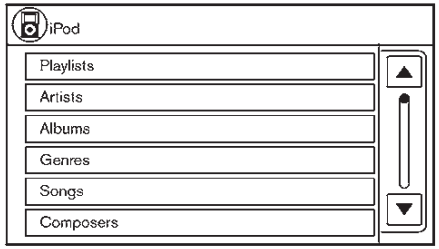

Το interface για την λειτουργία του iPod που εμφανίζεται στην οθόνη του ηχοσυστήματος του αυτοκινήτου είναι παρόμοιο με το interface του iPod. Χρησιμοποιήστε την οθόνη αφής, το κουμπί επιστροφής (BACK) και το κουμπί ENTER/κύλισης για να περιηγηθείτε στα μενού στην οθόνη.

Όταν παίζει το iPod, ακουμπήστε το στοιχείο [Menu] για να φέρετε το interface του iPod.

Ανάλογα με το μοντέλο του iPod, είναι διαθέσιμα τα ακόλουθα στοιχεία στην οθόνη με την λίστα του μενού. Για περισσότερες πληροφορίες για το κάθε στοιχείο δείτε το βιβλίο οδηγιών χρήσης του iPod.

- Λίστες αναπαραγωγής
- Καλλιτέχνες
- Άλμπουμ
- Είδος
- Τραγούδια
- Συνθέτες
- Βιβλία ήχου
- Podcasts

Κύλιση μενού:

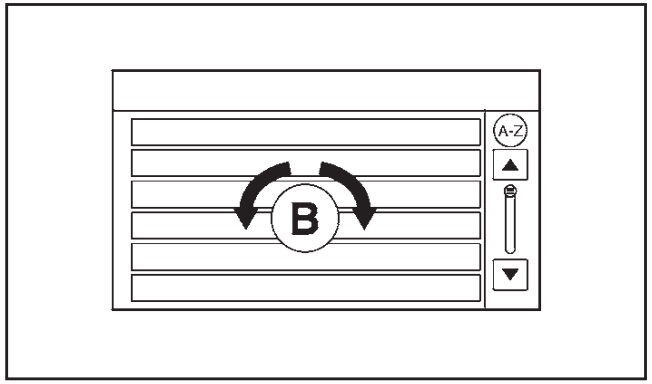

Όταν κάνετε περιήγηση σε μεγάλες λίστες καλλιτεχνών, άλμπουμ ή τραγουδιών στο μενού μουσικής, είναι δυνατό να κάνετε κύλιση στην λίστα με τον πρώτο χαρακτήρα του ονόματος. Για να ενεργοποιήσετε την εισαγωγή χαρακτήρα, ακουμπήστε το στοιχείο [A-Z] στην πάνω δεξιά γωνία της οθόνης. Γυρίστε το κουμπί ENTER/κύλιση για να επιλέξτε τον αριθμό ή το γράμμα στο οποίο θέλετε να πάτε στην λίστα και μετά πατήστε το κουμπί ENTER/κύλιση.

Εάν δεν επιλέξετε κάποιο χαρακτήρα μέσα σε 30 δευτερόλεπτα, η οθόνη επιστρέφει στην κανονική εμφάνιση.

Λειτουργία τυχαίας και επαναλαμβανόμενης αναπαραγωγής:

Ενώ παίζει το iPod, ο τρόπος αναπαραγωγής μπορεί να αλλάξει ώστε τα τραγούδια να επαναλαμβάνονται ή να παίζουν σε τυχαία σειρά.

Mix (μίξη):

Ακουμπώντας το στοιχείο [Mix] ενώ παίζει το iPod θα αλλάξει ο τρόπος τυχαίας αναπαραγωγής ως εξής:

Κανονικό → Ανάμιξη τραγουδιών → Κανονικό

Repeat (επανάληψη):

Ακουμπώντας το στοιχείο [Repeat] ενώ παίζει το iPod θα αλλάξει ο τρόπος επανάληψης ως εξής:

Κανονικό → Επανάληψη τραγουδιού → Κανονικό

Κουμπιά Αναζήτησης:

Όταν πατήσετε το κουμπί αναζήτησης πίσω ή μπροστά για να πάτε στο προηγούμενο ή το επόμενο τραγούδι.

Πατήστε και κρατήστε το κουμπί αναζήτησης πίσω ή μπροστά για 1.5 δευτερόλεπτα ενώ παίζει ένα τραγούδι για να προχωρήσετε πίσω ή μπροστά στο τραγούδι που παίζει. Το τραγούδι παίζει σε αυξημένη ταχύτητα ενώ προχωράει μπροστά ή πίσω. Όταν αφήσετε το κουμπί το τραγούδι επιστρέφει στην κανονική ταχύτητα αναπαραγωγής.

Λειτουργία ηχοσυστήματος Bluetooth®

Εάν έχετε μία συμβατή μονάδα Bluetooth® που μπορεί να παίξει αρχεία ήχου, η μονάδα μπορεί να συνδεθεί στο ηχοσύστημα του αυτοκινήτου ώστε τα αρχεία ήχου της να παίζουν από τα ηχεία του αυτοκινήτου.

Σήμα Bluetooth®:

Το Bluetooth® είναι σήμα κατατεθέν, ιδιοκτησία της Bluetooth SIG Inc. και έχει δοθεί άδεια στην Visteon Corporation and Bosch.

Σύνδεση ηχοσυστήματος Bluetooth®:

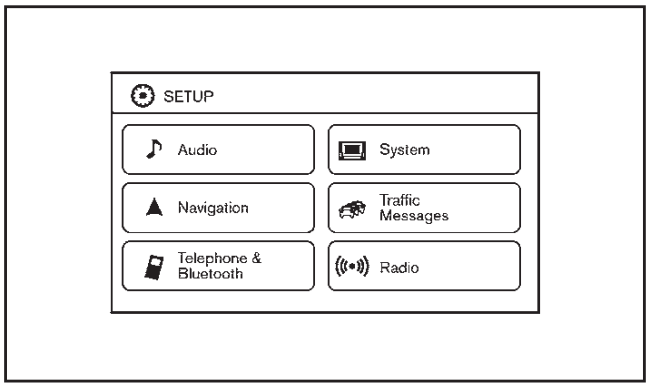

Παράδειγμα

Για να συνδέσετε την μονάδα ήχου Bluetooth® στο αυτοκίνητο, ακολουθήστε την παρακάτω διαδικασία:

1. Πατήστε το κουμπί <SETUP>.
2. Επιλέξτε το στοιχείο [Telephone & Bluetooth].
3. Επιλέξτε το στοιχείο [Pair New Device].
4. Το σύστημα ενεργοποιεί την εντολή και σας ζητάει να ξεκινήσετε την σύνδεση από το τηλέφωνό σας. Η διαδικασία σύνδεσης του κινητού τηλεφώνου ποικίλει ανάλογα με το κάθε μοντέλο κινητού τηλεφώνου. Δείτε το βιβλίο οδηγιών χρήσης της μονάδας Bluetooth® για λεπτομέρειες.

Κύρια λειτουργία ηχοσυστήματος Bluetooth®

Για να αλλάξετε στην λειτουργία ηχοσυστήματος Bluetooth®, πατήστε επαναλαμβανόμενα το κουμπί AUX έως ότου να εμφανιστεί η λειτουργία ηχοσυστήματος Bluetooth® στην οθόνη.

Στην οθόνη εμφανίζονται οι χειρισμοί ηχοσυστήματος Bluetooth®.

Λειτουργία εξωτερικής πηγής ήχου (AUX)

Η υποδοχή AUX βρίσκεται στο κάτω μέρος του ταμπλό. (Δείτε το «Υποδοχή AUX» πιο κάτω). Η υποδοχή AUX δέχεται οποιοδήποτε στάνταρ αναλογικό ηχοσύστημα όπως είναι το φορητό κασετόφωνο / CD Player, MP3 Player ή φορητός υπολογιστής.

Η Nissan συνιστά να χρησιμοποιείτε ένα καλώδιο μίνι στερεοφωνικού όταν συνδέετε την μονάδα μουσικής στο ηχοσύστημα. Εάν χρησιμοποιήσετε μονοφωνικό καλώδιο μπορεί η μουσική να μην παίζει σωστά.

MEDIA Κουμπί MEDIA:

Για να αλλάξετε σε λειτουργία AUX, πατήστε επαναλαμβανόμενα το κουμπί AUX με τον διακόπτη της μίζας στην θέση ON ή ACC, έως ότου επιλεγεί η λειτουργία AUX.

▶▶| |◀◀ Κουμπιά Γρήγορης Αναπαραγωγής Μπροστά / Πίσω:

Όταν πατηθεί το κουμπί ▶▶| (μπροστά) ή |◀◀ (πίσω), συνεχόμενα, το τραγούδι θα παίζει σε υψηλή ταχύτητα. Όταν αφήσετε το κουμπί, το τραγούδι θα παίξει στην κανονική ταχύτητα αναπαραγωγής.

NISSANCONNECT™ ΕΦΑΡΜΟΓΗ ΕΝΣΩΜΑΤΩΣΗΣ ΕΞΥΠΝΟΥ ΚΙΝΗΤΟΥ ΤΗΛΕΦΩΝΟΥ (όπου υπάρχει)

Αυτό το αυτοκίνητο είναι εξοπλισμένο με τεχνολογία Ενσωμάτωσης Έξυπνου Κινητού Τηλεφώνου. Αυτό επιτρέπει πολλές εφαρμογές συμβατές με Έξυπνα Κινητά Τηλέφωνα να εμφανίζονται και να ελέγχονται εύκολα μέσω της οθόνης αφής του αυτοκινήτου.

ΣΗΜΕΙΩΣΗ

Για να χρησιμοποιήσετε εφαρμογές κινητού τηλεφώνου ή να έχετε πρόσβαση στις συνδεμένες λειτουργίες διάφορων εφαρμογών του αυτοκινήτου, χρειάζονται ένα συμβατό Έξυπνο Κινητό Τηλέφωνο και καταχώρηση.

Καταχώρηση με Εφαρμογή NissanConnect™

Για να χρησιμοποιήσετε την λειτουργία ενσωμάτωσης Έξυπνου Κινητού Τηλεφώνου, είναι απαραίτητο ο χρήστης να κάνει καταχώριση. Για να κάνετε καταχώριση επισκεφθείτε τον διαδικτυακό τόπο του NissanConnect™ για να λάβετε περισσότερες πληροφορίες και να εγγραφείτε. Από την στιγμή που κάνετε καταχώριση, κατεβάστε την εφαρμογή Κινητού Τηλεφώνου NissanConnect™ από την πηγή που κατεβάζετε εφαρμογές στο κινητό σας τηλέφωνο και στην συνέχεια μπείτε στην εφαρμογή.

Σύνδεση τηλεφώνου

Για να χρησιμοποιήσετε αυτή την λειτουργία, θα πρέπει έναν συμβατό Έξυπνο Τηλέφωνο να συνδεθεί μέσω Bluetooth® ή USB στο αυτοκίνητο. Για την

διαδικασία σύνδεσης Bluetooth® δείτε το «Σύστημα τηλεφώνου Hands-free Bluetooth® (Τύπος Β)» πιο κάτω.

ΣΗΜΕΙΩΣΗ

- **Για τα τηλέφωνα iPhones της Apple, οι εφαρμογές του NissanConnect™ ΑΠΑΙΤΟΥΝ το τηλέφωνο να είναι συνδεμένο μέσω καλωδίου USB.**
- **Για τα αυτοκίνητα χωρίς σύστημα πλοήγησης, τα κινητά τηλέφωνα iPhones της Apple θα πρέπει να συνδεθούν μέσω Bluetooth® για να λειτουργήσουν οι εφαρμογές του NissanConnect™.**
- **Για τα τηλέφωνα Android, οι εφαρμογές NissanConnect™ ΑΠΑΙΤΟΥΝ το τηλέφωνο να είναι ταιριασμένο μέσω Bluetooth®.**

Κατέβασμα εφαρμογής

Αφού συνδεθεί η εφαρμογή Κινητού Τηλεφώνου NissanConnect™ θα ψάξει το τηλέφωνό σας για να καθορίσει ποιες συμβατές εφαρμογές είναι εγκατεστημένες. Στην συνέχεια το τηλέφωνο θα κατεβάσει το interface στο αυτοκίνητο για κάθε μία από αυτές τις συμβατές εφαρμογές. Μόλις κατέβουν, ο χρήστης μπορεί να έχει πρόσβαση σε πολλές εφαρμογές για Έξυπνα Τηλέφωνα μέσω της οθόνης αφής του αυτοκινήτου, πατώντας το κουμπί INFO και ακουμπώντας στην συνέχεια το στοιχείο [My Apps]. Για περισσότερες πληροφορίες για την διαθεσιμότητα των εφαρμογών, επισκεφθείτε τον διαδικτυακό τόπο του NissanConnect™.

Σύνδεση USB

ΠΡΟΕΙΔΟΠΟΙΗΣΗ

Μην συνδέετε, αποσυνδέετε ή χειρίζεστε την μονάδα USB ενώ οδηγείτε. Εάν το κάνετε μπορεί να αποσπαστεί η προσοχή σας με αποτέλεσμα να χάσετε τον έλεγχο του αυτοκινήτου και να προκληθεί ατύχημα ή σοβαρός τραυματισμός.

ΠΡΟΣΟΧΗ

- **Μην πιέζετε το USB μέσα στην θύρα. Βάζοντας το USB λυγισμένο ή ανάποδα μπορεί να πάθει ζημιά η θύρα. Βεβαιωθείτε ότι η μονάδα είναι συνδεμένη σωστά στην θύρα USB.**
- **Μην τραβάτε το κάλυμμα της θύρα USB (όπου υπάρχει) όταν βγάζετε την μονάδα USB από την θύρα. Μπορεί να πάθει ζημιά τόσο η θύρα όσο και το κάλυμμα.**
- **Μην αφήνετε το καλώδιο USB σε σημείο όπου μπορεί να τραβηχτεί κατά λάθος. Τραβώντας το καλώδιο μπορεί να πάθει ζημιά η θύρα.**

Δείτε τις πληροφορίες στο βιβλίο οδηγιών χρήσης του κατασκευαστή για την σωστή χρήση και φροντίδα της μονάδας.

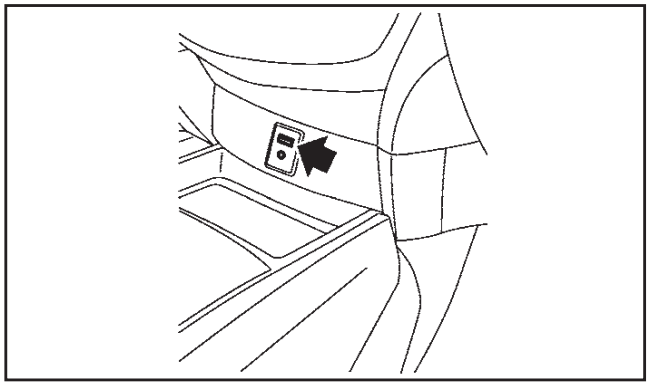

Η θύρα USB βρίσκεται στο κάτω μέρος του ταμπλό. Βάλτε τις μονάδες USB ή τους συνδέσμους του iPod σε αυτή την θύρα.

ΥΠΟΔΟΧΗ ΕΙΣΑΓΩΓΗΣ ΕΞΩΤΕΡΙΚΩΝ ΠΗΓΩΝ ΗΧΟΥ (AUX)

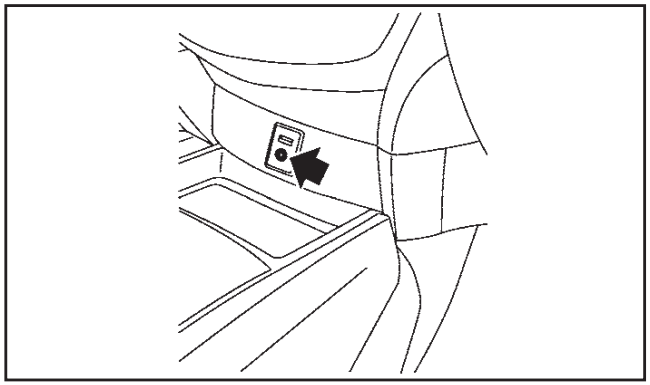

Η υποδοχή εισαγωγής εξωτερικών πηγών ήχου (AUX) βρίσκεται στο κάτω μέρος του ταμπλό των οργάνων. Μπορείτε να συνδέσετε στο σύστημα συμβατές μονάδες ήχου όπως ορισμένα MP3 Players, μέσω αυτής της υποδοχής AUX.

Πριν συνδέσετε μία μονάδα στην υποδοχή, κλείστε την παροχή ρεύματος της φορητής μονάδας.

Με την συμβατή μονάδα συνδεμένη στην υποδοχή AUX, πατήστε το αντίστοιχο κουμπί (ανάλογα με το ηχοσύστημα) έως ότου η οθόνη αλλάξει σε λειτουργία AUX.

Η Nissan συνιστά να χρησιμοποιείται στερεοφωνικό μίνι καλώδιο σύνδεσης όταν συνδέετε την μονάδα μουσικής στο ηχοσύστημα. Η μουσική μπορεί να μην παίξει σωστά όταν χρησιμοποιείται μονοφωνικό καλώδιο.

ΧΕΙΡΙΣΤΗΡΙΑ ΣΤΟ ΤΙΜΟΝΙ ΓΙΑ ΤΟ ΗΧΟΣΥΣΤΗΜΑ

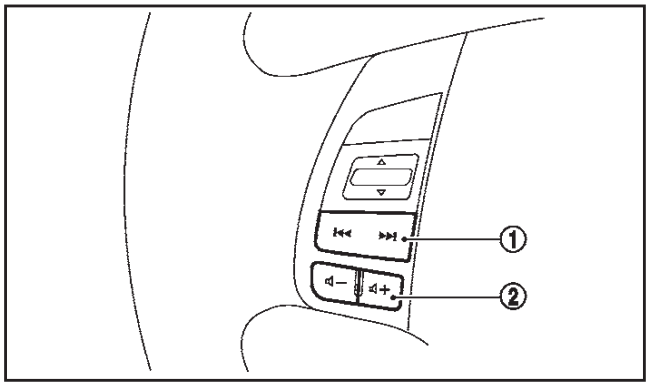

1. Κουμπί συντονισμού
2. Κουμπί ελέγχου ένταση ήχου

Κουμπί συντονισμού

Ραδιόφωνο:

- Πατήστε το κουμπί συντονισμού για λιγότερα από 1.5 δευτερόλεπτα για να αλλάξετε στον επόμενο ή τον προηγούμενο προεπιλεγμένο σταθμό.
- Πατήστε το κουμπί συντονισμού για περισσότερα από 1.5 δευτερόλεπτα για να αναζητήστε τον επόμενο ή τον προηγούμενο ραδιοφωνικό σταθμό.

CD:

- Πατήστε το κουμπί συντονισμού για λιγότερο από 1.5 δευτερόλεπτα για να αλλάξετε στο επόμενο τραγούδι ή στην αρχή του τραγουδιού που παίζει τώρα (το προηγούμενο τραγούδι εάν πατήσετε το κουμπί αμέσως μόλις αρχίσει να παίζει το παρόν τραγούδι).
- Πατήστε το κουμπί συντονισμού για περισσότερο από 1.5 δευτερόλεπτα για να γυρίσετε γρήγορα πίσω ή μπροστά το τραγούδι.

CD με MP3, iPod, μνήμη USB ή ηχοσύστημα Bluetooth®:

- Πατήστε το κουμπί συντονισμού για λιγότερο από 1.5 δευτερόλεπτα για να αλλάξετε στο επόμενο τραγούδι ή στην αρχή του τραγουδιού που παίζει τώρα (το προηγούμενο τραγούδι εάν πατήσετε το κουμπί αμέσως μόλις αρχίσει να παίζει το παρόν τραγούδι).
- CD Player / Radio:

  Πατήστε το κουμπί συντονισμού για περισσότερο από 1.5 δευτερόλεπτα για να γυρίσετε γρήγορα πίσω ή μπροστά το τραγούδι.

Κουμπί ελέγχου έντασης ήχου

Πατήστε το κουμπί 🔊 + ή 🔊 – για να μειώσετε ή να αυξήσετε την ένταση του ήχου.

ΦΡΟΝΤΙΔΑ ΚΑΙ ΚΑΘΑΡΙΣΜΟΣ ΔΙΣΚΩΝ / USB

Δίσκος

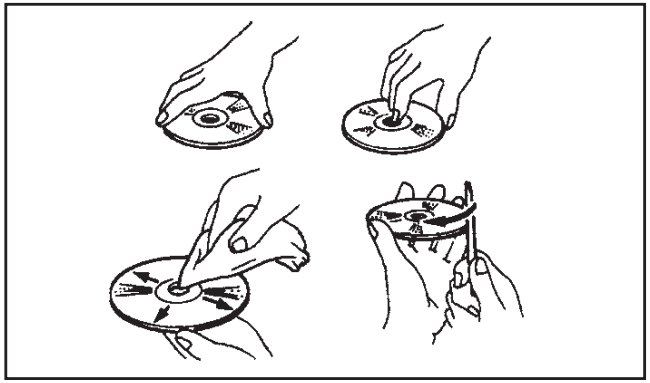

- Να κρατάτε τον δίσκο από τα άκρα του. Ποτέ μην ακουμπάτε την επιφάνεια του δίσκου. Μην λυγίζετε τον δίσκο.
- Να τοποθετείτε πάντα τους δίσκους σε θήκη όταν δεν τους χρησιμοποιείτε.
- Για να καθαρίσετε έναν δίσκο, σκουπίστε την επιφάνειά του από το κέντρο προς τα έξω με την χρήση καθαρού, μαλακού πανιού. Μην σκουπίζετε τον δίσκο κάνοντας κυκλικές κινήσεις.

  Μην χρησιμοποιείτε συμβατικό καθαριστικό δίσκων ή αλκοόλ που προορίζονται για βιομηχανική χρήση.
- Ένας καινούργιος δίσκος μπορεί να είναι τραχύς στα εσωτερικά και τα εξωτερικά άκρα. Αφαιρέστε την τραχύτητα τρίβοντας τα άκρα με την πλευρά ενός στυλό ή μολυβιού, όπως φαίνεται στην εικόνα.

Μνήμη USB

- Μην ακουμπάτε το τερματικό τμήμα στις συμπαγείς κάρτες (Compact Flash Cards).
- Μην τοποθετείτε βαριά αντικείμενα πάνω στην μνήμη USB.
- Μην αποθηκεύετε την μνήμη USB σε θέσεις με μεγάλη υγρασία.
- Μην εκθέτετε την μνήμη USB τον ήλιο.
- Μην ρίχνετε οποιοδήποτε υγρό πάνω στην μνήμη USB.

Για λεπτομέρειες δείτε το βιβλίο οδηγιών χρήσης της μνήμης USB.

ΤΗΛΕΦΩΝΟ ΑΥΤΟΚΙΝΗΤΟΥ Ή CB

Όταν τοποθετείτε ασύρματο εξοπλισμό μεγάλης ικανότητας ή τηλέφωνο αυτοκινήτου στο NISSAN σας, βεβαιωθείτε ότι ακολουθήσατε τα παρακάτω καθώς μπορεί να επηρεαστεί ανεπανόρθωτα το σύστημα ελέγχου του κινητήρα και άλλα ηλεκτρονικά εξαρτήματα, ανάλογα με τον χώρο της τοποθέτησής τους.

ΠΡΟΣΟΧΗ

- **Κρατήστε την κεραία όσο το δυνατόν πιο μακριά από τον εγκέφαλο του αυτοκινήτου.**
- **Επίσης κρατήστε το καλώδιο της κεραίας περισσότερα από 20 εκατοστά μακριά από την καλωδίωση της ηλεκτρονικής ανάφλεξης. Μην περνάτε την καλωδίωση της κεραίας δίπλα από κάποια άλλη καλωδίωση του αυτοκινήτου.**
- **Ρυθμίστε το ποσοστό διακύμανσης της κεραίας όπως συνιστάται από τον κατασκευαστή.**
- **Συνδέστε το καλώδιο γείωσης του ραδιοφώνου στο σασί του αμαξώματος.**
- **Για λεπτομέρειες συμβουλευθείτε εξουσιοδοτημένο συνεργείο Nissan ή εξειδικευμένο συνεργείο.**

ΣΥΣΤΗΜΑ ΤΗΛΕΦΩΝΟΥ HANDS-FREE BLUETOOTH® (Τύπος A)

Ο τύπος A είναι για μοντέλα χωρίς σύστημα πλοήγησης

ΠΡΟΕΙΔΟΠΟΙΗΣΗ

- **Χρησιμοποιείτε το τηλέφωνο αφού προηγουμένως έχετε σταματήσει σε ασφαλές σημείο. Εάν πρέπει να χρησιμοποιήσετε το τηλέφωνο ενώ οδηγείτε, να είστε ιδιαίτερα προσεκτικός ώστε η πλήρης προσοχή σας να βρίσκεται συνέχεια στην λειτουργία του αυτοκινήτου.**
- **Εάν δεν μπορείτε να αφιερώσετε την πλήρη προσοχή σας στον χειρισμό του αυτοκινήτου ενώ μιλάτε στο τηλέφωνο, βγείτε από τον δρόμο σε ασφαλές σημείο και σταματήστε το αυτοκίνητο.**

ΠΡΟΣΟΧΗ

Για να αποφύγετε να αδειάσει η μπαταρία του αυτοκινήτου, χρησιμοποιείτε το κινητό τηλέφωνο με τον κινητήρα σε λειτουργία.

Το Bluetooth® είναι ένα σύστημα ασύρματης ραδιοεπικοινωνίας. Το σύστημα αυτό παρέχει την ευκολία hands-free για το κινητό σας τηλέφωνο, ενισχύοντας την άνεση κατά την οδήγηση.

Για να χρησιμοποιήσετε το Σύστημα Τηλεφώνου hands-free Bluetooth® θα πρέπει πρώτα να ρυθμίσετε το κινητό σας τηλέφωνο. Για λεπτομέρειες δείτε το «Ρυθμίσεις Bluetooth®» παρακάτω. Από την στιγμή που έχει ρυθμιστεί, η λειτουργία hands-free ενεργοποιείται αυτόματα στο καταχωρημένο κινητό τηλέφωνο (μέσω Bluetooth®) όταν βρίσκεται εντός της ακτίνας λειτουργίας.

Όταν το τηλέφωνο είναι συνδεμένο, εμφανίζεται

ένα ενημερωτικό μήνυμα στην οθόνη του ηχοσυστήματος όταν λαμβάνεται μία εισερχόμενη κλήση ή γίνεται μία κλήση προς τα έξω.

Όταν μία κλήση είναι ενεργή, το ηχοσύστημα, το μικρόφωνο και τα χειριστήρια στο τιμόνι είναι διαθέσιμα για την επικοινωνία hands-free.

Εάν το ηχοσύστημα είναι σε χρήση την στιγμή της κλήσης, το ραδιόφωνο, CD, iPod, USB, Bluetooth® ή AUX θα μπει και θα παραμείνει σε σίγαση έως ότου να τερματιστεί το ενεργό τηλεφώνημα.

Το σύστημα Bluetooth® μπορεί να μην είναι σε θέση να συνδεθεί με το κινητό σας τηλέφωνο για τους παρακάτω λόγους:

- Το κινητό τηλέφωνο είναι πολύ μακριά από το τηλέφωνο.
- Η λειτουργία Bluetooth® δεν έχει ενεργοποιηθεί στο κινητό σας τηλέφωνο.
- Το κινητό σας τηλέφωνο δεν έχει ταιριάξει με το σύστημα Bluetooth® του ηχοσυστήματος.
- Το κινητό τηλέφωνο δεν υποστηρίζει τεχνολογία Bluetooth®.

ΣΗΜΕΙΩΣΗ

- **Για λεπτομέρειες δείτε το βιβλίο οδηγιών χρήσης του κινητού σας τηλεφώνου.**
- **Για βοήθεια με το ταίριασμα (σύζευξη) του κινητού σας τηλεφώνου παρακαλούμε επισκεφτείτε εξουσιοδοτημένο συνεργείο Nissan ή εξειδικευμένο συνεργείο.**

ΠΛΗΡΟΦΟΡΙΕΣ ΚΑΝΟΝΙΣΜΟΥ

Bluetooth®

Το Bluetooth® είναι σήμα κατατεθέν, ιδιοκτησία της Bluetooth SIG Inc. και έχει δοθεί άδεια στην Visteon Corporation and Bosch.

Δήλωση CE

Με το παρόν η Visteon Corp. δηλώνει ότι αυτό το σύστημα πληροί τις αυτονόητες απαιτήσεις και άλλες σχετικές προϋποθέσεις της Οδηγίας 1999/5/EC.

ΣΗΜΕΙΩΣΗ

Το ηχοσύστημα υποστηρίζει μόνο μονάδες ήχου Bluetooth® με AVRCP (Audio/Video Remote Control Profile) έκδοση 1.3, ή 1.0 ή προγενέστερη.

ΚΟΥΜΠΙΑ ΕΛΕΓΧΟΥ ΚΑΙ ΜΙΚΡΟΦΩΝΟ

Ταμπλό οργάνων:

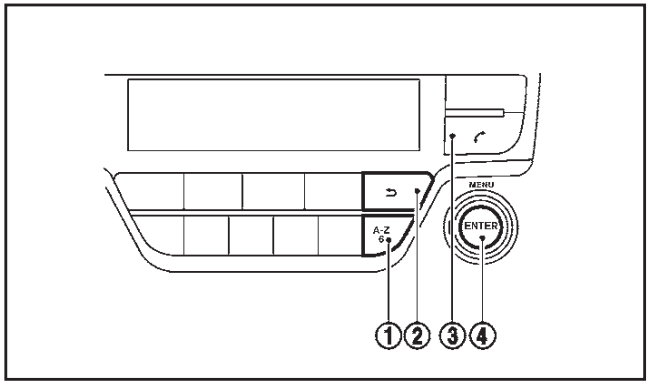

1. Κουμπί γρήγορης αναζήτησης ευρετηρίου
2. Κουμπί επιστροφής
3. Κουμπί τηλεφώνου
4. Κουμπί <MENU/ENTER>

Χειριστήρια στο τιμόνι:

JVH0854XZ

1. Κουμπιά ελέγχου έντασης ήχου + / −
   Πατήστε τα κουμπιά για να αυξήσετε ή να μειώσετε την ένταση ήχου από τα ηχεία.
2. Κουμπί αποστολής στο τηλέφωνο <>
- Αποδοχή εισερχόμενης κλήσης πατώντας μία φορά
- Επανάληψη της τελευταίας εξερχόμενης κλήσης πατώντας το κουμπί για περισσότερα από 2 δευτερόλεπτα.

3. Κουμπί τερματισμού κλήσης

- Απόρριψη μίας εισερχόμενης κλήσης πατώντας το κουμπί στην διάρκειά της.
- Τερματισμός μία ενεργής κλήσης πατώντας το κουμπί μία φορά.

Μικρόφωνο:

Το μικρόφωνο βρίσκεται κοντά στα φώτα χάρτη.

ΡΥΘΜΙΣΕΙΣ BLUETOOTH®

Ταίριασμα μονάδας

Μπείτε στο μενού ρύθμισης τηλεφώνου μέσω του κουμπιού < > στο ταμπλό, επιλέξτε το στοιχείο [Bluetooth] και μετά ελέγξτε εάν το Bluetooth® είναι ανοικτό. (Εάν όχι, πατήστε το κουμπί <MENU/ENTER> για να το ανοίξετε).

Για να ρυθμίσετε το σύστημα Bluetooth® να ταιριάξει (να συνδεθεί ή να καταχωρηθεί) στο κινητό τηλέφωνο που θέλετε, ακολουθήστε την παρακάτω διαδικασία.

1. Για να ταιριάξετε μία μονάδα, επιλέξτε το στοιχείο [Scan device] ή το [Pair Device] στην οθόνη.
2. Θα εμφανιστεί ένα ενημερωτικό μήνυμα όταν το τηλέφωνο έχει ταιριάξει με επιτυχία.
3. Η οθόνη θα επιστρέψει στην κατάσταση παρούσας πηγής ήχου, όταν θα έχει ολοκληρωθεί η σύνδεση.

- Όσο η σύνδεση Bluetooth® είναι ενεργή, θα εμφανιστούν οι ακόλουθες εικόνες στην οθόνη.
  - Ένδειξη δύναμης σήματος:
  - Ένδειξη* κατάστασης μπαταρίας:
  - Ένδειξη ενεργής σύνδεσης Bluetooth®:

    *: εάν υπάρχει ένδειξη χαμηλής μπαταρίας θα πρέπει σύντομα να ξαναφορτίσετε την μονάδα Bluetooth®.
- Μπορούν να συνδεθούν έως 5 διαφορετικές μονάδες Bluetooth®. Ωστόσο μόνο μία μονάδα μπορεί να χρησιμοποιείται κάθε φορά. Εάν υπάρχουν καταχωρημένες ήδη 5 διαφορετικές συσκευές Bluetooth® μία καινούργια μονάδα μπορεί μόνο να αντικαταστήσει μία από τις 5 ήδη υπάρχουσες ταιριασμένες συσκευές.
- Η διαδικασία ταιριάσματος και η λειτουργία μπορεί να ποικίλουν ανάλογα με τον τύπο της μονάδας και την συμβατότητα. Δείτε το βιβλίο οδηγιών χρήσης της μονάδας Bluetooth® για περισσότερες λεπτομέρειες.

Ρύθμιση στοιχείων

Τα ακόλουθα στοιχεία είναι διαθέσιμα για να ρυθμίσετε το σύστημα Bluetooth® με μία μονάδα:

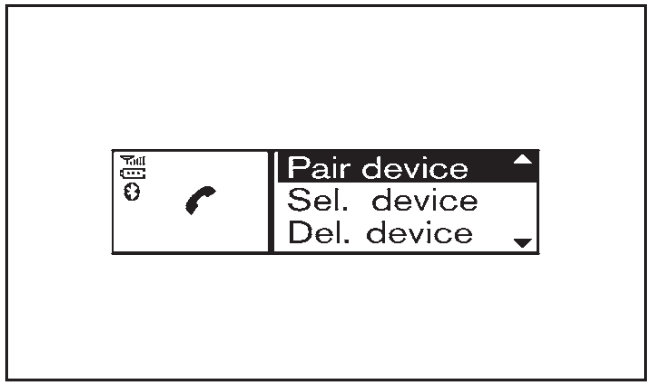

- Αναζήτηση μονάδων

  Δείχνει όλες τις διαθέσιμες ορατές μονάδες Bluetooth® και ενεργοποιεί την σύνδεση Bluetooth® από το ηχοσύστημα.
- Ταίριασμα μονάδας

  Ενεργοποιεί την σύνδεση Bluetooth® από το κινητό τηλέφωνο.
- Επιλογή μονάδας

  Εμφανίζονται σε λίστα οι ταιριασμένες μονάδες Bluetooth® και μπορούν να επιλεγούν για σύνδεση.
- Διαγραφή μονάδας

  Μπορεί να διαγραφεί μία καταχωρημένη μονάδα Bluetooth®.
- Bluetooth®

  Εάν η ρύθμιση αυτή είναι σβηστή θα ακυρωθεί η σύνδεση ανάμεσα στις μονάδες Bluetooth® και την μονάδα Bluetooth® του αυτοκινήτου.

Αναζήτηση μονάδας:

1. Πατήστε το κουμπί < > στο ταμπλό των οργάνων. Επιλέξτε το στοιχείο [Scan Device]. Το ηχοσύστημα αναζητεί μονάδες Bluetooth® και εμφανίζει όλες τις μονάδες που έχει βρει.

   Βεβαιωθείτε ότι η μονάδα Bluetooth® που θέλετε είναι διαθέσιμη αυτή την στιγμή.
2. Επιλέξτε την μονάδα που θα γίνει ταίριασμα με την χρήση του κουμπιού <MENU/ENTER>.
3. Η διαδικασία ταιριάσματος εξαρτάται από την

μονάδα που πρόκειται να συνδεθεί:

α. Μονάδα χωρίς κωδικό PIN

β. Μονάδα με κωδικό PIN

- Τύπος Α:

  Θα εμφανιστεί το μήνυμα [To pair] και [Enter Pin] 0000.

  Επιβεβαιώστε τον κωδικό PIN στην μονάδα. Θα γίνει η σύνδεση Bluetooth®.

- Τύπος Β:

  Θα εμφανιστεί το μήνυμα [Pairing request] και [Confirm password] μαζί με έναν 6ψήφιο κωδικό. Ο μοναδικός ταυτόσημος κωδικός πρέπει να εμφανιστεί και στην μονάδα. Εάν ο κωδικός είναι ίδιος, επιβεβαιώστε στην μονάδα. Θα γίνει η σύνδεση Bluetooth®.

Ταίριασμα μονάδας:

- Ενεργοποιήστε το Bluetooth® στο ηχοσύστημα. Δείτε το “Bluetooth” πιο κάτω.
- Χρησιμοποιήστε το ηχοσύστημα για να κάνετε ταίριασμα:

  Πατήστε το κουμπί < > στα ταμπλό των οργάνων. Επιλέξτε το στοιχείο [Pair Device].

  Η διαδικασία ταιριάσματος εξαρτάται από την μονάδα Bluetooth® που πρόκειται να ταιριάξετε.

  1) Μονάδα χωρίς κωδικό PIN:

     Η σύνδεση Bluetooth® θα γίνει αυτόματα χωρίς καμία άλλη εισαγωγή.

  2) Μονάδα με κωδικό PIN:

     Είναι δυνατοί δύο διαφορετικοί τύποι ταιριάσματος ανάλογα με την μονάδα. Για λεπτομέρειες για την σωστή διαδικασία δείτε το «Αναζήτηση μονάδας» πιο πριν.

- Χρησιμοποιήστε την μονάδα τηλεφώνου Bluetooth® για να κάνετε ταίριασμα:

  1) Ανοίξτε την λειτουργία αναζήτησης για μονάδες Bluetooth®.

     Εάν η λειτουργία αναζήτησης βρει το ηχοσύστημα, αυό θα εμφανιστεί στην οθόνη της μονάδας.

  2) Επιλέξτε την μονάδα που εμφανίζεται ως [My Car].

  3) Εισάγετε τον κωδικό αριθμό που εμφανίζεται στην μονάδα με το δικό της πληκτρολόγιο και πατήστε το κουμπί επιβεβαίωσης στην μονάδα Bluetooth®.

Δείτε το βιβλίο οδηγιών χρήσης της μονάδας Bluetooth® για περισσότερες λεπτομέρειες.

Επιλογή μονάδας:

Εμφανίζεται η λίστα των ταιριασμένων μονάδων με το σύστημα του αυτοκινήτου σας. Επιλέξτε την μονάδα που θέλετε να συνδεθεί.

Οι ακόλουθες εικόνες (όπου υπάρχουν) δείχνουν την ικανότητα της μονάδας που έχει συνδεθεί:

- Ενσωμάτωση κινητού τηλεφώνου:
- Συνεχής ροή ήχου (A2DP – Προφίλ Ενισχυμένης Κατανομής Ήχου):

Διαγραφή μονάδας:

Μία καταχωρημένη μονάδα μπορεί να αφαιρεθεί από το σύστημα Bluetooth® του αυτοκινήτου. Επιλέξτε την καταχωρημένη μονάδα και πατήστε το κουμπί <MENU/ENTER> για να επιβεβαιώσετε την διαγραφή.

Bluetooth:

Ένα μήνυμα [ON/OFF] θα εμφανιστεί εάν έχετε κλείσει το σήμα του Bluetooth® και επιλέξετε [Bluetooth] από το μενού του τηλεφώνου. (Πατήστε το κουμπί < > για να εμφανιστεί το μενού του τηλεφώνου). Για να ανοίξετε το σήμα του Bluetooth®, πατήστε το κουμπί <MENU/ENTER> και θα εμφανιστεί μία νέα οθόνη. Επιλέξτε [ON] και πατήστε το κουμπί <MENU/ENTER> για να εμφανιστεί η οθόνη του μενού ρυθμίσεων.

ΧΡΗΣΗ ΤΟΥ ΣΥΣΤΗΜΑΤΟΣ

Η λειτουργία hands-free μπορεί να χρησιμοποιηθεί με την χρήση του κουμπιού < > στο ταμπλό των οργάνων.

Λήψη μίας κλήσης

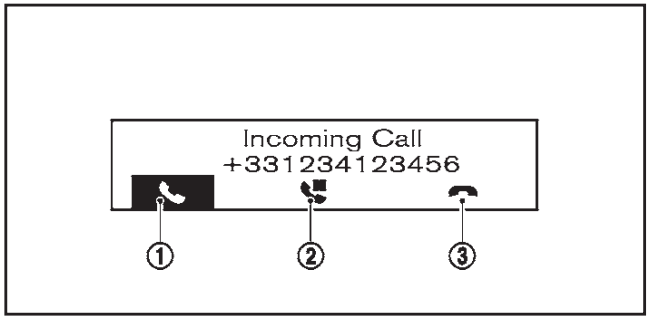

Όταν λαμβάνετε μία εισερχόμενη κλήση, η οθόνη στο ηχοσύστημα θα εμφανίσει το τηλέφωνο αυτού που καλεί (ή έναν ενημερωτικό μήνυμα ότι ο αριθμός δεν μπορεί να εμφανιστεί) καθώς και τρεις εικόνες λειτουργίας, όπως φαίνεται στην εικόνα. Για να τονίσετε τις διαφορετικές εικόνες, γυρίστε το κουμπί <MENU/ENTER>. Πατήστε το κουμπί <MENU/ENTER> για να επιλέξετε την εικόνα που έχετε τονίσει.

(1) Απάντηση και στην διάρκεια ενός τηλεφωνήματος:

Απαντήστε το τηλέφωνο επιλέγοντας στην οθόνη ή πατώντας το / στο τιμόνι.

Στην διάρκεια του τηλεφωνήματος είναι διαθέσιμες οι παρακάτω εικόνες:

- :
  Επιλέξτε το στοιχείο αυτό για να τερματίσετε το τηλεφώνημα.
- :
  Επιλέξτε το στοιχείο αυτό για να βάλετε ένα τηλεφώνημα σε αναμονή.
- :
  Επιλέξτε το στοιχείο αυτό για να μεταφέρετε μία κλήση από το σύστημα hands-free του τηλεφώνου στο κινητό σας τηλέφωνο.
- :
  Επιλέξτε το στοιχείο αυτό για να μεταφέρετε μία κλήση πίσω στο σύστημα κινητού τηλεφώνου του αυτοκινήτου σας.
- #123:
  Επιλέξτε το στοιχείο αυτό για να εισάγετε αριθμούς στην διάρκεια μιας κλήσης. Για παράδειγμα, χρησιμοποιήστε αυτή την λειτουργία όταν σας κατευθύνει ένα αυτόματα σύστημα τηλεφώνου να καλέσετε έναν εσωτερικό αριθμό ή να κάνετε επιλογή αριθμού.

(2) Βάζοντας μία κλήση σε αναμονή:

Για να βάλετε μία κλήση σε αναμονή, επιλέξτε . Επιλέξτε για να επιστρέψετε στην κλήση. Για να απορρίψετε την κλήση επιλέξτε .

(3) Απορρίπτοντας μία κλήση:

Για να απορρίψετε μία εισερχόμενη κλήση, επιλέξτε ή πατήστε στο τιμόνι.

Κάνοντας μίας κλήση

ΠΡΟΕΙΔΟΠΟΙΗΣΗ

Πριν κάνετε μία κλήση, παρκάρετε το αυτοκίνητο σε ασφαλές σημείο και βάλτε το χειρόφρενο.

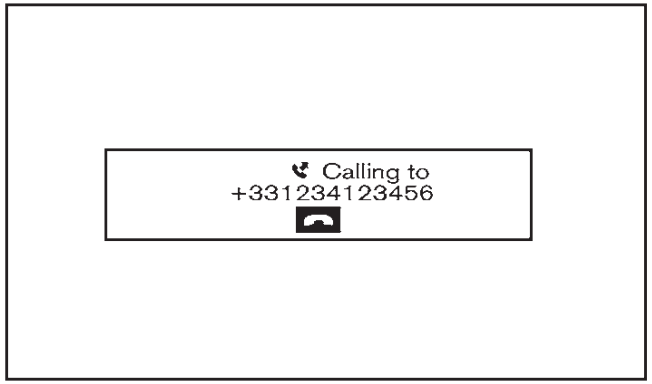

Μία κλήση μπορεί να γίνει με την χρήση μίας από τις παρακάτω μεθόδους:

- Κλήση από το ευρετήριο τηλεφώνων
- Κλήση τηλεφωνικού αριθμού με το χέρι
- Επανάκληση
- Κλήση από το ιστορικό (μενού λίστας κλήσεων)
  - Κλήσεις που έχουν γίνει
  - Κλήσεις που έχετε λάβει
  - Κλήσεις που έχετε χάσει (αναπάντητες)

Κάνοντας μία κλήση από το ευρετήριο:

Από την στιγμή που έχει γίνει η σύνδεση Bluetooth®, ανάμεσα στο καταχωρημένο κινητό τηλέφωνο και το ηχοσύστημα, τα δεδομένα του ευρετηρίου θα μεταφερθούν αυτόματα στο ηχοσύστημα. Η μεταφορά μπορεί να πάρει λίγο χρόνο μέχρι να ολοκληρωθεί.

ΣΗΜΕΙΩΣΗ

Τα δεδομένα του ευρετηρίου θα σβήσουν όταν:

- **Αλλάξετε σε άλλο καταχωρημένο κινητό τηλέφωνο.**
- **Το κινητό τηλέφωνο αποσυνδεθεί.**
- **Το καταχωρημένο κινητό τηλέφωνο διαγραφεί από το ηχοσύστημα.**

1. Πατήστε το κουμπί < > στο ταμπλό.
2. Γυρίστε το κουμπί <MENU/ENTER> και τονίσετε το [Phone Book] και μετά πατήστε το κουμπί <MENU/ENTER>.
3. Κάντε κύλιση κάτω στην λίστα, επιλέξτε το κατάλληλο όνομα επαφής (τονίστε το) και πατήστε το κουμπί <MENU/ENTER>.

4. Η οθόνη θα εμφανίσει τον αριθμό που θα καλέσετε. Πατήστε το κουμπί <MENU/ENTER> για να καλέσετε τον αριθμό αυτό.

   Εάν η επαφή έχει περισσότερα τηλέφωνα, επιλέξτε την κατάλληλη εικόνα.

   - (σπιτιού),
   - (κινητό) ή
   - (γραφείου).

Γρήγορη αναζήτηση στο ευρετήριο:

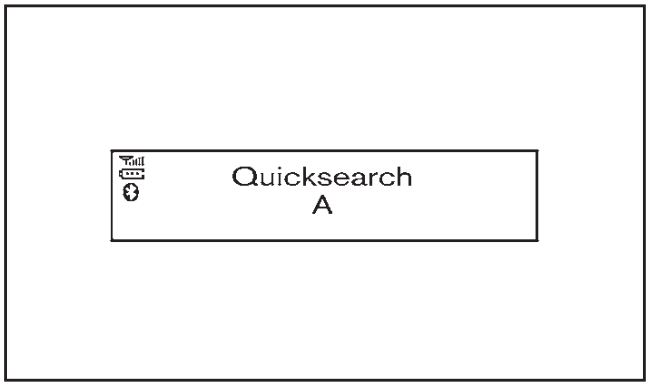

Μπορεί να χρησιμοποιηθεί η λειτουργία γρήγορης αναζήτησης, ως εξής:

1. Πατήστε <A-Z>.
2. Γυρίστε το κουμπί <MENU/ENTER> για το πρώτο γράμμα ή τον πρώτο αριθμό στο όνομα της επαφής. Μόλις γίνει έντονο, πατήστε <MENU/ENTER> για να το επιλέξετε.
3. Η οθόνη θα εμφανίσει τα αντίστοιχα ονόματα των επαφών. Όταν είναι απαραίτητο, χρησιμοποιήστε πάλι το κουμπί <MENU/ENTER> για να κάνετε κύλιση ώστε να βρείτε το κατάλληλο όνομα επαφής που θέλετε να καλέσετε.
4. Η οθόνη θα εμφανίσει τον αριθμό που θα καλέσετε. Πατήστε <MENU/ENTER> για να καλέσετε αυτό τον αριθμό.

Κλήση ενός τηλεφωνικού αριθμού με το χέρι:

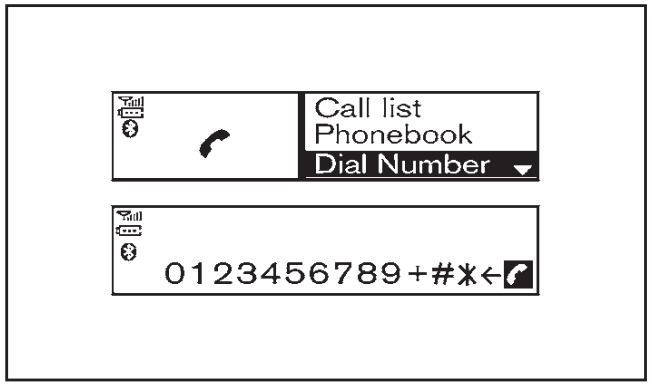

Για να καλέσετε ένα τηλεφωνικό αριθμό με το χέρι κάντε τα εξής:

1. Πατήστε το κουμπί < > στο ταμπλό και γυρίστε το κουμπί <MENU/ENTER> για να τονίσετε το [Dial Number].
2. Πατήστε το κουμπί <MENU/ENTER> για να επιλέξετε το [Dial Number].
3. Γυρίστε το κουμπί <MENU/ENTER> για να κάνετε κύλιση και να επιλέξετε κάθε αριθμό του τηλεφωνικού αριθμού. Μόλις τονιστεί, πατήστε το <MENU/ENTER> μετά την επιλογή κάθε αριθμού.

   Για να διαγράψετε τον τελευταίο αριθμό που έχετε εισάγει, κάντε κύλιση στο σύμβολο [←] και μόλις τονιστεί πατήστε <MENU/ENTER>. Ο τελευταίος αριθμός θα διαγραφεί. Πατώντας <MENU/ENTER> επαναλαμβανόμενα θα διαγραφεί κάθε διαδοχικός αριθμός.
4. Αφού εισάγετε τον τελευταίο αριθμό, τονίστε την εικόνα και πατήστε το κουμπί <MENU/ENTER> για να καλέσετε τον αριθμό.

Επανάκληση:

Για να κάνετε επανάληψη κλήσης ή να καλέσετε τον τελευταίο αριθμό που είχατε καλέσει και πριν, πατήστε το για περισσότερα από 2 δευτερόλεπτα.

Χρησιμοποιώντας το ιστορικό κλήσεων (Λίστες κλήσεων):

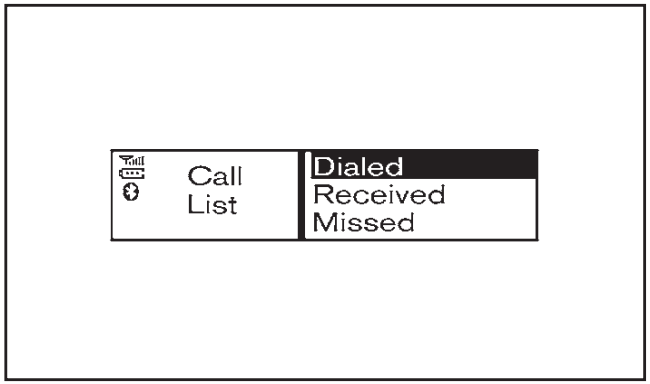

Μπορούν επίσης να χρησιμοποιηθούν οι λίστες κλήσεων που έχουν γίνει, που έχουν ληφθεί ή που είναι αναπάντητες για να κάνετε ένα τηλεφώνημα.

1. Πατήστε το κουμπί < > στο ταμπλό και επιλέξτε [Call List] στην οθόνη.
2. Γυρίστε το κουμπί <MENU/ENTER> για να κάνετε κύλιση σε ένα είδος και πατήστε <MENU/

ENTER> για να το επιλέξετε.

Διαθέσιμες επιλογές:

- Κλήσεις που έχουν γίνει [Dialed]

  Χρησιμοποιήστε την λειτουργία κλήσεων που έχουν γίνει για να κάνετε ένα τηλεφώνημα που να βασίζεται στην λίστα των εξερχόμενων κλήσεων.

- Κλήσεις που έχουν ληφθεί [Received]

  Χρησιμοποιήστε την λειτουργία κλήσεων που έχουν ληφθεί για να κάνετε ένα τηλεφώνημα που να βασίζεται στην λίστα των εισερχόμενων κλήσεων.

- Αναπάντητες κλήσεις [Missed]

  Χρησιμοποιήστε την λειτουργία αναπάντητων κλήσεων για να κάνετε ένα τηλεφώνημα που να βασίζεται στην λίστα των αναπάντητων κλήσεων.

3. Κάντε κύλιση στον τηλεφωνικό αριθμό που θέλετε και μετά πατήστε <MENU/ENTER>, ή πατήστε < > στο ταμπλό για να καλέσετε τον αριθμό.

Δεύτερη εισερχόμενη κλήση

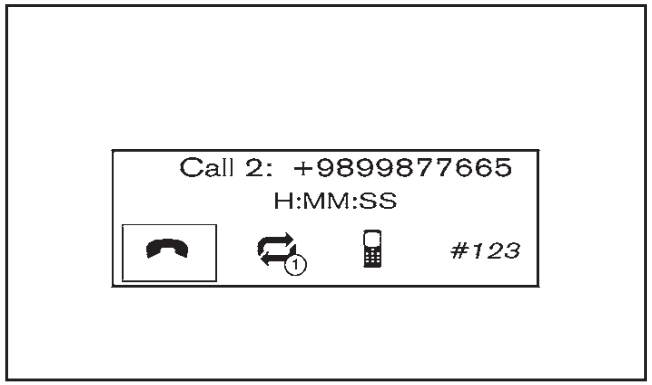

Όποτε υπάρχει δεύτερη εισερχόμενη κλήση, αυτό φαίνεται στην οθόνη. Επιλέγοντας την εικόνα μπαίνει σε αναμονή η κλήση στην οποία μιλούσατε και δέχεστε την νέα κλήση.

Επιλέγοντας με την περιστροφή του <MENU/ENTER> απορρίπτετε την δεύτερη εισερχόμενη κλήση. Όταν αυτό γίνει στην διάρκεια μιας συζήτησης τερματίζεται η κλήση.

Επιλέγοντας την εικόνα με την χρήση του κουμπιού <MENU/ENTER> αλλάζετε ανάμεσα στην πρώτη και την δεύτερη τηλεφωνική συνομιλία.

Τερματισμός μίας κλήσης

Για να τερματίσετε μία ενεργή κλήση, τονίστε την εικόνα και πατήστε το κουμπί <MENU/ENTER> ή πατήστε το κουμπί < > στο τιμόνι.

ΓΕΝΙΚΕΣ ΡΥΘΜΙΣΕΙΣ

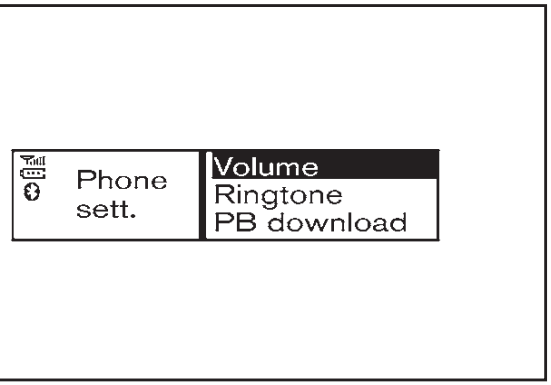

Χρησιμοποιώντας το κουμπί <MENU/ENTER>, τονίστε το [Settings] παό το μενού του τηλεφώνου και πατήστε το κουμπί <MENU/ENTER>.

Οι ρυθμίσεις έντασης ήχου και το «κατέβασμα» του ευρετηρίου με το χέρι μπορούν να γίνουν χρησιμοποιώντας αυτό το μενού.

Λειτουργία του μενού:

Πατήστε το κουμπί <MENU/ENTER> για να αλλάξετε το επιλεγμένο στοιχείο και να αλλάξετε τις ρυθμίσεις του ήχου.

Πατήστε το κουμπί <MENU/ENTER> για να επιλέξετε το τονισμένο στοιχείο και να εφαρμόσετε την ρύθμιση.

Στοιχεία μενού:

- Volume (ένταση ήχου)
  - Ring (κουδούνισμα)

    Ορίστε την ένταση του κουδουνίσματος.
  - Call (κλήση)

Ορίστε την ένταση της συζήτησης στην διάρκεια μιας κλήσης.

- Ringtone (ήχος κλήσης)
  - Car (αυτοκίνητο)

    Αλλάξτε τον ήχο κλήσης ανάμεσα σε αυτόν του αυτοκινήτου και του κινητού τηλεφώνου.
  - Phone (τηλέφωνο)

    Ανοίξτε και κλείστε την ένταση του ήχου κλήσης του τηλεφώνου.
- PB download (κατέβασμα ευρετηρίου)

  Κατεβάζετε το ευρετήριο του τηλεφώνου στο ηχοσύστημα με το χέρι.

ΣΥΣΤΗΜΑ ΤΗΛΕΦΩΝΟΥ HANDS-FREE BLUETOOTH® (Τύπος B)

Ο Τύπος B είναι για μοντέλα με σύστημα πλοήγησης

ΠΡΟΕΙΔΟΠΟΙΗΣΗ

- **Χρησιμοποιείτε το τηλέφωνο αφού προηγουμένως έχετε σταματήσει σε ασφαλές σημείο. Εάν πρέπει να χρησιμοποιήσετε το τηλέφωνο ενώ οδηγείτε, να είστε ιδιαίτερα προσεκτικός ώστε η πλήρης προσοχή σας να βρίσκεται συνέχεια στην λειτουργία του αυτοκινήτου.**
- **Εάν δεν μπορείτε να αφιερώσετε την πλήρη προσοχή σας στον χειρισμό του αυτοκινήτου ενώ μιλάτε στο τηλέφωνο, βγείτε από τον δρόμο σε ασφαλές σημείο και σταματήστε το αυτοκίνητο.**

ΠΡΟΣΟΧΗ

Για να αποφύγετε να αδειάσει η μπαταρία του αυτοκινήτου, χρησιμοποιείτε το κινητό τηλέφωνο με τον κινητήρα σε λειτουργία.

Το Nissan σας είναι εξοπλισμένο με σύστημα τηλεφώνου hands-free Bluetooth®. Εάν έχετε κινητό τηλέφωνο με σύστημα Bluetooth®, μπορείτε να εγκαταστήσετε την ασύρματη σύνδεση ανάμεσα στο κινητό σας τηλέφωνο και την μονάδα τηλεφώνου στο αυτοκίνητο. Με την ασύρματη τεχνολογία Bluetooth®, μπορείτε να κάνετε ή να λάβετε τηλεφωνήματα μέσω hands-free με το κινητό σας τηλέφωνο μέσα στο αυτοκίνητο.

Όταν το κινητό σας τηλέφωνο ταιριάξει με το σύστημα τηλεφώνου του αυτοκινήτου, δεν απαιτείται καμία άλλη διαδικασία σύνδεσης. Το τηλέφωνό σας αυτόματα συνδέεται με την μονάδα τηλεφώνου του αυτοκινήτου όταν γυρίσετε τον διακόπτη του κινητήρα στην θέση ON, με ανοικτό το ταιριασμένο κινητό τηλέφωνο και έχοντάς το μέσα στο αυτοκίνητο.

Σε μία μονάδα τηλεφώνου αυτοκινήτου μπορείτε να ταιριάξετε έως 5 διαφορετικά κινητά τηλέφωνα με Bluetooth®. Ωστόσο, μπορείτε να μιλάτε σε ένα μόνο κινητό τηλέφωνο κάθε φορά.

Πριν χρησιμοποιήσετε το σύστημα τηλεφώνου hands-free Bluetooth®, δείτε τις ακόλουθες σημειώσεις.

- Εγκαταστήστε την σύνδεση ανάμεσα σε ένα κινητό τηλέφωνο και το σύστημα τηλεφώνου του αυτοκινήτου πριν χρησιμοποιήσετε το σύστημα hands-free του τηλεφώνου.
- Ορισμένα κινητά τηλέφωνα με Bluetooth® μπορεί να μην αναγνωρίζονται από το σύστημα τηλεφώνου του αυτοκινήτου.
- Δεν θα μπορείτε να χρησιμοποιήσετε τηλέφωνο hands-free στις ακόλουθες περιπτώσεις:
  - Το αυτοκίνητό σας είναι εκτός της περιοχής κάλυψης του δικτύου της εταιρίας κινητής τηλεφωνίας.
  - Το αυτοκίνητό σας είναι σε περιοχή που είναι δύσκολο να λάβετε σήμα, όπως για παράδειγμα τούνελ, υπόγειο γκαράζ, κοντά σε ψηλό κτήριο ή σε ορεινή περιοχή.
  - Το κινητό σας τηλέφωνο είναι κλειδωμένο για να μην μπορεί να δεχτεί εισερχόμενες κλήσεις.
- Όταν η κατάσταση του σήματος δεν είναι ιδανι-

κή ή ο εξωτερικός θόρυβος είναι πολύ δυνατός, μπορεί να είναι δύσκολο για το άτομο με το όποιο συνομιλείτε να σας ακούσει.

- Αμέσως μόλις βάλετε τον διακόπτη της μίζας στην θέση ON, μπορεί για μία σύντομη χρονική περίοδο να είναι αδύνατο να λάβετε ένα τηλεφώνημα.
- Μην βάζετε το κινητό τηλέφωνο σε περιοχή κλεισμένη από μέταλλα ή πολύ μακριά από το σύστημα τηλεφώνου του αυτοκινήτου για να αποφύγετε την μείωση της ποιότητας του ήχου και την διακοπή της ασύρματης σύνδεσης.
- Όσο το κινητό τηλέφωνο είναι συνδεδεμένο μέσω του ασύρματου Bluetooth®, η μπαταρία του κινητού τηλεφώνου μπορεί να αδειάσει γρηγορότερα από ότι συνήθως. Το σύστημα τηλεφώνου hands-free Bluetooth® δεν μπορεί να φορτίσει κινητά τηλέφωνα.
- Ορισμένα κινητά ή άλλες μονάδες μπορεί να προκαλέσουν παρεμβολή ή βουητό από τα ηχεία του ηχοσυστήματος. Η αποθήκευση της μονάδας σε διαφορετική θέση μπορεί να μειώσει ή να περιορίσει τον θόρυβο.
- Σχετικά με την φόρτιση του τηλεφώνου, την κεραία και το σώμα του κινητού τηλεφώνου κλπ, δείτε το Βιβλίο Οδηγιών Χρήσεως του κινητού τηλεφώνου.
- Η δύναμη του σήματος που εμφανίζεται στην οθόνη μπορεί να μην συμπίπτει με την δύναμη του σήματος που εμφανίζεται σε ορισμένα κινητά τηλέφωνα.

ΠΛΗΡΟΦΟΡΙΕΣ ΚΑΝΟΝΙΣΜΟΥ

Bluetooth®

Bluetooth®

Το Bluetooth® είναι σήμα κατατεθέν, ιδιοκτησία της Bluetooth SIG Inc. και έχει δοθεί άδεια στην Visteon Corporation and Bosch.

ΚΟΥΜΠΙΑ ΕΛΕΓΧΟΥ ΚΑΙ ΜΙΚΡΟΦΩΝΟ

Διακόπτες στο τιμόνι:

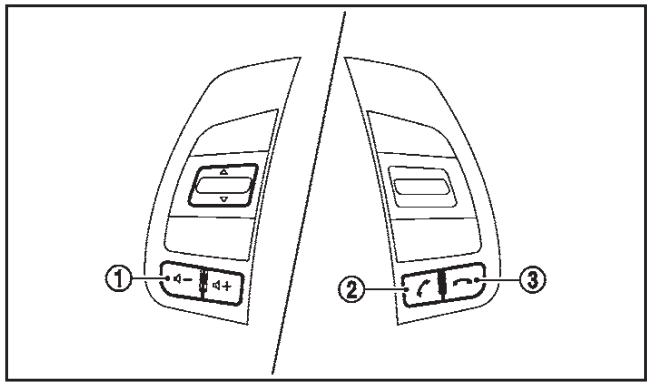

1. Κουμπιά ελέγχου έντασης ήχου + / –
2. Κουμπί αποστολής στο τηλέφωνο <>
3. Κουμπί τερματισμού κλήσης

Ταμπλό οργάνων:

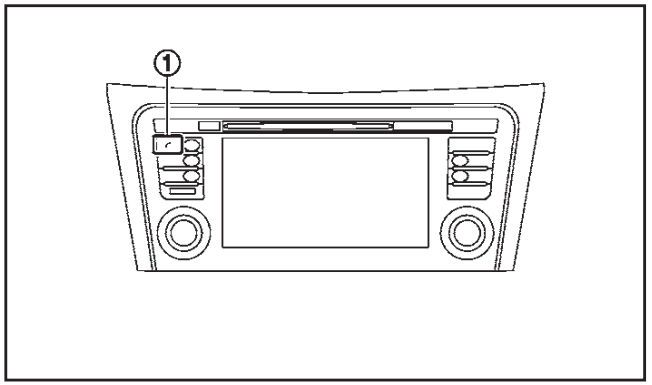

1. Κουμπί τηλεφώνου <>

Μικρόφωνο:

Το μικρόφωνο βρίσκεται κοντά στα φώτα χάρτη.

ΔΙΑΔΙΚΑΣΙΑ ΤΑΙΡΙΑΣΜΑΤΟΣ

ΣΗΜΕΙΩΣΗ

Η διαδικασία ταιριάσματος θα πρέπει να γίνεται όταν το αυτοκίνητο είναι ακινητοποιημένο. Εάν το αυτοκίνητο ξεκινήσει να κινείται κατά την διαδικασία τότε αυτή θα ακυρωθεί.

1. Πατήστε το κουμπί <SETUP> στο ταμπλό.
2. Επιλέξτε το στοιχείο [Telephone & Bluetooth].
3. Επιλέξτε το στοιχείο [Pair New Device].
4. Ξεκινήστε την διαδικασία ταιριάσματος από το κινητό τηλέφωνο. Το σύστημα θα εμφανίσει το μήνυμα που ρωτάει εάν το PIN εμφανίζεται στην μονάδα Bluetooth®. Επιλέξτε [Yes] για να ολοκληρώσετε την διαδικασία ταιριάσματος.

Για περισσότερες πληροφορίες δείτε το βιβλίο οδηγιών χρήστης του κινητού τηλεφώνου.

ΕΥΡΕΤΗΡΙΟ ΤΗΛΕΦΩΝΟΥ

Για να μπείτε στο ευρετήριο του τηλεφώνου στο αυτοκίνητο:

1. Πατήστε το κουμπί < > στο ταμπλό.
2. Επιλέξτε το στοιχείο [Phonebook/Contacts].
3. Από την λίστα που εμφανίζεται επιλέξτε την εγγραφή που θέλετε.
4. Θα εμφανιστεί στην οθόνη ο αριθμός τηλεφώνου της επαφής. Ακουμπήστε τον αριθμό για να κάνετε κλήση.

ΣΗΜΕΙΩΣΗ

Για να κάνετε γρήγορη κύλιση στην λίστα, ακουμπήστε το στοιχείο [A-Z] στην πάνω δεξιά γωνία στην οθόνη. Γυρίστε το κουμπί ENTER/κύλισης για να επιλέξετε ένα γράμμα ή αριθμό και μετά πατήστε το κουμπί ENTER/κύλισης. Η λίστα θα μετακινηθεί στην πρώτη εισαγωγή που αρχίζει με αυτό το γράμμα ή αριθμό.

ΚΑΝΟΝΤΑΣ ΜΙΑ ΚΛΗΣΗ

Για να κάνετε μία κλήση, ακολουθήστε την παρακάτω διαδικασία:

1. Πατήστε το < > στα ταμπλό. Θα εμφανιστεί η οθόνη τηλεφώνου [Phone].
2. Για να κάνετε ένα τηλεφώνημα, επιλέξτε ένα από τα παρακάτω:
   - [Contacts] (επαφές): Επιλέξτε το όνομα από μία εισαγωγή που έχει αποθηκευτεί στο ευρετήριο του τηλεφώνου.
   - [Call Lists] (λίστα κλήσεων): Επιλέξτε το όνομα από τις εισερχόμενες, τις εξερχόμενες ή τις αναπάντητες κλήσεις.
   - [Redial] (επανάληψη κλήσης): Καλέστε και πάλι την τελευταία εξερχόμενη από το αυτοκίνητο κλήση.
   - [ ]: Εισάγετε τον τηλεφωνικό αριθμό με το χέρι, χρησιμοποιώντας το πληκτρολόγιο που εμφανίζεται στην οθόνη. Για πληροφορίες σχετικά με την χρήση της οθόνης αφής δείτε το «Πώς να χρησιμοποιήσετε την οθόνη αφής» πιο πριν.

ΛΑΜΒΑΝΟΝΤΑΣ ΜΙΑ ΚΛΗΣΗ

Όταν γίνεται μία κλήση στο συνδεμένο τηλέφωνο, η οθόνη θα εμφανίσει την λειτουργία τηλεφώνου.

Για να δεχτείτε μία εισερχόμενη κλήση, κάντε μία από τις παρακάτω ενέργειες.

- Πατήστε το κουμπί < > στο τιμόνι.
- Ακουμπήστε την εικόνα [ ] στην οθόνη.

Για να απορρίψετε μία εισερχόμενη κλήση, κάντε μία από τις παρακάτω ενέργειες.

- Πατήστε το κουμπί < > στο τιμόνι.
- Ακουμπήστε την εικόνα του κόκκινου τηλεφώνου [ ] στην οθόνη.

ΣΤΗΝ ΔΙΑΡΚΕΙΑ ΜΙΑΣ ΚΛΗΣΗΣ

Όταν μία κλήση είναι ενεργή είναι διαθέσιμες οι εξής λειτουργίες στην οθόνη:

- [Handset] (συσκευή τηλεφώνου)

  Επιλέξτε αυτό για να μεταφέρετε τον έλεγχο στην συσκευή του τηλεφώνου.
- [Mute Mic.] (σίγαση μικροφώνου)

  Επιλέξτε αυτό για να κάνετε σίγαση του μικροφώνου. Επιλέξτε το και πάλι για να ενεργοποιήσετε το μικρόφωνο.
- Εικόνα κόκκινου τηλεφώνου [ ].

  Επιλέξτε για να τερματίσετε ένα τηλεφώνημα.

ΤΕΡΜΑΤΙΖΟΝΤΑΣ ΜΙΑ ΚΛΗΣΗ

Για να τερματίσετε μία κλήση, επιλέξτε την εικόνα του κόκκινου τηλεφώνου [ ] στην οθόνη ή πατήστε το κουμπί < > στο τιμόνι.

ΡΥΘΜΙΣΕΙΣ BLUETOOTH®

Για να έχετε πρόσβαση στην οθόνη ρυθμίσεων Bluetooth® :

1. Πατήστε το κουμπί <SETUP>.
2. Ακουμπήστε το στοιχείο [Telephone & Bluetooth].

Διαθέσιμα στοιχεία ρύθμισης:

- **Ρύθμιση τηλεφώνου (Telephone Setup)**

  Δείτε το «Ρύθμιση Τηλεφώνου» πιο κάτω για λεπτομέρειες.
- **Ταίριασμα νέας συσκευής (Pair New Device)**

  Επιλέξτε για να ταιριάξετε μία νέα συσκευή Bluetooth® στο σύστημα τηλεφώνου hands-free

Bluetooth® του αυτοκινήτου σας.

- **Επιλογή ταιριασμένης συσκευής (Select Paired Device)**

  Επιλέξτε για να διαλέξετε μία συσκευή Bluetooth® από μία λίστα των μονάδων που είναι ταιριασμένες στο σύστημα τηλεφώνου hands-free Bluetooth® του αυτοκινήτου σας.

- **Διαγραφή ταιριασμένης συσκευής (Delete Paired Device)**

  Επιλέξτε για να διαγράψετε μία συσκευή Bluetooth® από την λίστα των συσκευών που είναι συνδεμένες / ταιριασμένες στο σύστημα τηλεφώνου hands-free Bluetooth® του αυτοκινήτου σας.

- **Bluetooth**

  Επιλέξτε για να ανοίξετε και να κλείσετε το Bluetooth®.

ΡΥΘΜΙΣΗ ΤΗΛΕΦΩΝΟΥ

Για να έχετε πρόσβαση στην οθόνη ρυθμίσεων τηλεφώνου:

1. Πατήστε το κουμπί <SETUP>.
2. Ακουμπήστε το στοιχείο [Telephone & Bluetooth].
3. Ακουμπήστε το στοιχείο [Telephone Setup].

Διαθέσιμα στοιχεία ρύθμισης:

- Ταξινόμηση Ευρετηρίου ανά (Sort Phonebook By):

  Επιλέξτε το [First Name] (μικρό όνομα) ή [Last Name] (επώνυμο) για να διαλέξετε την αλφαβητική σειρά με την οποία εμφανίζονται οι εισαγωγές στην οθόνη.

- Από το Ευρετήριο / Χρησιμοποιήστε το Ευρετήριο από (From Phonebook / Use Phonebook from):

  Επιλέξτε [Phone] (τηλέφωνο) για να χρησιμοποιήσετε το ευρετήριο του τηλεφώνου. Επιλέξτε [SIM] για να χρησιμοποιήσετε το ευρετήριο στην κάρτα SIM του τηλεφώνου. Επιλέξτε [Both] (και τα δύο) για να χρησιμοποιείτε και τις δύο πηγές.

- Κατέβασμα του Ευρετηρίου τώρα (Download Phonebook Now):

  Επιλέξτε για να κατεβάσετε το ευρετήριο από την επιλεγμένη πηγή στο αυτοκίνητο.

5 Ξεκίνημα και οδήγηση

Πρόγραμμα «στρωσίματος».....5-3
Πριν βάλετε μπροστά τον κινητήρα.....5-3
Προφυλάξεις κατά το ξεκίνημα και την οδήγηση.....5-4
Καυσαέρια της εξάτμισης (Μονοξείδιο του άνθρακα).....5-4
Τριοδικός καταλύτης (όπου υπάρχει).....5-5
Σύστημα Παρακολούθησης Πίεσης Ελαστικών (TPMS) (όπου υπάρχει).....5-5
Φίλτρο Σωματιδίων Πετρελαίου (DPF).....5-7
Προφυλάξεις για την οδήγηση στον δρόμο και εκτός δρόμου.....5-8
Φροντίδα στην οδήγηση.....5-8
Ξεκίνημα με κρύο κινητήρα.....5-8
Φόρτωση αποσκευών.....5-8
Οδήγηση σε βρεγμένο δρόμο.....5-8
Οδήγηση τον χειμώνα.....5-9
Διακόπτης μίζας (μοντέλα χωρίς σύστημα Έξυπνου Κλειδιού).....5-9
Σαζμάν Xtronic CVT.....5-9
Μηχανικό σαζμάν.....5-9
Κλειδαριά τιμονιού.....5-10
Θέσεις κλειδιού.....5-10
Κουμπί μίζας (μοντέλα με σύστημα Έξυπνου Κλειδιού).....5-10
Προφυλάξεις για την λειτουργία του κουμπιού της μίζας.....5-10
Σύστημα Έξυπνου Κλειδιού.....5-10
Κλειδαριά τιμονιού.....5-11
Θέσεις κουμπιού μίζας.....5-12
Άδεια μπαταρία Έξυπνου Κλειδιού.....5-13
Ξεκίνημα του κινητήρα (μοντέλο χωρίς σύστημα Έξυπνου Κλειδιού).5-13
Ξεκίνημα του κινητήρα (μοντέλο με σύστημα Έξυπνου Κλειδιού).....5-14
Οδήγηση του αυτοκινήτου.....5-15
Οδήγηση με Xtronic CVT.....5-15
Οδήγηση με μηχανικό σαζμάν.....5-19
Ένδειξη επιλογέα ταχυτήτων (όπου υπάρχει).....5-20
Σύστημα Σβησίματος / Εκκίνησης (όπου υπάρχει).....5-21
Ένδειξη συστήματος Σβησίματος / Εκκίνησης.....5-23
Διακόπτης κλειστού συστήματος Σβησίματος / Εκκίνησης.....5-24
Οδήγηση στους 4 τροχούς (4WD) (όπου υπάρχει).....5-25
Λειτουργίες διακόπτη 4WD.....5-25
Προειδοποιητικό φως 4WD.....5-27
Ενδεικτικά φώτα λειτουργίας 4WD.....5-28
Ένδειξη κατανομής ροπής 4WD.....5-28
Προφυλάξεις ασφαλείας για την οδήγηση εκτός δρόμου.....5-28
Ελαστικά του μοντέλου 4WD.....5-29
Σύστημα ESP (Ηλεκτρονικό Πρόγραμμα Ευστάθειας).....5-30
Διακόπτης κλειστού ESP.....5-32
Έλεγχος πλαισίου.....5-32
Ενεργό Έλεγχος πρόσφυσης.....5-32
Ενεργό φρένο κινητήρα (μοντέλα Xtronic CVT).....5-32
Ενεργός έλεγχος επιφανειών.....5-34
Σύστημα υποβοήθησης εκκίνησης σε ανηφόρα.....5-35
Σύστημα ελέγχου κατάβασης (όπου υπάρχει).....5-35
Διακόπτης ελέγχου κατάβασης.....5-36
Σύστημα Προειδοποίησης Τυφλού Σημείου (BSW) (όπου υπάρχει).....5-37
Λειτουργία του συστήματος BSW.....5-37

Καταστάσεις οδήγησης του συστήματος BSW 5-39
Κατάσταση προσωρινής απενεργοποίησης BSW 5-40
Αυτόματη απενεργοποίηση BSW 5-40
Δυσλειτουργία BSW.....5-40
Συντήρηση της μονάδας της κάμερας.....5-40
Σύστημα Προειδοποίησης Απότομης Αλλαγής Λωρίδας (LDW) (όπου υπάρχει) 5-40
Λειτουργία του συστήματος LDW 5-41
Κατάσταση προσωρινής απενεργοποίησης στην υψηλή θερμοκρασία 5-42
Συντήρηση της μονάδας της κάμερας πολλαπλών αισθητήρων 5-42
Περιοριστής ταχύτητας (όπου υπάρχει) 5-43
Λειτουργίες του περιοριστή ταχύτητας 5-43
Cruise Control (όπου υπάρχει).....5-45
Προφυλάξεις για το Cruise Control.....5-45
Λειτουργίες του Cruise Control 5-46
Σύστημα φρένου ανάγκης μπροστά (όπου υπάρχει).....5-47
Λειτουργία του συστήματος 5-47
Σύστημα λειτουργίας ECO (όπου υπάρχει) 5-49
Λειτουργία καθοδήγησης πεντάλ ECO 5-50
Περιβάλλον ECO 5-50
Αναφορά οδήγησης ECO 5-50
Παρκάρισμα.....5-51
Σύστημα αισθητήρων παρκαρίσματος (όπου υπάρχει) 5-53
Διακόπτης απενεργοποίησης των αισθητήρων παρκαρίσματος 5-54
Ρύθμιση του συστήματος των αισθητήρων παρκαρίσματος 5-55
Ρυμούλκηση τρέιλερ 5-55
Προφυλάξεις λειτουργίας 5-55
Πίεση ελαστικών.....5-56
Αλυσίδες ασφαλείας 5-56
Φρένα τρέιλερ 5-56
Ανίχνευση τρέιλερ (όπου υπάρχει).....5-56
Τοποθέτηση του κοτσαδόρου 5-57
Σύστημα ηλεκτρικής υποβοήθησης τιμονιού 5-57
Σύστημα φρένων 5-58
Προφυλάξεις για τα φρένα.....5-58
Υποβοήθηση φρένων 5-59
Σύστημα αντιμπλοκαρίσματος φρένων (ABS) 5-59
Ασφάλεια του αυτοκινήτου 5-60
Οδήγηση σε κρύο καιρό 5-61
Μπαταρία.....5-61
Ψυκτικό υγρό κινητήρα.....5-61
Εξοπλισμός ελαστικών.....5-61
Ειδικός εξοπλισμός για τον χειμώνα 5-61
Χειρόφρενο.....5-62
Προστασία από την διάβρωση 5-62

ΠΡΟΓΡΑΜΜΑ «ΣΤΡΩΣΙΜΑΤΟΣ»

Για να εξασφαλίσετε την μελλοντική αξιοπιστία και οικονομική λειτουργία του καινούργιου αυτοκινήτου σας, ακολουθήστε τις παρακάτω οδηγίες στην διάρκεια των πρώτων 1.600 χιλιομέτρων. Εάν δεν τις ακολουθήσετε μπορεί να έχετε σαν αποτέλεσμα μειωμένη ζωή του κινητήρα και μειωμένη απόδοσή του.

- Αποφύγετε να οδηγείτε για πολύ ώρα με σταθερή ταχύτητα, είτε αργά είτε γρήγορα.
- Μην λειτουργείτε τον κινητήρα πάνω από τις 4.000 στροφές (για τα μοντέλα με κινητήρα βενζίνης)
- Μην κόβετε τελείως το γκάζι για να επιταχύνετε στην συνέχεια με καμία ταχύτητα.
- Αποφύγετε τις απότομες εκκινήσεις.
- Αποφύγετε όσο γίνεται το απότομο φρενάρισμα.
- Μην ρυμουλκείτε τρέιλερ για τα τουλάχιστον πρώτα 800 χλμ.

ΠΡΙΝ ΒΑΛΕΤΕ ΜΠΡΟΣΤΑ ΤΗΝ ΚΙΝΗΤΗΡΑ

ΠΡΟΕΙΔΟΠΟΙΗΣΗ

Τα χαρακτηριστικά οδήγησης του αυτοκινήτου σας μπορούν να αλλάξουν σημαντικά από την προσθήκη οποιουδήποτε φορτίου (και την κατανομή του φορτίου) και από την προσθήκη προαιρετικού εξοπλισμού (κοτσαδόρος, σχάρα οροφής κλπ.). Ο τρόπος και η ταχύτητα της οδήγησής σας θα πρέπει να ρυθμίζονται ανάλογα. Ιδιαίτερα όταν μεταφέρετε βαριά φορτία, η ταχύτητά σας θα πρέπει να μειώνεται αισθητά.

- Βεβαιωθείτε ότι δεν υπάρχουν εμπόδια γύρω από το αυτοκίνητο.
- Ελέγξτε οπτικά την εμφάνιση και την κατάσταση των ελαστικών. Μετρήστε και ελέγξτε εάν είναι σωστή η πίεση των ελαστικών.
- Ελέγξτε εάν είναι καθαρά όλα τα παράθυρα και τα φώτα.
- Ρυθμίστε το κάθισμα και το προσκέφαλο του καθίσματος.
- Ρυθμίστε την θέση του εσωτερικού και των εξωτερικών καθρεπτών.
- Δέστε την ζώνη σας και ζητήστε από τους υπόλοιπους επιβάτες να κάνουν το ίδιο.
- Ελέγξτε ότι όλες οι πόρτες έχουν κλείσει.
- Ελέγξτε την λειτουργία των προειδοποιητικών φώτων όταν ο διακόπτης της μίζας είναι στην θέση ON.
- Κατά περιόδους θα πρέπει να ελέγχονται τα στοιχεία συντήρησης που αναφέρονται στο κεφάλαιο «8. Συντήρηση και κάντε το μόνος σας».
- Ελέγξτε τις στάθμες των υγρών όπως είναι το λάδι κινητήρα, το αντιψυκτικό, το υγρό φρένων και συμπλέκτη και το υγρό του πλυστικού παρμπρίζ όσο το δυνατό πιο συχνά και τουλάχιστον κάθε φορά που βάζετε καύσιμο.
- Τα σημεία συντήρησης στο κεφάλαιο «8. Συντήρηση και κάντε το μόνος σας» θα πρέπει να ελέγχονται περιοδικά.

ΠΡΟΦΥΛΑΞΕΙΣ ΚΑΤΑ ΤΟ ΞΕΚΙΝΗΜΑ ΚΑΙ ΤΗΝ ΟΔΗΓΗΣΗ

ΠΡΟΕΙΔΟΠΟΙΗΣΗ

- **Ποτέ μην αφήνετε παιδιά, ανήμπορους ενήλικες ή ζώα μόνα τους μέσα στο αυτοκίνητο. Μπορεί κατά λάθος να ενεργοποιήσουν τους διακόπτες ή τους μοχλούς και να εμπλακούν σε σοβαρό ατύχημα ή να τραυματιστούν. Τις ζεστές ημέρες με ήλιο οι θερμοκρασίες που αναπτύσσονται μέσα στο κλειστό αυτοκίνητο μπορούν γρήγορα να γίνουν πολύ υψηλές ώστε να προκαλέσουν σοβαρό ή και θανάσιμο τραυματισμό σε ανθρώπους και ζώα.**
- **Ασφαλίστε κατάλληλα όλο το φορτίο για να αποφύγετε την μετακίνηση ή μετατόπισή του. Μην τοποθετείται φορτία στον χώρο αποσκευών που το ύψος τους υπερβαίνει το ύψος των καθισμάτων. Σε περίπτωση απότομου φρεναρίσματος ή σύγκρουσης το ανασφάλιστο φορτίο θα μπορούσε να προκαλέσει τραυματισμό.**

ΣΗΜΕΙΩΣΗ

Στην διάρκεια των πρώτων λίγων μηνών από την αγορά του αυτοκινήτου σας εάν αντιληφθείτε ισχυρές οσμές πτητικών οργανικών ενώσεων (VOCs) στο εσωτερικό του αυτοκινήτου, εξαερίστε επαρκώς τον χώρο των επιβατών. Ανοίξτε όλα τα παράθυρα πριν μπείτε και όσο είστε μέσα στο αυτοκίνητο. Επιπλέον, όταν η θερμοκρασία στον χώρο των επιβατών αυξηθεί ή όταν το αυτοκίνητο είναι παρκαρισμένο στον ήλιο για μία χρονική περίοδο, σβήστε την λειτουργία ανακυκλοφορίας αέρα του air conditioner και / ή ανοίξτε τα παράθυρα για να επιτρέψετε να μπει επαρκής φρέσκος αέρας στον χώρο των επιβατών.

- **Εάν δεν ακολουθήσετε τις οδηγίες για τον σωστό τρόπο που πρέπει να κάθεστε στο κεφάλαιο «1. Ασφάλεια – καθίσματα, ζώνες ασφαλείας και πρόσθετο σύστημα συγκράτησης», μπορεί σε περίπτωση ατυχήματος ή απότομου φρεναρίσματος να τραυματιστείτε σοβαρά.**

ΚΑΥΣΑΕΡΙΑ ΤΗΣ ΕΞΑΤΜΙΣΗΣ (Μονοξείδιο του άνθρακα)

ΠΡΟΕΙΔΟΠΟΙΗΣΗ

- **Μην αναπνέετε τα καυσαέρια της εξάτμισης. Περιέχουν άχρωμο και άοσμο μονοξείδιο του άνθρακα. Το μονοξείδιο του άνθρακα είναι επικίνδυνο. Μπορεί να προκαλέσει λιποθυμία ή θάνατο.**
- **Εάν υποπτεύεστε ότι τα καυσαέρια της εξάτμισης εισέρχονται στον χώρο του αυτοκινήτου, οδηγείστε με ανοιχτά όλα τα παράθυρα και πηγαίνετε το αυτοκίνητο για έλεγχο αμέσως.**
- **Μην αφήνετε τον κινητήρα να λειτουργεί σε κλειστούς χώρους όπως γκαράζ.**
- **Μην παρκάρετε το αυτοκίνητο για πολύ ώρα αφήνοντας τον κινητήρα να δουλεύει.**
- **Κρατήστε την πίσω πόρτα κλειστή όταν οδηγείτε, διαφορετικά τα καυσαέρια της εξάτμισης μπορεί να μπουν μέσα στον χώρο των επιβατών. Εάν πρέπει να οδηγήσετε με την πίσω πόρτα ανοικτή, ακολουθήστε τις παρακάτω προφυλάξεις:**
  - **Ανοίξτε όλα τα παράθυρα.**
  - **Κλείστε την ανακυκλοφορία αέρα και βάλτε το κουμπί ελέγχου ανεμιστήρα στην μέγιστη θέση για να κυκλοφορήσει ο αέρας.**
- **Εάν ηλεκτρικά καλώδια ή άλλα καλώδια σύνδεσης πρέπει να περάσουν στο τρέιλερ μέσω του λάστιχου της πίσω πόρτας ή μέσω του αμαξώματος, ακολουθήστε τις συστάσεις του κατασκευαστή για να αποφύγετε την είσοδο μονοξειδίου του άνθρακα μέσα στο αυτοκίνητο.**
- **Εάν ειδικός εξοπλισμός αμαξώματος ή άλλου είδους εξοπλισμός έχει προστεθεί για λόγους αναψυχής ή άλλη χρήση, ακολουθήστε τις συστάσεις του κατασκευαστή του για να αποφύγετε την είσοδο μονοξειδίου του άνθρακα στο αυτοκίνητο. (Ορισμένες συσκευές αναψυχής για το αυτοκίνητο μπορεί επίσης να παράγουν μονοξείδιο του άνθρακα, όπως για παράδειγμα κουζίνες, ψυγεία, θερμάστρες κλπ).**
- **Το σύστημα εξάτμισης και το αμάξωμα θα πρέπει να ελέγχονται από ειδικευμένο τεχνικό όποτε:**
  - **Το αυτοκίνητο σηκώνεται για συντήρηση.**
  - **Υποπτεύεστε ότι τα καυσαέρια της εξάτμισης μπαίνουν στον χώρο των επιβατών.**
  - **Παρατηρείτε κάποια αλλαγή στον ήχο που κάνει το σύστημα της εξάτμισης.**
  - **Είχατε κάποιο ατύχημα κατά το οποίο έπαθε ζημιά το σύστημα της εξάτμισης, το κάτω μέρος του σασί ή το πίσω μέρος του αυτοκινήτου.**

ΤΡΙΟΔΙΚΟΣ ΚΑΤΑΛΥΤΗΣ (όπου υπάρχει)

ΠΡΟΕΙΔΟΠΟΙΗΣΗ

- **Τα καυσαέρια και το σύστημα της εξάτμισης είναι πολύ ζεστά. Κρατήστε ανθρώπους, ζώα και εύφλεκτα υλικά μακριά από τα εξαρτήματα του συστήματος της εξάτμισης.**
- **Μην σταματάτε ή παρκάρετε το αυτοκίνητο πάνω σε εύφλεκτα υλικά όπως το ξερό γρασίδι, χαρτιά ή κουρέλια γιατί μπορεί να πάρουν φωτιά εύκολα.**

Ο τριοδικός καταλύτης είναι ένα εξάρτημα ελέγχου καυσαερίων που έχει τοποθετηθεί στο σύστημα της εξάτμισης. Τα καυσαέρια της εξάτμισης καίγονται σε υψηλές θερμοκρασίες μέσα στον καταλυτικό μετατροπέα για να μπορέσουν να μειωθούν αυτά που προκαλούν ρύπανση.

ΠΡΟΣΟΧΗ

- **Μην χρησιμοποιείτε βενζίνη με μόλυβδο. (Δείτε το «Συνιστώμενα καύσιμα / λιπαντικά και περιεκτικότητες» στο κεφάλαιο «9. Τεχνικές πληροφορίες». Τα κατάλοιπα από την βενζίνη με μόλυβδο θα μειώσουν σοβαρά την ικανότητα του τριοδικού καταλύτη να βοηθά στην μείωση των καυσαερίων που προκαλούν ρύπανση και / ή κάνουν ζημιά στον τριοδικό καταλύτη.**
- **Έχετε τον κινητήρα σας πάντα σωστά ρυθμισμένο. Δυσλειτουργίες στο σύστημα ανάφλεξης, στο σύστημα έγχυσης, ή στα ηλεκτρικά συστήματα μπορεί να προκαλέσουν ροή πολύ πλούσιου μείγματος στον καταλύτη προκαλώντας την υπερθέρμανσή του. Μην συνεχίσετε να οδηγείτε εάν ο κινητήρας ρετάρει ή επισημάνετε απώλεια στην απόδοση ή άλλα σημάδια ασυνήθιστης λειτουργίας. Πρέπει να πάτε το αυτοκίνητο για έλεγχο σε εξουσιοδοτημένο συνεργείο Nissan ή εξειδικευμένο συνεργείο.**
- **Αποφύγετε την οδήγηση με εξαιρετικά χαμηλή στάθμη καυσίμου. Εάν μείνετε από καύσιμο ο κινητήρας θα ρετάρει προκαλώντας ζημιά στον τριοδικό καταλύτη.**
- **Μην μαρσάρετε τον κινητήρα όταν τον ζεσταίνετε.**
- **Μην σπρώχνετε ή ρυμουλκείτε το αυτοκίνητο για να βάλετε μπροστά τον κινητήρα.**

ΣΥΣΤΗΜΑ ΠΑΡΑΚΟΛΟΥΘΗΣΗΣ ΠΙΕΣΗΣ ΕΛΑΣΤΙΚΩΝ (TPMS) (όπου υπάρχει)

Κάθε ελαστικό, συμπεριλαμβανομένης της ρεζέρβας (εάν υπάρχει), θα πρέπει να ελέγχεται μία φορά τον μήνα όταν είναι κρύο και φουσκωμένο στην πίεση που συνιστάται από τον κατασκευαστή του αυτοκινήτου και αναφέρεται στο πινακιδάκι με τις πιέσεις ελαστικών που βρίσκεται στο αυτοκίνητο. (Εάν το αυτοκίνητό σας έχει ελαστικά διαφορετικού μεγέθους από αυτό που αναφέρεται στο πινακιδάκι του αυτοκινήτου ή το πινακιδάκι με τις πιέσεις των ελαστικών, θα πρέπει να προσδιορίσετε την σωστή πίεση για αυτά τα ελαστικά).

Το αυτοκίνητό σας είναι εξοπλισμένο με μία πρόσθετη λειτουργία ασφαλείας, το Σύστημα Παρακολούθησης Πίεσης Ελαστικών (TPMS) που ανάβει ένα προειδοποιητικό φως χαμηλής πίεσης ελαστικού όταν ένα ή περισσότερα από τα ελαστικά σας είναι σημαντικά ξεφούσκωτο. Αντίστοιχα, όταν ανάβει το ενδεικτικό φως TPMS, θα πρέπει να σταματήσετε και να ελέγξετε τα ελαστικά το συντομότερο και να τα φουσκώσετε στην σωστή πίεση. Η οδήγηση με αρκετά ξεφούσκωτο ελαστικό προκαλεί υπερθέρμανση του ελαστικού και μπορεί να οδηγήσει σε σκάσιμό του. Επίσης η χαμηλή πίεση των ελαστικών μειώνει την οικονομία του καυσίμου και την διάρκεια ζωής του πέλματος του ελαστικού και μπορεί να επηρεάσει τον χειρισμό του αυτοκινήτου και την ικανότητα φρεναρίσματός του.

Παρακαλούμε σημειώστε ότι το TPMS δεν υποκαθιστά την σωστή συντήρηση των ελαστικών. Είναι ευθύνη του οδηγού να διατηρεί την σωστή πίεση των ελαστικών ακόμη και εάν το ξεφούσκωμα δεν έχει φτάσει το επίπεδο που ενεργοποιεί το ενδεικτικό φως TPMS.

Το αυτοκίνητό σας είναι επίσης εξοπλισμένο με μία ένδειξη δυσλειτουργίας του TPMS για να δείξει πότε το σύστημα δεν λειτουργεί σωστά. Το ενδεικτικό δυσλειτουργίας του TPMS είναι συνδυασμένο με ένα φως χαμηλής πίεσης ελαστικού. Όταν το σύστημα εντοπίσει μία δυσλειτουργία, το φως θα αναβοσβήσει για περίπου ένα λεπτό και μετά θα παραμείνει συνέχεια αναμμένο. Αυτή η σειρά θα συνεχίσει κάθε φορά που βάζετε μπροστά το αυτοκίνητο και για όσο συνεχίζεται η δυσλειτουργία. Όταν η ένδειξη δυσλειτουργίας ανάβει το σύστημα μπορεί να μην είναι ικανό να ανιχνεύσει την χαμηλή πίεση των ελαστικών όπως είναι ο προορισμός του. Δυσλειτουργία του TPMS μπορεί να προκύψει για διάφορους λόγους, συμπεριλαμβανομένης της τοποθέτησης άλλων ελαστικών ή τροχών στο αυτοκίνητο

που δεν επιτρέπουν στο TPMS να λειτουργήσει σωστά. Ελέγχετε πάντα την το ενδεικτικό φως TPMS μετά την αντικατάσταση ενός ή περισσοτέρων ελαστικών ή τροχών στο αυτοκίνητό σας για να βεβαιωθείτε ότι τα ελαστικά αντικατάστασης και οι τροχοί επιτρέπουν στο TPMS να συνεχίσει να λειτουργεί σωστά.

Πρόσθετες πληροφορίες

- Το TPMS δεν παρακολουθεί την πίεση του ελαστικού της ρεζέρβας.
- Το TPMS θα ενεργοποιηθεί μόνο όταν το αυτοκίνητο κινείται με πάνω από 25 χλμ / ώρα. Επίσης, αυτό το σύστημα μπορεί να μην ανιχνεύσει ξαφνική πτώση της πίεσης του ελαστικού (για παράδειγμα σκασμένο λάστιχο κατά την οδήγηση).
- Το ενδεικτικό φως TPMS μπορεί να μην σβήσει αυτόματα όταν ρυθμίσετε την πίεση του ελαστικού. Αφού φουσκώσετε το ελαστικό στην συνιστώμενη πίεση, επαναφέρετε τις πιέσεις ελαστικών που είναι καταχωρημένες στο αυτοκίνητό σας και μετά οδηγήστε το αυτοκίνητο με ταχύτητα πάνω από 25 χλμ / ώρα για να ενεργοποιηθεί το TPMS και να σβήσει το προειδοποιητικό φως χαμηλής πίεσης ελαστικού.
- Ανάλογα με την αλλαγή στην εξωτερική θερμοκρασία, το ενδεικτικό φως TPMS μπορεί να ανάψει ακόμη και εάν η πίεση του ελαστικού έχει ρυθμιστεί σωστά. Όταν τα ελαστικά θα είναι κρύα, ρυθμίστε την πίεση του ελαστικού στην συνιστώμενη πίεση ΚΡΥΟΥ ελαστικού και πάλι και μετά επαναφέρετε το TPMS.
- Μπορείτε να ελέγξετε την πίεση όλων των ελαστικών στην οθόνη πληροφοριών του αυτοκινήτου. (Δείτε το «Υπολογιστής ταξιδιού» στο κεφάλαιο «2. Όργανα και χειριστήρια»).

Για περισσότερες πληροφορίες δείτε το «Προειδοποιητικό φως χαμηλής πίεσης ελαστικών (όπου υπάρχει)» στο κεφάλαιο «2. Όργανα και χειριστήρια».

ΠΡΟΕΙΔΟΠΟΙΗΣΗ

- **Εάν το ενδεικτικό φως TPMS ανάβει ενώ οδηγείτε, αποφύγετε τους απότομους χειρισμούς του τιμονιού και το απότομο, μειώστε την ταχύτητα του αυτοκινήτου και βγείτε από τον δρόμο σε ασφαλές σημείο ώστε να σταματήσετε το αυτοκίνητο το δυνατό συντομότερο. Η οδήγηση με λάστιχα με χαμηλή πίεση μπορεί να δημιουργήσει μόνιμη ζημιά στα λάστιχα και αυξάνει την πιθανότητα σκασίματος ελαστικού. Μπορεί να προκληθεί σοβαρή ζημιά στο αυτοκίνητο που να οδηγήσει σε ατύχημα και σοβαρό τραυματισμό. Ελέγξτε την πίεση και στα τέσσερα ελαστικά. Ρυθμίστε την πίεση στην συνιστώμενη πίεση ΚΡΥΩΝ ελαστικών που φαίνεται στο πινακιδάκι των ελαστικών ώστε να σβήσει το ενδεικτικό φως πίεσης ελαστικών. Εάν το φως συνεχίσει να ανάβει ενώ οδηγείτε και αφού έχετε ρυθμίσει την πίεση των ελαστικών, μπορεί ένα λάστιχο να είναι σκασμένο. Εάν έχετε σκασμένο λάστιχο, αντικαταστήστε το με την ρεζέρβα το συντομότερο δυνατό. (Δείτε το «Σκασμένο λάστιχο» στο κεφάλαιο «6. Σε περίπτωση ανάγκης» για την αλλαγή του σκασμένου ελαστικού).**
- **Αφού ρυθμίσετε την πίεση του ελαστικού, βεβαιωθείτε ότι επαναφέρατε το TPMS. Διαφορετικά το TPMS δεν θα προειδοποιεί για χαμηλή πίεση του ελαστικού.**
- **Όταν βάλετε την ρεζέρβα ή αλλάξετε τον τροχό, το TPMS δεν θα λειτουργήσει και το προειδοποιητικό φως χαμηλής πίεσης ελαστικού θα αναβοσβήσει για περίπου 1 λεπτό. Το φως θα παραμείνει αναμμένο μετά το 1 λεπτό. Αποτανθείτε σε εξουσιοδοτημένο συνεργείο Nissan ή εξειδικευμένο συνεργείο το συντομότερο δυνατό για να αντικατασταθεί το ελαστικό ή / και να γίνει επαναφορά του συστήματος.**
- **Η αντικατάσταση των ελαστικών με άλλα διαφορετικών προδιαγραφών από αυτά που ορίζει η NISSAN θα μπορούσε να επηρεάσει την σωστή λειτουργία του TPMS.**
- **Μην βάζετε οποιοδήποτε υγρό ελαστικών ή στεγανοποιητικό ελαστικού αεροζόλ μέσα στα ελαστικά καθώς αυτό μπορεί να προκαλέσει δυσλειτουργία στους αισθητήρες πίεσης των ελαστικών.**

ΠΡΟΣΟΧΗ

- **Το TPMS μπορεί να μην λειτουργήσει κανονικά όταν οι τροχοί είναι εξοπλισμένοι με αλυσίδες χιονιού ή οι τροχοί είναι θαμμένοι στο χιόνι.**
- **Μην τοποθετείτε μεταλλικό φιλμ ή άλλα μεταλλικά μέρη (κεραία κλπ) στα παράθυρα. Αυτό μπορεί να προκαλέσει κακή λήψη των σημάτων από τους αισθητήρες πίεσης ελαστικών και το TPMS δεν θα λειτουργεί σωστά.**

Ορισμένες μονάδες και μεταδότες μπορεί προσωρινά να παρεμβληθούν στην λειτουργία του TPMS και να προκαλέσουν το ενδεικτικό φως του TPMS να ανάψει. Ορισμένα παραδείγματα είναι:

- Εγκαταστάσεις ή ηλεκτρικές συσκευές που χρησιμοποιούν παρόμοιες ραδιοσυχνότητες κοντά στο αυτοκίνητο.
- Εάν ένας μεταδότης που είναι καθορισμένος σε παρόμοιες συχνότητες χρησιμοποιείται μέσα ή κοντά στο αυτοκίνητο.
- Εάν ένας υπολογιστής (ή παρόμοιος εξοπλισμός) ή ένας μετατροπέας DC/AC χρησιμοποιείται μέσα ή κοντά στο αυτοκίνητο.

Επαναφορά TPMS

Για να διατηρήσετε την σωστή λειτουργία του TPMS θα πρέπει να κάνετε την λειτουργία επαναφοράς στις ακόλουθες περιστάσεις.

- Όταν ρυθμίζεται η πίεση του ελαστικού
- Όταν αντικατασταθεί ένα ελαστικό ή τροχός
- Όταν έχετε κάνει περιστροφή των ελαστικών

Για να επαναφέρετε το TPMS κάντε την παρακάτω διαδικασία.

1. Παρκάρετε το αυτοκίνητο σε ασφαλές και επίπεδο σημείο.
2. Δέστε το χειρόφρενο και βάλτε τον επιλογέα ταχυτήτων στην θέση P (παρκάρισμα).
3. Ρυθμίστε την πίεση και στα τέσσερα ελαστικά στην συνιστώμενη πίεση ΚΡΥΟΥ ελαστικού που εμφανίζεται στο ταμπελάκι των ελαστικών. Χρησιμοποιήστε τον δείκτη πίεσης ελαστικών για να ελέγξετε την πίεση των ελαστικών.
4. Τοποθετήστε τον διακόπτη της μίζας στην θέση ON.

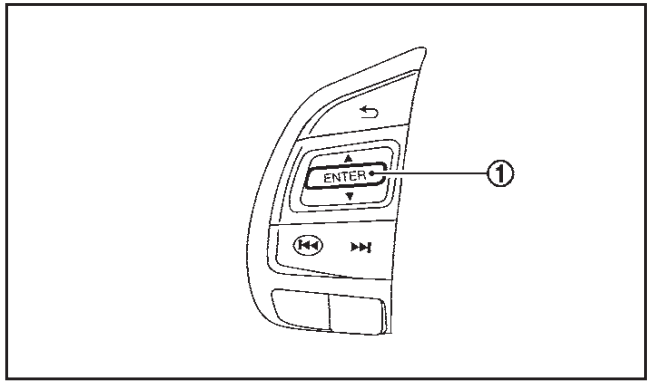

Χειριστήρια στο τιμόνι (αριστερή πλευρά)

5. Χρησιμοποιήστε τον διακόπτη ⬍ (1) έως ότου εμφανιστεί το [Settings] (ρυθμίσεις) και πατήστε ENTER (1).
6. Χρησιμοποιήστε τον διακόπτη ⬍ (1) έως ότου εμφανιστεί το [Tyre Pressures] (πιέσεις ελαστικών) και πατήστε ENTER (1).
7. Χρησιμοποιήστε τον διακόπτη ⬍ (1) έως ότου επιλεγεί το [Calibrate] (καλιμπράρισμα) και πατήστε ENTER (1).
8. Χρησιμοποιήστε τον διακόπτη ⬍ (1) έως ότου επιλεγεί το [Start] (έναρξη) και πατήστε ENTER (1) για να επαναφέρετε το TPMS. Όταν αρχίσει η επαναφορά του TPMS θα εμφανιστεί το μήνυμα [Resetting tyre pressure system] (επαναφορά του συστήματος πίεσης ελαστικού).
9. Αφού επαναφέρετε το TPMS οδηγήστε το αυτοκίνητο για αρκετά λεπτά με ταχύτητες πάνω από τα 25 χλμ.ώρα.

Εάν ανάψει το προειδοποιητικό φως πίεσης ελαστικών μετά την διαδικασία επαναφοράς, μπορεί να δηλώνει ότι το TPMS δεν λειτουργεί σωστά. Ζητήστε τον έλεγχο του συστήματος από εξουσιοδοτημένο συνεργείο Nissan ή εξειδικευμένο συνεργείο.

Για πληροφορίες σχετικά με το προειδοποιητικό φως χαμηλής πίεσης ελαστικού δείτε το «Συνιστώμενα καύσιμα και λιπαντικά» στο κεφάλαιο «9. Τεχνικές πληροφορίες».

ΦΙΛΤΡΟ ΣΩΜΑΤΙΔΙΩΝ ΠΕΤΡΕΛΑΙΟΥ (DPF)

⚠ ΠΡΟΕΙΔΟΠΟΙΗΣΗ

- **Προσέχετε να μην καείτε από τα καυσαέρια.**
- **Μην παρκάρετε το αυτοκίνητο πάνω από εύφλεκτα υλικά όπως είναι το ξερό γρασίδι, τα πεταμένα χαρτιά ή τα κουρέλια, καθώς μπορεί να πάρουν εύκολα φωτιά.**
- **Χρησιμοποιήστε το λάδι κινητήρα που καθορίζεται για μοντέλα εξοπλισμένα με Φίλτρο Σωματιδίων Πετρελαίου (DPF). Για λεπτομέρειες δείτε το «Συνιστώμενα καύσιμα και λιπαντικά» στο κεφάλαιο «9. Τεχνικές πληροφορίες».**

ΠΡΟΣΟΧΗ

Το DPF είναι εξαιρετικά ζεστό μετά την καύση των σωματιδίων.

ΠΡΟΦΥΛΑΞΕΙΣ ΓΙΑ ΤΗΝ ΟΔΗΓΗΣΗ ΣΤΟΝ ΔΡΟΜΟ ΚΑΙ ΕΚΤΟΣ ΔΡΟΜΟΥ

Τα αυτοκίνητα αυτού του τύπου παρουσιάζουν σημαντικά υψηλότερο ποσοστό τουμπαρισμάτων από ότι οι άλλοι τύποι αυτοκινήτων.

Έχουν υψηλότερη απόσταση του κάτω μέρους τους από το έδαφος από αυτή των επιβατικών αυτοκινήτων, προκειμένου να μπορούν να χρησιμοποιηθούν σε διάφορες λειτουργίες τόσο στην άσφαλτο όσο και εκτός δρόμου. Για τον λόγο αυτό έχουν υψηλότερο κέντρο βάρους από τα κανονικά αυτοκίνητα. Ένα πλεονέκτημα της υψηλότερης απόστασης από το έδαφος είναι ότι έχετε καλύτερη θέα του δρόμου που σας επιτρέπει να προλαμβάνετε τα προβλήματα. Ωστόσο, δεν είναι σχεδιασμένα για να στρίβουν με τις ίδιες ταχύτητες που στρίβουν τα συμβατικά επιβατικά αυτοκίνητα ή ακόμη τα χαμηλωμένα σπορ αυτοκίνητα. Είναι σχεδιασμένα για να αποδίδουν ικανοποιητικά στις εκτός δρόμου συνθήκες. Εάν είναι δυνατόν, αποφύγετε τις απότομες στροφές ή τις κοφτές μανούβρες, ιδιαίτερα στις υψηλές ταχύτητες. Όπως συμβαίνει και με άλλα αυτοκίνητα αυτού του τύπου, εάν δεν οδηγείτε το αυτοκίνητο σωστά μπορεί να χάσετε τον έλεγχό του ή να τουμπάρετε.

ΠΡΟΣΟΧΗ

- **Μην οδηγείτε σε δρόμους με στεγνή και σκληρή επιφάνεια στην λειτουργία LOCK.**
- **Η οδήγηση σε δρόμους με στεγνή και σκληρή επιφάνεια στην λειτουργία LOCK μπορεί να προκαλέσει περιττό θόρυβο και φθορά των ελαστικών. Η Nissan συνιστά να οδηγείτε με κίνηση στους 2 τροχούς (2WD) ή στην λειτουργία AUTO σε αυτές τις συνθήκες. (Μοντέλο με κίνηση στους 4 τροχούς (4WD)).**

Δείτε το «Οδήγησης στους 4 τροχούς (4WD) (όπου υπάρχει)» παρακάτω για περισσότερες λεπτομέρειες.

ΦΡΟΝΤΙΔΑ ΣΤΗΝ ΟΔΗΓΗΣΗ

Θεωρείται αυτονόητο ότι πρέπει να οδηγείτε το αυτοκίνητό σας προσαρμοζόμενοι στις συνθήκες τόσο για την ασφάλεια όσο και για την άνεσή σας. Σαν οδηγός, θα πρέπει να είστε αυτός που γνωρίζει καλύτερα πως να οδηγήσει ανάλογα με τις περιστάσεις.

ΞΕΚΙΝΗΜΑ ΜΕ ΚΡΥΟ ΚΙΝΗΤΗΡΑ

Λόγω του υψηλού ρελαντί όταν ο κινητήρας είναι κρύος, θα πρέπει να είστε ιδιαίτερα προσεκτικός όταν αλλάζετε ταχύτητα μόλις βάλετε μπροστά το αυτοκίνητο και κατά την διάρκεια της περιόδου προθέρμανσης του κινητήρα.

ΦΟΡΤΩΣΗ ΤΩΝ ΑΠΟΣΚΕΥΩΝ

Τα φορτία, η κατανομή τους και η χρήση εξαρτημάτων (κοτσαδόρος, σχάρα οροφής κλπ.) θα αλλάξουν σημαντικά τα χαρακτηριστικά οδήγησης του αυτοκινήτου σας. Το στυλ της οδήγησης και η ταχύτητα θα πρέπει να αλλάξουν σύμφωνα με τις περιστάσεις.

ΟΔΗΓΗΣΗ ΣΕ ΒΡΕΓΜΕΝΟ ΔΡΟΜΟ

- Αποφύγετε τις απότομες εκκινήσεις και επιταχύνσεις και τα απότομα φρεναρίσματα.
- Αποφύγετε να στρίβετε ή να αλλάζετε λωρίδα απότομα.
- Θα πρέπει να κρατάτε μεγαλύτερη απόσταση από τα προπορευόμενα αυτοκίνητα.

Όταν το νερό καλύπτει την επιφάνεια του δρόμου με λακκούβες ή μικρά ρυάκια κλπ., μειώστε ταχύτητα για να αποφύγετε το γλίστρημα πάνω στο νερό

που θα προκαλέσει απώλεια του ελέγχου του αυτοκινήτου. Τα φαγωμένα λάστιχα αυξάνουν τον κίνδυνο.

ΟΔΗΓΗΣΗ ΣΕ ΧΕΙΜΕΡΙΝΕΣ ΣΥΝΘΗΚΕΣ

- Οδηγείτε προσεκτικά.
- Αποφύγετε τις απότομες εκκινήσεις, τις απότομες επιταχύνσεις και τα απότομα φρεναρίσματα.
- Αποφύγετε τις απότομες στροφές ή αλλαγές λωρίδας.
- Αποφύγετε τους απότομους χειρισμούς του τιμονιού.
- Θα πρέπει να κρατάτε μεγαλύτερη απόσταση από τα προπορευόμενα αυτοκίνητα.

ΠΡΟΕΙΔΟΠΟΙΗΣΗ

Ποτέ μην αφαιρείτε το κλειδί ή γυρίζετε τον διακόπτη της μίζας στην θέση LOCK ενώ οδηγείτε. Το τιμόνι θα κλειδώσει και μπορεί ο οδηγός να χάσει τον έλεγχο του αυτοκινήτου. Αυτό θα μπορούσε να έχει σαν αποτέλεσμα σοβαρή ζημιά στο αυτοκίνητο ή προσωπικό τραυματισμό.

ΣΑΖΜΑΝ XTRONIC CVT

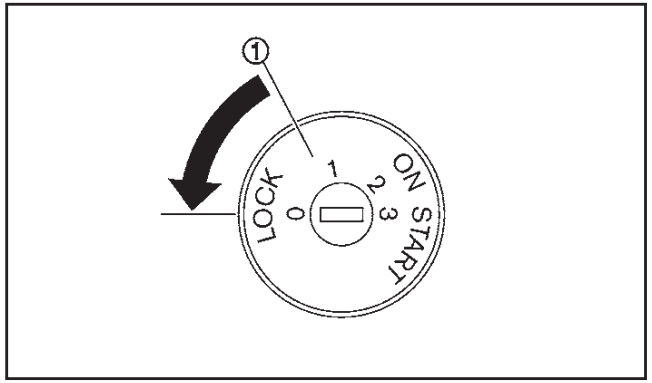

Η κλειδαριά της μίζας είναι σχεδιασμένη ώστε ο διακόπτης να μην μπορεί να γυρίσει στην θέση LOCK, έως ότου ο επιλογέας ταχυτήτων μετακινηθεί στην θέση P (παρκάρισμα). Όταν μετακινείτε τον διακόπτη της μίζας στην θέση LOCK, για να βγάλετε το κλειδί από τον διακόπτη της μίζας, βεβαιωθείτε ότι ο επιλογέας ταχυτήτων είναι στην θέση P (παρκάρισμα).

Όταν το κλειδί δεν μπορεί να γυρίσει στην θέση LOCK, κάντε τα παρακάτω:

1. Μετακινήστε τον επιλογέα ταχυτήτων στην θέση P (παρκάρισμα).
2. Γυρίστε τον διακόπτη της μίζας ελαφρά προς την κατεύθυνση ON.
3. Γυρίστε τον διακόπτη της μίζας στην θέση LOCK.
4. Βγάλτε το κλειδί.

Εάν έχετε γυρίσει τον διακόπτη της μίζας στην θέση LOCK ο επιλογέας ταχυτήτων δεν μπορεί να μετακινηθεί από την θέση P (παρκάρισμα). Ο επιλογέας ταχυτήτων μπορεί να μετακινηθεί εάν ο διακόπτης της μίζας είναι στην θέση ON και είναι πατημένο το πεντάλ του φρένου.

Η θέση OFF (1) είναι ανάμεσα στην θέση “LOCK” και την θέση “ON” αν και δεν είναι σημειωμένη πάνω στον διακόπτη.

ΜΗΧΑΝΙΚΟ ΣΑΖΜΑΝ

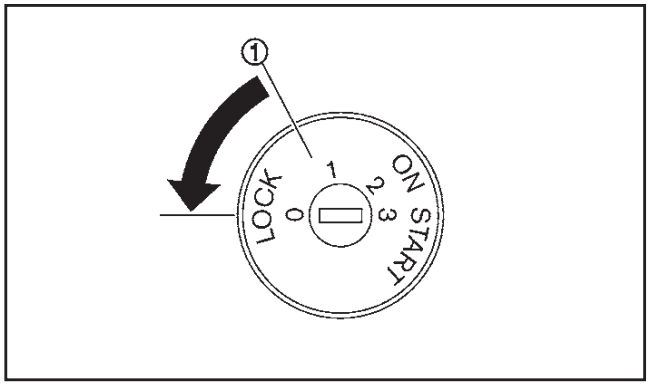

Ο διακόπτης της μίζας συμπεριλαμβάνει μία μονάδα που βοηθάει να αποφευχθεί η κατά λάθος αφαίρεση του κλειδιού ενώ οδηγείτε.

Το κλειδί μπορεί να βγει μόνο όταν ο διακόπτης της μίζας είναι στην θέση LOCK.

1. Γυρίστε τον διακόπτη της μίζας ελαφρά στην κατεύθυνση ON.
2. Βάλτε τον διακόπτη της μίζας στην θέση LOCK.
3. Βγάλτε το κλειδί.

Η θέση OFF (1) είναι ανάμεσα στην θέση “LOCK” και την θέση “ON” αν και δεν είναι σημειωμένη πάνω στον διακόπτη.

ΚΛΕΙΔΑΡΙΑ ΤΙΜΟΝΙΟΥ

Για να κλειδώσετε το τιμόνι

1. Γυρίστε τον διακόπτη της μίζας στην θέση LOCK.
2. Βγάλτε το κλειδί από τον διακόπτη της μίζας.
3. Γυρίστε το τιμόνι κατά 1/6 της στροφής δεξιά, από την ευθεία θέση.

Για να ξεκλειδώσετε το τιμόνι

1. Βάλτε το κλειδί στον διακόπτη της μίζας.
2. Γυρίστε απαλά τον διακόπτη της μίζας, ενώ περιστρέφετε το τιμόνι ελαφρά δεξιά και αριστερά.

ΘΕΣΕΙΣ ΚΛΕΙΔΙΟΥ

LOCK (OFF) / LOCK (ACC) (0)

- Το κλειδί μπορεί να βγει μόνο από αυτή την θέση.
- Το τιμόνι μπορεί να κλειδώσει μόνο σε αυτή την θέση.
- Ενεργοποιούνται τα ηλεκτρικά αξεσουάρ χωρίς να λειτουργεί ο κινητήρας (θέση ACC).

OFF/OFF ACC (1)

- Ο κινητήρας σβήνει χωρίς να κλειδώσει το τιμόνι.
- Ενεργοποιούνται τα ηλεκτρικά αξεσουάρ χωρίς να λειτουργεί ο κινητήρας (θέση ACC).

ON (2)

Η θέση αυτή ενεργοποιεί το σύστημα ανάφλεξης και τα ηλεκτρικά αξεσουάρ χωρίς να έχει πάρει μπροστά ο κινητήρας.

START (3)

Ενεργοποιείται η μίζα και ο κινητήρας θα πάρει μπροστά. Μόλις πάρει μπροστά ο κινητήρας, αφήστε αμέσως το κλειδί. Θα επιστρέψει αυτόματα στην θέση ON.

ΠΡΟΣΟΧΗ

Αφήστε την μίζα αμέσως μόλις ο κινητήρας πάρει μπροστά.

ΚΟΥΜΠΙ ΜΙΖΑΣ (μοντέλα με σύστημα Έξυπνου Κλειδιού)

ΠΡΟΦΥΛΑΞΕΙΣ ΓΙΑ ΤΗΝ ΧΡΗΣΗ ΤΟΥ ΚΟΥΜΠΙΟΥ ΤΗΣ ΜΙΖΑΣ

ΠΡΟΕΙΔΟΠΟΙΗΣΗ

Μην χειρίζεστε το πιεζόμενο κουμπί διακόπτη μίζας ενώ οδηγείτε το αυτοκίνητο εκτός εάν παραστεί ανάγκη. (Ο κινητήρας θα σταματήσει εάν πατήσετε τον διακόπτη της μίζας 3 διαδοχικές φορές ή εάν πατήσετε τον διακόπτη και τον κρατήσετε για περισσότερα από 2 δευτερόλεπτα). Το τιμόνι θα κλειδώσει και μπορεί να κάνει τον οδηγό να χάσει τον έλεγχο του αυτοκινήτου. Αυτό μπορεί να έχει σαν αποτέλεσμα σοβαρή ζημιά στο αυτοκίνητο ή τραυματισμό.

Πριν βάλετε σε λειτουργία τον διακόπτη της μίζας, βεβαιωθείτε ότι έχετε μετακινήσει τον επιλογέα ταχυτήτων στην θέση P (παρκάρισμα) (μοντέλα με σαζμάν Xtronic CVT) ή την θέση N (νεκρά) (μοντέλα με μηχανικό σαζμάν).

ΣΥΣΤΗΜΑ ΕΞΥΠΝΟΥ ΚΛΕΙΔΙΟΥ

Το σύστημα του Έξυπνου Κλειδιού μπορεί να λειτουργήσει τον διακόπτη της μίζας χωρίς να βγάλετε το κλειδί από την τσέπη ή την τσάντα σας. Το περιβάλλον λειτουργίας και / οι συνθήκες μπορεί να επηρεάσουν την λειτουργία του συστήματος του Έξυπνου Κλειδιού. Ορισμένες ενδείξεις και προειδοποιήσεις για την λειτουργία εμφανίζονται στην οθόνη πληροφοριών του αυτοκινήτου και / ή στους μετρητές. (Δείτε το «Οθόνη πληροφοριών αυτοκινήτου» και το «Προειδοποιητικά / Ενδεικτικά φώτα και βομβητές» στο κεφάλαιο «2. Όργανα και χειριστήρια»).

ΠΡΟΣΟΧΗ

- **Να είστε σίγουρος ότι έχετε το Έξυπνο Κλειδί πάνω σας όταν βάζετε σε λειτουργία το αυτοκίνητο.**
- **Ποτέ μην αφήνετε το Έξυπνο Κλειδί μέσα στο αυτοκίνητο όταν βγαίνετε από αυτό.**
- **Εάν αδειάσει η μπαταρία του αυτοκινήτου, ο διακόπτης της μίζας δεν μπορεί να αλλάξει από την θέση LOCK και εάν το τιμόνι είναι κλειδωμένο δεν μπορεί να μετακινηθεί. Φορτίστε την μπαταρία το συντομότερο δυνατό. (Δείτε το «Ξεκίνημα με βοηθητική μπαταρία» στο κεφάλαιο «6. Σε περίπτωση ανάγκης»).**

Ακτίνα λειτουργίας

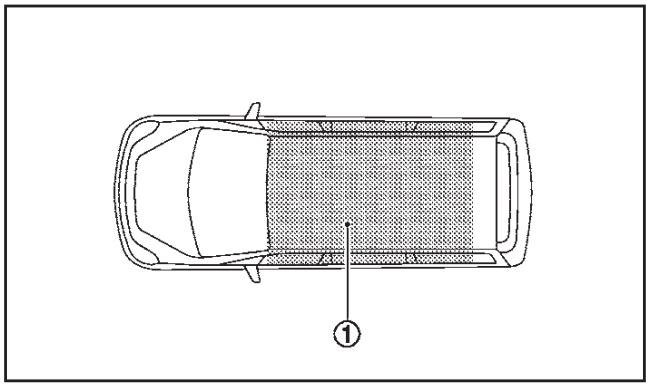

Το Έξυπνο Κλειδί μπορεί να χρησιμοποιηθεί για να βάλετε μπροστά τον κινητήρα μόνο όταν το Έξυπνο Κλειδί είναι μέσα στην προδιαγεγραμμένη ακτίνα λειτουργίας (1) όπως φαίνεται στην εικόνα.

Όταν η μπαταρία του Έξυπνου Κλειδιού είναι σχεδόν άδεια ή υπάρχουν ισχυρά ραδιοκύματα κοντά την θέση λειτουργίας, η ακτίνα λειτουργίας του Έξυπνου Κλειδιού μικραίνει και μπορεί αυτό να μην λειτουργήσει σωστά.

Εάν το Έξυπνο Κλειδί είναι μέσα στην ακτίνα λειτουργίας είναι δυνατό για οποιονδήποτε, ακόμη και για κάποιον που δεν μεταφέρει το Έξυπνο Κλειδί, να πατήσει τον διακόπτη της μίζας και να βάλει μπροστά τον κινητήρα.

- Η περιοχή του χώρου αποσκευών δεν συμπεριλαμβάνεται μέσα στην ακτίνα λειτουργίας αλλά το Έξυπνο Κλειδί μπορεί να λειτουργήσει.
- Εάν το Έξυπνο Κλειδί είναι πάνω στο ταμπλό, μέσα στο ντουλαπάκι, στην θήκη της πόρτας ή σε γωνία του εσωτερικού χώρου, μπορεί να μην λειτουργήσει.
- Εάν το Έξυπνο Κλειδί έχει τοποθετηθεί κοντά στην πόρτα ή σε παράθυρο έξω από το αυτοκίνητο μπορεί να μην λειτουργήσει.

Μοντέλο Xtronic CVT

Το κλείδωμα της μίζας είναι σχεδιασμένο ώστε ο διακόπτης της μίζας να μην μπορεί να μπει στην θέση LOCK έως ότου ο επιλογέας ταχυτήτων να μετακινηθεί στην θέση P (παρκάρισμα).

Όταν ο διακόπτης της μίζας δεν μπορεί να αλλάξει στην θέση LOCK:

1. Εμφανίζεται στην οθόνη πληροφοριών η προειδοποίηση [Shift to Park] (αλλάξτε στην θέση παρκαρίσματος) και ηχεί ένας βομβητής.
2. Μετακινήστε τον επιλογέα ταχυτήτων στην θέση P (παρκάρισμα).
3. Πατήστε τον διακόπτη της μίζας. Η θέση του διακόπτη της μίζας θα αλλάξει στην θέση OFF.
4. Ανοίξτε την πόρτα. Ο διακόπτης της μίζας επιστρέφει στην θέση LOCK.

Για τις προειδοποιήσεις και τις ενδείξεις στην οθόνη πληροφοριών του αυτοκινήτου δείτε το «Οθόνη πληροφοριών αυτοκινήτου» στο κεφάλαιο «2. Όργανα και χειριστήρια».

Εάν ο διακόπτης της μίζας είναι στην θέση LOCK, ο επιλογέας ταχυτήτων δεν μπορεί να μετακινηθεί από την θέση P (παρκάρισμα). Ο επιλογέας ταχυτήτων μπορεί να μετακινηθεί μόνο εάν ο διακόπτης της μίζας είναι στην θέση ON και το πεντάλ του φρένου είναι πατημένο.

ΚΛΕΙΔΑΡΙΑ ΤΙΜΟΝΙΟΥ

Ο διακόπτης της μίζας διαθέτει μονάδα αντικλεπτικής κλειδαριάς τιμονιού.

Για να κλειδώσετε το τιμόνι

1. Πατήστε τον διακόπτη της μίζας στην θέση OFF όπου η ένδειξη της θέσης του διακόπτη της μίζας δεν θα ανάβει.
2. Ανοίξτε ή κλείστε την πόρτα. Ο διακόπτης της μίζας γυρίζει στην θέση LOCK.
3. Γυρίστε το τιμόνι κατά 1/6 της στροφής από την ευθεία θέση, προς τα αριστερά ή προς τα δεξιά.

Για να ξεκλειδώσετε το τιμόνι

Πατήστε τον διακόπτη της μίζας και το τιμόνι θα ξεκλειδώσει αυτόματα.

ΠΡΟΣΟΧΗ

- **Εάν η μπαταρία του αυτοκινήτου είναι άδεια, ο διακόπτης της μίζας δεν μπορεί να αλλάξει από την θέση LOCK.**
- **Εάν εμφανιστεί η ένδειξη δυσλειτουργίας της απελευθέρωσης κλειδαριάς τιμονιού στην οθόνη πληροφοριών του αυτοκινήτου, πατήστε πάλι τον διακόπτη της μίζας ενώ περιστρέφετε το τιμόνι ελαφρά δεξιά και αριστερά.**

  (Δείτε το «Οθόνη πληροφοριών αυτοκινήτου» στο κεφάλαιο «2. Όργανα και χειριστήρια»).

ΘΕΣΕΙΣ ΚΟΥΜΠΙΟΥ ΜΙΖΑΣ

ΠΡΟΕΙΔΟΠΟΙΗΣΗ

Ποτέ μην βάζετε τον διακόπτη της μίζας στην θέση OFF ενώ οδηγείτε. Το τιμόνι μπορεί να κλειδώσει και ο οδηγός να χάσει τον έλεγχο του αυτοκινήτου. Αυτό θα μπορούσε να έχει σαν αποτέλεσμα σοβαρή ζημιά στο αυτοκίνητο ή προσωπικό τραυματισμό.

ΠΡΟΣΟΧΗ

- **Μην αφήνετε το αυτοκίνητο για μεγάλα χρονικά διαστήματα με τον διακόπτη της μίζας στην θέση ON και ενώ δεν λειτουργεί ο κινητήρας. Αυτό μπορεί να αδειάσει την μπαταρία.**
- **Να χρησιμοποιείτε τα ηλεκτρικά αξεσουάρ με τον κινητήρα σε λειτουργία για να αποφύγετε το άδειασμα της μπαταρίας του αυτοκινήτου. Εάν πρέπει να χρησιμοποιήσετε αξεσουάρ ενώ ο κινητήρας δεν λειτουργεί, μην τα χρησιμοποιείτε για μεγάλα χρονικά διαστήματα και μην χρησιμοποιείτε πολλαπλά ηλεκτρικά αξεσουάρ ταυτόχρονα.**

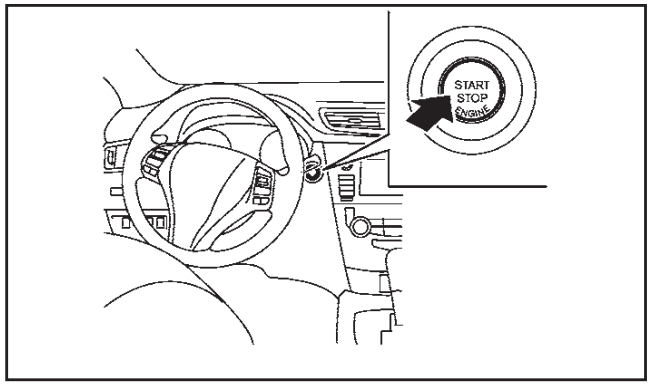

Όταν ο διακόπτης της μίζας πατηθεί χωρίς να πατάτε το πεντάλ του φρένου (μοντέλο Xtronic CVT) ή το πεντάλ του συμπλέκτη (μηχανικό σαζμάν), ο διακόπτης της μίζας θα ανάψει:

Πατήστε το κέντρο του διακόπτη της μίζας:

- Μία φορά για να αλλάξει στο ON.
- Δύο φορές για να αλλάξει στο OFF.

Ο διακόπτης της μίζας θα επιστρέψει αυτόματα στην θέση LOCK όταν ανοίξει ή κλείσει οποιαδήποτε πόρτα με τον διακόπτη της μίζας στην θέση OFF.

Θέση LOCK

Ο διακόπτης της μίζας και η κλειδαριά του τιμονιού μπορούν να κλειδώσουν μόνο σε αυτή την θέση.

Ο διακόπτης της μίζας θα κλειδώσει όταν οποιαδήποτε πόρτα ανοίξει ή κλείσει με τον διακόπτη της μίζας σβηστό.

Θέση ON

Στην θέση αυτή ενεργοποιούνται το σύστημα ανάφλεξης και τα ηλεκτρικά αξεσουάρ χωρίς να πάρει μπροστά ο κινητήρας.

Η θέση ON έχει μία λειτουργία εξοικονόμησης μπαταρίας που θα βάλει τον διακόπτη της μίζας στην θέση OFF εάν το αυτοκίνητο δεν λειτουργεί, μετά από λίγο χρονικό διάστημα και κάτω από τις ακόλουθες συνθήκες:

- Όλες οι πόρτες είναι κλειστές
- Ο επιλογέας ταχυτήτων είναι στην θέση P (παρκάρισμα) (για τα μοντέλα με Xtronic CVT) ή την θέση N (νεκρά) (για τα μοντέλα με μηχανικό σαζμάν).

Η λειτουργία εξοικονόμησης μπαταρίας θα ακυρωθεί εάν προκύψει οποιοδήποτε από τα ακόλουθα:

- Ανοίξει οποιαδήποτε πόρτα.
- Μετακινηθεί ο επιλογέας ταχυτήτων εκτός της θέσης P (παρκάρισμα).
- Αλλάξει θέση ο διακόπτης της μίζας.

Θέση OFF

Σε αυτή την θέση είναι σβηστός ο κινητήρας.

Αυτόματη θέση ACC

Με το αυτοκίνητο στην θέση P (παρκάρισμα), το Έξυπνο Κλειδί μαζί σας και την μίζα στην θέση ON έως OFF, το ραδιόφωνο μπορεί ακόμη να χρησιμοποιηθεί για μία χρονική περίοδο ή μέχρι να ανοίξετε την πόρτα του οδηγού. Μετά από μία χρονική περίοδο οι λειτουργίες όπως είναι το ραδιόφωνο, το

σύστημα πλοήγησης (όπου υπάρχει), και το σύστημα τηλεφώνου Hands-free Bluetooth® μπορεί να μην παίρνουν πάλι μπροστά πατώντας το κουμπί έναρξης/ελέγχου έντασης ήχου (Δείτε το «Οθόνη ενδείξεων, καλοριφέρ, air conditioner και ηχοσύστημα» στο κεφάλαιο 4 αυτού του βιβλίου), ή το κουμπί ξεκλειδώματος <UNLOCK> στο Έξυπνο Κλειδί για έως 30 φορές συνολικά.

ΑΔΕΙΑ ΜΠΑΤΑΡΙΑ ΕΞΥΠΝΟΥ ΚΛΕΙΔΙΟΥ

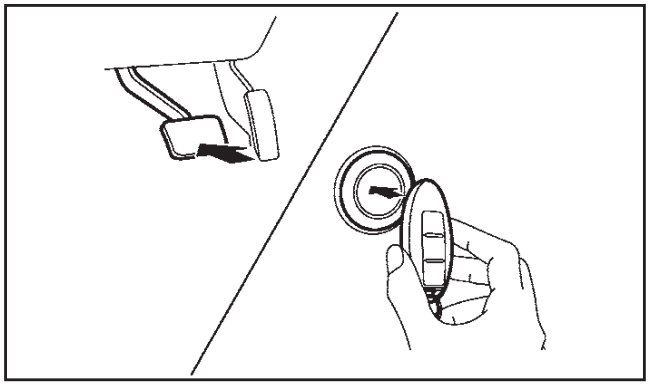

Εάν η μπαταρία του Έξυπνου Κλειδιού αδειάσει ή οι συνθήκες περιβάλλοντος παρεμβάλλονται στην λειτουργία του Έξυπνου Κλειδιού, βάλτε μπροστά τον κινητήρα σύμφωνα με την παρακάτω διαδικασία:

1. Μετακινήστε τον επιλογέα ταχυτήτων στην θέση P (παρκάρισμα) (μοντέλα Xtronic CVT) ή N (νεκρά) (μοντέλα με μηχανικό σαζμάν).
2. Πατήστε σταθερά το πεντάλ του φρένου.
3. Ακουμπήστε τον διακόπτη της μίζας με το Έξυπνο Κλειδί όπως φαίνεται στην εικόνα. (Θα ηχήσει ένας βομβητής).
4. Πατήστε τον διακόπτη της μίζας ενώ πατάτε το πεντάλ του φρένου, (μοντέλα Xtronic CVT) ή το πεντάλ του συμπλέκτη (μηχανικό σαζμάν), μέσα σε 10 δευτερόλεπτα από την στιγμή που ηχήσει ο βομβητής. Ο κινητήρας θα ξεκινήσει.

Αφού κάνετε το βήμα 3, όταν ο διακόπτης της μίζας έχει πατηθεί χωρίς να πατάτε το πεντάλ του φρένου (σαζμάν Xtronic CVT) ή το πεντάλ του συμπλέκτη (μηχανικό σαζμάν), η θέση του διακόπτη της μίζας θα αλλάξει στο ON.

ΣΗΜΕΙΩΣΗ

- **Όταν ο διακόπτης της μίζας έχει πατηθεί στην θέση ON ή ο κινητήρας έχει πάρει μπροστά από την παραπάνω διαδικασία εμφανίζεται η προειδοποίηση χαμηλής μπαταρίας κλειδιού (στην οθόνη πληροφοριών του αυτοκινήτου) ακόμη και εάν το Έξυπνο Κλειδί είναι μέσα στο αυτοκίνητο. Αυτό δεν είναι δυσλειτουργία. Για να σβήσετε την προειδοποίηση, ακουμπήστε τον διακόπτη της μίζας με το Έξυπνο Κλειδί πάλι.**
- **Εάν εμφανιστεί η προειδοποίηση χαμηλής μπαταρίας κλειδιού (στην οθόνη πληροφοριών του αυτοκινήτου), αντικαταστήστε την μπαταρία το συντομότερο δυνατό. (Δείτε το «Αντικατάσταση Μπαταρίας» στο κεφάλαιο «8. Συντήρηση και κάντε το μόνος σας»).**

ΞΕΚΙΝΗΜΑ ΤΟΥ ΚΙΝΗΤΗΡΑ
(μοντέλο χωρίς σύστημα Έξυπνου Κλειδιού)

1. Δέστε το χειρόφρενο.
2. Πατήστε το πεντάλ του φρένου.
3. Μετακινήστε τον επιλογέα ταχυτήτων στη Νεκρά (N) και πατήστε το πεντάλ του συμπλέκτη στο πάτωμα ενώ βάζετε μπροστά τον κινητήρα

   Η μίζα είναι σχεδιασμένη να μην λειτουργεί εάν δεν είναι πατημένο το πεντάλ του συμπλέκτη.
4. Βάλτε μπροστά τον κινητήρα χωρίς να πατάτε το πεντάλ του γκαζιού, γυρίζοντας τον διακόπτη της μίζας στην θέση START.

   Για τα μοντέλα με κινητήρα πετρελαίου: Περιμένετε έως ότου σβήσει η ένδειξη προθέρμανσης ( ).
5. Αφήστε τον διακόπτη της μίζας αμέσως μόλις πάρει μπροστά ο κινητήρας. Εάν ο κινητήρας πάρει μπροστά, αλλά δεν λειτουργεί, επαναλάβετε τις παραπάνω διαδικασίες.

   Εάν ο κινητήρας παίρνει πολύ δύσκολα μπροστά όταν ο καιρός είναι εξαιρετικά κρύος ή ζεστός, πατήστε το πεντάλ του γκαζιού και κρατήστε το για να βοηθήσετε να πάρει μπροστά ο κινητήρας.

ΠΡΟΣΟΧΗ

- **Μην λειτουργείτε την μίζα για περισσότερα από 15 δευτερόλεπτα κάθε φορά. Εάν ο κινητήρας δεν παίρνει μπροστά, γυρίστε τον διακόπτη της μίζας στην θέση OFF και περιμένετε 10 δευτερόλεπτα πριν προσπαθήσετε ξανά να βάλετε μπροστά. Διαφορετικά μπορεί να προκληθεί ζημιά στην μίζα.**

- **Εάν είναι απαραίτητο να βάλετε μπροστά τον κινητήρα με βοηθητική μπαταρία και καλώδια, θα πρέπει να ακολουθείτε προσεκτικά τις οδηγίες και προφυλάξεις που αναφέρονται στο κεφάλαιο «6. Σε περίπτωση ανάγκης».**

6. Αφήστε τον κινητήρα να δουλέψει στο ρελαντί για τουλάχιστον 30 δευτερόλεπτα μετά το ξεκίνημα για να ζεσταθεί. Οδηγείτε πρώτα για μία μικρή απόσταση με σταθερή ταχύτητα, ιδιαίτερα εάν ο καιρός είναι κρύος.

ΠΡΟΣΟΧΗ

Όσο το αυτοκίνητο ζεσταίνεται μην βγαίνετε από αυτό αφήνοντάς το ανεπιτήρητο.

ΞΕΚΙΝΗΜΑ ΤΟΥ ΚΙΝΗΤΗΡΑ (μοντέλο με σύστημα Έξυπνου Κλειδιού)

1. Δέστε το χειρόφρενο.
2. **Μοντέλα με Σαζμάν Xtronic CVT:**

   Μετακινήστε τον επιλογέα ταχυτήτων στην θέση P (παρκάρισμα) ή N (Νεκρά).

   Η μίζα είναι σχεδιασμένη να λειτουργεί μόνο όταν ο επιλογέας ταχυτήτων είναι στην κατάλληλη θέση.

   Μοντέλα με μηχανικό σαζμάν:

   Μετακινήστε τον επιλογέα ταχυτήτων στη Νεκρά (N).

   Η μίζα είναι σχεδιασμένη να μην λειτουργεί εάν δεν πατάτε τελείως το πεντάλ του συμπλέκτη.

   Θα πρέπει να έχετε πάνω σας το Έξυπνο Κλειδί όταν λειτουργείτε τον διακόπτη της μίζας.

3. Βάλτε τον διακόπτη της μίζας στην θέση ON. Πατήστε το πεντάλ του φρένου (μοντέλο Xtronic CVT) ή του συμπλέκτη (μηχανικό σαζμάν) και πατήστε τον διακόπτη της μίζας για να βάλετε μπροστά τον κινητήρα.

   Στα μοντέλα με κινητήρα πετρελαίου: περιμένετε έως ότου σβήσει η ένδειξη προθέρμανσης .

   Για να βάλετε τον κινητήρα αμέσως μπροστά, πατήστε και αφήστε τον διακόπτη της μίζας ενώ πατάτε το πεντάλ του φρένου ή το πεντάλ του συμπλέκτη με τον διακόπτη της μίζας σε οποιανδήποτε θέση.

4. Αφήστε τον διακόπτη της μίζας αμέσως μόλις πάρει μπροστά ο κινητήρας. Εάν ο κινητήρας πάρει μπροστά, αλλά δεν λειτουργεί, επαναλάβετε τις παραπάνω διαδικασίες.

   Εάν ο κινητήρας παίρνει πολύ δύσκολα μπροστά όταν ο καιρός είναι εξαιρετικά κρύος ή ζεστός, πατήστε το πεντάλ του γκαζιού και κρατήστε το. Πατήστε τον διακόπτη της μίζας και κρατήστε τον για έως 15 δευτερόλεπτα. Αφήστε το πεντάλ του γκαζιού μόλις πάρει μπροστά ο κινητήρας.

ΠΡΟΣΟΧΗ

- **Αφήστε τον διακόπτη της μίζας αμέσως μόλις πάρει μπροστά ο κινητήρας.**
- **Μην λειτουργείτε την μίζα για περισσότερα από 15 δευτερόλεπτα κάθε φορά. Εάν ο κινητήρας δεν παίρνει μπροστά, γυρίστε τον διακόπτη της μίζας στην θέση OFF και περιμένετε 10 δευτερόλεπτα πριν προσπαθήσετε ξανά να βάλετε μπροστά. Διαφορετικά μπορεί να προκληθεί ζημιά στην μίζα.**
- **Εάν είναι απαραίτητο να βάλετε μπροστά τον κινητήρα με βοηθητική μπαταρία και καλώδια, θα πρέπει να ακολουθείτε προσεκτικά τις οδηγίες και προφυλάξεις που αναφέρονται στο κεφάλαιο «6. Σε περίπτωση ανάγκης».**

5. Αφήστε τον κινητήρα να δουλέψει στο ρελαντί για τουλάχιστον 30 δευτερόλεπτα μετά το ξεκίνημα για να ζεσταθεί. Οδηγείτε πρώτα για μία μικρή απόσταση με σταθερή ταχύτητα, ιδιαίτερα εάν ο καιρός είναι κρύος.

   ΠΡΟΣΟΧΗ

   Όσο το αυτοκίνητο ζεσταίνεται μην βγαίνετε από αυτό αφήνοντάς το ανεπιτήρητο.

6. Για να σβήσετε τον κινητήρα μετακινήστε τον επιλογέα ταχυτήτων στην θέση P (παρκάρισμα) (μοντέλο Xtronic CVT) ή την θέση N (νεκρά) (μηχανικό σαζμάν), δέστε το χειρόφρενο και πατήστε τον διακόπτη της μίζας στην θέση OFF.

ΟΔΗΓΗΣΗ ΜΕ XTRONIC CVT

Το σαζμάν συνεχώς μεταβαλλόμενης σχέσης (Xtronic CVT) του αυτοκινήτου σας είναι ηλεκτρονικά ελεγχόμενο ώστε να παρέχει την μέγιστη ισχύ και ομαλή λειτουργία.

Στις ακόλουθες σελίδες εμφανίζονται οι συνιστώμενες διαδικασίες λειτουργίας για αυτό το σαζμάν. Ακολουθήστε αυτές τις διαδικασίες για την μέγιστη απόδοση του αυτοκινήτου και την απόλαυση κατά την οδήγηση.

ΠΡΟΕΙΔΟΠΟΙΗΣΗ

Μην κατεβάζετε απότομα ταχύτητα σε δρόμους που γλιστρούν. Μπορεί να χάσετε τον έλεγχο του αυτοκινήτου.

ΠΡΟΣΟΧΗ

- **Το ρελαντί του κρύου κινητήρα είναι υψηλό, για τον λόγο αυτό προσέχετε όταν επιλέγετε ταχύτητα κίνησης προς τα εμπρός ή την όπισθεν πριν ζεσταθεί ο κινητήρας του αυτοκινήτου.**
- **Αποφύγετε το μαρσάρισμα του αυτοκινήτου όταν αυτό είναι σταματημένο. Μπορεί το αυτοκίνητο να μετακινηθεί χωρίς να το θέλετε.**
- **Ποτέ μην επιλέγετε τις θέσεις P ή R όταν το αυτοκίνητο είναι σε κίνηση γιατί μπορεί να προκληθεί ζημιά στο σανζμάν.**
- **Βάλτε μπροστά τον κινητήρα στην θέση P ή N. Δεν θα πάρει μπροστά σε καμία άλλη θέση. Εάν πάρει μπροστά με το λεβιέ ταχυτήτων σε άλλη θέση από την P ή την N, ζητήστε από το εξουσιοδοτημένο συνεργείο NISSAN ή εξειδικευμένο συνεργείο να ελέγξει το αυτοκίνητό σας.**
- **Μην αλλάζετε στην θέση N (νεκρά) όταν οδηγείτε εκτός εάν είναι ανάγκη. Η κίνηση του αυτοκινήτου με το σαζμάν στην θέση N μπορεί να προκαλέσει σοβαρή ζημιά στο σαζμάν.**
- **Όταν πρόκειται να μείνετε σταματημένος για αρκετή ώρα, επιλέξτε την θέση P (παρκάρισμα) και βάλτε το χειρόφρενο.**
- **Όταν αλλάζετε από την θέση N σε οποιαδήποτε άλλη, έχετε τον κινητήρα να λειτουργεί στο ρελαντί.**
- **Όταν είστε σταματημένος σε ανηφόρα μην κρατάτε το αυτοκίνητο πατώντας το γκάζι. Σε αυτή την περίπτωση πρέπει να πατάτε το φρένο.**

Ξεκίνημα του αυτοκινήτου

1. Αφού βάλετε μπροστά τον κινητήρα, κρατήστε πατημένο το πεντάλ του φρένου πριν μετακινήσετε τον επιλογέα από την θέση P (παρκάρισμα).
2. Κρατήστε πατημένο το φρένο και μετακινήστε τον επιλογέα σε οποιαδήποτε θέση οδήγησης.
3. Αφήστε το χειρόφρενο και το πεντάλ του φρένου και αρχίστε να κινείτε σταδιακά το αυτοκίνητο πατώντας το γκάζι.

Το Xtronic CVT έχει σχεδιαστεί έτσι ώστε να ΠΡΕΠΕΙ να πατάτε τελείως το φρένο πριν αλλάξετε από την θέση P (παρκάρισμα) σε οποιαδήποτε θέση οδήγησης, όταν ο διακόπτης της μίζας είναι στην θέση ON.

Ο επιλογέας δεν μπορεί να βγει από την θέση P

(παρκάρισμα) και να πάει σε οποιαδήποτε άλλη θέση εάν ο διακόπτης της μίζας είναι στην θέση LOCK, OFF ή ACC.

ΠΡΟΣΟΧΗ

- **ΠΑΤΗΣΤΕ ΤΟ ΠΕΝΤΑΛ ΤΟΥ ΦΡΕΝΟΥ - Όταν μετακινείτε τον επιλογέα στην θέση D, Ds, R, L ή την λειτουργία αλλαγής με το χέρι χωρίς να πατάτε το πεντάλ του φρένου και ενώ λειτουργεί ο κινητήρας, μπορεί το αυτοκίνητο να κινηθεί αργά. Βεβαιωθείτε ότι το φρένο είναι τελείως πατημένο και το αυτοκίνητο είναι σταματημένο πριν μετακινήσετε τον επιλογέα.**
- **ΒΕΒΑΙΩΘΕΙΤΕ ΟΤΙ Η ΘΕΣΗ ΤΟΥ ΕΠΙΛΟΓΕΑ ΕΙΝΑΙ ΣΩΣΤΗ - Βεβαιωθείτε ότι ο επιλογέας είναι στην θέση που θέλετε. Οι θέσεις D, Ds, L και αλλαγής με το χέρι χρησιμοποιούνται για κίνηση προς τα εμπρός ενώ η θέση R για την όπισθεν.**
- **ΖΕΣΤΑΝΕΤΕ ΤΟΝ ΚΙΝΗΤΗΡΑ - Επειδή οι στροφές του ρελαντί είναι υψηλότερες όταν ο κινητήρας είναι κρύος, θα πρέπει να είστε ιδιαίτερα προσεκτικοί όταν αλλάζετε τον επιλογέα σε θέση οδήγησης αμέσως μόλις βάλετε μπροστά τον κινητήρα.**

Αλλαγή

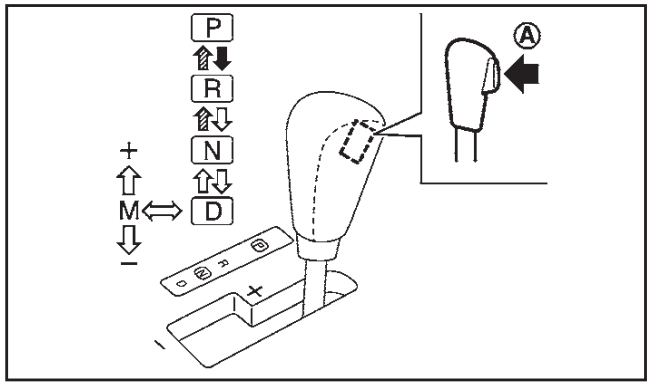

Με λειτουργία αλλαγής με το χέρι (Τύπος A)

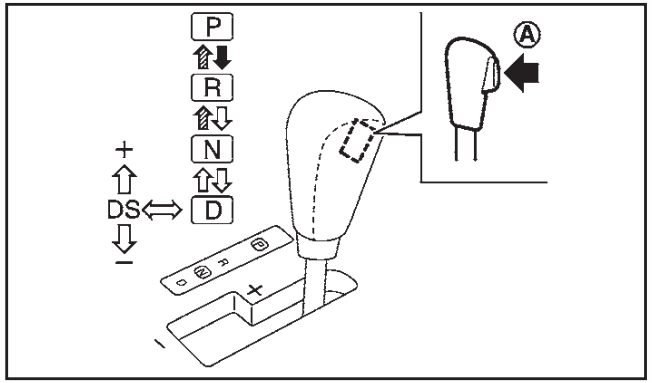

Με λειτουργία αλλαγής με το χέρι (Τύπος B)

➡: πιέστε το κουμπί (A) ενώ πατάτε το πεντάλ του φρένου

▨: πιέστε το κουμπί (A)

⇨: Μετακινήστε μόνο τον επιλογέα ταχυτήτων

⚠ ΠΡΟΕΙΔΟΠΟΙΗΣΗ

- **Εάν ο επιλογέας είναι σε οποιαδήποτε θέση ενώ δεν λειτουργεί ο κινητήρας, δέστε το χειρόφρενο. Εάν δεν το κάνετε μπορεί το αυτοκίνητο να κινηθεί απροσδόκητα ή να κυλήσει με αποτέλεσμα τραυματισμό ή ζημιά σε περιουσία.**
- **Εάν δεν μπορεί να μετακινηθεί ο επιλογέας ταχυτήτων από την θέση P (παρκάρισμα) ενώ λειτουργεί ο κινητήρας και είναι πατημένο το πεντάλ του φρένου, μπορεί να μην λειτουργούν τα φώτα στοπ. Η δυσλειτουργία των φώτων στοπ μπορεί να προκαλέσει ατύχημα με τραυματισμό δικό σας ή άλλων.**

Αφού βάλετε μπροστά τον κινητήρα, πατήστε τελείως το πεντάλ του φρένου, πατήστε το κουμπί του επιλογέα και μετακινήστε τον εκτός της θέσης P (παρκάρισμα).

Εάν έχετε βάλει τον διακόπτη της μίζας στην θέση OFF ή ACC για οποιονδήποτε λόγο ενώ ο επιλογέας είναι σε οποιαδήποτε άλλη θέση εκτός από την P (παρκάρισμα), ο διακόπτης της μίζας δεν μπορεί να τοποθετηθεί στην θέση LOCK.

Εάν δεν μπορείτε να βάλετε τον διακόπτη της μίζας στην θέση LOCK, κάντε τα παρακάτω βήματα:

1. Δέστε το χειρόφρενο.
2. Βάλτε τον διακόπτη της μίζας στην θέση ON ενώ πατάτε το πεντάλ του φρένου.
3. Μετακινήστε τον επιλογέα στην θέση P (παρκάρισμα).

4. Βάλτε τον διακόπτη της μίζας στην θέση LOCK.

Θέση P (Παρκάρισμα):

Χρησιμοποιείστε την θέση αυτή όταν το αυτοκίνητο είναι παρκαρισμένο ή όταν βάζετε μπροστά τον κινητήρα. **Να βεβαιώνεστε πάντα ότι το αυτοκίνητο είναι τελείως σταματημένο πριν μετακινήσετε τον επιλογέα στην θέση P**. Δέστε το χειρόφρενο. Όταν παρκάρετε σε έδαφος με κλίση, πρώτα πατήστε το πεντάλ του φρένου, βάλτε το χειρόφρενο και στην συνέχεια επιλέξτε την θέση P.

Θέση R (όπισθεν):

Χρησιμοποιείστε την θέση αυτή για να κινήσετε το αυτοκίνητο προς τα πίσω.

Βεβαιωθείτε ότι το αυτοκίνητο είναι τελείως σταματημένο πριν επιλέξετε την θέση R (όπισθεν).

Θέση N (νεκρά):

Δεν εμπλέκεται κανένα γρανάζι κίνησης (ούτε προς τα εμπρός ούτε προς τα πίσω). Σε αυτήν την θέση μπορείτε να βάλετε μπροστά τον κινητήρα. Μπορείτε να επιλέξετε την θέση N για να ξαναβάλετε μπροστά το αυτοκίνητο εάν έσβησε ο κινητήρας ενώ το αυτοκίνητο ήταν σε κίνηση.

Θέση D (οδήγηση):

Χρησιμοποιείστε την θέση αυτή για κανονική οδήγηση προς τα εμπρός.

Θέση Ds (Σπορ οδήγησης) (όπου υπάρχει):

Όταν ο επιλογέας αλλάξει από την θέση D (οδήγηση) στην θέση Ds (σπορ οδήγηση), το σαζμάν μπαίνει σε λειτουργία Ds (σπορ οδήγησης). Μετακινώντας τον επιλογέα στην θέση Ds (σπορ οδήγηση) σας επιτρέπεται να απολαύσετε πιο «σπορ» λειτουργία αλλαγής ταχυτήτων κατά την οδήγηση σε δρόμους με στροφές και να νοιώσετε την ομαλή επιτάχυνση ή επιβράδυνση σε ορεινούς δρόμους με αυτόματη μετακίνηση σε χαμηλότερη ταχύτητα. Μετακινώντας τον επιλογέα μπροστά ή πίσω επιτρέπεται η αλλαγή με το χέρι. Όταν ακυρώνετε την λειτουργία Ds (σπορ οδήγησης), επαναφέρετε τον επιλογέα στην θέση D (οδήγηση). Το σαζμάν επιστρέφει στην λειτουργία κανονικής οδήγησης.

Λειτουργία χειροκίνητης αλλαγής

Όταν ο επιλογέας αλλάξει από την θέση D στην πύλη χειροκίνητης αλλαγής με το αυτοκίνητο σταματημένο ή όταν οδηγείτε, το σανζμάν μπαίνει σε λειτουργία αλλαγής με το χέρι Οι κλίμακες αλλαγών μπορούν να επιλεγούν με το χέρι.

Στην χειροκίνητη αλλαγή, η επιλεγμένη ταχύτητα εμφανίζεται στην ένδειξη θέσης ταχύτητας στον μετρητή.

Οι κλίμακες αλλαγής επάνω ή κάτω είναι μία – μία ως ακολούθως:

M1 ⇄ M2 ⇄ M3 ⇄ M4 ⇄ M5 ⇄ M6 ⇄ M7

- Όταν αλλάζετε επάνω, μετακινήστε τον επιλογέα στην πλευρά + (επάνω). (Αλλάζει σε μεγαλύτερη ταχύτητα).
- Όταν αλλάζετε κάτω, μετακινήστε τον επιλογέα στην πλευρά – (κάτω). (Αλλάζει σε μικρότερη ταχύτητα).
- Μετακινώντας τον επιλογέα αστραπιαία στην ίδια πλευρά δύο φορές, θα αλλάξουν οι κλίμακες διαδοχικά. Ωστόσο αν αυτή η κίνηση γίνει πολύ γρήγορα, μπορεί η δεύτερη αλλαγή να μην ολοκληρωθεί σωστά.

M7 (Εβδόμη):

Χρησιμοποιήστε την θέση αυτή για την κανονική οδήγηση μπροστά. Ωστόσο μπορεί να χρειαστεί να αλλάξετε ταχύτητα προς τα κάτω με τον χέρι όταν επιταχύνετε ή κάνετε προσπέραση άλλου αυτοκινήτου.

M6 (Έκτη) και M5 (Πέμπτη):

Χρησιμοποιήστε τις θέσεις αυτές όταν οδηγείτε σε μεγάλου μήκους ανηφόρες ή για το φρενάρισμα του κινητήρα όταν οδηγείτε σε μεγάλου μήκους κατηφόρες.

M4 (Τετάρτη), M3 (Τρίτη) και M2 (Δευτέρα):

Χρησιμοποιήστε τις θέσεις αυτές για ανάβαση ή για φρενάρισμα του κινητήρα σε κατάβαση.

M1 (Πρώτη):

Χρησιμοποιήστε την θέση αυτή όταν οδηγείτε αργά σε απότομους λόφους, σε βαθύ χιόνι, λάσπη ή άμμο ή για μέγιστο φρενάρισμα του κινητήρα όταν κατεβαίνετε σε απότομες κατηφόρες.

- Να θυμάστε ότι δεν πρέπει να οδηγείτε σε υψηλές ταχύτητες για μεγάλα χρονικά διαστήματα σε κλίμακα χαμηλότερη από την M7. Διαφορετικά δεν θα έχετε εξοικονόμηση καυσίμου.
- **Στην λειτουργία αλλαγής με το χέρι, το σαζμάν αλλάζει αυτόματα σε M1 (Πρώτη) πριν το αυτοκίνητο ακινητοποιηθεί. Όταν επιταχύνετε και πάλι, είναι απαραίτητο να ανεβάσετε ταχύτητα στην κλίμακα που θέλετε.**

- **Στην λειτουργία αλλαγής με το χέρι, το σαζμάν μπορεί να μην αλλάξει στην επιλεγμένη ταχύτητα. Αυτό βοηθάει να διατηρηθεί η απόδοση κατά την οδήγηση και μειώνει την πιθανότητα ζημιά στο αυτοκίνητο ή απώλειας του ελέγχου του.**
- Όταν ακυρώνετε την λειτουργία χειροκίνητης αλλαγής, επιστρέψτε τον επιλογέα στην θέση D. Το σαζμάν επιστρέφει στην κανονική λειτουργία οδήγησης.
- Όταν η θερμοκρασία του υγρού Xtronic CVT είναι εξαιρετικά χαμηλή, η λειτουργία αλλαγής με το χέρι μπορεί να μην δουλεύει και να γίνεται αυτόματη αλλαγή στην λειτουργία οδήγησης. Αυτό δεν είναι δυσλειτουργία. Σε αυτή την περίπτωση, επιστρέψτε τον επιλογέα στην θέση D (οδήγησης) και οδηγήστε για λίγο πριν αλλάξετε στην λειτουργία αλλαγής ταχυτήτων με το χέρι.
- Όταν η θερμοκρασία του υγρού Xtronic CVT είναι υψηλή, η κλίμακα αλλαγής μπορεί να γίνεται προς τα επάνω σε χαμηλότερες στροφές κινητήρα από ότι συνήθως. Αυτό δεν είναι δυσλειτουργία.

Κατέβασμα του γκαζιού στην θέση D

Για γρήγορο προσπέρασμα ή ανάβαση σε λόφο, πατήστε τελείως το πεντάλ του γκαζιού. Με τον τρόπο αυτό το σαζμάν κατεβάζει ταχύτητα, ανάλογα με την ταχύτητα του αυτοκινήτου.

Ασφάλεια κλειδώματος επιλογέα

Εάν έχει αδειάσει η μπαταρία του αυτοκινήτου, ο επιλογέας μπορεί να μην μετακινείται από την θέση P (παρκάρισμα) ακόμη και με πατημένο το πεντάλ του φρένου.

Για να ελευθερώσετε την ασφάλεια του επιλογέα, κάντε την παρακάτω διαδικασία:

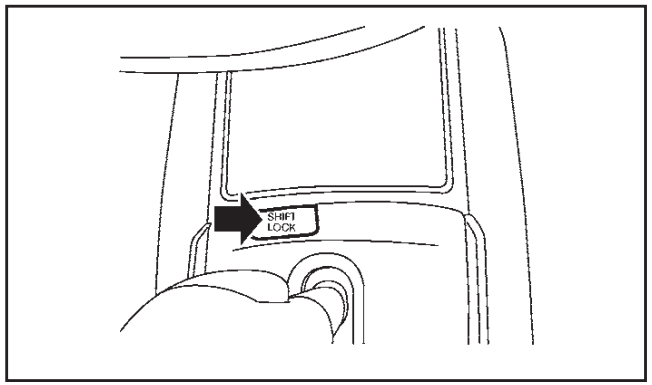

1. Βάλτε τον διακόπτη της μίζας στην θέση OFF ή LOCK.
2. Δέστε το χειρόφρενο.
3. Βγάλτε το κάλυμμα της ασφάλειας κλειδώματος του επιλογέα (όπως φαίνεται στην πιο πάνω εικόνα) με την χρήση κατάλληλου εργαλείου.
4. Βάλτε το μηχανικό κλειδί και σπρώξτε κάτω την ασφάλεια του επιλογέα.
5. Πατήστε το κουμπί στο λεβιέ του επιλογέα και μετακινήστε τον επιλογέα στη νεκρά (N) ενώ κρατάτε κάτω την ασφάλεια κλειδώματος επιλογέα. Το αυτοκίνητο μπορεί να μετακινηθεί στην θέση που θέλετε. Μετά την λειτουργία, βάλτε στην θέση του το κάλυμμα της ασφάλειας κλειδώματος του επιλογέα.

Βάλτε τον διακόπτη της μίζας στην θέση ON για να ελευθερωθεί η κλειδαριά του τιμονιού.

Το αυτοκίνητο μπορεί να μετακινηθεί με σπρώξιμο στην θέση που θέλετε.

Εάν δεν μπορείτε να βγάλετε τον επιλογέα από την θέση P (παρκάρισμα), ζητήστε τον έλεγχο του συστήματος Xtronic CVT από εξουσιοδοτημένο συνεργείο Nissan ή εξειδικευμένο συνεργείο το συντομότερο δυνατό.

Λειτουργία προστασίας από υψηλή θερμοκρασία του υγρού

Το σαζμάν αυτό έχει μία λειτουργία προστασίας από υψηλή θερμοκρασία του υγρού. Εάν η θερμοκρασία του υγρού είναι πολύ υψηλή (για παράδειγμα όταν ανεβαίνετε σε απότομες ανηφόρες, με υψηλή θερμοκρασία και μεγάλα φορτία), η ισχύς του κινητήρα και σε ορισμένες συνθήκες η ταχύτητα του αυτοκινήτου, θα μειωθούν αυτόματα για να μειωθεί η πιθανότητα ζημιάς στο κιβώτιο ταχυτήτων. Η ταχύτητα του αυτοκινήτου μπορεί να ελεγχθεί με το πεντάλ του γκαζιού αλλά η ταχύτητα του αυτοκινήτου και οι στροφές του κινητήρα μπορεί να είναι περιορισμένες.

Λειτουργία Fail-safe

Όταν ενεργοποιηθεί η λειτουργία Fail-safe το Xtronic CVT δεν θα αλλάξει στην επιλεγμένη θέση οδήγησης.

Το σύστημα Fail-safe μπορεί να ενεργοποιηθεί εάν οδηγήσετε το αυτοκίνητο κάτω από ακραίες συνθήκες, όπως υπερβολικό σπινάρισμα των τρο-

χών και απότομα φρεναρίσματα. Αυτό θα συμβεί ακόμη και αν όλα τα ηλεκτρικά κυκλώματα λειτουργούν κανονικά. Σε αυτή την περίπτωση, γυρίστε το κλειδί στον διακόπτη της μίζας στην θέση OFF και περιμένετε για 10 δευτερόλεπτα. Στην συνέχεια γυρίστε τον διακόπτη της μίζας πίσω στην θέση ON. Το αυτοκίνητο θα πρέπει να επανέλθει στην κανονική λειτουργία του. Σε διαφορετική περίπτωση, αποτανθείτε στο εξουσιοδοτημένο συνεργείο NISSAN ή εξειδικευμένο συνεργείο για έλεγχο και αν χρειάζεται επισκευή του κιβωτίου ταχυτήτων.

ΠΡΟΕΙΔΟΠΟΙΗΣΗ

Όταν ενεργοποιηθεί η λειτουργία Fail-safe, η ταχύτητα του αυτοκινήτου μπορεί να είναι χαμηλότερη από ότι των υπόλοιπων αυτοκινήτων και μπορεί να αυξηθεί η πιθανότητα σύγκρουσης. Να είστε ιδιαίτερα προσεκτικοί όταν οδηγείτε. Εάν είναι απαραίτητο, οδηγείτε στην άκρη του δρόμου, σε ασφαλές σημείο και μακριά από την κυκλοφορία για να επιτρέψετε στο σαζμάν να επιστρέψει στην κανονική λειτουργία ή εάν είναι απαραίτητο, αποτανθείτε στο εξουσιοδοτημένο συνεργείο NISSAN ή εξειδικευμένο συνεργείο για την επισκευή του.

ΟΔΗΓΗΣΗ ΜΕ ΜΗΧΑΝΙΚΟ ΣΑΖΜΑΝ

ΠΡΟΕΙΔΟΠΟΙΗΣΗ

- **Μην κατεβάζετε απότομα ταχύτητα σε δρόμους που γλιστράνε. Αυτό μπορεί να προκαλέσει απώλεια του ελέγχου του αυτοκινήτου.**
- **Μην μαρσάρετε τον κινητήρα όταν κατεβάζετε ταχύτητα. Μπορεί να χάσετε τον έλεγχο του αυτοκινήτου ή να γίνει ζημιά στον κινητήρα.**

ΠΡΟΣΟΧΗ

- **Μην ξεκουράζετε το πόδι σας πάνω στο πεντάλ του συμπλέκτη όσο οδηγείτε. Μπορεί να προκληθεί ζημιά στον συμπλέκτη.**
- **Πατάτε τελείως το πεντάλ του συμπλέκτη πριν αλλάξετε ταχύτητα για να αποφύγετε ζημιά στο κιβώτιο ταχυτήτων.**
- **Πριν βάλετε όπισθεν (R), σταματήστε το αυτοκίνητο τελείως.**
- **Όταν το αυτοκίνητο είναι σταματημένο για μία χρονική περίοδο, για παράδειγμα όταν περιμένετε στα φανάρια, βάλτε τη Νεκρά (N) και αφήστε το πεντάλ του συμπλέκτη, με πατημένο το πεντάλ του φρένου.**
- **Μην βάζετε τη Νεκρά (N) ενώ οδηγείτε. Εάν το αυτοκίνητο κυλάει ενώ έχετε τη Νεκρά (N) μπορεί να προκληθεί σοβαρή ζημιά στο σαζμάν.**

Ξεκίνημα του αυτοκινήτου

1. Αφού βάλτε μπροστά τον κινητήρα, πατήστε το πεντάλ του συμπλέκτη τελείως και μετακινήστε τον επιλογέα ταχυτήτων στην 1η ή την όπισθεν.
2. Πατήστε αργά το πεντάλ του γκαζιού, αφήνοντας το πεντάλ του φρένου και το χειρόφρενο ταυτόχρονα.

Αλλαγή ταχυτήτων

Για να αλλάξετε ταχύτητα, πατήστε τελείως το πεντάλ του συμπλέκτη, βάλτε την κατάλληλη ταχύτητα και μετά αφήστε τον συμπλέκτη αργά και ομαλά.

Για να διασφαλίσετε την ομαλή αλλαγή των ταχυτήτων, πατάτε το πεντάλ του συμπλέκτη τελείως πριν μετακινήσετε τον επιλογέα ταχυτήτων. Εάν δεν πατήσετε τελείως το πεντάλ του συμπλέκτη πριν την αλλαγή ταχύτητας, μπορεί να ακουστεί ένας θόρυβος γραναζιών. Αυτό μπορεί να προκαλέσει ζημιά στο σαζμάν.

Ξεκινήστε το αυτοκίνητο με 1η και αλλάξτε τις ταχύτητες σε σειρά (2α, 3η, 4η, 5η και 6η), ανάλογα με την ταχύτητα του αυτοκινήτου.

Εάν είναι δύσκολο να μετακινήσετε τον επιλογέα ταχυτήτων στην όπισθεν ή την 1η, βάλτε πρώτα τη Νεκρά (N) και μετά αφήστε μία φορά το πεντάλ του συμπλέκτη. Πατήστε πάλι τελείως το πεντάλ του συμπλέκτη και βάλτε την όπισθεν ή την 1η.

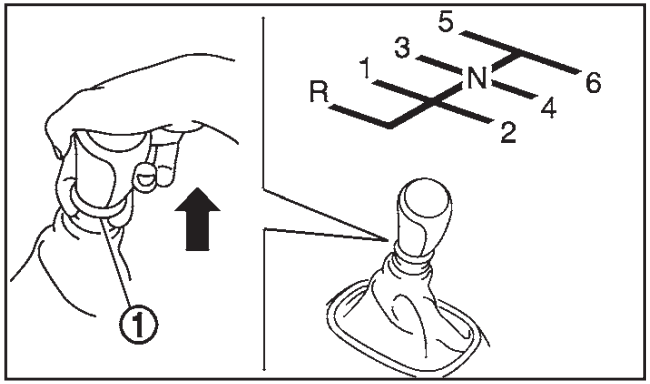

- Για να κάνετε όπισθεν, σταματήστε το αυτοκίνητο και μετακινήστε τον επιλογέα στην Νεκρά (N). Μετά τραβήξτε επάνω το δαχτυλίδι (1) για να βάλετε όπισθεν.
- Το δαχτυλίδι επιστρέφει στην αρχική του θέση όταν ο επιλογέας τοποθετηθεί στη Νεκρά (N).

Μέγιστη συνιστώμενη ταχύτητα σε κάθε ταχύτητα του σαζμάν

Εάν ο κινητήρας δεν λειτουργεί ομαλά ή θέλετε να επιταχύνετε, κατεβάστε ταχύτητα στο σαζμάν.

Μην υπερβαίνετε σε καμία ταχύτητα του σαζμάν την μέγιστη συνιστώμενη ταχύτητα. Για οδήγηση σε επίπεδο δρόμο, χρησιμοποιήστε την μεγαλύτερη ταχύτητα που συνιστάται για αυτή την ταχύτητα του αυτοκινήτου. Να τηρείται πάντα τα καθορισμένα όρια ταχύτητας και να οδηγείτε σύμφωνα με τις συνθήκες του δρόμου ώστε να διασφαλίζετε την ομαλή λειτουργία. Μην μαρσάρετε σε υψηλές στροφές τον κινητήρα όταν κατεβάζετε ταχύτητα καθώς μπορεί να προκληθεί ζημιά στον κινητήρα ή να χάσετε τον έλεγχο του αυτοκινήτου.

Μοντέλο με κινητήρα MR20DD:

	Χλμ/ώρα
1η	45
2α	79
3η	110
4η	143
5η & 6η	–

Μοντέλο με κινητήρα R9M:

	Χλμ/ώρα
1η	35
2α	63
3η	98
4η	136
5η & 6η	–

ΕΝΔΕΙΞΗ ΑΛΛΑΓΗΣ ΤΑΧΥΤΗΤΑΣ (όπου υπάρχει)

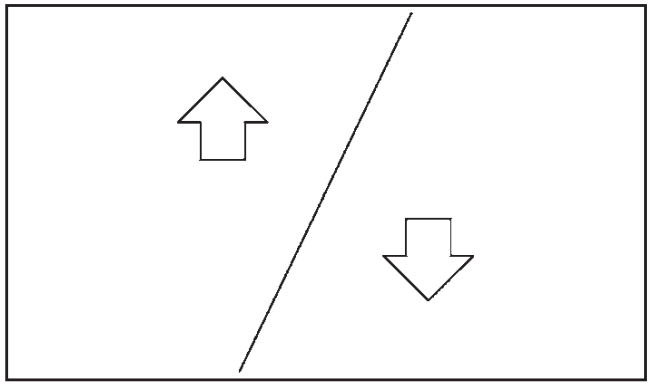

Η ένδειξη αλλαγής ταχύτητας εμφανίζεται στην οθόνη πληροφοριών του όταν ο οδηγός θα πρέπει να αλλάξει σε υψηλότερη ή χαμηλότερη ταχύτητα στο σαζμάν, όπως δείχνει το βέλος προς τα επάνω ή προς τα κάτω.

Η χρήση της ένδειξης αλλαγής ταχύτητας θα βοηθήσει στην βελτίωση της κατανάλωσης καυσίμου.

Όταν εμφανιστεί το βέλος προς τα επάνω, συνιστάται η αλλαγή σε υψηλότερη ταχύτητα στο σαζμέν. Όταν εμφανιστεί το βέλος προς τα κάτω, συνιστάται η αλλαγή σε χαμηλότερη ταχύτητα στο σαζμάν.

ΠΡΟΣΟΧΗ

Η ένδειξη αλλαγής ταχύτητας βοηθάει στην μείωση της κατανάλωσης καυσίμου. Δεν συνιστά την κατάλληλη αλλαγή ταχύτητας σε όλες τις καταστάσεις οδήγησης. Σε συγκεκριμένες περιστάσεις μόνο ο οδηγός μπορεί να επιλέξει την σωστή ταχύτητα (για παράδειγμα, όταν κάνει προσπέραση, όταν οδηγεί σε απότομη ανηφόρα ή όταν ρυμουλκεί τρέιλερ).

ΣΥΣΤΗΜΑ ΣΒΗΣΙΜΑΤΟΣ / ΕΚΚΙΝΗΣΗΣ (όπου υπάρχει)

Το Σύστημα Σβησίματος / Εκκίνησης είναι σχεδιασμένο να αποτρέπει την περιττή κατανάλωση καυσίμου, τα περιττά καυσαέρια της εξάτμισης και θόρυβο στην διάρκεια μιας διαδρομής:

- Όταν το αυτοκίνητο είναι σε στάση με το πεντάλ του φρένου πατημένο (Xtronic CVT) ή με τον επιλογέα ταχυτήτων στην Νεκρά (N) και έχοντας αφήσει το πεντάλ του συμπλέκτη (Μηχανικό σαζμάν), ο κινητήρας σβήνει αυτόματα.
- Όταν αφήσετε το πεντάλ του φρένου (Xtronic CVT) ή πατάτε το πεντάλ του συμπλέκτη (MT) ο κινητήρας παίρνει αυτόματα μπροστά.

ΠΡΟΣΟΧΗ

Στο τέλος της διαδρομής ο κινητήρας θα πρέπει να σβήσει και να γυρίσετε τον διακόπτη της μίζας στην θέση OFF. Κλειδώστε το αυτοκίνητο κανονικά. Γυρίζοντας τον διακόπτη της μίζας στην ΄θεση OFF θα σβήσουν όλα τα ηλεκτρικά συστήματα. Σε διαφορετική περίπτωση μπορεί να αδειάσει η μπαταρία του αυτοκινήτου.

ΣΗΜΕΙΩΣΗ

Για τα μοντέλα σε σύστημα Σβησίματος / Εκκίνησης χρησιμοποιήστε την ειδική μπαταρία που είναι ενισχυμένη σε σχέση με την ικανότητα φόρτισης / αποφόρτισης και την διάρκεια ζωής. Αποφύγετε την χρήση μπαταρίας που δεν είναι ειδική στο σύστημα Σβησίματος / Εκκίνησης καθώς μπορεί η μπαταρία να χαλάσει πρόωρα ή να υπάρξει δυσλειτουργία στο σύστημα Σβησίματος / Εκκίνησης. Για την μπαταρία συνιστάται η χρήση Γνήσιων Ανταλλακτικών Nissan. Για περισσότερες πληροφορίες αποτανθείτε σε εξουσιοδοτημένο συνεργείο Nissan ή εξειδικευμένο συνεργείο.

ΣΗΜΕΙΩΣΗ

Το σύστημα Σβησίματος / Εκκίνησης δεν θα ενεργοποιηθεί στις παρακάτω συνθήκες:

- **Όταν έχετε αφήσει τον κινητήρα να δουλεύει στο ρελαντί χωρίς να έχετε οδηγήσει από την στιγμή που βάλατε τον κινητήρα μπροστά.**
- **Όταν η θερμοκρασία του ψυκτικού υγρού είναι χαμηλή.**
- **Όταν η φόρτιση της μπαταρίας είναι χαμηλή.**
- **Όταν η θερμοκρασία της μπαταρίας είναι χαμηλή.**
- **Όταν το αυτοκίνητο μετακινείται.**
- **Όταν μειωθεί η αρνητική πίεση του σεβρό.**
- **Όταν έχει ανοίξει το καπό του κινητήρα με τον κινητήρα σε λειτουργία.**
- **Όταν έχετε βάλει μπροστά τον κινητήρα με ανοικτό το καπό.**
- **Όταν δεν είναι δεμένη η ζώνη του οδηγού.**
- **Όταν είναι ανοικτή η πόρτα του οδηγού.**
- **Όταν γίνει χειρισμός του τιμονιού (για το μοντέλο Xtronic CVT).**
- **Όταν το ενδεικτικό φως του συστήματος Σβησίματος / Εκκίνησης αναβοσβήνει με χαμηλή ταχύτητα.**
- **Όταν το κουμπί ελέγχου ταχύτητας ανεμιστήρα είναι σε οποιαδήποτε άλλη θέση εκτός από την OFF (0) ενώ το κουμπί ελέγχου ροής αέρα είναι στην θέση του αντιθαμβωτικού μπροστά.**
- **Όταν ο διακόπτης του αντιθαμβωτικού μπροστά είναι στην θέση ON (ανοικτό).**
- **Όταν η θερμοκρασία στο εσωτερικό του αυτοκινήτου είναι πολύ υψηλή ή χαμηλή. (Όταν το air conditioner είναι σβηστό, το σύστημα Σβησίματος / Εκκίνησης θα λειτουργήσει).**
- **Όταν ταχύτητα του ανεμιστήρα του air conditioner είναι στην μέγιστη ταχύτητα.**
- **Όταν είναι ανοικτός ο διακόπτης κλεισίματος (OFF) του συστήματος Σβησίματος / Εκκίνησης.**
- **Όταν είναι μεγάλη η κατανάλωση ενέργειας.**
- **Όταν το αυτοκίνητο κινείται σε υψόμετρο πάνω από τα 2000 μέτρα (για μηχανικό σαζμάν).**
- **Όταν το αυτοκίνητο κινείται σε υψόμετρο πάνω από τα 1500 μέτρα (μοντέλα με κινητήρα R9M σε συνδυασμό με Xtronic CVT).**
- **Για τα μοντέλα με μηχανικό σαζμάν**
  - **Όταν ο επιλογέας ταχυτήτων είναι σε οποιαδήποτε θέση εκτός από τη Νεκρά (N).**
  - **Όταν είναι πατημένο το πεντάλ του συμπλέκτη.**
  - **Όταν το Έξυπνο Κλειδί δεν είναι μέσα στο αυτοκίνητο.**
- **Για τα μοντέλα με Xtronic CVT**
  - **Όταν είναι πατημένο το πεντάλ του γκαζιού.**
  - **Όταν ο επιλογέας ταχυτήτων είναι στην όπισθεν (R).**

– Όταν το πεντάλ του φρένου δεν είναι σταθερά πατημένο.
– Όταν σταματήσετε το αυτοκίνητο σε δρόμους με απότομη κλίση.

- Όταν ανάβει το προειδοποιητικό φως του ηλεκτρικά υποβοηθούμενου τιμονιού, το προειδοποιητικό φως του ABS ή του ESP.

ΣΗΜΕΙΩΣΗ

Ο κινητήρας δεν θα ξαναπάρει μπροστά ακόμη και εάν αφήσετε το πεντάλ του φρένου (Xtronic CVT) ή πατήσετε το πεντάλ του συμπλέκτη (MT) ενώ το σύστημα Σβησίματος / Εκκίνησης είναι ενεργοποιημένο κάτω από τις ακόλουθες συνθήκες:

- Όταν ο επιλογέας ταχυτήτων είναι στην θέση P (παρκάρισμα) (μοντέλα Xtronic CVT).
- Όταν το καπό του κινητήρα είναι ανοικτό.
- Όταν έχει λυθεί η ζώνη ασφαλείας του οδηγού και έχει ανοίξει η πόρτα του (μοντέλα MT).
- Όταν ο επιλογέας ταχυτήτων δεν είναι στην Νεκρά (N) (μοντέλα MT).

ΣΗΜΕΙΩΣΗ

Στις παρακάτω συνθήκες, μπορεί να πάρει λίγο χρόνο έως ότου να ενεργοποιηθεί το σύστημα Σβησίματος / Εκκίνησης:

- Όταν η μπαταρία είναι άδεια.
- Όταν η εξωτερική θερμοκρασία είναι χαμηλή ή υψηλή.
- Όταν η μπαταρία έχει αντικατασταθεί ή ο πόλος της μπαταρίας έχει αποσυνδεθεί για μεγάλο χρονικό διάστημα πριν συνδεθεί ξανά.

ΣΗΜΕΙΩΣΗ

Όταν ανάβει η ένδειξη του συστήματος Σβησίματος / Εκκίνησης ο κινητήρας αρχίζει να λειτουργεί αυτόματα κάτω από τουλάχιστον μία από τις ακόλουθες συνθήκες:

- Αφήσετε το πεντάλ του φρένου με τον επιλογέα ταχυτήτων στην θέση D (οδήγηση) ή τη Νεκρά (N) (για το μοντέλο Xtronic CVT).
- Ο επιλογέας ταχυτήτων τοποθετηθεί στην θέση D (οδήγησης) ή την θέση R (όπισθεν) από την θέση N (νεκρά) ή P (παρκάρισμα) (για το μοντέλο Xtronic CVT).
- Λύσετε την ζώνη του οδηγού ή ανοίξετε την πόρτα του οδηγού (για το μοντέλο Xtronic CVT).
- Πέσει η τάση της μπαταρίας (λόγω του ηλεκτρικού φορτίου από άλλα συστήματα του αυτοκινήτου όπως προβολείς, καλοριφέρ κλπ ή εξωτερικές μονάδες που έχουν συνδεθεί στην 12βολτη πρίζα στο εσωτερικό του αυτοκινήτου).
- Η ταχύτητα του αυτοκινήτου είναι πάνω από τα 2 χλμ/ώρα.
- Λειτουργεί το αντιθαμβωτικό μπροστά.
- Όταν η θερμοκρασία στο εσωτερικό του αυτοκινήτου είναι πολύ υψηλή ή χαμηλή. (Το σύστημα Σβησίματος / Εκκίνησης θα λειτουργήσει όταν το air conditioner είναι σβηστό).
- Όταν έχετε ανοίξει το αντιθαμβωτικό μπροστά. (Ο κινητήρας μπορεί να μην πάρει μπροστά ανάλογα με την εξωτερική θερμοκρασία).
- Όταν έχουν περάσει περισσότερα από 3 λεπτά από την στιγμή που το σύστημα Σβησίματος / Εκκίνησης ήταν ενεργό (για το μοντέλο Xtronic CVT).
- Όταν πατήσετε το πεντάλ του γκαζιού (για μοντέλο Xtronic CVT).
- Όταν γίνει χειρισμός του τιμονιού. (Το τιμόνι μπορεί να είναι βαρύ αλλά αυτό δεν είναι δυσλειτουργία). (Για το μοντέλο Xtronic CVT).
- Όταν η φόρτιση της μπαταρίας είναι χαμηλή.
- Όταν η κατανάλωση ρεύματος είναι υψηλή.
- Όταν ο επιλογέας τοποθετηθεί στην όπισθεν (R) (για το μοντέλο Xtronic CVT).
- Όταν πατηθεί το πεντάλ του συμπλέκτη (για το μηχανικό σαζμάν).

ΠΡΟΣΟΧΗ

Να βάζετε ταχύτητα μόνο όταν το πεντάλ του συμπλέκτη είναι τελείως πατημένο (για μηχανικό σαζμάν).

ΣΗΜΕΙΩΣΗ

Οι ακόλουθες συνθήκες θα αποτρέψουν το σύστημα Σβησίματος / Εκκίνησης από το ξεκινήσει αυτόματα τον κινητήρα. Θα είναι απαραίτητο να βάλετε τον κινητήρα μπροστά με τον διακόπτη της μίζας:

- Λύθηκε η ζώνη ασφαλείας του οδηγού και άνοιξε η πόρτα του (μοντέλα με μηχανικό σαζμάν).
- Άνοιξε το καπό.

Χρησιμοποιήστε το σύστημα αυτό ενώ περιμένετε στο φανάρι κλπ. Όταν το αυτοκίνητο είναι σταματημένο για μεγάλο χρονικό διάστημα, σβήστε τον κινητήρα.

Όταν ο κινητήρας σβήσει με το σύστημα Σβησίματος / Εκκίνησης, η θέρμανση, η ψύξη και οι λειτουργίες αφύγρανσης θα απενεργοποιηθούν. Για να μην απενεργοποιηθούν οι λειτουργίες του air conditioning σβήστε το σύστημα Σβησίματος / Εκκίνησης με τον διακόπτη κλεισίματος (OFF) του συστήματος Σβησίματος / Εκκίνησης.

ΕΝΔΕΙΞΗ ΣΥΣΤΗΜΑΤΟΣ ΣΒΗΣΙΜΑΤΟΣ / ΕΚΚΙΝΗΣΗΣ

Σβήσιμο κινητήρα

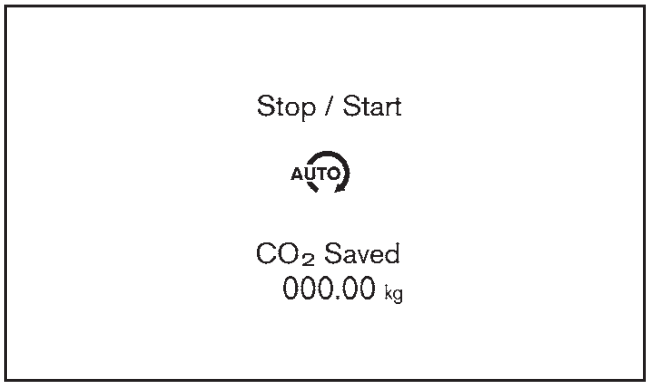

Όταν σβήσει ο κινητήρας η πληροφορία εμφανίζεται για λίγα δευτερόλεπτα.

Ανοικτό (ON) ή Σβηστό (OFF) σύστημα Σβησίματος / Εκκίνησης

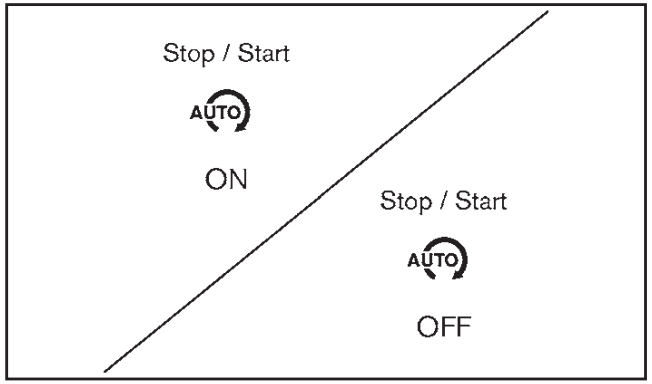

Το μήνυμα εμφανίζεται εάν το σύστημα Σβησίματος / Εκκίνησης ενεργοποιηθεί ή απενεργοποιηθεί από τον διακόπτη Κλεισίματος του συστήματος Σβησίματος / Εκκίνησης.

Εξοικονόμηση διοξειδίου του άνθρακα ή καυσίμου και χρόνος σβησίματος κινητήρα

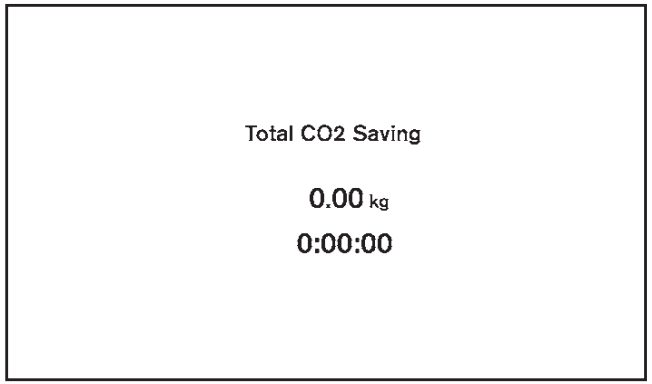

Το διοξείδιο του άνθρακα ή το καύσιμο που έχει εξοικονομηθεί και ο χρόνος που είναι σβηστός ο κινητήρας εμφανίζει τα ακόλουθα στοιχεία:

- Το διοξείδιο του άνθρακα που εξοικονομήθηκε, δείχνει την εκτιμώμενη ποσότητα διοξειδίου του άνθρακα που έχει αποτραπεί από το σύστημα Σβησίματος / Εκκίνησης κάθε φορά που ο κινητήρας σβήνει αυτόματα.
- Ο χρόνος σβησίματος κινητήρα δείχνει τον χρόνο που ο κινητήρας έχει παραμείνει σβηστός από το σύστημα Σβησίματος / Εκκίνησης.

Για περισσότερες πληροφορίες δείτε το «Σύστημα Σβησίματος / Εκκίνησης» πιο πριν.

Απενεργοποίηση αυτόματης εκκίνησης

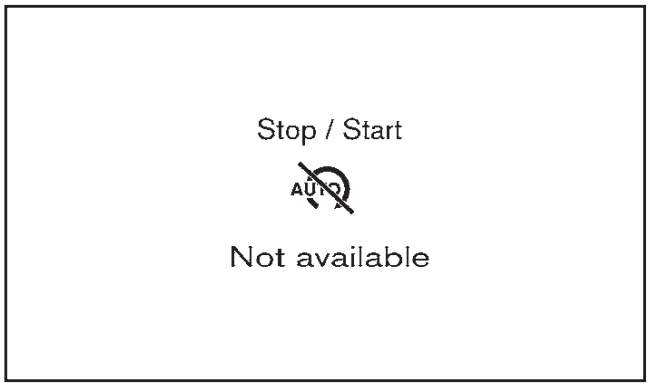

Το μήνυμα εμφανίζεται εάν ο κινητήρας σβήσει ενώ έχει ενεργοποιηθεί το σύστημα Σβησίματος / Εκκίνησης και δεν θα ξεκινήσει αυτόματα.

Όσο ο κινητήρας παραμένει σβηστός, η οθόνη πληροφοριών του αυτοκινήτου εμφανίζει την συσσωρευμένη ποσότητα (εκτίμηση) του διοξειδίου του άνθρακα από τα καυσαέρια που έχει αποτραπεί από

το Σύστημα Σβησίματος / Εκκίνησης.

Προειδοποίηση θέσης κλειδιού LOCK

Stop / Start

Push engine
start button

Η πληροφορία εμφανίζεται και ο βομβητής ηχεί για να υπενθυμίσει στον οδηγό να γυρίσει τον διακόπτη της μίζας στην θέση OFF για να αποφύγει το άδειασμα της μπαταρίας.

Το μήνυμα μπορεί να σβήσει μόνο γυρίζοντας ή πατώντας τον διακόπτη της μίζας στην θέση OFF (ή βάζοντας πάλι μπροστά τον κινητήρα).

Σφάλμα συστήματος

Stop / Start

System fault

Το μήνυμα αυτό εμφανίζεται όταν δεν λειτουργεί σωστά το σύστημα Σβησίματος / Εκκίνησης.

Ζητήστε τον έλεγχο του συστήματος από εξουσιοδοτημένο συνεργείο Nissan ή εξειδικευμένο συνεργείο.

ΔΙΑΚΟΠΤΗΣ ΚΛΕΙΣΤΟΥ ΣΥΣΤΗΜΑΤΟΣ ΣΒΗΣΙΜΑΤΟΣ / ΕΚΚΙΝΗΣΗΣ

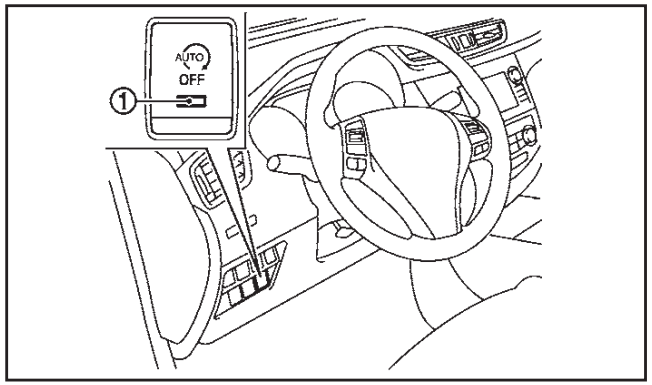

Το σύστημα μπορεί να αποσυνδεθεί προσωρινά, πατώντας τον διακόπτη OFF του Συστήματος Σβησίματος / Εκκίνησης. Πατώντας τον διακόπτη μία δεύτερη φορά ή βάζοντας πάλι μπροστά τον κινητήρα με την χρήση του διακόπτη της μίζας θα ενεργοποιηθεί και πάλι το Σύστημα Σβησίματος / Εκκίνησης.

- Όταν το Σύστημα Σβησίματος / Εκκίνησης απενεργοποιηθεί ενώ λειτουργεί ο κινητήρας, ο κινητήρας αποτρέπεται από το να σβήσει αυτόματα.
- Όταν το Σύστημα Σβησίματος / Εκκίνησης αποσυνδεθεί αφού ο κινητήρας έχει προηγουμένως σβήσει αυτόματα από το Σύστημα Σβησίματος / Εκκίνησης, ο κινητήρας θα πάρει αμέσως και πάλι μπροστά εάν υπάρχουν οι κατάλληλες συνθήκες. Στην συνέχεια ο κινητήρας δεν θα σβήσει ξανά αυτόματα στην διάρκεια της ίδιας διαδρομής.
- Όποτε αποσυνδέεται το Σύστημα Σβησίματος / Εκκίνησης, ανάβει το ενδεικτικό φως (1) στον Διακόπτη OFF του Συστήματος Σβησίματος / Εκκίνησης. Σε αυτή την συνθήκη, το Σύστημα Σβησίματος / Εκκίνησης δεν μπορεί να αποτρέψει την περιττή κατανάλωση καυσίμου, τις εκπομπές καυσαερίων ή τον θόρυβο κατά την διαδρομή.
- Εάν το σύστημα Σβησίματος / Εκκίνησης δεν λειτουργεί σωστά, ανάβει το ενδεικτικό φως (1) στον Διακόπτη OFF του συστήματος Σβησίματος / Εκκίνησης.

ΣΗΜΕΙΩΣΗ

Τα μηνύματα ανοικτού και κλειστού συστήματος Σβησίματος / Εκκίνησης εμφανίζονται για λίγα δευτερόλεπτα στην οθόνη πληροφοριών του αυ-

τοκινήτου, όταν πατηθεί ο διακόπτης OFF του Συστήματος Σβησίματος / Εκκίνησης. Δείτε το «Ένδειξη συστήματος Σβησίματος / Εκκίνησης» πιο πριν.

ΛΕΙΤΟΥΡΓΙΕΣ ΔΙΑΚΟΠΤΗ 4WD

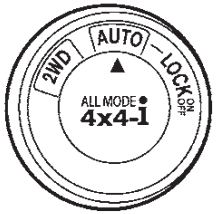

Διακόπτης λειτουργίας 4WD

Το σύστημα 4WD χρησιμοποιείται για να επιλέξετε 2WD, AUTO ή LOCK, ανάλογα με τις συνθήκες οδήγησης.

Γυρίστε το κουμπί που βρίσκεται στην κεντρική κονσόλα για να επιλέξετε κάθε λειτουργία: 2WD, AUTO ή LOCK.

AUTO : Γυρίστε το κουμπί λειτουργίας 4WD στην ουδέτερη θέση (AUTO) και το ενδεικτικό φως οδήγησης AUTO στους 4 τροχούς 4WD στο ταμπλό των οργάνων θα ανάψει.

2WD : Γυρίστε το κουμπί δεξιά στην θέση 2WD.

LOCK : Για να εμπλέξετε την λειτουργία LOCK, γυρίστε τον διακόπτη αριστερά στην θέση LOCK. Ο διακόπτης θα επιστρέψει αυτόματα στην θέση AUTO όταν το αφήνετε. Το ενδεικτικό φως λειτουργίας 4WD LOCK 4WD LOCK ανάβει στο ταμπλό οργάνων για να δείξει ότι η λειτουργία LOCK έχει εμπλακεί. Για να απεμπλέξετε την λειτουργία LOCK, γυρίστε το κουμπί αριστερά πάλι στην θέση LOCK και αφήστε το. Ο διακόπτης θα επιστρέψει αυτόματα στην θέση AUTO και το ενδεικτικό φως λειτουργίας 4WD LOCK θα σβήσει.

Συμβουλές αλλαγής 4WD

Λειτουργία 4WD	Κινητήριοι τροχοί	Ενδεικτικό φως 4WD (4WD , 4WD LOCK)	Συνθήκες χρήσης
2WD	Μπροστινοί τροχοί – η λειτουργία είναι 2WD όταν οδηγείτε σε κανονικό δρόμο*1	Σβήνει	Για οδήγηση σε στεγνούς, ασφαλτοστρωμένους δρόμους
AUTO	Η κατανομή της ροπής στους μπροστά ή τους πίσω τροχούς αλλάζει αυτόματα, ανάλογα με τις συνθήκες του δρόμου (κατανομή 100:0 2WD – 50:50 4WD). Αυτό έχει σαν αποτέλεσμα βελτιωμένη σταθερότητα στην οδήγηση.	Ανάβει 4WD	Για οδήγηση σε ασφαλτοστρωμένους ή γλιστερούς δρόμους
LOCK	Οδήγηση σε τέσσερις τροχούς (4WD)*2*3	Ανάβει 4WD / 4WD LOCK	Για οδήγηση σε τραχείς δρόμους

*1 Η λειτουργία 2WD μπορεί να αλλάξει αυτόματα σε λειτουργία 4WD ανάλογα με τις συνθήκες οδήγησης. Το ενδεικτικό φως λειτουργίας 4WD δεν θα ανάψει.

*2 Η λειτουργία LOCK αλλάζει στην λειτουργία AUTO αυτόματα όταν το αυτοκίνητο κινείται με υψηλή ταχύτητα. Το ενδεικτικό φως 4WD LOCK σβήνει.

*3 Γυρίζοντας τον διακόπτη της μίζας στην θέση OFF, ακυρώνεται η λειτουργία LOCK.

- Εάν ο έλεγχος της λειτουργίας 4WD γίνεται ενώ στρίβετε, επιταχύνετε ή επιβραδύνετε ή ο διακόπτης της μίζας είναι στο OFF ενώ είστε στην θέση AUTO ή LOCK, μπορεί να νοιώσετε ένα αναπήδημα – αυτό είναι φυσιολογικό.
- Η θερμοκρασία του λαδιού των τμημάτων του διαφορικού θα αυξηθεί εάν το αυτοκίνητο λειτουργεί συνεχόμενα κάτω από συνθήκες όπου η διαφορά στην περιστροφή μεταξύ των μπροστινών και των πίσω τροχών είναι μεγάλη (γλίστρημα τροχών), όπως όταν οδηγείτε το αυτοκίνητο σε τραχείς δρόμους μέσα από άμμο ή λάσπη ή όταν ελευθερώνετε το αυτοκίνητο που έχει κολλήσει. Σε αυτές τις περιπτώσεις θα εμφανιστεί το μήνυμα [4WD High Temp. Stop Vehicle] (υψηλή θερμοκρασία 4WD σταματήστε το αυτοκίνητο) στην οθόνη πληροφοριών του αυτοκινήτου και η λειτουργία 4WD αλλάζει σε λειτουργία 2WD για να προστατέψει τα τμήματα του διαφορικού. Εάν σταματήσετε το αυτοκίνητο με τον κινητήρα στο ρελαντί και περιμένετε έως ότου το προειδοποιητικό φως σταματήσει να αναβοσβήνει, η λειτουργία 4WD επιστρέφει στην λειτουργία AUTO.
- Η απόσταση φρεναρίσματος στην λειτουργία 4WD είναι ίδια με αυτή της λειτουργίας 2WD.

ΠΡΟΣΟΧΗ

- **Ανάλογα με τις συνθήκες οδήγησης, η λειτουργία 4WD μπορεί να αλλάξει αυτόματα από 2WD σε 4WD ακόμη και όταν έχει επιλεγεί η λειτουργία 2WD. Εάν συμβεί αυτό ενώ οδηγείτε, το ενδεικτικό φως λειτουργίας 4WD δεν θα ανάψει.**

- **Μην βάζετε μπροστά τον κινητήρα με τον διακόπτη λειτουργίας 4WD σε οποιαδήποτε θέση στις ακόλουθες περιπτώσεις:**
  - **Όταν το αυτοκίνητο είναι σε ελεύθερο τροχασμό ή οι μπροστινοί τροχοί είναι στον αέρα με τους πίσω τροχούς στο έδαφος.**
  - **Όταν ρυμουλκείτε το αυτοκίνητο με τους πίσω τροχούς εκτός εδάφους.**
- **Χρησιμοποιείτε τον διακόπτη λειτουργίας 4WD μόνο όταν οδηγείτε σε ευθεία κατεύθυνση. Μην χρησιμοποιείτε τον διακόπτη 4WD όταν στρίβετε ή κάνετε όπισθεν.**
- **Μην χρησιμοποιείτε τον διακόπτη 4WD με τους μπροστινούς τροχούς να σπινάρουν.**
- **Οι στροφές του κινητήρα στο ρελαντί είναι υψηλές στην διάρκεια της προθέρμανσης. Να είστε εξαιρετικά προσεκτικοί όταν ξεκινάτε ή οδηγείτε σε γλιστερές επιφάνειες με την λειτουργία 4WD στο AUTO.**

ΠΡΟΕΙΔΟΠΟΙΗΤΙΚΟ ΦΩΣ 4WD

Εάν παρουσιαστεί οποιαδήποτε δυσλειτουργία στο σύστημα 4WD ενώ λειτουργεί ο κινητήρας, θα εμφανιστούν προειδοποιητικά μηνύματα στην οθόνη πληροφοριών του αυτοκινήτου.

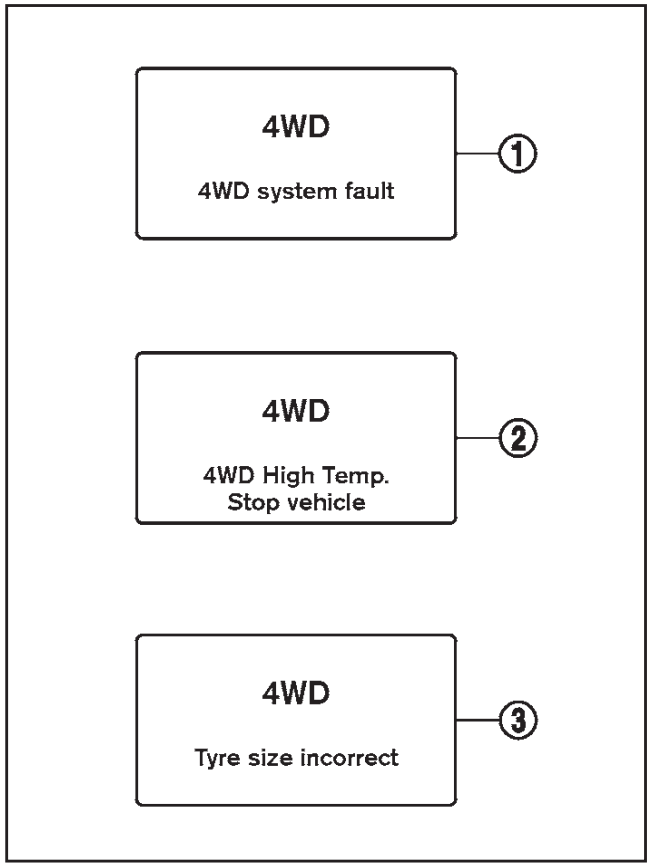

Εάν εμφανιστεί η προειδοποίηση [4WD system fault] (1), μπορεί να υπάρχει δυσλειτουργία στο σύστημα 4WD. Μειώστε την ταχύτητα του αυτοκινήτου και ζητήστε τον έλεγχό του από εξουσιοδοτημένο συνεργείο Nissan ή εξειδικευμένο συνεργείο το συντομότερο δυνατό.

Η προειδοποίηση [4WD High Temp. Stop vehicle] (υψηλή θερμοκρασία) (2) μπορεί να εμφανιστεί ενώ προσπαθείτε να ελευθερώσετε το αυτοκίνητο που έχει κολλήσει, λόγω της αυξημένης θερμοκρασίας λαδιού. Η λειτουργία οδήγησης μπορεί να αλλάξει σε κίνηση στους δύο τροχούς (2WD). Εάν εμφανιστεί αυτή η προειδοποίηση, σταματήστε το αυτοκίνητο με τον κινητήρα να δουλεύει στο ρελαντί, αμέσως μόλις αυτό μπορεί να γίνει με ασφάλεια. Στην συνέχεια, εάν σβήσει η προειδοποίηση, μπορείτε να συνεχίσετε την οδήγηση.

Η προειδοποίηση [Tyre size incorrect] (3) μπορεί να εμφανιστεί εάν υπάρχει μεγάλη διαφορά ανάμεσα στην διάμετρο των μπροστινών και των πίσω τροχών. Βγείτε από τον δρόμο σε ασφαλές σημείο με τον κινητήρα να δουλεύει στο ρελαντί. Ελέγξτε εάν το μέγεθος όλων των ελαστικών είναι το ίδιο, εάν η πίεση των ελαστικών είναι σωστή και εάν τα λάστιχα δεν είναι υπερβολικά φθαρμένα. Αλλάξτε τον διακόπτη λειτουργίας 4WD σε λειτουργία 2WD και μη οδηγείτε γρήγορα.

Εάν συνεχίσει να εμφανίζεται οποιοδήποτε προειδοποιητικό μήνυμα, ζητήστε τον έλεγχο του αυτοκινήτου από εξουσιοδοτημένο συνεργείο Nissan ή εξειδικευμένο συνεργείο το συντομότερο δυνατό.

ΠΡΟΣΟΧΗ

- **Μην βάζετε τον κινητήρα να λειτουργεί σε ελεύθερο τροχασμό όταν είναι σηκωμένος οποιοσδήποτε τροχός.**
- **Εάν εμφανιστεί η προειδοποίηση [4WD system fault] ενώ οδηγείτε, μπορεί να υπάρχει δυσλειτουργία στο σύστημα 4WD. Μειώστε την ταχύτητα του αυτοκινήτου και ζητήστε τον έλεγχο του αυτοκινήτου παό εξουσιοδοτημένο**

συνεργείο Nissan ή εξειδικευμένο συνεργείο το ταχύτερο δυνατό. Να είστε ιδιαίτερα προσεκτικός όταν οδηγείτε.

- **Μπορεί να γίνει ζημιά στο σύστημα μετάδοσης εάν συνεχίσετε την οδήγηση με αναμμένη την προειδοποίηση [4WD system fault].**

ΕΝΔΕΙΚΤΙΚΑ ΦΩΤΑ ΛΕΙΤΟΥΡΓΙΑΣ 4WD

Τα ενδεικτικά φώτα λειτουργίας 4WD (4WD LOCK , 4WD) βρίσκονται στο ταμπλό των οργάνων.

Τα ενδεικτικά φώτα λειτουργίας 4WD (4WD LOCK , 4WD) ανάβουν όταν ο διακόπτης της μίζας τοποθετηθεί στην θέση ON. Τα ενδεικτικά φώτα σβήσουν μέσα σε 1 δευτερόλεπτο.

Το ενδεικτικό φως 4WD LOCK 4WD LOCK ανάβει ταυτόχρονα με το ενδεικτικό φως 4WD AUTO 4WD όταν επιλέξετε την λειτουργία LOCK.

Το ενδεικτικό φως 4WD AUTO 4WD ανάβει όταν επιλέγετε την λειτουργία AUTO.

Εάν εμφανιστεί το προειδοποιητικό μήνυμα 4WD στην οθόνη πληροφοριών του αυτοκινήτου, τα ενδεικτικά φώτα της λειτουργίας 4WD θα σβήσουν.

ΕΝΔΕΙΞΗ ΚΑΤΑΝΟΜΗΣ ΡΟΠΗΣ 4WD

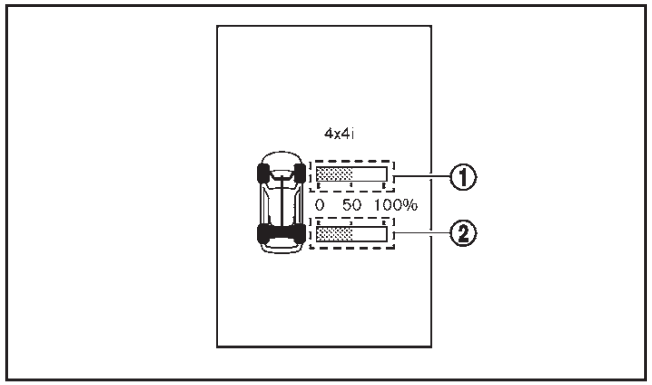

Όταν επιλεγεί η ένδειξη [4x4-i], μπορείτε να δείτε την αναλογία κατανομής της ροπής του σαζμάν στους μπροστά και τους πίσω τροχούς στην διάρκεια της οδήγησης. Η ένδειξη [4x4-i] εμφανίζεται στην οθόνη πληροφοριών του αυτοκινήτου.

Για περισσότερες πληροφορίες δείτε το «Υπολογιστής ταξιδιού» στο κεφάλαιο «2. Όργανα και χειριστήρια».

(1) Αναλογία κατανομής στους μπροστινούς τροχούς

(2) Αναλογία κατανομής στους πίσω τροχούς

ΠΡΟΕΙΔΟΠΟΙΗΣΗ

Μην κοιτάτε την οθόνη για μεγάλα χρονικά διαστήματα όταν οδηγείτε. Εάν το κάνετε μπορεί να προκληθεί ατύχημα.

ΠΡΟΣΟΧΗ

Η οθόνη μπορεί να μην αλλάξει όταν η αλλαγή της κατανομής ροπής είναι μικρή. Αυτό δεν είναι δυσλειτουργία.

ΠΡΟΦΥΛΑΞΕΙΣ ΑΣΦΑΛΕΙΑΣ ΓΙΑ ΤΗΝ ΟΔΗΓΗΣΗ ΕΚΤΟΣ ΔΡΟΜΟΥ

- Όταν οδηγείτε εκτός δρόμου θα πρέπει να είστε προσεκτικός και να αποφεύγετε τις επικίνδυνες περιοχές. Φοράτε πάντα την ζώνη ασφαλείας σας ώστε να παραμένετε στην θέση σας τόσο εσείς όσο και οι συνεπιβάτες σας όταν οδηγείτε σε ανώμαλο έδαφος.
- Πριν οδηγήσετε σε ανηφορικές ή κατηφορικές πλαγιές ελέγξτε την επιφάνεια του δρόμου για σαμαράκια ή λακκούβες. Βεβαιωθείτε ότι ανεβαίνετε ή κατεβαίνετε μία ομαλή πλαγιά.
- Μην οδηγείτε κατά μήκος απότομων πλαγιών. Προτιμήστε να οδηγήσετε ευθεία προς τα πάνω ή προς τα κάτω στις πλαγιές. Τα οχήματα εκτός δρόμου μπορούν να τουμπάρουν πιο εύκολα όταν κινούνται λοξά από ότι όταν κινούνται προς τα μπρος ή προς τα πίσω.
- Για να αποφύγετε ζημιά στο αυτοκίνητο, μην οδηγείτε σε ξερή και σκληρή επιφάνεια δρόμου στην λειτουργία LOCK.
- Πολλοί λόφοι είναι πολύ απότομοι για οποιοδήποτε αυτοκίνητο. Εάν προσπαθήσετε να τους ανέβετε μπορεί να κολλήσετε. Εάν προσπαθήσετε να τους κατέβετε μπορεί να μην έχετε την δυνατότητα να ελέγξετε την ταχύτητά σας. Εάν προσπαθήσετε να οδηγήσετε κατά μήκος τους μπορεί να τουμπάρετε.
- Μην αλλάζετε ταχύτητες όταν οδηγείτε σε κατηφόρες γιατί μπορεί να χάσετε τον έλεγχο του αυτοκινήτου.

- Βεβαιωθείτε ότι χρησιμοποιείτε το φρένο του κινητήρα. Η απόδοση του πεντάλ του φρένου μπορεί να μειωθεί, πιθανόν οδηγώντας σε ατύχημα.
- Να είστε σε επιφυλακή όταν οδηγείτε στην κορυφή ενός λόφου. Στην κορυφή μπορεί να υπάρχει απότομο κόψιμο ή άλλος κίνδυνος που να προκαλέσει ατύχημα.
- Εάν σβήσει ο κινητήρας σας ή δεν μπορείτε να συνεχίσετε την ανάβαση του λόφου, ποτέ μην προσπαθήσετε να κάνετε αναστροφή. Το αυτοκίνητο μπορεί να αναποδογυρίσει και να τουμπάρει. Να κατεβαίνετε πάντα ευθεία προς τα κάτω με την όπισθεν. Ποτέ μην οδηγείτε προς τα πίσω με τον επιλογέα ταχυτήτων στη Νεκρά και/ή με πατημένο το πεντάλ του συμπλέκτη και χρησιμοποιώντας μόνο το φρένο γιατί μπορεί να χάσετε τον έλεγχο του αυτοκινήτου.
- Η υπερβολική χρήση των φρένων όταν κατεβαίνετε ένα λόφο μπορεί να προκαλέσει την υπερθέρμανση και εξασθένηση των φρένων σας, με αποτέλεσμα να χάσατε τον έλεγχο και να συμβεί ατύχημα. Χρησιμοποιείτε τα φρένα ελαφρά και βάλτε μικρή ταχύτητα για να ελέγξετε την ταχύτητα του αυτοκινήτου.
- Όταν οδηγείτε σε ανώμαλο έδαφος, το ανασφάλιστο φορτίο μπορεί να αρχίσει να σκορπίζεται μέσα στο αυτοκίνητο. Ασφαλίστε το φορτίο καλά για να μην τιναχτεί και χτυπήσει εσάς ή τους άλλους επιβάτες.
- Για να μην αυξήσετε υπερβολικά το κέντρο βάρους του αυτοκινήτου μην υπερβαίνετε την ικανότητα φόρτωσης στην οροφή του αυτοκινήτου και κάντε ομοιογενή κατανομή του βάρους. Ασφαλίστε τα βαριά φορτία στον χώρο αποσκευών όσο προς τα εμπρός και κάτω είναι δυνατόν. Μην βάζετε στο αυτοκίνητο λάστιχα πιο μεγάλα από αυτά που ορίζονται από τον κατασκευαστή. Αυτό θα μπορούσε να προκαλέσει τουμπάρισμα του αυτοκινήτου.
- Μην κρατάτε το τιμόνι από τις εσωτερικές ακτίνες όταν οδηγείτε εκτός δρόμου. Το τιμόνι μπορεί να τιναχτεί και να σας τραυματίσει στα χέρια. Αντίθετα θα πρέπει να οδηγείτε κρατώντας το τιμόνι με τα δάχτυλα και τους αντίχειρες από το στεφάνι.
- Πριν ξεκινήσετε το αυτοκίνητο, βεβαιωθείτε ότι τόσο εσείς όσο και όλοι οι επιβάτες φοράτε τις ζώνες ασφαλείας.
- Μην αφαιρείται ποτέ τα πατάκια γιατί το πάτωμα του αυτοκινήτου μπορεί να ζεσταθεί πολύ. Θα πρέπει να προσέχετε ιδιαίτερα εάν οδηγείτε ξυπόλητος.
- Όταν συναντάτε δυνατούς πλάγιους ανέμους, χαμηλώστε την ταχύτητά σας. Επειδή το NISSAN σας έχει το κέντρο βάρους του ψηλά επηρεάζεται περισσότερο από ορμητικούς πλευρικούς ανέμους. Οι χαμηλότερες ταχύτητες διασφαλίζουν τον καλύτερο έλεγχο του αυτοκινήτου.
- **Μην οδηγείτε πάνω από την απόδοση των ελαστικών ακόμη και με κίνηση στους 4 τροχούς.**

  Η απότομη επιτάχυνση, οι απότομες μανούβρες του τιμονιού ή το απότομο φρενάρισμα μπορεί να προκαλέσουν απώλεια του ελέγχου του αυτοκινήτου.
- Χρησιμοποιείτε πάντα ελαστικά του ίδιου τύπου, μεγέθους, μάρκας, κατασκευής (bias, bias-belted ή radial) και πέλματος και στους τέσσερις τροχούς. Τοποθετήστε αλυσίδες ελαστικών στους μπροστινούς τροχούς όταν οδηγείτε προσεκτικά σε δρόμους που γλιστρούν.
- Μην ξεχάσετε να ελέγξετε τα φρένα αμέσως μετά την οδήγηση σε λάσπη ή νερό. (Δείτε το «Σύστημα Φρένων» παρακάτω).
- Όποτε οδηγείτε εκτός δρόμου, μέσα από άμμο, λάσπη ή νερό με βάθος όσο τα μπουλόνια των τροχών μπορεί να απαιτείται πιο τακτική συντήρηση. Για λεπτομέρειες δείτε το «Βιβλίο Εγγύησης και Αρχείο Συντήρησης» που σας δίνεται ξεχωριστά.
- Αποφύγετε το παρκάρισμα του αυτοκινήτου σε απότομους λόφους. Εάν βγείτε από το αυτοκίνητο και κυλίσει μπροστά, πίσω ή στο πλάι μπορεί να τραυματιστείτε.

ΕΛΑΣΤΙΚΑ ΤΟΥ ΜΟΝΤΕΛΟΥ 4WD

ΠΡΟΣΟΧΗ

- **Χρησιμοποιείτε πάντα ελαστικά του ίδιου τύπου, μεγέθους, μάρκας, κατασκευής (bias, bias-belted ή radial) και πέλματος και στους τέσσερις τροχούς. Εάν δεν το κάνετε μπορεί να δημιουργηθεί διαφορά στην περιφέρεια ανάμεσα στα ελαστικά του μπροστινού και του πίσω άξονα που με την σειρά της θα προκαλέσει υπερβολική φθορά των ελαστικών και μπο-**

ρεί να κάνει ζημιά στο σαζμάν, το κουτί της μετάδοσης και τα γρανάζια του πίσω διαφορικού.

- **Χρησιμοποιείτε μόνο ελαστικά που καθορίζονται για κάθε μοντέλο 4WD.**

Εάν εντοπιστεί υπερβολική φθορά, συνιστάται να αντικαθιστάτε και τα τέσσερα ελαστικά με άλλα του ίδιου μεγέθους, μάρκας, κατασκευής και πέλματος. Η πίεση των ελαστικών και η ευθυγράμμιση των τροχών θα πρέπει να ελέγχονται και να διορθώνονται εάν χρειάζεται. Αποτανθείτε σε εξουσιοδοτημένο συνεργείο Nissan ή εξειδικευμένο συνεργείο.

Ελαστικά χιονιού

Εάν τοποθετήσετε ελαστικά χιονιού θα πρέπει αυτά επίσης να είναι του ίδιου μεγέθους, μάρκας, κατασκευής και πέλματος και στους τέσσερις τροχούς.

Πίεση ελαστικών

Ελέγχετε τακτικά την πίεση σε όλα τα ελαστικά, συμπεριλαμβανομένης της ρεζέρβας, με έναν δείκτη όταν είστε σε σταθμό εξυπηρέτησης. Εάν είναι απαραίτητο ρυθμίστε την καθορισμένη πίεση. Οι πιέσεις των ελαστικών εμφανίζονται στο πινακιδάκι των ελαστικών.

Περιστροφή ελαστικών

Η Nissan συνιστά την περιστροφή των ελαστικών κάθε 5.000 χιλιόμετρα. Μην συμπεριλαμβάνετε την ρεζέρβα στην περιστροφή των ελαστικών.

Αλυσίδες χιονιού

Οι αλυσίδες χιονιού θα πρέπει να τοποθετούνται μόνο στους μπροστινούς τροχούς και όχι στους πίσω τροχούς.

Μην οδηγείτε με τις αλυσίδες χιονιού σε δρόμους στρωμένους με άσφαλτο που είναι καθαροί από χιόνι. Η οδήγηση με αλυσίδες σε αυτές τις συνθήκες μπορεί να προκαλέσει ζημιά στους διάφορους μηχανισμούς του αυτοκινήτου λόγω της παραπάνω καταπόνησης.

ΗΛΕΚΤΡΟΝΙΚΟ ΠΡΟΓΡΑΜΜΑ ΕΥΣΤΑΘΕΙΑΣ (ESP) (όπου υπάρχει)

ΠΡΟΕΙΔΟΠΟΙΗΣΗ

- **Το σύστημα ESP έχει σχεδιαστεί ώστε να βοηθά στην βελτίωση της σταθερότητας στην οδήγηση αλλά δεν προλαμβάνει ατυχήματα που οφείλονται σε απότομο χειρισμό του τιμονιού, σε υψηλές ταχύτητες, σε απροσεξία ή σε επικίνδυνες τεχνικές οδήγησης. Μειώστε την ταχύτητα του αυτοκινήτου και προσέχετε ιδιαίτερα όταν οδηγείτε ή στρίβετε σε επιφάνειες που γλιστρούν. Πρέπει να οδηγείτε πάντα με προσοχή.**
- **Μην τροποποιείτε την ανάρτηση του αυτοκινήτου. Εάν τα εξαρτήματα της ανάρτησης όπως αμορτισέρ, ελατήρια, γόνατα, μπάρες σταθεροποίησης και άλλα δεν είναι τα εγκεκριμένα από την Nissan ή είναι εξαιρετικά φθαρμένα, το σύστημα του ESP μπορεί να μην λειτουργήσει κανονικά. Αυτό μπορεί να επηρεάσει σημαντικά την απόδοση του χειρισμού του αυτοκινήτου και να ανάψει το προειδοποιητικό φως ESP .**
- **Εάν τα εξαρτήματα των φρένων όπως τακάκια, δίσκοι και καλύμπρες δεν είναι του στάνταρ εξοπλισμού ή είναι εξαιρετικά φθαρμένα, μπορεί το σύστημα ESP να μην λειτουργεί σωστά και να ανάψει το προειδοποιητικό φως ESP .**
- **Εάν τα εξαρτήματα που έχουν σχέση με τον έλεγχο του κινητήρα δεν είναι τα συνιστώμενα από τη Nissan ή είναι εξαιρετικά φθαρμένα, μπορεί να ανάψει το προειδοποιητικό φως**

ESP .

- **Όταν οδηγείτε σε επιφάνειες με εξαιρετικά μεγάλη κλίση, όπως κλειστές στροφές σε ανηφόρα, το σύστημα ESP μπορεί να μην λειτουργήσει σωστά ή μπορεί να ανάψει το το προειδοποιητικό φως ESP . Μην οδηγείτε σε δρόμους αυτού του τύπου.**
- **Όταν οδηγείτε πάνω σε ασταθείς επιφάνειες όπως ασανσέρ, φέρυ ή ράμπα, το προειδοποιητικό φως ESP μπορεί να ανάψει. Αυτό δεν είναι δυσλειτουργία. Βάλτε πάλι μπροστά τον κινητήρα αφού οδηγήσετε πάνω σε σταθερή επιφάνεια.**
- **Εάν χρησιμοποιείτε λάστιχα ή τροχούς διαφορετικά από αυτά που συνιστώνται, το σύστημα ESP μπορεί να μην λειτουργήσει σωστά ή μπορεί να ανάψει το προειδοποιητικό φως ESP .**
- **Το σύστημα ESP δεν είναι υποκατάστατο των χειμερινών ελαστικών ή των αλυσίδων χιονιού σε ένα δρόμο καλυμμένο με χιόνι.**

Το σύστημα ESP χρησιμοποιεί διάφορους αισθητήρες για να παρακολουθεί τους χειρισμούς του οδηγού και την κίνηση του αυτοκινήτου. Κάτω από συγκεκριμένες συνθήκες οδήγησης, το σύστημα ESP βοηθάει να κάνετε τις ακόλουθες λειτουργίες.

- Ελέγχει την πίεση των φρένων για να μειώσει την ολίσθηση ενός τροχού στον κινητήριο άξονα, ώστε η ισχύς να μεταφερθεί στον τροχό που δεν γλιστράει στον ίδιο άξονα.
- Ελέγξει την πίεση των φρένων και την ισχύ του κινητήρα για να μειώσει την ολίσθηση ενός τροχού στον κινητήριο άξονα βασιζόμενο στην ταχύτητα του αυτοκινήτου (λειτουργία ελέγχου πρόσφυσης).
- Ελέγχει την πίεση των φρένων στους μεμονωμένους τροχούς και την ισχύ του κινητήρα για να βοηθήσει τον οδηγό να διατηρήσει τον έλεγχο του αυτοκινήτου στις ακόλουθες συνθήκες:
  - Υποστροφία (το αυτοκίνητο έχει την τάση να μην ακολουθήσει την διαδρομή του τιμονιού αν και βάζετε δύναμη στο τιμόνι).
  - Υπερστροφία (το αυτοκίνητο έχει την τάση να σπινιάρει λόγω συγκεκριμένων συνθηκών στον δρόμο και στην οδήγηση).

Το σύστημα ESP μπορεί να βοηθήσει τον οδηγό να διατηρήσει τον έλεγχο του αυτοκινήτου, αλλά δεν μπορεί να αποτρέψει την απώλεια του ελέγχου του αυτοκινήτου σε όλες τις συνθήκες οδήγησης.

Όταν λειτουργεί το σύστημα ESP η ένδειξη ολίσθησης στο ταμπλό των οργάνων αναβοσβήνει ώσετ να παρατηρήσετε τα εξής:

- Ο δρόμος μπορεί να γλιστράει ή το σύστημα μπορεί να καθορίζει κάποια ενέργεια που απαιτείται για να βοηθηθεί η διαδρομή στροφής του τιμονιού.
- Μπορεί να νοιώσετε μία δόνηση στο πεντάλ του φρένου και να ακούσετε έναν θόρυβο ή δόνηση κάτω από το καπό. Αυτό είναι φυσιολογικό και δείχνει ότι το σύστημα του ESP λειτουργεί κανονικά.
- Ρυθμίστε την ταχύτητά σας και οδηγήστε σύμφωνα με τις συνθήκες του δρόμου.

Εάν παρουσιαστεί κάποιο πρόβλημα στο σύστημα θα ανάψει το προειδοποιητικό φως ESP στο ταμπλό των μετρητών. Το σύστημα ESP θα σβήσει αυτόματα.

Ο διακόπτης κλειστού ESP χρησιμοποιείται για να κλείσετε το ESP, Το ενδεικτικό φως ESP OFF ανάβει για να δείξει ότι το σύστημα του ESP είναι σβηστό. Όταν χρησιμοποιείται ο διακόπτης κλειστού ESP για να σβήσετε το σύστημα, το σύστημα του ESP συνεχίζει να λειτουργεί για να αποτρέψει το γλίστρημα ενός τροχού μεταφέροντας την ισχύ στον τροχό που δεν γλιστράει. Εάν συμβεί αυτό αναβοσβήνει το προειδοποιητικό φως . Όλες οι άλλες λειτουργίες του ESP είναι ανενεργές και το προειδοποιητικό φως δεν θα αναβοσβήσει. Το σύστημα ESP επανέρχεται αυτόματα σε ενέργεια όταν ο διακόπτης της μίζας τοποθετηθεί στην θέση OFF και μετά πίσω πάλι στην θέση ON.

Δείτε το «Ενδεικτικό φως σβηστού ESP» στο κεφάλαιο «2. Όργανα και χειριστήρια» καθώς και τον «Διακόπτης κλειστού ESP» παρακάτω.

Ο υπολογιστής έχει μία ενσωματωμένη διαγνωστική λειτουργία που ελέγχει το σύστημα κάθε φορά που βάζετε μπροστά τον κινητήρα και μετακινείτε το αυτοκίνητο προς τα εμπρός ή προς τα πίσω με χαμηλή ταχύτητα. Όταν γίνεται ο αυτοέλεγχος μπορεί να ακούσετε ένα κροτάλισμα και / ή να νοιώσετε μία δόνηση στο πεντάλ του φρένου. Αυτό είναι φυσιολογικό και δεν δείχνει την ύπαρξη δυσλειτουργίας.

ΔΙΑΚΟΠΤΗΣ ΚΛΕΙΣΤΟΥ ESP

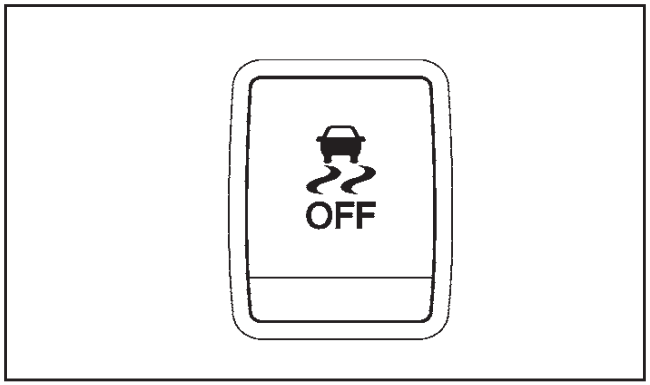

Στις περισσότερες συνθήκες οδήγησης, το αυτοκίνητο θα πρέπει να κινείται με το σύστημα ESP ενεργό.

Όταν το αυτοκίνητο κολλήσει σε λάσπη ή χιόνι, το σύστημα ESP μειώνει την απόδοση του κινητήρα για να μειώσει την περιστροφή των τροχών. Η ταχύτητα του κινητήρα μειώνεται ακόμη και αν το γκάζι πατηθεί τελείως στο πάτωμα. Εάν χρειάζεστε την μέγιστη ισχύ του κινητήρα για να ξεκολλήσετε το αυτοκίνητο, σβήστε το σύστημα ESP.

Για να ακυρώσετε το Ηλεκτρονικό Πρόγραμμα Ευστάθειας (ESP), πατήστε τον διακόπτη ESP OFF. Θα ανάψει το ενδεικτικό φως OFF .

Πατήστε πάλι τον διακόπτη ESP OFF ή σβήστε και ξαναβάλετε μπροστά τον κινητήρα για να ανοίξετε το σύστημα.

Ο έλεγχος πλαισίου έχει μία μονάδα ηλεκτρονικού ελέγχου που συμπεριλαμβάνει τις ακόλουθες λειτουργίες:

- Ενεργό Έλεγχο Πρόσφυσης
- Ενεργό Φρένο Κινητήρα
- Ενεργό Έλεγχο Επιφανειών

ΕΝΕΡΓΟΣ ΕΛΕΓΧΟΣ ΠΡΟΣΦΥΣΗΣ

Το σύστημα αυτό ανιχνεύει τον τρόπο οδήγησης με βάση τον τρόπο που οδηγός στρίβει, επιταχύνει και φρενάρει και ελέγχει την πίεση των φρένων σε μεμονωμένους τροχούς για να βοηθήσει την πρόσφυση στις γωνίες και την ομαλή ανταπόκριση του αυτοκινήτου.

Το σύστημα ενεργού ελέγχου πρόσφυσης ενεργοποιείται (ON) και απενεργοποιείται (OFF) μέσω της οθόνης πληροφοριών του αυτοκινήτου. Δείτε το [Settings] (ρυθμίσεις) στο κεφάλαιο «2. Όργανα και χειριστήρια» για περισσότερες πληροφορίες.

Όταν έχει χρησιμοποιηθεί ο διακόπτης κλειστού ESP για να κλείσετε το σύστημα του ESP, θα κλείσει επίσης και ο ενεργός έλεγχος πρόσφυσης.

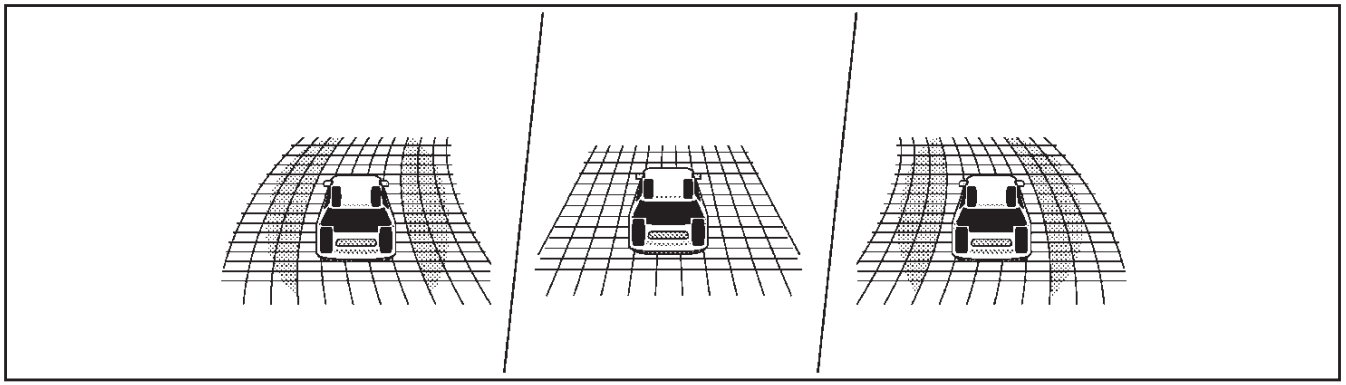

Όταν λειτουργεί ο ενεργός έλεγχος πρόσφυσης και έχει επιλεγεί η λειτουργία «Ελέγχου Πλαισίου» ([Chassis control]) στον υπολογιστή ταξιδιού, εμφανίζονται τα γραφικά του ενεργού ελέγχου πρόσφυσης στην οθόνη πληροφοριών του αυτοκινήτου. Για περισσότερες πληροφορίες δείτε το «Υπολογιστής ταξιδιού» στο κεφάλαιο «2. Όργανα και χειριστήρια».

Εάν εμφανιστεί στην οθόνη πληροφοριών του αυτοκινήτου προειδοποιητικό μήνυμα ελέγχου πλαισίου, αυτό μπορεί να δείχνει ότι ο ενεργός έλεγχος πρόσφυσης δεν λειτουργεί σωστά. Ζητήστε τον έλεγχο του συστήματος από εξουσιοδοτημένο συνεργείο Nissan ή εξειδικευμένο συνεργείο το συντομότερο δυνατό (δείτε επίσης «Προειδοποιήσεις και ενδείξεις στην οθόνη πληροφοριών του αυτοκινήτου» στο κεφάλαιο «2. Όργανα και χειριστήρια»).

ΠΡΟΕΙΔΟΠΟΙΗΣΗ

Ανάλογα με τις συνθήκες οδήγησης, ο ενεργός έλεγχος πρόσφυσης μπορεί να μην είναι αποτελεσματικός. Να οδηγείτε πάντα προσεκτικά.

Όταν ο ενεργός έλεγχος πρόσφυσης λειτουργεί μπορεί να νοιώσετε μία δόνηση στο πεντάλ του φρένου και να ακούσετε έναν θόρυβο. Αυτό είναι φυσιολογικό και δείχνει ότι το σύστημα ενεργού ελέγχου πρόσφυσης λειτουργεί κανονικά.

Ακόμη και αν ο ενεργός έλεγχος πρόσφυσης είναι κλειστός, ορισμένες λειτουργίες θα παραμείνουν ενεργές για να βοηθήσουν τον οδηγό (για παράδειγμα η αποφυγή τοποθεσιών).

ΕΝΕΡΓΟ ΦΡΕΝΟ ΚΙΝΗΤΗΡΑ (μοντέλα CVT)

Η λειτουργία του Ενεργού Φρένου Κινητήρα προσθέτει σταθερή επιβράδυνση ελέγχοντας την σχέση των ταχυτήτων, ανάλογα με τις συνθήκες που υπάρχουν στις στροφές οι οποίες υπολογίζονται από τους χειρισμούς του τιμονιού που κάνει ο οδηγός και πολλαπλούς αισθητήρες. Αυτό ευνοεί την καλύτερη πρόσφυση με λιγότερη προσπάθεια ρύθμισης της ταχύτητας με το φρένο στις στροφές.

Το Ενεργό Φρένο Κινητήρα ενισχύει επίσης την αίσθηση του φρένου προσθέτοντας σταθερή επιβράδυνση με τον έλεγχο της σχέσης των ταχυτήτων σύμφωνα με την λειτουργία του πεντάλ του φρένου από τον οδηγό.

Το Ενεργό Φρένο Κινητήρα μπορεί να ενεργοποιηθεί (ON) ή να απενεργοποιηθεί (OFF) μέσω της οθόνης πληροφοριών του αυτοκινήτου. Δείτε το [Settings] (ρυθμίσεις) στο κεφάλαιο «2. Όργανα και χειριστήρια» για περισσότερες πληροφορίες.

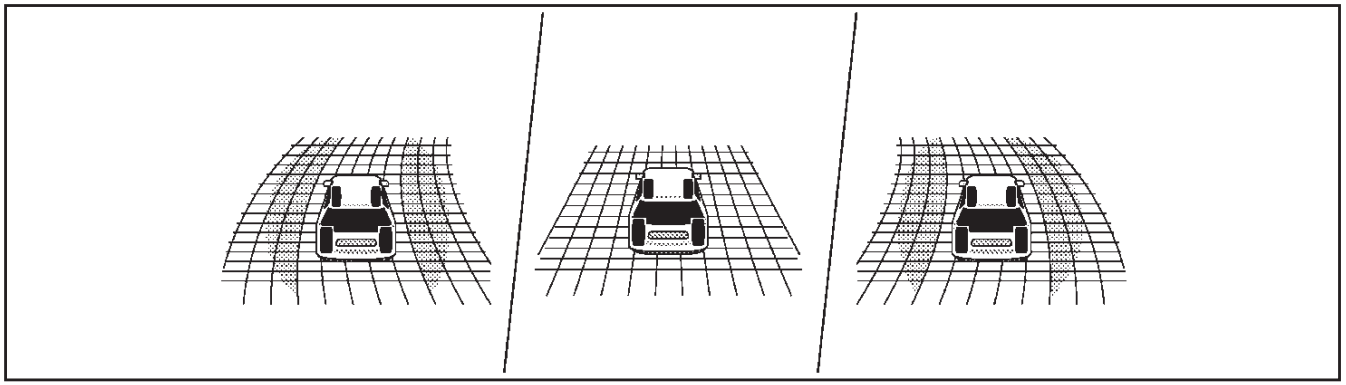

Όταν το Ενεργό Φρένο Κινητήρα είναι ενεργό στις στροφές και η λειτουργία «Ελέγχου Πλαισίου» έχει επιλεγεί τον υπολογιστή ταξιδιού, τα γραφικά του ενεργού φρένου κινητήρα εμφανίζονται στην οθόνη πληροφοριών του αυτοκινήτου. Δείτε το «Προειδοποιήσεις και ενδείξεις στην οθόνη πληροφοριών του αυτοκινήτου» στο κεφάλαιο «2. Όργανα και χειριστήρια» για περισσότερες πληροφορίες.

Εάν εμφανιστεί στην οθόνη πληροφοριών του αυτοκινήτου προειδοποιητικό μήνυμα ελέγχου πλαισίου, αυτό μπορεί να δείχνει ότι το ενεργό φρένο κινητήρας δεν λειτουργεί σωστά. Ζητήστε τον έλεγχο του συστήματος από εξουσιοδοτημένο συνεργείο Nissan ή εξειδικευμένο συνεργείο το συντομότερο δυνατό.

⚠ ΠΡΟΕΙΔΟΠΟΙΗΣΗ

Το ενεργό φρένο κινητήρα μπορεί να μην είναι αποτελεσματικό, ανάλογα με τις συνθήκες οδήγησης. Να οδηγείτε πάντα προσεκτικά.

Όταν λειτουργεί το ενεργό φρένο κινητήρα, η βελόνα του ταχύμετρου θα ανέβει και μπορεί να ακούσετε τον θόρυβο του κινητήρα. Αυτό είναι φυσιολογικό και δείχνει ότι το φρένο του κινητήρα λειτουργεί σωστά.

ΕΝΕΡΓΟΣ ΕΛΕΓΧΟΣ ΕΠΙΦΑΝΕΙΩΝ

Το σύστημα αισθάνεται την κίνηση του επάνω μέρους του πλαισίου με βάση τις πληροφορίες από την ταχύτητα των τροχών και ελέγχει την ροπή του κινητήρα και την πίεση του φρένου στους τέσσερις τροχούς για να ενισχύσει την άνεση των επιβατών, προσπαθώντας να συγκρατήσει την κίνηση του επάνω μέρους του σώματος όταν περνάτε πάνω από κυματιστές επιφάνειες του δρόμου. Το σύστημα αυτό μπαίνει σε εφαρμογή σε ταχύτητες πάνω από τα 40 χλμ/ώρα. Όταν έχει χρησιμοποιηθεί ο διακόπτης κλειστού ESP για να κλείσετε το σύστημα του ESP, θα κλείσει επίσης και ο ενεργός έλεγχος επιφανειών. Ο έλεγχος της ροπής του κινητήρα είναι διαθέσιμος μόνο σους κινητήρες MR20 και QR25.

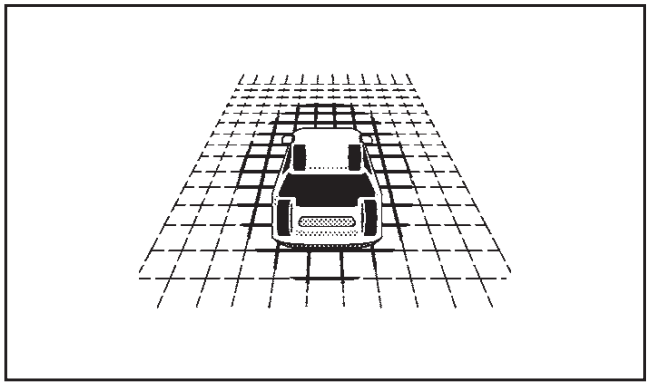

Όταν ο Ενεργός Έλεγχος Επιφανειών λειτουργεί και η λειτουργία «Ελέγχου Πλαισίου» έχει επιλεγεί τον υπολογιστή ταξιδιού, τα γραφικά του ενεργού ελέγχου επιφανειών εμφανίζονται στην οθόνη πληροφοριών του αυτοκινήτου. Δείτε το «Προειδοποιήσεις και ενδείξεις στην οθόνη πληροφοριών του αυτοκινήτου» στο κεφάλαιο «2. Όργανα και χειριστήρια».

Εάν εμφανιστεί στην οθόνη πληροφοριών του αυτοκινήτου προειδοποιητικό μήνυμα ελέγχου πλαισίου, αυτό μπορεί να δείχνει ότι ο ενεργός έλεγχος επιφανειών δεν λειτουργεί σωστά. Ζητήστε τον έλεγχο του συστήματος από εξουσιοδοτημένο συνεργείο Nissan ή εξειδικευμένο συνεργείο το συντομότερο δυνατό.

Όταν λειτουργεί ο ενεργός έλεγχος επιφανειών μπορεί να ακούσετε θόρυβο και να νοιώσετε ελαφριά επιβράδυνση. Αυτό είναι φυσιολογικό και δείχνει ότι ο ενεργός έλεγχος επιφανειών λειτουργεί κανονικά.

ΣΥΣΤΗΜΑ ΥΠΟΒΟΗΘΗΣΗΣ ΕΚΚΙΝΗΣΗΣ ΣΕ ΑΝΗΦΟΡΑ

ΠΡΟΕΙΔΟΠΟΙΗΣΗ

- **Ποτέ μην βασίζεστε μόνο το σύστημα υποβοήθησης εκκίνησης σε ανηφόρα για να αποτραπεί η προς τα πίσω κίνηση του αυτοκινήτου στην ανηφόρα. Να οδηγείτε πάντα προσεκτικά. Πατάτε το πεντάλ του φρένου όταν το αυτοκίνητο είναι σταματημένο σε απότομη ανηφόρα. Να είστε ιδιαίτερα προσεκτικός όταν έχετε σταματήσει σε ανηφόρα σε παγωμένους ή λασπωμένους δρόμους. Εάν δεν μπορέσετε να αποτρέψετε την κίνηση προς τα πίσω του αυτοκινήτου μπορεί να προκληθεί απώλεια του ελέγχου του αυτοκινήτου και πιθανός σοβαρός τραυματισμός ή θάνατος.**
- **Το σύστημα υποβοήθησης εκκίνησης σε ανηφόρα δεν είναι σχεδιασμένο να συγκρατεί το αυτοκίνητο σε στάθμευση σε ανηφόρα. Πατήστε το πεντάλ του φρένου όταν το αυτοκίνητο είναι σταματημένο σε απότομη ανηφόρα. Εάν δεν το κάνετε μπορεί να κυλίσει το αυτοκίνητο προς τα πίσω και να προκληθεί σύγκρουση ή σοβαρός τραυματισμός.**
- **Το σύστημα υποβοήθησης εκκίνησης σε ανηφόρα μπορεί να μην αποτρέψει την κύλιση του αυτοκινήτου προς τα πίσω σε ανηφόρα, όταν είναι πλήρως φορτωμένο ή δεν το επιτρέπουν οι συνθήκες του δρόμου. Να είστε πάντα προετοιμασμένος να πατήσετε το πεντάλ του φρένου για να αποφύγετε να κυλίσει το αυτοκίνητο προς τα πίσω. Εάν δεν το κάνετε μπορεί να προκληθεί σύγκρουση ή σοβαρός τραυματισμός.**

Το σύστημα υποβοήθησης σε ανηφόρα βοηθάει στην αυτόματη διατήρηση της εφαρμογής των φρένων ώστε να αποτραπεί η κύλιση του αυτοκινήτου προς τα πίσω την στιγμή που ο οδηγός αφήνει το πεντάλ του φρένου για να πατήσει τον συμπλέκτη όταν το αυτοκίνητο είναι σταματημένο σε ανηφόρα.

Το σύστημα υποβοήθησης σε ανηφόρα θα λειτουργήσει αυτόματα κάτω από τις ακόλουθες συνθήκες:

- Ο επιλογέας ταχυτήτων έχει αλλάξει σε μία ταχύτητα κίνησης προς τα εμπρός (αυτοκίνητο με όψη στην ανηφόρα) ή στην όπισθεν (αυτοκίνητο με όψη στην κατηφόρα).
- Το αυτοκίνητο είναι τελείως σταματημένο σε ανηφόρα με την χρήση του φρένου.

Ο μέγιστος χρόνος συγκράτησης είναι 2 δευτερόλεπτα. Μετά τα δύο δευτερόλεπτα το αυτοκίνητο θα αρχίσει να κυλάει προς τα πίσω και το σύστημα υποβοήθησης εκκίνησης σε ανηφόρα θα σταματήσει να λειτουργεί εντελώς.

Το σύστημα υποβοήθησης εκκίνησης σε ανηφόρα δεν θα λειτουργήσει όταν ο επιλογέας ταχυτήτων έχει αλλάξει στη νεκρά (N) ή την θέση P (παρκάρισμα) ή όταν είστε σε επίπεδο δρόμο.

Όταν ανάβει το προειδοποιητικό φως του Ηλεκτρονικού Προγράμματος Ευστάθειας (ESP) στον μετρητή, το σύστημα υποβοήθησης εκκίνησης σε ανηφόρα δεν θα λειτουργήσει. (Δείτε το «Ενδεικτικό φως σβηστού Ηλεκτρονικού Προγράμματος Ευστάθειας (όπου υπάρχει)» στο κεφάλαιο «2. Όργανα και χειριστήρια»).

ΣΥΣΤΗΜΑ ΕΛΕΓΧΟΥ ΚΑΤΑΒΑΣΗΣ (όπου υπάρχει)

ΠΡΟΕΙΔΟΠΟΙΗΣΗ

- **Ποτέ μην βασίζεστε μόνο στο σύστημα ελέγχου κατάβασης για να ελέγξετε την ταχύτητα του αυτοκινήτου όταν οδηγείτε σε απότομες κατηφόρες. Οδηγείτε πάντα προσεκτικά όταν χρησιμοποιείτε το σύστημα ελέγχου κατάβασης και μειώστε την ταχύτητα του αυτοκινήτου πατώντας το πεντάλ του φρένου εάν είναι απαραίτητο. Να είστε ιδιαίτερα προσεκτικός όταν οδηγείτε σε παγωμένους, λασπωμένους ή πολύ απότομους κατηφορικούς δρόμους. Εάν δεν μπορέσετε να ελέγξετε την ταχύτητα του αυτοκινήτου, μπορεί να χάσετε τον έλεγχό του και να προκληθεί πιθανός τραυματισμός ή θάνατος.**
- **Το σύστημα ελέγχου κατάβασης μπορεί να μην ελέγξει την ταχύτητα του αυτοκινήτου σε κατηφόρα όταν το αυτοκίνητο είναι τελείως φορτωμένο ή ανάλογα με τις συνθήκες του δρόμου. Να είστε πάντα έτοιμος να πατήσετε το πεντάλ του φρένου για να ελέγξετε την ταχύτητα του αυτοκινήτου. Σε διαφορετική περίπτωση μπορεί να προκληθεί σύγκρουση ή σοβαρός τραυματισμός.**

ΠΡΟΣΟΧΗ

Όταν το σύστημα ελέγχου κατάβασης λειτουργεί συνεχόμενα για πολύ ώρα, η θερμοκρασία του ενεργοποιητή του συστήματος ESP μπορεί να αυξηθεί και το σύστημα ελέγχου κατάβασης μπορεί να απενεργοποιηθεί προσωρινά (το ενδεικτικό φως ελέγχου κατάβασης θα αναβοσβήνει). Εάν το ενδεικτικό φως δεν ανάβει συνεχόμενα όταν προ-

ηγουμένως αναβόσβηνε, σταματήστε να χρησιμοποιείτε το σύστημα.

Όταν το σύστημα ελέγχου κατάβασης ενεργοποιηθεί, αυτόματα εφαρμόζει απαλό φρενάρισμα για να ελέγξει την ταχύτητα του αυτοκινήτου σε απότομους και γλιστερούς κατηφορικούς δρόμους ή εκτός δρόμου, χωρίς την λειτουργία του φρένου ή του γκαζιού.

Το σύστημα ελέγχου κατάβασης βοηθάει να διατηρηθεί η ταχύτητα του αυτοκινήτου όταν οδηγείτε με λιγότερα από 25 χλμ / ώρα σε απότομη κατηφόρα όταν το σύστημα φρεναρίσματος του κινητήρα από μόνο του ή η λειτουργία 4WD δεν μπορούν να την ελέγξουν.

Όταν οδηγείτε προς τα εμπρός σε μία κατηφόρα, η ταχύτητα μπορεί να ρυθμιστεί από την λειτουργία του φρένου ή του γκαζιού. Το σύστημα διατηρεί την ταχύτητα για οδήγηση με την όπισθεν στην κατηφόρα.

ΔΙΑΚΟΠΤΗΣ ΕΛΕΓΧΟΥ ΚΑΤΑΒΑΣΗΣ

Όταν απαιτείται πρόσθετο φρενάρισμα σε απότομους κατηφορικούς δρόμους, ενεργοποιήστε το σύστημα ελέγχου κατάβασης πατώντας τον διακόπτη ελέγχου κατάβασης να ανάψει.

Όταν ενεργοποιείτε το σύστημα ελέγχου κατάβασης, ανάβει το ενδεικτικό φως ελέγχου κατάβασης . (Δείτε το «Ενδεικτικό φως συστήματος ελέγχου κατάβασης (όπου υπάρχει)» στο κεφάλαιο «2. Όργανα και χειριστήρια»). Επίσης τα φώτα στοπ / πίσω πορείας θα ανάψουν όταν το σύστημα ελέγχου κατάβασης εφαρμόζει τα φρένα για να ελέγξει την ταχύτητα του αυτοκινήτου.

Για να ενεργοποιήσετε το σύστημα ελέγχου κατάβασης, θα πρέπει να πληρούνται όλες οι ακόλουθες συνθήκες:

- Το σαζμάν θα πρέπει να είναι σε μία ταχύτητα οδήγησης μπροστά ή στην όπισθεν.
- Ο διακόπτης 4WD θα πρέπει να είναι στην λειτουργία LOCK με την ταχύτητα του αυτοκινήτου κάτω από τα 25 χλμ / ώρα.
- Ο διακόπτης ελέγχου κατάβασης θα πρέπει να ενεργοποιηθεί (στην θέση ON).

Εάν πατήσετε το πεντάλ του γκαζιού ή του φρένου ενώ λειτουργεί το σύστημα ελέγχου κατάβασης, το σύστημα θα σταματήσει να λειτουργεί προσωρινά. Μόλις αφήσετε το πεντάλ του γκαζιού ή του φρένου, το σύστημα ελέγχου κατάβασης θα αρχίσει να λειτουργεί πάλι εάν πληρούνται οι συνθήκες λειτουργίας.

Το ενδεικτικό φως του συστήματος ελέγχου κατάβασης θα αναβοσβήνει εάν ο διακόπτης είναι αναμμένος και όλες οι συνθήκες για την ενεργοποίηση του συστήματος δεν πληρούνται ή το σύστημα απενεργοποιηθεί για οποιονδήποτε λόγο.

Όταν η ταχύτητα του αυτοκινήτου υπερβεί τα 40 χλμ / ώρα, το ενδεικτικό φως 4WD αλλάζει από την θέση LOCK στο AUTO. Μόλις η ταχύτητα μειωθεί στα 25 χλμ / ώρα, γυρίστε τον διακόπτη 4WD στην θέση LOCK πάλι για να ανάψει το σύστημα ελέγχου κατάβασης.

Για να κλείσετε το σύστημα ελέγχου κατάβασης, πατήστε τον διακόπτη ελέγχου κατάβασης στην θέση OFF.

ΣΥΣΤΗΜΑ ΠΡΟΕΙΔΟΠΟΙΗΣΗΣ ΤΥΦΛΟΥ ΣΗΜΕΙΟΥ (BSW)
(όπου υπάρχει)

Κατά την οδήγηση, το σύστημα Προειδοποίησης Τυφλού Σημείου (BSW) βοηθάει ειδοποιώντας τον οδηγό όταν κάνει αλλαγή λωρίδας, για αυτοκίνητα που βρίσκονται στις διπλανές λωρίδες.

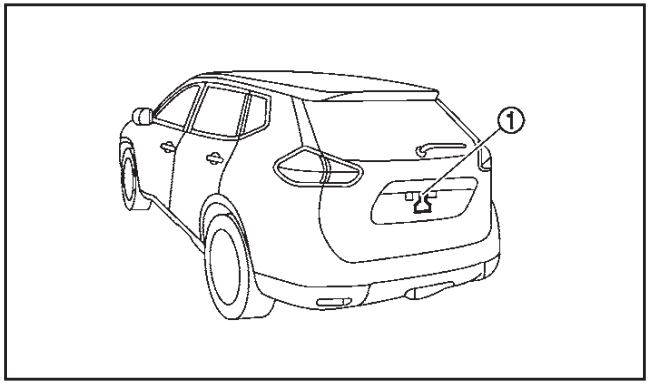

Το σύστημα BSW χρησιμοποιεί την μονάδα της κάμερας οπισθοπορείας (1) με αυτόματο πλυστικό και φυσητήρα.

ΠΡΟΕΙΔΟΠΟΙΗΣΗ

- **Το σύστημα BSW δεν υποκαθιστά τον σωστό τρόπο οδήγησης και δεν είναι σχεδιασμένο για να αποτρέπει την επαφή με αυτοκίνητα ή αντικείμενα. Όταν οδηγείτε να χρησιμοποιείτε πάντα τους εξωτερικούς και τον εσωτερικό καθρέπτη και να γυρίζετε να κοιτάξετε στην κατεύθυνση που θα κινηθείτε για να βεβαιωθείτε ότι είναι ασφαλές να αλλάξετε λωρίδα. Ποτέ μην βασίζεστε μόνο στο σύστημα BSW.**
- **Οι μονάδες των καμερών μπορεί να μην λειτουργήσουν σωστά κάτω από τις ακόλουθες συνθήκες:**
  - **Όταν ρυμουλκείτε τρέιλερ.**
  - **Όταν ισχυρό φως μπαίνει στον φακό της κάμερας. (Για παράδειγμα, όταν μπαίνει το φως του ήλιου κατευθείαν στον φακό της κάμερας το ξημέρωμα ή το ηλιοβασίλεμα).**
  - **Όταν ο εξωτερικός φωτισμός αλλάζει ξαφνικά. (Για παράδειγμα όταν το αυτοκίνητο μπαίνει ή βγαίνει σε τούνελ ή περνάει κάτω από μία γέφυρα).**
- **Εάν οι φακοί της κάμερας είναι πολύ βρώμικοι, το αυτόματο πλυστικό ίσως δεν μπορέσει να τους καθαρίσει. Αυτό θα μπορούσε να έχει σαν αποτέλεσμα η κάμερα να μην ανιχνεύσει αυτοκίνητα ή διαγράμμιση λωρίδων.**
- **Ο υπερβολικός θόρυβος (για παράδειγμα, ένταση ηχοσυστήματος, ανοικτό παράθυρο αυτοκινήτου) θα παρεμβληθούν στον ήχο του βομβητή και αυτός μπορεί να μην ακουστεί.**

ΛΕΙΤΟΥΡΓΙΑ ΤΟΥ ΣΥΣΤΗΜΑΤΟΣ BSW

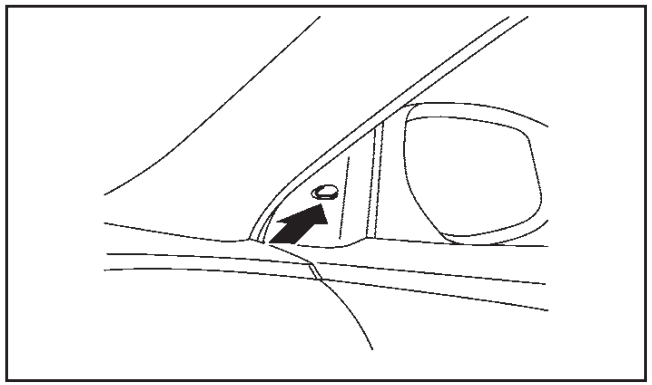

Ενδεικτικό φως Τυφλού Σημείου

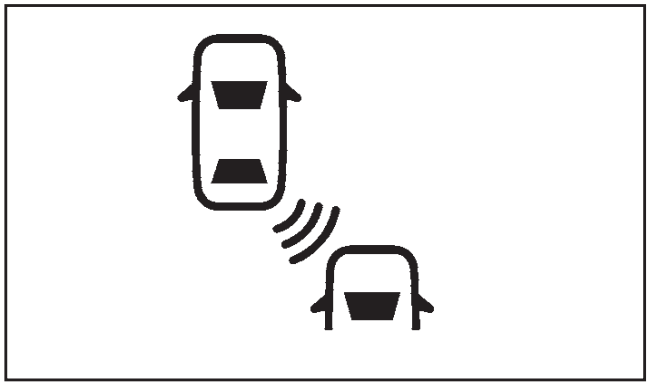

Φως BSW (στην οθόνη πληροφοριών του αυτοκινήτου)

Το σύστημα BSW λειτουργεί πάνω από τα περίπου 32 χλμ/ώρα.

Το φως BSW εμφανίζεται στην οθόνη πληροφοριών του αυτοκινήτου εάν το Σύστημα Προειδοποίησης Τυφλού Σημείου είναι ενεργό. Για να ανοίξετε ή να κλείσετε το σύστημα δείτε την περιγραφή παρακάτω.

Όταν η μονάδα της κάμερας εντοπίσει αυτοκίνητα στην ζώνη ανίχνευσης, θα ανάψει το ενδεικτικό φως Τυφλού Σημείου που βρίσκεται στο εσωτερικό μέρος των εξωτερικών καθρεπτών. Εάν στην συνέχεια ενεργοποιηθεί το φλας, ο βομβητής ηχεί (δύο φορές) και το ενδεικτικό φως Τυφλού Σημείου αρχίσει να αναβοσβήνει πορτοκαλί για να ειδοποιήσει τον οδηγό για την παρουσία οχημάτων στις διπλανές λωρίδες κυκλοφορίας.

Το ενδεικτικό φως Τυφλού Σημείου συνεχίζει να αναβοσβήνει έως ότου τα εντοπισμένα αυτοκίνητα φύγουν από την ζώνη ανίχνευσης.

Ζώνη ανίχνευσης

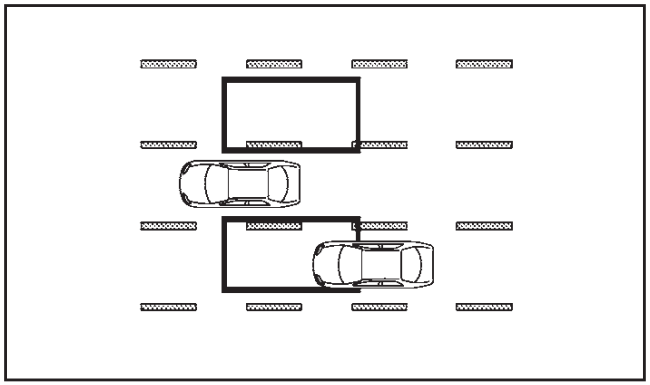

Η μονάδα της κάμερας μπορεί να εντοπίσει αυτοκίνητα και στις δύο πλευρές του αυτοκινήτου σας, όταν τμήμα άλλου αυτοκινήτου είναι μέσα στην ζώνη ανίχνευσης όπως φαίνεται στην εικόνα.

Αυτή η ζώνη ανίχνευσης αρχίζει τυπικά από τον εξωτερικό καθρέπτη του αυτοκινήτου σας και επεκτείνεται περίπου στα 3 μέτρα πίσω από τον πίσω προφυλακτήρα και περίπου 3 μέτρα πλευρικά.

Η φωτεινότητα των ενδεικτικών φώτων Τυφλού Σημείου ρυθμίζεται αυτόματα ανάλογα με την φωτεινότητα από το εξωτερικό φως.

Εάν η μονάδα της κάμερας έχει ήδη ανιχνεύσει οχήματα όταν ενεργοποιείται το φλας, ηχεί ένας βομβητής. Εάν ένα αυτοκίνητο μπει μέσα στην ζώνη ανίχνευσης αφού ο οδηγός ενεργοποιήσει το φλας, μόνο το ενδεικτικό φως Τυφλού Σημείου αναβοσβήνει και δεν ηχεί κάποιος βομβητής. («Καταστάσεις οδήγησης του συστήματος BSW” πιο κάτω)

Ανοίγοντας και κλείνοντας το σύστημα BSW

Το σύστημα BSW μπορεί να ανοίξει ή να κλείσει χρησιμοποιώντας το κουμπί ρυθμίσεων στην οθόνη πληροφοριών του αυτοκινήτου.

ΣΥΣΤΗΜΑ ΑΝΟΙΚΤΟ:

Θα ανάψει το ενδεικτικό φως BSW (λευκό) στην οθόνη πληροφοριών του αυτοκινήτου.

ΣΥΣΤΗΜΑ ΚΛΕΙΣΤΟ:

Θα σβήσει το ενδεικτικό φως BSW στην οθόνη πληροφοριών του αυτοκινήτου.

Για να ανοίξετε και να κλείσετε το σύστημα BSW κάντε τα παρακάτω βήματα.

1. Χρησιμοποιήστε το κουμπί ⬍ έως ότου εμφανιστεί [Settings] (ρυθμίσεις) στην οθόνη πληροφοριών του αυτοκινήτου. Χρησιμοποιήστε το ⬍ για να επιλέξετε [Driver Assistance] (βοήθεια στον οδηγό). Μετά πατήστε το κουμπί ENTER.
2. Επιλέξτε [Driving Aids] (βοήθειες στον οδηγό) και πατήστε ENTER.
3. Για να ανοίξετε ή να κλείσετε το BSW, χρησιμοποιήστε τα κουμπιά ⬍ για να περιηγηθείτε στο μενού και χρησιμοποιήστε το κουμπί ENTER για να επιλέξετε [Blind Spot] (τυφλό σημείο). Μετά πατήστε το κουμπί ENTER.

ΠΡΟΕΙΔΟΠΟΙΗΣΗ

- **Η μονάδα της κάμερας μπορεί να μην έχει την δυνατότητα να ανιχνεύσει όταν είναι παρόντα συγκεκριμένα αντικείμενα όπως:**
  - **Πεζοί, ποδήλατα, ζώα**
  - **Ορισμένοι τύποι μικρών οχημάτων όπως οι μοτοσυκλέτες και τα αυτοκίνητα με πολύ μικρό μήκος.**
  - **Τα αυτοκίνητα που κινούνται αντίθετα**
  - **Ένα όχημα που πλησιάζει πολύ γρήγορα από πίσω (Δείτε το «Καταστάσεις οδήγησης του συστήματος BSW” πιο κάτω)**
  - **Ένα όχημα που το αυτοκίνητό σας προσπερνάει πολύ γρήγορα (Δείτε το «Καταστάσεις οδήγησης του συστήματος BSW” πιο κάτω)**
  - **Ένα όχημα που πλησιάζει ή αλλάζει λωρίδες πολύ γρήγορα δίπλα στο αυτοκίνητό σας.**
- **Η μονάδα της κάμερας μπορεί να μην έχει την δυνατότητα να ανιχνεύσει σωστά όταν το αυτοκίνητό σας κινείται δίπλα στο μεσαίο τμήμα ενός οχήματος με μεγάλο μεταξόνιο (για παράδειγμα, φορτηγό με ρυμουλκούμενο, μισό τρέιλερ, νταλίκα).**
- **Η ζώνη ανίχνευσης της κάμερας είναι σχεδιασμένη με βάση ένα στάνταρ πλάτος λωρίδας. Όταν οδηγείτε σε πιο φαρδιά λωρίδα, η κάμερα μπορεί να μην ανιχνεύσει οχήματα σε μία πλευρική λωρίδα. Όταν οδηγείτε σε στενή λωρίδα, η μονάδα της κάμερας μπορεί να ανιχνεύσει οχήματα που κινούνται δύο λωρίδες μακριά.**
- **Η μονάδα της κάμερας είναι σχεδιασμένη να αγνοεί τα περισσότερα σταθερά αντικείμενα.**

Ωστόσο μπορεί να ανιχνευτούν σταδιακά αντικείμενα όπως μπάρες, τοίχοι και παρκαρισμένα οχήματα. Αυτή είναι φυσιολογική συνθήκη λειτουργίας.

- **Η μονάδα της κάμερας μπορεί να ανιχνεύσει την εικόνα αυτοκινήτων που αντανακλάται ή αντικείμενα στο πλάι του δρόμου που δεν είναι στην πραγματικότητα μέσα στην ζώνη ανίχνευσης, ειδικά όταν ο δρόμος είναι βρεγμένος.**

ΚΑΤΑΣΤΑΣΕΙΣ ΟΔΗΓΗΣΗΣ ΤΟΥ ΣΥΣΤΗΜΑΤΟΣ BSW

Ένα άλλο όχημα πλησιάζει από πίσω

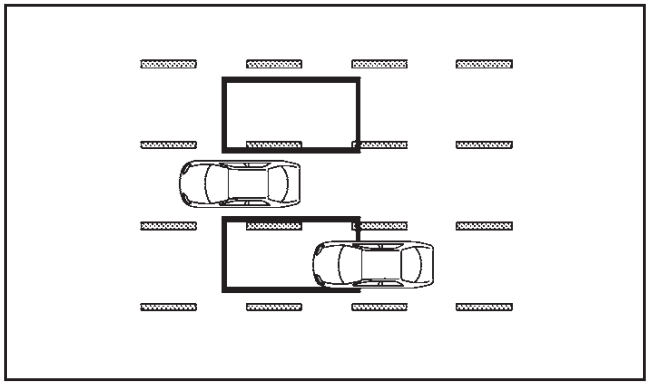

Το ενδεικτικό φως Τυφλού Σημείου ανάβει εάν ένα αυτοκίνητο μπαίνει στην ζώνη ανίχνευσης σε διπλανή λωρίδα πίσω σας.

Ωστόσο, εάν το αυτοκίνητο που σας προσπερνάει ταξιδεύει πολύ πιο γρήγορα από το αυτοκίνητό σας, το ενδεικτικό φως μπορεί να μην ανάψει πριν το εντοπισμένο όχημα βρεθεί δίπλα στο δικό σας όχημα. Να χρησιμοποιείτε πάντα τους πλευρικούς και τον εσωτερικό καθρέπτη και να γυρίζετε να κοιτάτε στην κατεύθυνση που θα κινηθεί το αυτοκίνητό σας για να βεβαιωθείτε ότι είναι ασφαλές να αλλάξετε λωρίδα.

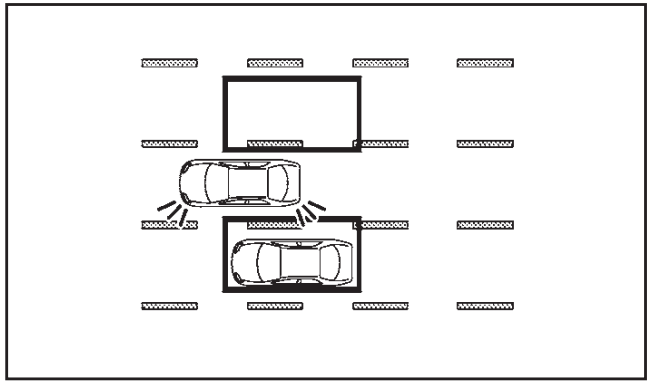

Εάν ο οδηγός ενεργοποιήσει το φλας, τότε θα αναβοσβήσει το ενδεικτικό φως Τυφλού Σημείου και θα ηχήσει δύο φορές ένας βομβητής.

ΣΗΜΕΙΩΣΗ

Εάν ο οδηγός ανάψει το φλας πριν ένα όχημα μπει στην ζώνη ανίχνευσης, το ενδεικτικό φως Τυφλού Σημείου θα αναβοσβήσει αλλά δεν θα ηχήσει βομβητής όταν εντοπιστεί ένα άλλο αυτοκίνητο.

Προσπέραση άλλων αυτοκινήτων

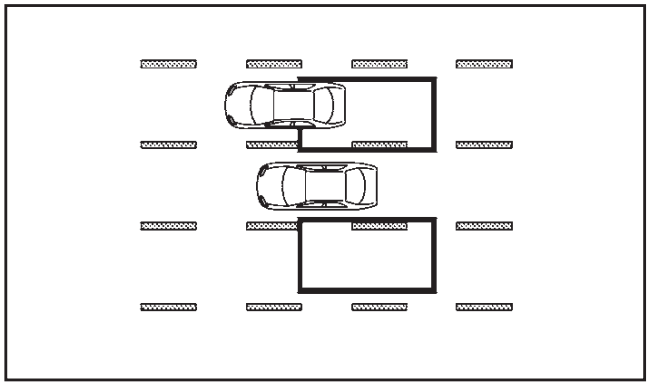

Το ενδεικτικό φως Τυφλού Σημείου ανάβει εάν προσπεράσετε ένα αυτοκίνητο και αυτό μείνει μέσα στην ζώνη ανίχνευσης για περίπου 3 δευτερόλεπτα.

Η μονάδα της κάμερας μπορεί να μην ανιχνεύσει τα οχήματα που κινούνται πιο αργά εάν τα προσπεράσετε γρήγορα.

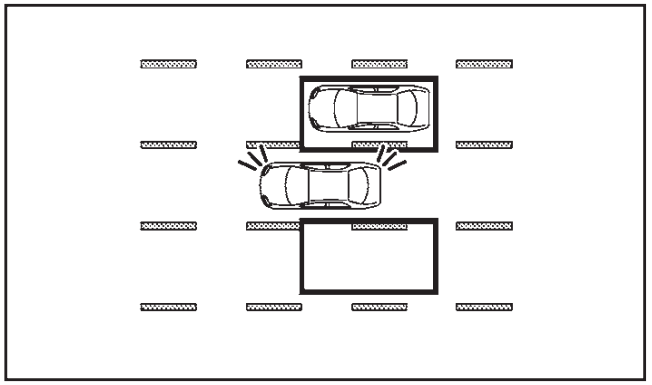

Εάν ο οδηγός ενεργοποιήσει το φλας ενώ ένα άλλο αυτοκίνητο είναι μέσα στην ζώνη ανίχνευσης, το εν-

δεικτικό φως Τυφλού Σημείου αναβοσβήνει και ένας βομβητής θα ηχήσει δύο φορές.

ΚΑΤΑΣΤΑΣΗ ΠΡΟΣΩΡΙΝΗΣ ΑΠΕΝΕΡΓΟΠΟΙΗΣΗΣ BSW

Κάτω από την ακόλουθη συνθήκη το σύστημα BSW απενεργοποιείται προσωρινά και το φως BSW θα αναβοσβήσει όταν:

- Ανοίξει η πίσω πόρτα

Όταν διορθωθεί η παραπάνω συνθήκη, το σύστημα BSW θα επανέλθει αυτόματα.

ΑΥΤΟΜΑΤΗ ΑΠΕΝΕΡΓΟΠΟΙΗΣΗ BSW

Το σύστημα BSW θα απενεργοποιηθεί αυτόματα όταν βρωμιά, βροχή ή χιόνι συσσωρευτεί στην πίσω κάμερα BSW. Το φως BSW θα αναβοσβήσει. Στην οθόνη πληροφοριών του αυτοκινήτου θα εμφανιστεί το μήνυμα [Not available Clean Rear Camera] (δεν είναι διαθέσιμη καθαρή πίσω κάμερα).

Ενέργεια που πρέπει να κάνετε:

Εάν παρουσιαστεί το μήνυμα, παρκάρετε το αυτοκίνητο σε ασφαλές σημείο και καθαρίστε την κάμερα με ένα μαλακό πανί. Στην συνέχεια σβήστε και βάλτε πάλι μπροστά τον κινητήρα.

ΔΥΣΛΕΙΤΟΥΡΓΙΑ BSW

Όταν το σύστημα BSW δεν λειτουργεί σωστά, θα απενεργοποιηθεί αυτόματα και θα ανάψει το ενδεικτικό φως BSW ενώ θα εμφανιστεί το μήνυμα [System fault] (σφάλμα συστήματος) στην οθόνη πληροφοριών του αυτοκινήτου.

Ενέργεια που πρέπει να κάνετε:

Σταματήστε το αυτοκίνητο σε ασφαλές σημείο σβήστε και βάλτε πάλι μπροστά τον κινητήρα. Εάν το ενδεικτικό φως BSW συνεχίζει να ανάβει, ζητήστε τον έλεγχο του συστήματος BSW από εξουσιοδοτημένο συνεργείο Nissan ή εξειδικευμένο συνεργείο.

ΣΥΝΤΗΡΗΣΗ ΤΗΣ ΜΟΝΑΔΑΣ ΤΗΣ ΚΑΜΕΡΑΣ

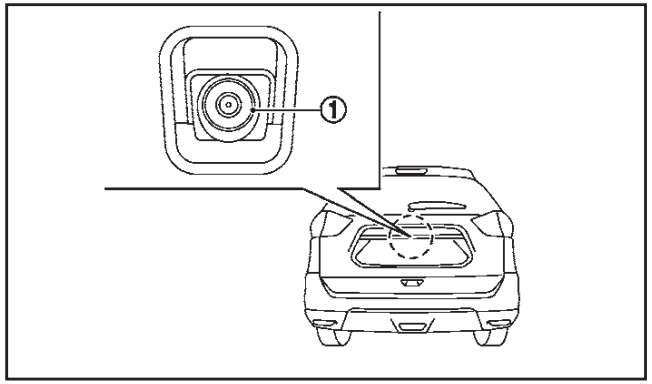

Η μονάδα της πίσω κάμερας (1) για το σύστημα BSW βρίσκεται πάνω από την πινακίδα του πίσω αριθμού κυκλοφορίας. Για να διατηρήσετε την σωστή λειτουργία του συστήματος BSW και να συνεχιστεί η καλή λειτουργία του, βεβαιωθείτε ότι τηρείτε τα ακόλουθα:

- Κρατάτε πάντα την μονάδα της κάμερας καθαρή. Προσέξτε να μην κάνετε ζημιά στο μπεκ του αυτόματου πλυστικού και τον φυσητήρα.
- Μην τοποθετείτε αξεσουάρ στην πινακίδα του αριθμού κυκλοφορίας τα οποία αντανακλούν το φως.
- Μην χτυπάτε ή κάνετε ζημιά στις περιοχές γύρω από την μονάδα της κάμερας.

ΠΡΟΕΙΔΟΠΟΙΗΣΗ ΑΚΟΥΣΙΑΣ ΑΛΛΑΓΗΣ ΛΩΡΙΔΑΣ (LDW)

Το σύστημα Προειδοποίησης Ακούσιας Αλλαγής Λωρίδας (LDW) βοηθάει ειδοποιώντας τον οδηγό όταν το αυτοκίνητο κινείται κοντά είτε στην αριστερή είτε στην δεξιά λωρίδα κίνησης.

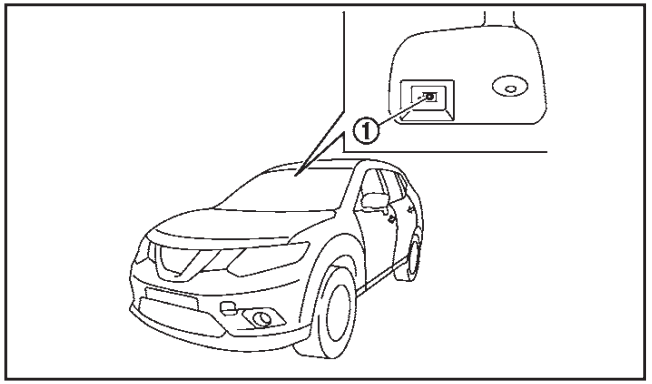

Το σύστημα LDW χρησιμοποιεί την μονάδα της κάμερας μπροστά που βρίσκεται μπροστά από τον εσωτερικό καθρέπτη (1).

ΠΡΟΕΙΔΟΠΟΙΗΣΗ

- **Το σύστημα LDW είναι μόνο μία μονάδα προειδοποίησης για να πληροφορήσει τον οδηγό ότι υπάρχει απότομη και σημαντική απόκλιση από την λωρίδα του. Δεν θα στρίψει το τιμόνι και δεν θα αποτρέψει την απώλεια ελέγχου του αυτοκινήτου. Είναι ευθύνη του οδηγού να μείνει σε επαγρύπνηση, να οδηγεί με ασφάλεια, να διατηρεί το αυτοκίνητο μέσα στην λωρίδα κίνησης και να διατηρεί πάντα τον έλεγχο του αυτοκινήτου του.**\
- **Το σύστημα δεν θα λειτουργήσει σε ταχύτητες κάτω από τα περίπου 60 χλμ/ώρα ή εάν δεν μπορεί να εντοπίσει τις διαγραμμίσεις των λω-**

ρίδων κυκλοφορίας.

- **Εάν το σύστημα LDW δεν λειτουργεί σωστά, θα ακυρωθεί αυτόματα και θα εμφανιστεί μήνυμα σφάλματος LDW [System fault] στην οθόνη πληροφοριών του αυτοκινήτου.**
- **Εάν εμφανιστεί το μήνυμα σφάλματος LDW [System fault] βγείτε από τον δρόμο σε ασφαλές σημείο και σταματήστε το αυτοκίνητο. Σβήστε τον κινητήρα και βάλτε τον και πάλι μπροστά. Εάν το μήνυμα σφάλματος LDS [System fault] συνεχίσει να εμφανίζεται, ζητήστε τον έλεγχο του συστήματος από εξουσιοδοτημένο συνεργείο Nissan ή εξειδικευμένο συνεργείο.**
- **Ο υπερβολικός θόρυβος θα παρεμβληθεί στον ήχο του βομβητή και αυτός μπορεί να μην ακουστεί.**

Το σύστημα μπορεί να μην λειτουργήσει σωστά κάτω από τις ακόλουθες συνθήκες:

- Σε δρόμους όπου υπάρχουν πολλαπλές παράλληλες διαγραμμίσεις των λωρίδων, αχνές διαγραμμίσεις λωρίδων ή διαγραμμίσεις που δεν είναι καθαρές, κίτρινες διαγραμμίσεις, διαγραμμίσεις που δεν είναι στάνταρ ή διαγραμμίσεις που καλύπτονται με νερό, βρωμιά, χιόνι κλπ.
- Σε δρόμους όπου συνεχίζουν να είναι ανιχνεύσεις μη συνεχόμενες διαγραμμίσεις λωρίδων.
- Σε δρόμους όπου υπάρχουν απότομες στροφές.
- Σε δρόμους όπου υπάρχουν αντικείμενα που δημιουργούν έντονη αντίθεση, όπως σκιές, χιόνι, νερό, σκιές ελαστικών, γραμμές που έχουν μείνει μετά από επισκευές του δρόμου. (Το σύστημα Ακούσιας Αλλαγής Λωρίδας (LDW) θα μπορούσε να ανιχνεύσει αυτά τα στοιχεία σαν διαγραμμίσεις λωρίδων).
- Σε δρόμους όπου οι διαγραμμίσεις των λωρίδων ενώνονται ή χωρίζουν.
- Όταν η κατεύθυνση κίνησης του αυτοκινήτου δεν ευθυγραμμίζεται με την διαγράμμιση.
- Όταν κινήστε κοντά στο προπορευόμενο όχημα, παρεμποδίζοντας κλίμακα ανίχνευσης διαγράμμισης της κάμερας.
- Όταν βροχή, χιόνι ή βρωμιά έχει κολλήσει στο παρμπρίζ, μπροστά από την μονάδα της κάμερας.
- Όταν οι προβολείς έχουν θαμπώσει λόγω βρωμιάς στα κρύσταλλα ή εάν δεν έχει γίνει σωστή ρύθμισή τους.
- Όταν μπαίνει στην μονάδα της κάμερας δυνατό φως. (Για παράδειγμα το φως που χτυπάει κατευθείαν στο μπροστά μέρος του αυτοκινήτου κατά την ανατολή ή την δύση του ήλιου).
- Όταν υπάρξει ξαφνική αλλαγή στο επίπεδο έντασης φωτισμού. (Για παράδειγμα, όταν το αυτοκίνητο μπαίνει ή βγαίνει σε ένα τούνελ ή κάτω από μία γέφυρα).

ΛΕΙΤΟΥΡΓΙΑ ΤΟΥ ΣΥΣΤΗΜΑΤΟΣ LDW

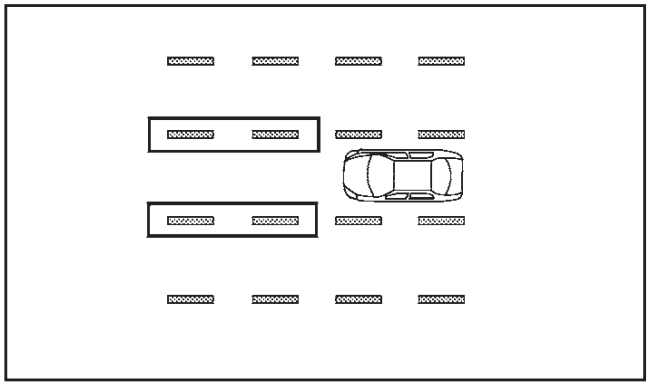

Ενδεικτικό Φως LDW (στην οθόνη πληροφοριών του αυτοκινήτου)

Το σύστημα LDW παρέχει μία λειτουργία προειδοποίησης ακούσιας αλλαγής λωρίδας όταν το αυτοκίνητο κινείται με ταχύτητες περίπου πάνω από τα 60 χλμ/ώρα.

Όταν το αυτοκίνητο πλησιάζει είτε την αριστερή είτε την δεξιά λωρίδα πορείας, θα ηχήσει ένας προειδοποιητικός βομβητής και θα αναβοσβήσει το εν-

δεικτικό φως LDW στην οθόνη πληροφοριών του αυτοκινήτου για να προειδοποιήσει τον οδηγό.

Η λειτουργία προειδοποίησης θα σταματήσει όταν το αυτοκίνητο επιστρέψει μέσα στις γραμμές της λωρίδας.

Το σύστημα LDW δεν είναι σχεδιασμένο για να προειδοποιήσει στις παρακάτω συνθήκες.

- Όταν έχετε ανάψει το φλας και κινήστε προς την κατεύθυνση της λωρίδας που δείχνει το φλας. (Το σύστημα LDW θα μπει και πάλι σε λειτουργία περίπου 2 δευτερόλεπτα μετά την στιγμή που θα σβήσετε το φλας).
- Όταν η ταχύτητα του αυτοκινήτου χαμηλώσει κάτω από τα περίπου 60 χλμ/ώρα.

Οι λειτουργίες του LDW θα επανέλθουν, όταν έχουν ολοκληρωθεί οι παραπάνω συνθήκες και πληρούνται οι απαραίτητες συνθήκες λειτουργίας.

Ανοίγοντας και κλείνοντας το σύστημα LDW

Το σύστημα LDW ανοίγει και κλείνει με την χρήση του μενού ρυθμίσεων στην οθόνη πληροφοριών του αυτοκινήτου.

ΣΥΣΤΗΜΑ ΑΝΟΙΚΤΟ:

Το ενδεικτικό φως LDW ανάβει στην οθόνη πληροφοριών του αυτοκινήτου.

ΣΥΣΤΗΜΑ ΚΛΕΙΣΤΟ:

Το ενδεικτικό φως LDW σβήνει στην οθόνη πληροφοριών του αυτοκινήτου.

Για να ανοίξετε και να κλείσετε το σύστημα LDW κάντε τα παρακάτω βήματα.

1. Χρησιμοποιήστε το κουμπί ⬍ έως ότου εμφανιστεί [Settings] (ρυθμίσεις) στην οθόνη πληροφοριών του αυτοκινήτου. Χρησιμοποιήστε το ⬍ για να επιλέξετε [Driver Assistance] (βοήθεια στον οδηγό). Μετά πατήστε το κουμπί ENTER.
2. Επιλέξτε [Driving Aids] (βοήθειες στον οδηγό) και πατήστε ENTER.
3. Για να ανοίξετε ή να κλείσετε το LDW, χρησιμοποιήστε τα κουμπιά ⬍ για να περιηγηθείτε στο μενού και χρησιμοποιήστε το κουμπί ENTER για να επιλέξετε [Lane] (λωρίδα). Μετά πατήστε το κουμπί ENTER.

ΚΑΤΑΣΤΑΣΗ ΠΡΟΣΩΡΙΝΗΣ ΑΠΕΝΕΡΓΟΠΟΙΗΣΗΣ ΣΤΗΝ ΥΨΗΛΗ ΘΕΡΜΟΚΡΑΣΙΑ

Εάν το αυτοκίνητο είναι παρκαρισμένο κάτω από τον ήλιο και σε συνθήκες υψηλών θερμοκρασιών (πάνω από τους 40^{0}C), όταν το βάλετε μπροστά το αυτοκίνητο το σύστημα LDW μπορεί να απενεργοποιηθεί αυτόματα. Θα εμφανιστεί το προειδοποιητικό μήνυμα [Not available High cabin temperature] (μη διαθέσιμο υψηλή θερμοκρασία καμπίνας) στην οθόνη πληροφοριών του αυτοκινήτου.

Όταν μειωθεί η εσωτερική θερμοκρασία, το σύστημα LDW θα επανέλθει σε λειτουργία αυτόματα.

ΣΥΝΤΗΡΗΣΗ ΤΗΣ ΜΟΝΑΔΑΣ ΤΗΣ ΚΑΜΕΡΑΣ ΠΟΛΛΑΠΛΩΝ ΑΙΣΘΗΤΗΡΩΝ

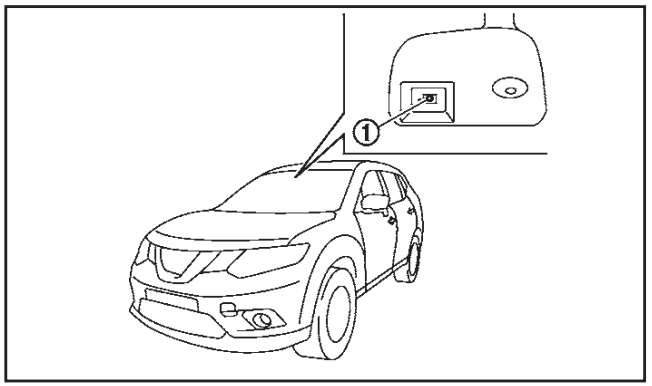

Η μονάδα της κάμερας πολλαπλών αισθητήρων (1) για το σύστημα LDW βρίσκεται στο παρμπρίζ, μπροστά από τον εσωτερικό καθρέπτη. Για να διατηρήσετε την σωστή λειτουργία του συστήματος LDW και να συνεχιστεί η καλή λειτουργία του, βεβαιωθείτε ότι τηρείτε τα ακόλουθα:

- Διατηρείτε πάντα το παρμπρίζ καθαρό.
- Μην κολλάτε αυτοκόλλητα (ούτε από διαφανές υλικό) και μην τοποθετείτε αξεσουάρ κοντά στην μονάδα της κάμερας.
- Μην τοποθετείτε υλικά που κάνουν αντανάκλαση, όπως λευκό χαρτί ή καθρέπτη στο ταμπλό των οργάνων. Η αντανάκλαση του φωτός του ήλιου μπορεί να επηρεάσει την ικανότητα ανίχνευσης της μονάδας της κάμερας.
- Μην χτυπάτε ή κάνετε ζημιά στις περιοχές γύρω από την μονάδα της κάμερας. Μην ακουμπάτε τον φακό της κάμερας ή βγάζετε την βίδα που

βρίσκεται πάνω στην μονάδα της κάμερας. Εάν η κάμερα πάθει ζημιά λόγω ατυχήματος, αποτανθείτε σε εξουσιοδοτημένο συνεργείο Nissan ή εξειδικευμένο συνεργείο.

ΠΕΡΙΟΡΙΣΤΗΣ ΤΑΧΥΤΗΤΑΣ
(όπου υπάρχει)

Ο περιοριστής ταχύτητας σας επιτρέπει να ρυθμίσετε το όριο ταχύτητας του αυτοκινήτου που θέλετε. Όταν ο περιοριστής ταχύτητας είναι ενεργοποιημένος, ο οδηγός μπορεί να φρενάρει και να επιταχύνει αλλά το αυτοκίνητο δεν θα υπερβεί το καθορισμένο όριο.

ΠΡΟΕΙΔΟΠΟΙΗΣΗ

- **Να τηρείτε πάντα τα όρια ταχύτητας. Μην καθορίζετε την ταχύτητα πάνω από αυτά.**
- **Να επιβεβαιώνετε πάντα την κατάσταση ρύθμισης του περιοριστή ταχύτητας στον οθόνη πληροφοριών του αυτοκινήτου.**

Όταν λειτουργεί ο περιοριστής ταχύτητας δεν μπορεί να λειτουργήσει το Cruise Control.

ΛΕΙΤΟΥΡΓΙΕΣ ΤΟΥ ΠΕΡΙΟΡΙΣΤΗ ΤΑΧΥΤΗΤΑΣ

Ο περιοριστής ταχύτητας μπορεί να οριστεί σε ταχύτητα ανάμεσα στα 30 και τα 200 χλμ/ώρα.

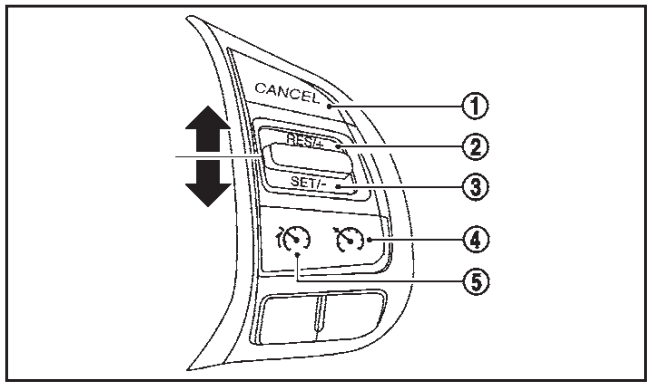

Οι διακόπτες του περιοριστή ταχύτητας βρίσκονται στο τιμόνι.

(1) Διακόπτης CANCEL

(2) Διακόπτης RES/+

(3) Διακόπτης SET/-

(4) Κύριος διακόπτης ON/OFF Cruise Control(Για λεπτομέρειες δείτε το «Cruise control (όπου υπάρχει)» παρακάτω)

(5) Κύριος διακόπτης περιοριστή ταχύτητας.

(Όταν έχει πατηθεί αυτός ο διακόπτης, ο περιοριστής ταχύτητας μπαίνει σε κατάσταση αναμονής. Εάν το σύστημα του Cruise Control είναι ενεργό, το σύστημα θα κλείσει και ο περιοριστής ταχύτητας θα μπει σε κατάσταση αναμονής).

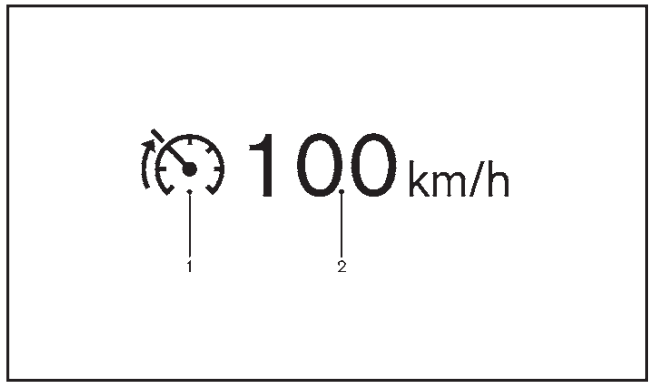

Η κατάσταση λειτουργίας του περιοριστή ταχύτητας φαίνεται στην οθόνη πληροφοριών του αυτοκινήτου.

(1) Ένδειξη περιοριστή ταχύτητας

(2) Ένδειξη καθορισμένης ταχύτητας

Η μονάδα ταχύτητας μπορεί να αλλάξει ανάμεσα σε χλμ/ώρα (km/h) και μίλια ανά ώρα (MPH). (Δείτε την

«Οθόνη πληροφοριών αυτοκινήτου» στο κεφάλαιο «2. Όργανα και χειριστήρια»).

Όταν η ταχύτητα του αυτοκινήτου υπερβεί το καθορισμένο όριο ταχύτητας, αναβοσβήνει η ένδειξη της καθορισμένης ταχύτητας και η λειτουργία του πεντάλ δεν θα δουλέψει έως ότου η ταχύτητα του αυτοκινήτου να πέσει κάτω από το καθορισμένο όριο ταχύτητας.

Ο περιοριστής ταχύτητας δεν θα μειώσει αυτόματα την ταχύτητα του αυτοκινήτου στο καθορισμένο όριο ταχύτητας.

Ενεργοποίηση του περιοριστή ταχύτητας

Πατήστε τον κύριο διακόπτη του περιοριστή ταχύτητας. Η ένδειξη του περιοριστή ταχύτητας καθώς και η τιμή της καθορισμένης ταχύτητας θα ανάψουν στην οθόνη πληροφοριών του αυτοκινήτου.

Ρυθμίζοντας το όριο ταχύτητας

1. Πατήστε τον διακόπτη SET/-
   - Όταν το αυτοκίνητο είναι σταματημένο, η ταχύτητα θα οριστεί στα 30 χλμ/ώρα ή 20 MPH.
   - Όταν οδηγείτε, το όριο ταχύτητας θα οριστεί στην παρούσα ταχύτητα.
2. Όταν έχει καθοριστεί το όριο ταχύτητας, το SET και η τιμή της καθορισμένης ταχύτητας θα ανάβουν στην οθόνη πληροφοριών του αυτοκινήτου.

Αλλάζοντας το όριο καθορισμένης ταχύτητας:

Χρησιμοποιείστε οποιαδήποτε από τις ακόλουθες λειτουργίες για να αλλάξετε ένα ενεργό το όριο ταχύτητας.

- Πατήστε και κρατήστε τον διακόπτη RES/+ ή SET/-. Η καθορισμένη ταχύτητα θα αυξηθεί ή θα μειωθεί κατά περίπου 5 χλμ/ώρα ή 5MPH.
- Πατήστε και αφήστε γρήγορα τον διακόπτη RES/+ ή SET/-. Κάθε φορά που το κάνετε αυτό η καθορισμένη ταχύτητα θα αυξηθεί ή θα μειωθεί κατά 1 χλμ / ώρα ή 1MPH.

Η τιμή της νέας καθορισμένης ταχύτητας θα εμφανιστεί στην οθόνη πληροφοριών του αυτοκινήτου.

Όταν η πραγματική ταχύτητα του αυτοκινήτου υπερβαίνει την καθορισμένη ταχύτητα, θα ακουστεί μία ηχητική προειδοποίηση για λίγο από την στιγμή που έχει γίνει υπέρβαση της καθορισμένης ταχύτητας και δεν έχει ανιχνευτεί παρέμβαση του οδηγού.

Ακυρώνοντας το όριο ταχύτητας

Για να ακυρώσετε ένα καθορισμένο όριο ταχύτητας, πατήστε τον διακόπτη <CANCEL>. Το σύμβολο του περιοριστή ταχύτητας και η τιμή καθορισμένης ταχύτητας θα σβήσουν από την οθόνη πληροφοριών αυτοκινήτου.

Επίσης είναι δυνατό να προσπεράσετε τον περιοριστή ταχύτητας πατώντας τελείως το πεντάλ του γκαζιού πέρα από το σημείο αντίστασης.

ΠΡΟΕΙΔΟΠΟΙΗΣΗ

- **Το αυτοκίνητο μπορεί να επιταχύνει όταν ακυρωθεί ο περιοριστής ταχύτητας.**
- **Όταν χρησιμοποιούνται πρόσθετα πατάκια στο αυτοκίνητο, βεβαιωθείτε ότι είναι καλά ασφαλισμένα και δεν μπορούν να εμποδίσουν την λειτουργία του πεντάλ του γκαζιού. Τα πατάκια που δεν ταιριάζουν στο αυτοκίνητο μπορεί να αποτρέψουν την σωστή λειτουργία του περιοριστή ταχύτητας.**

Πατήστε τελείως το πεντάλ του γκαζιού πέρα από το σημείο αντίστασης. Ο περιοριστής ταχύτητας θα ανασταλεί για να σας επιτραπεί να οδηγήσετε πάνω από την καθορισμένη ταχύτητα. Ο περιοριστής ταχύτητας θα επανέλθει αυτόματα όταν η ταχύτητα του αυτοκινήτου πέσει κάτω από το καθορισμένο όριο.

Επαναφέροντας ένα προηγουμένως καθορισμένο όριο ταχύτητας

Εάν ένα καθορισμένο όριο ταχύτητας έχει ακυρωθεί, η τελευταία καθορισμένη ταχύτητα θα αποθηκευτεί στην μνήμη του περιοριστή ταχύτητας.

Το όριο ταχύτητας μπορεί να ενεργοποιηθεί και πάλι πατώντας τον διακόπτη RES/+ προς τα επάνω.

Εάν η παρούσα ταχύτητα του αυτοκινήτου είναι μεγαλύτερη από την ταχύτητα που είχε καθοριστεί πριν, το πεντάλ του γκαζιού δεν θα λειτουργήσει και η τιμή της καθορισμένης ταχύτητας θα αναβοσβήσει έως ότου η ταχύτητα του αυτοκινήτου να πέσει κάτω από το καθορισμένο όριο ταχύτητας.

Όταν η πραγματική ταχύτητα του αυτοκινήτου υπερβεί την καθορισμένη ταχύτητα θα ακουστεί μία ηχητική προειδοποίηση για λίγη ώρα από την στιγ-

μή που έχετε υπερβεί το όριο ταχύτητας και εφόσον δεν έχει ανιχνευτεί παρέμβαση του οδηγού.

Κλείνοντας τον περιοριστή ταχύτητας

Το σύστημα του περιοριστή ταχύτητας θα κλείσει όταν κάνετε μία από τις ακόλουθες ενέργειες:

- Πατήσετε τον κύριο διακόπτη. Το σύμβολο του περιοριστή ταχύτητας και η τιμή της καθορισμένης ταχύτητας στην οθόνη πληροφοριών αυτοκινήτου θα σβήσουν.
- Πατήσετε τον κύριο διακόπτη του Cruise control. Οι πληροφορίες του περιοριστή ταχύτητας στην οθόνη πληροφοριών του αυτοκινήτου θα αντικατασταθούν από τις πληροφορίες του cruise control. Για λεπτομέρειες δείτε το “Cruise control (όπου υπάρχει)” πιο κάτω.
- Όταν σταματήσετε το αυτοκίνητο και γυρίσετε τον διακόπτη της μίζας στην θέση off.

Κλείνοντας τον περιοριστή ταχύτητας θα διαγραφεί η μνήμη των καθορισμένων ορίων ταχύτητας.

Δυσλειτουργία του περιοριστή ταχύτητας

Εάν ο περιοριστής ταχύτητας δεν λειτουργεί σωστά το σύμβολο του περιοριστή ταχύτητας στην οθόνη πληροφοριών αυτοκινήτου θα αναβοσβήνει.

Σβήστε τον περιοριστή ταχύτητας πατώντας τον κύριο διακόπτη και ζητήστε τον έλεγχο του συστήματος από εξουσιοδοτημένο συνεργείο NISSAN ή εξειδικευμένο συνεργείο.

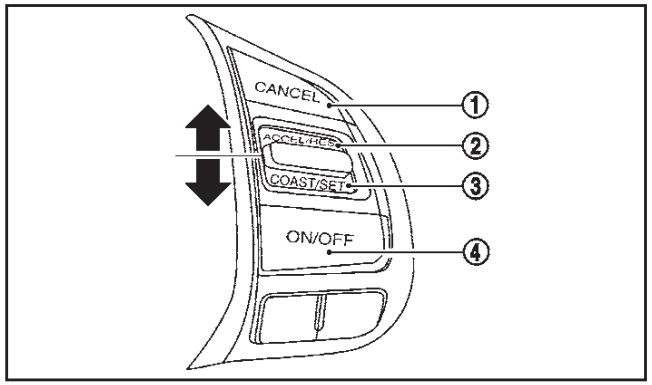

Μοντέλα χωρίς περιοριστή ταχύτητας

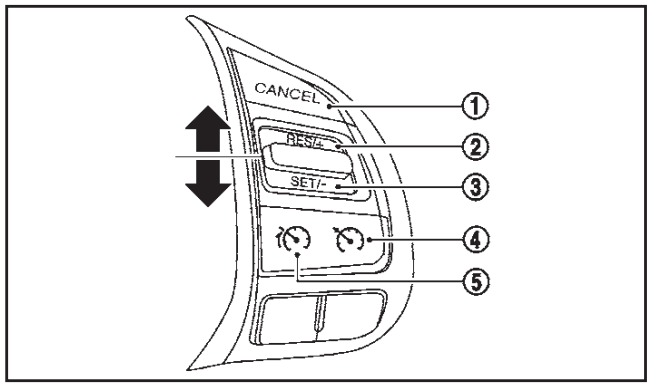

Μοντέλα με περιοριστή ταχύτητας

1. Διακόπτης CANCEL
2. Διακόπτης ACCELERATE/RESUME
3. Διακόπτης COAST/SET
4. Κύριος διακόπτης Cruise Control
5. Κύριος διακόπτης περιοριστή ταχύτητας

ΠΡΟΕΙΔΟΠΟΙΗΣΗ

- **Να τηρείτε πάντα τα όρια ταχύτητας και να μην ορίζετε την ταχύτητα πάνω από αυτά.**
- **Μην χρησιμοποιείτε το σύστημα cruise control όταν οδηγείτε στις ακόλουθες συνθήκες. Εάν το κάνετε, μπορεί να χάσετε τον έλεγχο του αυτοκινήτου και να προκληθεί ατύχημα.**
  - **Όταν δεν είναι δυνατόν να διατηρήσετε σταθερή την ταχύτητα του αυτοκινήτου.**
  - **Όταν οδηγείτε σε δρόμο με πολύ κίνηση.**
  - **Όταν οδηγείτε σε δρόμο στον οποίο η κίνηση ποικίλει ως προς την ταχύτητα.**
  - **Όταν οδηγείτε σε περιοχές με πολύ αέρα.**
  - **Όταν οδηγείτε σε δρόμους με πολλές στροφές ή ορεινούς.**
  - **Όταν οδηγείτε σε δρόμους που γλιστρούν (βροχή, χιόνι, πάγος κλπ).**

ΠΡΟΣΟΧΗ

Στα μοντέλα με μηχανικό σαζμάν, μην αλλάζετε στην νεκρά (N) χωρίς να πατάτε το πεντάλ του συμπλέκτη όταν έχετε ρυθμίσει το Cruise Control. Εάν συμβεί αυτό, πατήστε το πεντάλ του συμπλέκτη και σβήστε τον κύριο διακόπτη του cruise control αμέσως. Εάν δεν το κάνετε, μπορεί να προκληθεί ζημιά στον κινητήρα του αυτοκινήτου.

ΠΡΟΦΥΛΑΞΕΙΣ ΓΙΑ ΤΟ CRUISE CONTROL

- Εάν υπάρχει δυσλειτουργία, το σύστημα cruise control ακυρώνεται αυτόματα. Η ένδειξη CRUISE θα αρχίσει να αναβοσβήνει στην οθόνη πληροφοριών του αυτοκινήτου για να προειδοποιήσει τον οδηγό.

- Εάν η ένδειξη CRUISE αναβοσβήνει, κλείστε τον κύριο διακόπτη Cruise Control και ζητήστε τον έλεγχο του συστήματος από εξουσιοδοτημένο συνεργείο Nissan ή εξειδικευμένο συνεργείο.
- Η ένδειξη CRUISE μπορεί να αναβοσβήνει όταν ο κύριος διακόπτης του Cruise Control είναι ανοικτός ενώ πατάτε τον διακόπτη ACCELERATE/RESUME, COAST/SET ή <CANCEL>. Για να ορίσετε σωστά το σύστημα του Cruise Control, κάντε τις παρακάτω διαδικασίες.

ΛΕΙΤΟΥΡΓΙΕΣ ΤΟΥ CRUISE CONTROL

Το Cruise Control σας επιτρέπει την οδήγηση με ταχύτητες πάνω από τα 40 χλμ/ώρα χωρίς να πατάτε το πεντάλ του γκαζιού.

Στα μοντέλα με κινητήρα βενζίνης, το cruise control θα ακυρωθεί αυτόματα εάν το αυτοκίνητο επιβραδύνει σε ταχύτητα κάτω από τα 13 χλμ/ώρα σε σχέση με την καθορισμένη ταχύτητα.

Στα μοντέλα με κινητήρα πετρελαίου, το cruise control θα ακυρωθεί αυτόματα εάν η ταχύτητα του αυτοκινήτου χαμηλώσει σε λιγότερα από τα περίπου 35 χλμ./ώρα.

Μετακινώντας τον επιλογέα στη Νεκρά (N) θα ακυρωθεί το cruise control και θα σβήσει η ένδειξη CRUISE.

Ενεργοποίηση του συστήματος Cruise Control

Πατήστε τον κύριο διακόπτη του cruise control. Η ένδειξη CRUISE θα εμφανιστεί στην οθόνη πληροφοριών του αυτοκινήτου.

Ρύθμιση της ταχύτητας οδήγησης

1. Επιταχύνετε το αυτοκίνητό σας έως την ταχύτητα που θέλετε.
2. Πατήστε τον διακόπτη <COAST/SET> και αφήστε τον.
3. Πάρτε το πόδι σας από το γκάζι.

Το αυτοκίνητό σας θα διατηρήσει την ταχύτητα που επιλέξατε.

Για να προσπεράσετε ένα άλλο αυτοκίνητο

Πατήστε το πεντάλ του γκαζιού για να επιταχύνετε. Όταν αφήσετε το γκάζι, το αυτοκίνητο θα επιστρέψει στην ταχύτητα που είχε ρυθμιστεί προηγουμένως.

Το αυτοκίνητο μπορεί να μην διατηρήσει την καθορισμένη ταχύτητα όταν ανεβαίνετε ή κατεβαίνετε απότομους λόφους. Σε αυτές τις περιπτώσεις οδηγήστε χωρίς το Cruise Control.

Ορίζοντας μία χαμηλότερη ταχύτητα:

Χρησιμοποιήστε οποιαδήποτε από τις παρακάτω μεθόδους για να αλλάξετε σε χαμηλότερη ταχύτητα οδήγησης.

- Πατήστε ελαφρά το πεντάλ του φρένου. Όταν το αυτοκίνητο φτάσει την ταχύτητα που θέλετε, πατήστε και αφήστε τον διακόπτη COAST/SET.
- Πατήστε και κρατήστε τον διακόπτη COAST/SET. Όταν το αυτοκίνητο φτάσει την ταχύτητα που θέλετε, αφήστε τον διακόπτη COAST/SET.
- Πατήστε γρήγορα και αφήστε τον διακόπτη COAST/SET. Αυτό θα μειώσει την ταχύτητα του αυτοκινήτου κατά 1 χλμ/ώρα (1MPH).

Ορίζοντας μία υψηλότερη ταχύτητα:

Χρησιμοποιήστε οποιαδήποτε από τις παρακάτω μεθόδους για να αλλάξετε σε υψηλότερη ταχύτητα οδήγησης.

- Πατήστε το πεντάλ του γκαζιού. Όταν το αυτοκίνητο φτάσει την ταχύτητα που θέλετε, πατήστε και αφήστε τον διακόπτη COAST/SET.
- Πατήστε και κρατήστε τον διακόπτη ACCELERATE/RESUME. Όταν το αυτοκίνητο φτάσει την ταχύτητα που θέλετε, αφήστε τον διακόπτη ACCELERATE/RESUME.
- Πατήστε γρήγορα και αφήστε τον διακόπτη ACCELERATE/RESUME. Αυτό θα αυξήσει την ταχύτητα του αυτοκινήτου κατά 1 χλμ/ώρα (1MPH).

Επαναφορά σε μία προηγούμενη καθορισμένη ταχύτητα:

Πατήστε και αφήστε τον διακόπτη ACCELERATE/RESUME.

Το αυτοκίνητο θα επανέλθει στην ταχύτητα που είχε καθοριστεί τελευταία, όταν η ταχύτητα του αυτοκινήτου είναι πάνω από τα 40 χλμ/ώρα.

Ακύρωση του συστήματος Cruise Control

Χρησιμοποιήστε οποιαδήποτε από τις παρακάτω μεθόδους για να ακυρώσετε την καθορισμένη ταχύτητα.

- Πατήστε τον διακόπτη <CANCEL>.
- Πατήστε ελαφρά το πεντάλ του φρένου.
- Πατήστε τον κύριο διακόπτη του cruise control. Θα σβήσει η ένδειξη CRUISE.

ΣΥΣΤΗΜΑ ΦΡΕΝΟΥ ΑΝΑΓΚΗΣ ΜΠΡΟΣΤΑ (όπου υπάρχει)

Το σύστημα φρένου ανάγκης μπορεί να βοηθήσει τον οδηγό όταν υπάρχει ο κίνδυνος μετωπικής σύγκρουσης με το αυτοκίνητο μπροστά σας στην ίδια λωρίδα κυκλοφορίας.

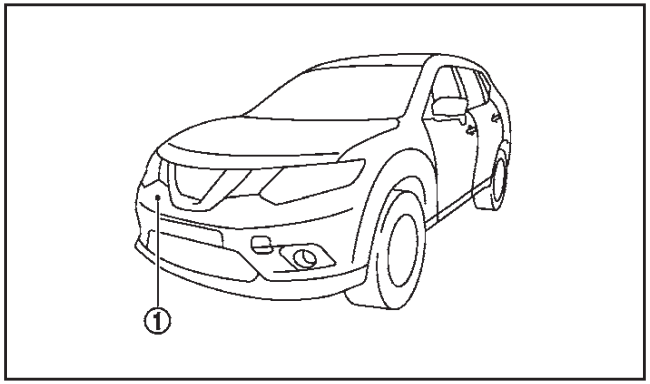

Το σύστημα φρένου ανάγκης χρησιμοποιεί έναν αισθητήρα ραντάρ (1) που βρίσκεται στο μπροστά μέρος του αυτοκινήτου για να μετρήσει την απόσταση από το αυτοκίνητο που κινείται μπροστά σας στην ίδια λωρίδα κυκλοφορίας.

Το σύστημα φρένου ανάγκης λειτουργεί σε ταχύτητες πάνω από τα περίπου 5 χλμ/ώρα.

ΠΡΟΕΙΔΟΠΟΙΗΣΗ

- **Το σύστημα φρένου ανάγκης είναι μία πρόσθετη βοήθεια στον οδηγό. Δεν αντικαθιστά την προσοχή του οδηγού για τις συνθήκες του δρόμου ή την ευθύνη του να οδηγεί με ασφάλεια. Δεν μπορεί να αποτρέψει ατυχήματα που οφείλονται σε απροσεξία ή επικίνδυνες τεχνικές οδήγησης.**
- **Το σύστημα φρένου ανάγκης δεν λειτουργεί σε όλες τις συνθήκες οδήγησης, κίνησης, καιρικές και δρόμου.**

ΛΕΙΤΟΥΡΓΙΑ ΤΟΥ ΣΥΣΤΗΜΑΤΟΣ

Το σύστημα φρένου ανάγκης θα λειτουργήσει όταν το αυτοκίνητό σας κινείται με ταχύτητες πάνω από τα περίπου 5 χλμ/ώρα.

Εάν εντοπιστεί κίνδυνος μετωπικής σύγκρουσης, το σύστημα στην αρχή θα παρέχει στον οδηγό μία προειδοποίηση αναβοσβήνοντας το προειδοποιητικό φως μετωπικής σύγκρουσης και ηχώντας έναν προειδοποιητικό βομβητή.

Εάν ο οδηγός πατήστε τα φρένα γρήγορα και με δύναμη μετά την προειδοποίηση και το σύστημα φρένου ανάγκης εντοπίσει ότι συνεχίζει να υπάρχει η πιθανότητα της μετωπικής σύγκρουσης, το σύστημα θα αυξήσει αυτόματα την δύναμη φρεναρίσματος.

Εάν ο οδηγός δεν ενεργήσει, το σύστημα παράγει μία δεύτερη οπτική προειδοποίηση (κόκκινη) και ηχητική προειδοποίηση. Εάν ο οδηγός αφήσει το πεντάλ του γκαζιού, τότε το σύστημα εφαρμόζει μερικώς το φρένο.

Εάν ο κίνδυνος πρόσκρουσης γίνει άμεσος, το σύστημα αυτόματα εφαρμόζει πιο πολύ τα φρένα.

ΣΗΜΕΙΩΣΗ

Όταν γίνεται φρενάρισμα από το σύστημα φρένου ανάγκης, ανάβουν τα φώτα των φρένων του αυτοκινήτου.

Ανάλογα με την ταχύτητα του αυτοκινήτου και την απόσταση από το αυτοκίνητο μπροστά, καθώς και τις συνθήκες τις οδήγησης και του δρόμου, το σύστημα μπορεί να βοηθήσει τον οδηγό να αποφύγει μία μετωπική σύγκρουση ή μπορεί να βοηθήσει να μετριαστούν οι συνέπειες εάν η σύγκρουση δεν μπορεί να αποφευχθεί.

Εάν ο οδηγός χειρίζεται το τιμόνι, επιταχύνει ή επιβραδύνει, το αυτόνομο σύστημα φρένου ανάγκης θα λειτουργήσει με καθυστέρηση ή δεν θα λειτουργήσει.

Το αυτόματο φρενάρισμα θα διακοπεί κάτω από τις ακόλουθες συνθήκες:

- Όταν στρίψετε το τιμόνι όσο απαιτείται για να αποφύγετε την σύγκρουση.
- Όταν πατήσετε το πεντάλ του γκαζιού.
- Όταν δεν υπάρχει πλέον εντοπισμός αυτοκινήτου μπροστά.

Εάν το σύστημα φρένου ανάγκης έχει σταματήσει το αυτοκίνητο, το όχημα θα παραμείνει σε στάση για περίπου 2 δευτερόλεπτα πριν ελευθερωθούν τα φρένα.

ΠΡΟΕΙΔΟΠΟΙΗΣΗ

- **Το ραντάρ του αισθητήρα δεν θα ανιχνεύσει τα ακόλουθα αντικείμενα:**
  - **Πεζούς, ζώα ή αντικείμενα στο οδόστρωμα.**
  - **Αυτοκίνητα που κινούνται αντίθετα**
  - **Αυτοκίνητα που διασταυρώνονται**
- **Το ραντάρ του αισθητήρα έχει ορισμένους περιορισμούς απόδοσης. Εάν υπάρχει έναν ακινητοποιημένο όχημα στην διαδρομή του αυτο-**

κινήτου σας, το σύστημα δεν θα λειτουργήσει εάν το αυτοκίνητο κινείται με ταχύτητες πάνω από τα περίπου 80 χλμ/ώρα.

- **Το ραντάρ του αισθητήρα μπορεί να μην ανιχνεύσει ένα αυτοκίνητο μπροστά κάτω από τις ακόλουθες συνθήκες:**
  - **Όταν βρωμιά, πάγος, χιόνι ή άλλο υλικό καλύπτει το ραντάρ του αισθητήρα.**
  - **Υπάρχει παρεμβολή από άλλες πηγές ραντάρ.**
  - **Όταν πιτσιλάει το χιόνι ή το νερό από τον δρόμο από τα κινούμενα οχήματα.**
  - **Εάν το αυτοκίνητο μπροστά είναι στενό (π.χ. μοτοσυκλέτα).**
  - **Όταν οδηγείτε σε απότομες ανηφόρες ή κατηφόρες και σε δρόμους με κλειστές στροφές.**
  - **Όταν ρυμουλκείτε τρέιλερ.**
- **Σε ορισμένες συνθήκες του δρόμου ή της κίνησης, το σύστημα φρένου ανάγκης μπορεί απροσδόκητα να κάνει τμηματικό φρενάρισμα. Όταν η επιτάχυνση είναι απαραίτητη, συνεχίστε να πατάτε το πεντάλ του γκαζιού για να προσπεράσετε το σύστημα.**
- **Οι αποστάσεις φρεναρίσματος αυξάνονται στις επιφάνειες που γλιστρούν.**
- **Ο υπερβολικός θόρυβος μπορεί να καλύπτει τον ήχο του προειδοποιητικού βομβητή και ο βομβητής να μην ακούγεται.**
- **Το σύστημα είναι σχεδιασμένο να ελέγχει αυτόματα την λειτουργικότητα του αισθητήρα μέσα σε συγκεκριμένους περιορισμούς. Το σύστημα μπορεί να μην ανιχνεύσει ορισμένα είδη παρεμβολών στην περιοχή του αισθητήρα στον μπροστινό προφυλακτήρα, όπως είναι ο πάγος, το χιόνι ή αυτοκόλλητα. Σε αυτές τις περιπτώσεις το σύστημα μπορεί να μην έχει την δυνατότητα να προειδοποιήσει σωστά τον οδηγό. Βεβαιωθείτε ότι ελέγχετε και καθαρίζετε την περιοχή του αισθητήρα στον μπροστινό προφυλακτήρα τακτικά.**

Ενεργοποιώντας / απενεργοποιώντας το σύστημα φρένου ανάγκης

Ακολουθήσετε τα παρακάτω βήματα για να ενεργοποιήσετε ή να απενεργοποιήσετε το σύστημα φρένου ανάγκης.

1. Χρησιμοποιώντας τους διακόπτες ⬍ και το κουμπί ENTER στην αριστερή πλευρά του τιμονιού, επιλέξτε το μενού ρυθμίσεων στην οθόνη πληροφοριών του αυτοκινήτου. (Δείτε το «Settings (ρυθμίσεις)» στο κεφάλαιο «2. Όργανα και χειριστήρια»).
2. Χρησιμοποιώντας τους διακόπτες ⬍ και το κουμπί ENTER, πλοηγηθείτε στο μενού [Driver Assistance] και μετά στο μενού [Driving Aids].
3. Στο μενού [Driving Aids] τονίστε το στοιχείο [Emergency Brake] και χρησιμοποιήστε το κουμπί ENTER για να αλλάξετε ανάμεσα στο ON (ενεργοποιημένο) και το OFF (απενεργοποιημένο).

Όταν το σύστημα φρένου ανάγκης είναι κλειστό θα ανάψει το προειδοποιητικό φως για το αυτόνομο σύστημα φρένου ανάγκης (πορτοκαλί).

Σύστημα προσωρινά μη διαθέσιμο

Συνθήκη A:

Όταν το ραντάρ λάβει παρεμβολή από άλλη πηγή ραντάρ, με αποτέλεσμα να είναι αδύνατος ο εντοπισμός προπορευόμενου οχήματος, το αυτόνομο σύστημα φρένου ανάγκης θα κλείσει αυτόματα. Θα ανάψει το προειδοποιητικό φως του αυτόνομου συστήματος φρένου ανάγκης (πορτοκαλί) και το προειδοποιητικό φως προειδοποίησης μετωπικής σύγκρουσης (πορτοκαλί).

Ενέργεια που πρέπει να κάνετε:

Όταν δεν υπάρχουν πλέον οι παραπάνω συνθήκες, το σύστημα αυτόνομου φρένου ανάγκης θα επανέλθει αυτόματα.

Συνθήκη B:

Όταν η περιοχή του αισθητήρα στον μπροστινό

προφυλακτήρα είναι καλυμμένη με βρωμιά ή παρεμποδίζεται, καθιστώντας αδύνατο τον εντοπισμό ενός αυτοκινήτου μπροστά, το σύστημα του αυτόνομου φρένου ανάγκης σβήνει αυτόματα. Θα ανάψουν το προειδοποιητικό φως του αυτόνομου φρένου ανάγκης (πορτοκαλί) και το προειδοποιητικό φως προειδοποίησης μετωπικής σύγκρουσης (πορτοκαλί) ενώ το προειδοποιητικό μήνυμα [Not available Front Radar Obstructed] (μη διαθέσιμο, παρεμπόδιση μπροστινού ραντάρ) θα εμφανιστεί στην οθόνη πληροφοριών του αυτοκινήτου.

Ενέργεια που πρέπει να κάνετε:

Εάν ανάψει το προειδοποιητικό φως (πορτοκαλί), παρκάρετε το αυτοκίνητο σε ασφαλές σημείο και σβήστε τον κινητήρα. Ελέγξτε για να δείτε εάν είναι μπλοκαρισμένη η περιοχή του αισθητήρα στον μπροστινό προφυλακτήρα. Εάν ναι, αφαιρέστε το υλικό που προκαλεί το μπλοκάρισμα. Βάλτε πάλι μπροστά τον κινητήρα. Εάν το προειδοποιητικό φως συνεχίζει να ανάβει, ζητήστε τον έλεγχο του συστήματος αυτόνομου φρένου ανάγκης από εξουσιοδοτημένο συνεργείο Nissan ή εξειδικευμένο συνεργείο.

Δυσλειτουργία του συστήματος

Εάν υπάρχει δυσλειτουργία στο σύστημα φρένου ανάγκης, αυτό θα σβήσει αυτόματα, θα ηχήσει ένας βομβητής και το προειδοποιητικό φως αυτόνομου συστήματος φρένου ανάγκης (πορτοκαλί) και το προειδοποιητικό φως μετωπικής σύγκρουσης (πορτοκαλί) θα ανάψουν ενώ θα εμφανιστεί ένα προειδοποιητικό μήνυμα [Malfunction] (δυσλειτουργία) στην οθόνη πληροφοριών του αυτοκινήτου.

Ενέργεια που πρέπει να κάνετε:

Εάν ανάψει το προειδοποιητικό φως (πορτοκαλί), παρκάρετε το αυτοκίνητο σε ασφαλές σημείο, σβήστε τον κινητήρα και βάλτε τον πάλι μπροστά. Εάν το προειδοποιητικό φως συνεχίσει να ανάβει, ζητήστε τον έλεγχου του αυτόνομου συστήματος φρένου ανάγκης από εξουσιοδοτημένο συνεργείο Nissan ή εξειδικευμένο συνεργείο.

ΣΥΣΤΗΜΑ ΛΕΙΤΟΥΡΓΙΑΣ ECO
(όπου υπάρχει)

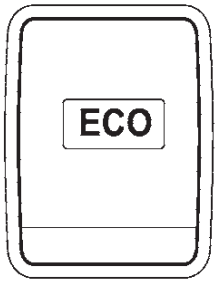

Το σύστημα λειτουργίας ECO βοηθάει να ενισχυθεί η εξοικονόμηση καυσίμου, ενεργοποιώντας τις λειτουργίες ECO στον μετρητή ECO και τροποποιώντας τα χαρακτηριστικά του κινητήρα για να αποφεύγεται η απότομη επιτάχυνση.

Για να ανοίξετε το σύστημα λειτουργίας ECO, πατήστε τον διακόπτη λειτουργίας ECO. Το ενδεικτικό φως λειτουργίας ECO θα ανάψει στους μετρητές.

Για να κλείσετε το σύστημα λειτουργίας ECO, πατήστε πάλι τον διακόπτη λειτουργίας ECO. Το ενδεικτικό φως λειτουργίας ECO θα σβήσει.

- Το σύστημα λειτουργίας ECO δεν μπορεί να κλείσει ενώ πατάτε το πεντάλ του γκαζιού, ακόμη και εάν έχετε πατήσει τον διακόπτη ECO στο OFF. Αφήστε το πεντάλ του γκαζιού για να κλείσει η λειτουργία ECO.
- Το σύστημα λειτουργίας ECO θα σβήσει αυτόματα εάν παρουσιαστεί δυσλειτουργία στο σύστημα.
- Σβήστε το σύστημα λειτουργίας ECO όταν απαιτείται επιτάχυνση, όπως όταν:

– οδηγείτε με μεγάλο φορτίο επιβατών ή αποσκευών στο όχημα
– οδηγείτε σε απότομη ανηφόρα.

ΛΕΙΤΟΥΡΓΙΑ ΚΑΘΟΔΗΓΗΣΗ ΠΕΝΤΑΛ ECO

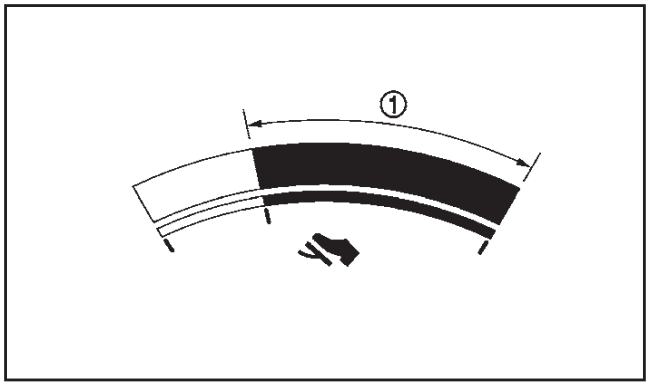

Χρησιμοποιήστε την λειτουργία καθοδήγησης πεντάλ ECO για να βελτιώσετε την εξοικονόμηση καυσίμου.

Όταν η μπάρα καθοδήγησης του πεντάλ ECO είναι στην πράσινη κλίμακα (1), δείχνει ότι το αυτοκίνητο οδηγείται μέσα στην κλίμακα της οικονομικής οδήγησης.

Εάν η μπάρα καθοδήγησης του πεντάλ ECO είναι εκτός της πράσινης κλίμακας, δείχνει ότι το πεντάλ του γκαζιού πατιέται πάνω από την κλίμακα της οικονομικής οδήγησης.

Η μπάρα καθοδήγησης του πεντάλ ECO δεν εμφανίζεται όταν:

- Λειτουργεί το σύστημα του Cruise Control (όπου υπάρχει).
- Η ταχύτητα του αυτοκινήτου είναι κάτω από τα περίπου 4 χλμ/ώρα.
- Ο επιλογέας ταχυτήτων είναι στην θέση P (παρκάρισμα), N (νεκρά) ή R (όπισθεν).

Για να ενεργοποιήσετε ή να απενεργοποιήσετε την λειτουργία καθοδήγησης πεντάλ ECO, δείτε το «Ρυθμίσεις» στο κεφάλαιο «2. Όργανα και χειριστήρια».

ΠΕΡΙΒΑΛΛΟΝ ECO

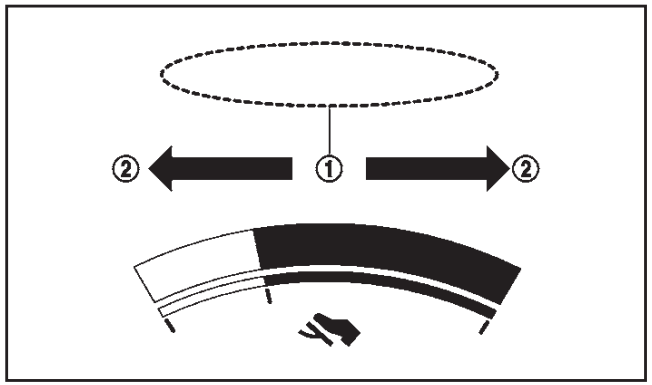

Το περιβάλλον ECO (1) εμφανίζεται σύμφωνα με την λειτουργία του πεντάλ του γκαζιού ενώ οδηγείτε το αυτοκίνητο σε λειτουργία ECO.

Το περιβάλλον ECO θα ανάψει στις κατευθύνσεις (2) καθώς ο τρόπος οδήγησης γίνεται πιο οικονομικός.

Για να ενεργοποιήσετε ή να απενεργοποιήσετε το περιβάλλον ECO, δείτε το «Ρυθμίσεις» στο κεφάλαιο «2. Όργανα και χειριστήρια».

Το περιβάλλον ECO δεν εμφανίζεται όταν:

- Η ταχύτητα του αυτοκινήτου είναι κάτω από τα περίπου 10 χλμ/ώρα.
- Ο επιλογέας ταχυτήτων είναι στην θέση P (παρκάρισμα), N (νεκρά) ή R (όπισθεν).
- Λειτουργεί το σύστημα του Cruise Control (όπου υπάρχει).

ΑΝΑΦΟΡΑ ΟΔΗΓΗΣΗΣ ECO

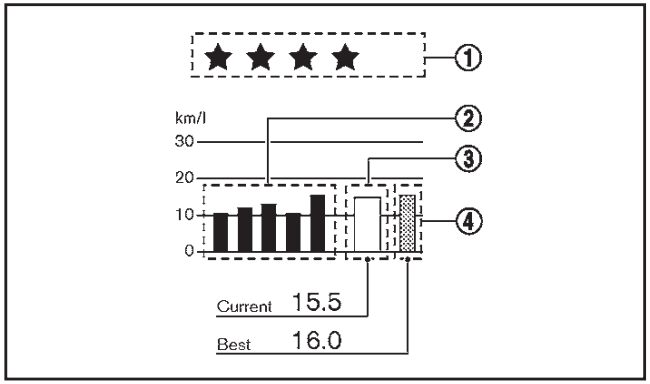

Όταν ο διακόπτης της μίζας είναι στην θέση OFF, εμφανίζεται η οθόνη διαχείρισης ECO.

(1) Αξιολόγηση ECO

(2) Προηγούμενες 5 φορές (ιστορικό)

(3) Παρούσα εξοικονόμηση καυσίμου

(4) Καλύτερη εξοικονόμηση καυσίμου

Το αποτέλεσμα της αξιολόγησης ECO εμφανίζεται όταν το αυτοκίνητο κινείται για περίπου 10 ή περισσότερα λεπτά.

(1) : Όσο πιο οικονομικά οδηγείτε, τόσο περισσότερα ★ εμφανίζονται.

(2) : Εμφανίζεται η μέση κατανάλωση καυσίμου για

τις προηγούμενες 5 φορές.

(3) : Θα εμφανιστεί η μέση κατανάλωση καυσίμου από τον τελευταίο μηδενισμό.

(4) : Θα εμφανιστεί η καλύτερη εξοικονόμηση καυσίμου από το ιστορικό.

ΠΡΟΕΙΔΟΠΟΙΗΣΗ

- **Μην σταματάτε ή παρκάρετε το αυτοκίνητο πάνω σε εύφλεκτα υλικά όπως ξερό γρασίδι, χαρτιά ή κουρέλια, γιατί μπορεί να πάρουν εύκολα φωτιά.**
- **Οι διαδικασίες για ασφαλές παρκάρισμα απαιτούν να έχετε δέσει το χειρόφρενο και να έχετε βάλει τον επιλογέα σε κατάλληλη ταχύτητα για τα μοντέλα με μηχανικό σαζμάν ή την θέση P (παρκάρισμα) για τα μοντέλα με σαζμάν Xtronic CVT. Εάν δεν ακολουθήσετε αυτές τις συστάσεις, μπορεί το αυτοκίνητο να κινηθεί απροσδόκητα ή να τσουλήσει με αποτέλεσμα την πρόκληση ατυχήματος.**
- **Όταν παρκάρετε το αυτοκίνητο, βεβαιωθείτε ότι ο επιλογέας ταχυτήτων έχει μετακινηθεί στην θέση P (παρκάρισμα). Ο επιλογέας δεν μπορεί να μετακινηθεί εκτός της θέσης P (παρκάρισμα) χωίρς να πατήσετε το πεντάλ του φρένου. (Μοντέλο Xtronic CVT).**
- **Μην αφήνετε το αυτοκίνητο ανεπιτήρητο με τον κινητήρα να δουλεύει.**
- **Όταν παρκάρετε για μεγάλο χρονικό διάστημα με το σύστημα Σβησίματος / Εκκίνησης (όπου υπάρχει) ενεργοποιημένο, ο κινητήρας θα ξεκινήσει και πάλι αυτόματα. Ποτέ μην αφήνετε το αυτοκίνητο με τον διακόπτη της μίζας στην θέση ON.**
- **Μην αφήνετε παιδιά ή ενήλικες που απαιτούν την βοήθεια άλλων, μόνους τους μέσα στο αυτοκίνητο. Επίσης δεν πρέπει να αφήνετε μόνα τους ζώα μέσα στο αυτοκίνητο. Μπορεί κατά λάθος να ενεργοποιήσουν τους διακόπτες ή τα χειριστήρια και να εμπλακούν σε σοβαρό ατύχημα κα να τραυματιστούν. Τις ζεστές, ηλιόλουστες ημέρες, η θερμοκρασία μέσα στο κλειστό αυτοκίνητο γρήγορα ανεβαίνει τόσο ψηλά ώστε να προκαλέσει σοβαρούς και πιθανόν θανάσιμους τραυματισμούς σε ανθρώπους και ζώα.**

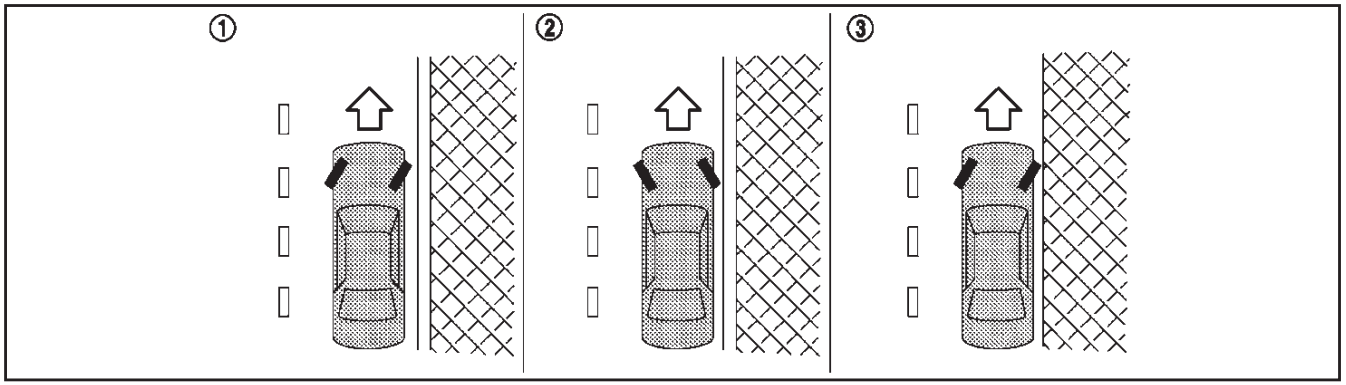

Αριστεροτίμονο μοντέλο

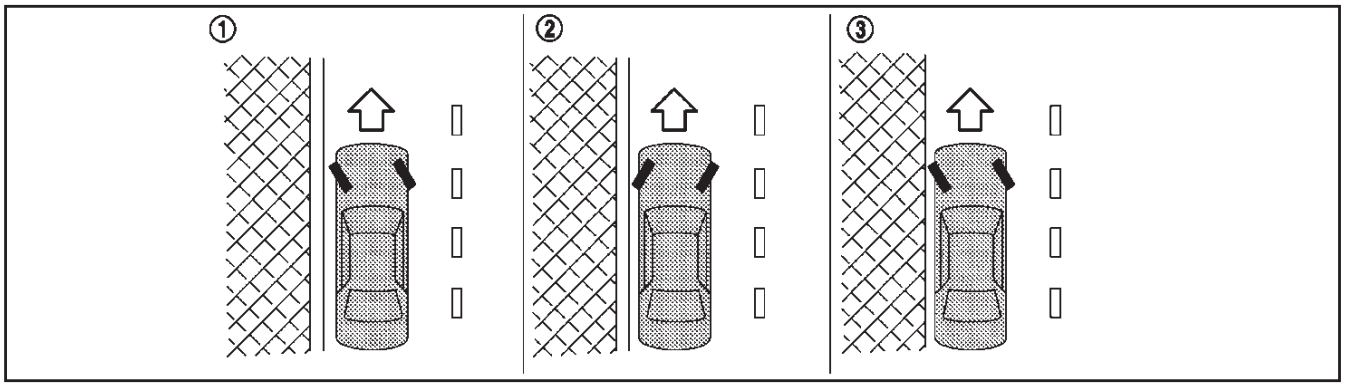

Δεξιοτίμονο μοντέλο

1. Βάλτε το χειρόφρενο.
2. Μοντέλο Xtronic CVT: Μετακινήστε τον επιλογέα ταχυτήτων στην θέση P (παρκάρισμα)
   Μηχανικό σαζμάν: Μετακινήστε τον επιλογέα ταχυτήτων στην όπισθεν (R) όταν παρκάρετε σε κατηφόρα και στην 1η όταν παρκάρετε σε ανηφόρα.
3. Για να αποφύγετε να κυλίσει το αυτοκίνητο μέσα στον δρόμο όταν παρκάρετε σε έδαφος με κλίση, είναι καλό να γυρίζετε τους τροχούς όπως φαίνεται στην εικόνα.

   ΠΑΡΚΑΡΙΣΜΑ ΣΕ ΚΑΤΗΦΟΡΑ ΜΕ ΠΕΖΟΔΡΟΜΙΟ: (1)

   Γυρίστε τους τροχούς προς το πεζοδρόμιο, αφήστε το αυτοκίνητο να κυλήσει αργά προς τα εμπρός έως ότου ο τροχός που βρίσκεται κοντά στο πεζοδρόμιο ακουμπήσει σε αυτό και στην συνέχεια βάλτε το χειρόφρενο.

   ΠΑΡΚΑΡΙΣΜΑ ΣΕ ΑΝΗΦΟΡΑ ΜΕ ΠΕΖΟΔΡΟΜΙΟ: (2)

   Γυρίστε τους τροχούς στην αντίθετη πλευρά από το πεζοδρόμιο και αφήστε ο αυτοκίνητο να κυλήσει αργά προς τα πίσω έως ότου ο τροχός που βρίσκεται κοντά στο πεζοδρόμιο ακουμπήσει σε αυτό και στην συνέχεια βάλτε το χειρόφρενο.

   ΠΑΡΚΑΡΙΣΜΑ ΣΕ ΑΝΗΦΟΡΑ Ή ΚΑΤΗΦΟΡΑ ΧΩΡΙΣ ΠΕΖΟΔΡΟΜΙΟ: (3)

   Γυρίστε τους τροχούς σε αντίθετη πλευρά από τον δρόμο ώστε εάν κινηθεί να πάει μακριά από το κέντρο του δρόμου. Στην συνέχεια βάλτε το χειρόφρενο.
4. **Μοντέλο με Έξυπνο Κλειδί:**

   Βάλτε τον διακόπτη της μίζας στην θέση OFF.

   Μοντέλο χωρίς Έξυπνο Κλειδί:

   Βάλτε τον διακόπτη της μίζας στην θέση LOCK και βγάλτε το κλειδί.

ΣΗΜΕΙΩΣΗ

Για τα μοντέλα με σύστημα Σβησίματος / Εκκίνησης:

Χρησιμοποιήστε το σύστημα αυτό όταν το αυτοκίνητο είναι σταματημένο για μία χρονική περίοδο, για παράδειγμα όταν περιμένετε σε κόκκινο φανάρι.

Όταν παρκάρετε για μεγαλύτερο χρονικό διάστημα σβήστε τον κινητήρα από τον διακόπτη της μίζας.

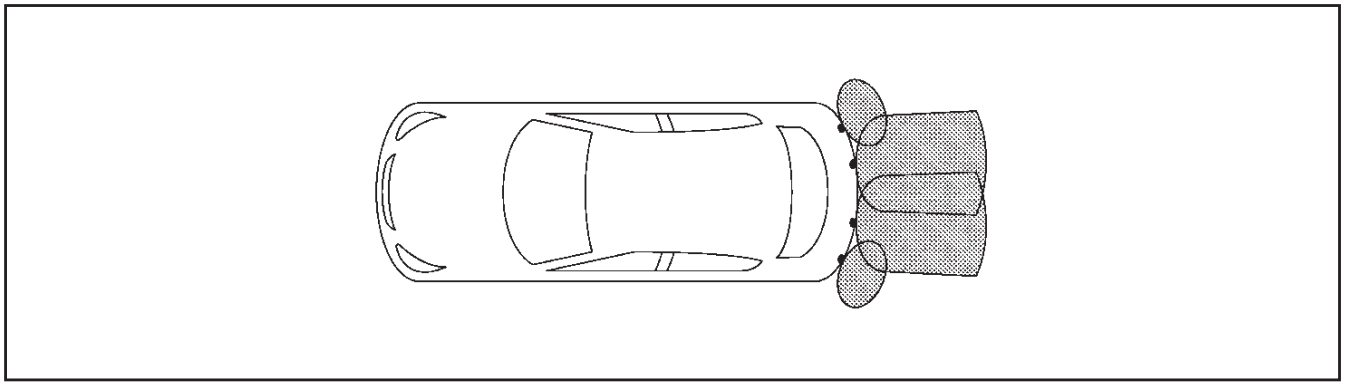

Τύπος A

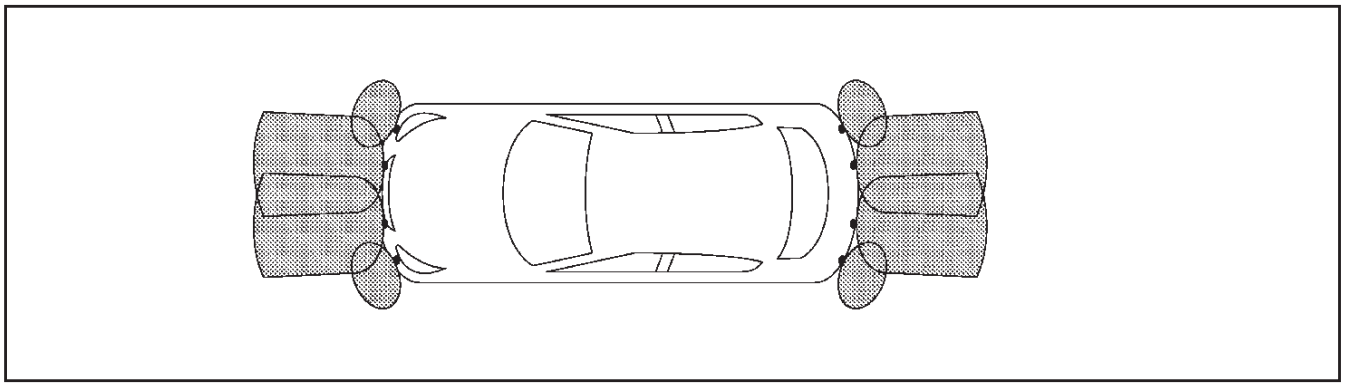

Τύπος B

Το σύστημα των αισθητήρων παρκαρίσματος ηχεί έναν τόνο για να ενημερώσει τον οδηγό για εμπόδια κοντά στον προφυλακτήρα.

Όταν το στοιχείο [Display] (οθόνη) είναι ανοικτό, θα εμφανιστεί αυτόματα η άποψη του αισθητήρα στην οθόνη πληροφοριών του αυτοκινήτου.

ΠΡΟΕΙΔΟΠΟΙΗΣΗ

- **Το σύστημα του αισθητήρα παρκαρίσματος είναι μία ευκολία αλλά δεν υποκαθιστά το σωστό παρκάρισμα. Ο οδηγός παραμένει υπεύθυνος για την ασφάλεια κατά το παρκάρισμα και τις άλλες μανούβρες. Να κοιτάτε πάντα γύρω για να ελέγξετε ότι είναι ασφαλές να το κάνετε πριν ξεκινήσετε το παρκάρισμα.**
- **Διαβάστε και κατανοήστε τους περιορισμούς του συστήματος των αισθητήρων παρκαρίσματος όπως αναφέρονται σε αυτό το κεφάλαιο. Τα χρώματα των αισθητήρων γωνιών και οι γραμμές καθοδήγησης απόστασης μπροστά (όπου υπάρχουν) / άποψης πίσω, δείχνουν διαφορετικές αποστάσεις από το αντικείμενο. Η λειτουργία του συστήματος μπορεί να επηρεαστεί από τον άστατο καιρό ή τις πηγές υπερήχων όπως ένα αυτόματο πλυστικό αυτοκινήτου, τον θόρυβο από τα αερόφρενα ενός φορτηγού ή ένα κομπρεσέρ. Αυτό μπορεί να περιλαμβάνει μειωμένη απόδοση ή εσφαλμένη ενεργοποίηση.**
- **Η λειτουργία αυτή είναι σχεδιασμένη για να βοηθήσει τον οδηγό να εντοπίσει μεγάλα στατικά αντικείμενα ώστε να αποφύγει να κάνει ζημιά στο αυτοκίνητο. Το σύστημα δεν είναι σχεδιασμένο να αποτρέπει την επαφή με μικρά ή κινούμενα αντικείμενα. Να κινήστε πάντα αργά.**
- **Το σύστημα μπορεί να μην ανιχνεύσει τα εξής αντικείμενα.**
  - **Αφράτα αντικείμενα όπως χιόνι, πανιά, βαμβάκι, υαλοβάμβακας κλπ.**
  - **Λεπτά αντικείμενα όπως σχοινί, καλώδιο, αλυσίδα κλπ.**
  - **Αντικείμενα με σχήμα σφήνας**
- **Εάν το αυτοκίνητό σας έχει πάθει ζημιά στον προφυλακτήρα, αφήνοντάς τον στραβό ή λυγισμένο μπορεί να διαφοροποιηθεί η ζώνη ανίχνευσης προκαλώντας ανακριβείς μετρήσεις των εμποδίων ή εσφαλμένες ειδοποιήσεις.**

ΠΡΟΣΟΧΗ

- **Διατηρήστε το εσωτερικό του αυτοκινήτου**

όσο πιο ήσυχο γίνεται για να ακούσετε καθαρά τον τόνο.

- **Κρατήστε τους αισθητήρες που βρίσκονται στον προφυλακτήρα καθαρούς από χιόνι, πάγο ή μεγάλα κατάλοιπα βρωμιάς. Μην καθαρίζετε τους αισθητήρες με αιχμηρά αντικείμενα. Εάν οι αισθητήρες είναι καλυμμένοι, η λειτουργία τους δεν θα είναι ακριβής.**

Για τα αυτοκίνητα που είναι εξοπλισμένα με αισθητήρα πίσω (Τύπος A):

Το σύστημα ενημερώνει με οπτικό και ηχητικό σήμα για εμπόδια πίσω όταν βάλετε τον επιλογέα ταχυτήτων στην θέση R (όπισθεν).

Το σύστημα απενεργοποιείται σε ταχύτητες πάνω από τα 10 χλμ/ώρα. Ενεργοποιείται και πάλι σε χαμηλότερες ταχύτητες.

Ο διακεκομμένος ήχος θα σταματήσει μετά από 3 δευτερόλεπτα όταν ανιχνευτεί ένα εμπόδιο μόνο από τον αισθητήρα γωνίας και η απόσταση δεν αλλάζει. Ο τόνος θα σταματήσει όταν το αντικείμενο απομακρύνεται από το αυτοκίνητο.

Για τα αυτοκίνητα που είναι εξοπλισμένα με αισθητήρα μπροστά και πίσω (Τύπος B):

Το σύστημα ενημερώνει με οπτικό και ηχητικό σήμα για τα εμπόδια μπροστά όταν ο επιλογέας ταχυτήτων είναι στην θέση D (οδήγηση) και για εμπόδια τόσο μπροστά όσο και πίσω όταν ο επιλογέας ταχυτήτων είναι στην θέση R (όπισθεν).

Το σύστημα απενεργοποιείται σε ταχύτητες πάνω από τα 10 χλμ/ώρα. Ενεργοποιείται και πάλι σε χαμηλότερες ταχύτητες.

Ο διακεκομμένος ήχος θα σταματήσει μετά από 3 δευτερόλεπτα όταν ανιχνευτεί ένα εμπόδιο μόνο από τον αισθητήρα γωνίας και η απόσταση δεν αλλάζει. Ο τόνος θα σταματήσει όταν το αντικείμενο απομακρύνεται από το αυτοκίνητο.

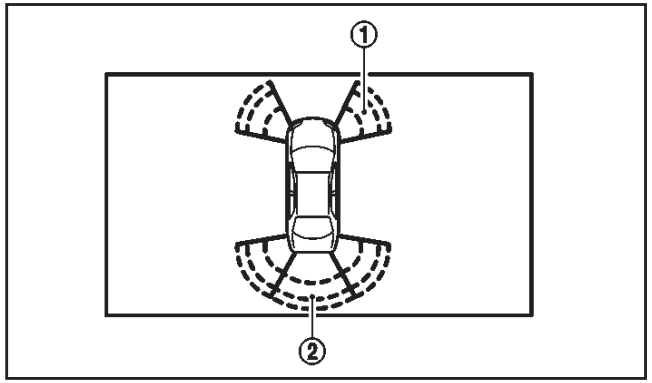

Όταν η γωνία του αυτοκινήτου κινηθεί πιο κοντά σε ένα αντικείμενο, εμφανίζονται οι ενδείξεις του αισθητήρα γωνίας (1) (όπου υπάρχει).

Όταν το κέντρο του αυτοκινήτου κινείται πιο κοντά σε ένα αντικείμενο, εμφανίζεται η ένδειξη του κέντρου (2).

Όταν ανιχνευτεί το αντικείμενο, η ένδειξη (πράσινη) εμφανίζεται και αναβοσβήνει ενώ ο τόνος ηχεί διακεκομμένα. Όταν το αυτοκίνητο κινηθεί πιο κοντά στο αντικείμενο, το χρώμα της ένδειξης γίνεται κίτρινο και αυξάνεται η συχνότητα που αναβοσβήνει. Όταν το αυτοκίνητο είναι πολύ κοντά στο αντικείμενο, η ένδειξη σταματάει να αναβοσβήνει και γίνεται κόκκινη ενώ ο τόνος ηχεί συνεχόμενα.

ΔΙΑΚΟΠΤΗΣ ΑΠΕΝΕΡΓΟΠΟΙΗΣΗΣ ΤΩΝ ΑΙΣΘΗΤΗΡΩΝ ΠΑΡΚΑΡΙΣΜΑΤΟΣ

Τύπος A:

Το κουμπί ENTER στο χειριστήριο στο τιμόνι επιτρέπει στον οδηγό να απενεργοποιήσει το σύστημα των αισθητήρων παρκαρίσματος.

Το σύστημα των αισθητήρων παρκαρίσματος θα ανοίξει αυτόματα στις ακόλουθες συνθήκες.

- Όταν βάλετε τον διακόπτη της μίζας από την θέση OFF στην θέση ON.
- Όταν ο επιλογέας ταχυτήτων είναι στην θέση R (όπισθεν).
- Όταν η ταχύτητα του αυτοκινήτου μειωθεί στα 10 χλμ/ώρα.

Η λειτουργία αυτόματης ενεργοποίησης μπορεί να είναι ανοικτή η κλειστή από το στοιχείο [Sensor] στο μενού ρυθμίσεων. Δείτε το «Βοήθειες παρκαρίσματος» στο κεφάλαιο «2. Όργανα και χειριστήρια».

Τύπος B:

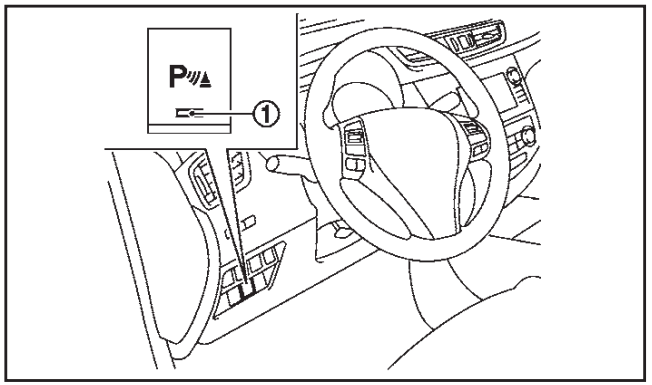

Ο οδηγός μπορεί να ενεργοποιήσει και να απενεργοποιήσει το σύστημα των αισθητήρων παρκαρίσματος από τον διακόπτη στο ταμπλό των οργάνων. Για να ανοίξετε και να κλείσετε τους αισθητήρες παρκαρίσματος, ο διακόπτης της μίζας θα πρέπει να είναι στην θέση ON.

Όταν το σύστημα είναι ενεργό θα ανάβει το ενδεικτικό φως (1) στον διακόπτη.

Εάν το ενδεικτικό φως αναβοσβήνει όταν το σύστημα των αισθητήρων παρκαρίσματος είναι σβηστό, μπορεί να δείχνει δυσλειτουργία στο σύστημα των αισθητήρων παρκαρίσματος.

Το σύστημα των αισθητήρων παρκαρίσματος θα ανοίξει αυτόματα στις ακόλουθες συνθήκες.

- Όταν βάλετε τον διακόπτη της μίζας από την θέση OFF στην θέση ON.
- Όταν ο επιλογέας ταχυτήτων είναι στην θέση R (όπισθεν).
- Όταν η ταχύτητα του αυτοκινήτου μειωθεί στα 10 χλμ/ώρα.

Η λειτουργία αυτόματης ενεργοποίησης μπορεί να είναι ανοικτή η κλειστή πατώντας τον διακόπτη για περισσότερα από 4 δευτερόλεπτα.

ΡΥΘΜΙΣΗ ΤΟΥ ΣΥΣΤΗΜΑΤΟΣ ΤΩΝ ΑΙΣΘΗΤΗΡΩΝ ΠΑΡΚΑΡΙΣΜΑΤΟΣ

Κινούμενο αντικείμενο

Ενεργοποιεί ή απενεργοποιεί την χρήση του αισθητήρα.

ON (από το εργοστάσιο) – OFF

Αισθητήρας μπροστά (όπου υπάρχει)

Ενεργοποιεί ή απενεργοποιεί την χρήση του αισθητήρα.

ON (από το εργοστάσιο) – OFF

Αισθητήρας πίσω

Ενεργοποιεί ή απενεργοποιεί την χρήση του αισθητήρα.

ON (από το εργοστάσιο) – OFF

Οθόνη (όπου υπάρχει)

Όταν ο αισθητήρας ενεργοποιείται, εμφανίζει αυτόματα την άποψη του αισθητήρα στην οθόνη πληροφοριών του αυτοκινήτου.

ON (από το εργοστάσιο) – OFF

Ένταση ήχου

Ρυθμίσει την ένταση ήχου του τόνου.

Υψηλή – Μεσαία (από το εργοστάσιο) – Χαμηλή

Κλίμακα

Ρυθμίζει την κλίμακα ανίχνευσης του αισθητήρα.

Μακριά – Μεσαία (από το εργοστάσιο) - Κοντινή

Το νέο σας αυτοκίνητο έχει κατά βάση σχεδιαστεί για να μεταφέρει επιβάτες και αποσκευές.

Η ρυμούλκηση προσθέτει επιπλέον φορτία στον κινητήρα του αυτοκινήτου, το σύστημα διαφορικού, το τιμόνι, τα φρένα και τα άλλα συστήματα του αυτοκινήτου σας. Επίσης, η ρυμούλκηση τρέιλερ θα διογκώσει άλλες συνθήκες όπως την ταλάντευση που προκαλείται από τους πλάγιους άνεμους, την άσχημη επιφάνεια του δρόμου ή τα φορτηγά που περνούν.

Το στυλ της οδήγησης σας και η ταχύτητα θα πρέπει να ρυθμιστούν σύμφωνα με τις περιστάσεις. Πριν ρυμουλκήσετε τρέιλερ, αποτανθείτε σε εξουσιοδοτημένο συνεργείο Nissan ή εξειδικευμένο συνεργείο για επεξήγηση σχετικά με την σωστή χρήση του εξοπλισμού ρυμούλκησης.

ΠΡΟΦΥΛΑΞΕΙΣ ΛΕΙΤΟΥΡΓΙΑΣ

- Αποφύγετε την ρυμούλκηση τρέιλερ στην διάρκεια της περιόδου στρωσίματος του αυτοκινήτου.
- Πριν οδηγήσετε, βεβαιωθείτε ότι το σύστημα φωτισμού του τρέιλερ λειτουργεί κανονικά.
- Ακολουθείτε τις νόμιμες μέγιστες επιτρεπόμενες ταχύτητες για την λειτουργία του τρέιλερ:
- Αποφύγετε τις απότομες στροφές ή αλλαγές λωρίδας.
- Οδηγείτε πάντα το αυτοκίνητό σας με μέτρια ταχύτητα.
- Εάν το αυτοκίνητό σας είναι εξοπλισμένο με σύστημα 4WD, επιλέξτε την λειτουργία AUTO.

- Ακολουθήστε τις οδηγίες του κατασκευαστή του τρέιλερ.
- Διαλέξτε τα κατάλληλα εξαρτήματα ρυμούλκησης (πρόσδεση τρέιλερ, αλυσίδα ασφαλείας, σχάρα κλπ.) για το αυτοκίνητό σας και το τρέιλερ. Τα εξαρτήματα αυτά διατίθενται από τα Μέλη του Δικτύου Nissan ή εξειδικευμένα συνεργεία όπου επίσης μπορείτε να πάρετε και πιο λεπτομερείς πληροφορίες για την ρυμούλκηση τρέιλερ.
- Ποτέ μην υπερβαίνετε το μέγιστο επιτρεπτό φορτίο του κοτσαδόρου (βάρος τρέιλερ μαζί με το βάρος του φορτίου του). Για περισσότερες πληροφορίες ρωτήστε Μέλος τους Δικτύου Nissan ή εξειδικευμένο συνεργείο.
- Το τρέιλερ θα πρέπει να φορτώνεται με τρόπο ώστε τα βαριά αντικείμενα να είναι τοποθετημένα πάνω από τον άξονα Δεν θα πρέπει να υπερβαίνετε το μέγιστο επιτρεπόμενο κάθετο βάρος στον κοτσαδόρο.
- Το αυτοκίνητό σας θα πρέπει να συντηρείται πιο συχνά από τα διαστήματα που αναφέρονται στο ξεχωριστό Βιβλίο Εγγύησης και Αρχείο Συντήρησης.
- Η ρυμούλκηση τρέιλερ απαιτεί περισσότερο καύσιμο από ότι οι κανονικές συνθήκες λόγω της αξιοσημείωτης αύξησης στην δύναμη πρόσφυσης και της αντίστασης.

Κατά την διάρκεια της ρυμούλκησης τρέιλερ, παρακολουθείτε τον δείκτη της θερμοκρασίας του ψυκτικού υγρού του κινητήρα για να προλάβετε την υπερθέρμανσή του.

ΠΙΕΣΗ ΕΛΑΣΤΙΚΩΝ

Όταν ρυμουλκείτε τρέιλερ, τα λάστιχα του αυτοκινήτου θα πρέπει να έχουν την μέγιστη συνιστώμενη πίεση όταν είναι κρύα (COLD) όπως υποδεικνύεται στο πινακιδάκι πιέσεων ελαστικών.

Μην ρυμουλκείτε τρέιλερ όταν στο αυτοκίνητο είναι τοποθετημένη η ρεζέρβα προσωρινού τύπου ή συμπαγής ρεζέρβα.

ΑΛΥΣΙΔΕΣ ΑΣΦΑΛΕΙΑΣ

Χρησιμοποιείτε πάντα κατάλληλη αλυσίδα ανάμεσα στο αυτοκίνητο και το τρέιλερ. Η αλυσίδα θα πρέπει να είναι σταυρωμένη και να δένεται στον γάντζο, όχι στον πίσω προφυλακτήρα ή τον άξονα. Βεβαιωθείτε ότι αφήσατε αρκετό τζόγο στην αλυσίδα για να επιτρέπετε την στροφή.

ΦΡΕΝΑ ΤΡΕΙΛΕΡ

Βεβαιωθείτε ότι έχουν τοποθετηθεί τα φρένα του τρέιλερ όπως απαιτείται από τους τοπικούς κανονισμούς. Επίσης ελέγξτε εάν όλος ο άλλος εξοπλισμός του τρέιλερ συμμορφώνεται με τους τοπικούς κανονισμούς.

Να τακάρετε πάντα τους τροχούς τόσο του αυτοκινήτου όσο και του τρέιλερ όταν παρκάρετε. Όπου υπάρχει, δέστε και το χειρόφρενο του τρέιλερ. Δεν συνιστάται το παρκάρισμα σε έδαφος με μεγάλη κλίση.

Εάν δεν μπορείτε να αποφύγετε το παρκάρισμα σε έδαφος με μεγάλη κλίση, βάλτε τον επιλογέα ταχυτήτων στην θέση P (παρκάρισμα) (μοντέλο CVT) ή στην κατάλληλη ταχύτητα (μηχανικό σαζμάν), και γυρίστε τους τροχούς προς το πεζοδρόμιο.

ΑΝΙΧΝΕΥΣΗ ΤΡΕΙΛΕΡ (όπου υπάρχει)

Όταν ρυμουλκείτε τρέιλερ με γνήσιο ηλεκτρικό κιτ κοτσαδόρου της Nissan και χρησιμοποιείτε τον διακόπτη των φλας, το ηλεκτρικό σύστημα του αυτοκινήτου θα εντοπίσει το πρόσθετο ηλεκτρικό φορτίο του φωτισμού του τρέιλερ. Σαν αποτέλεσμα, ο τόνος του φλας θα είναι διαφορετικός.

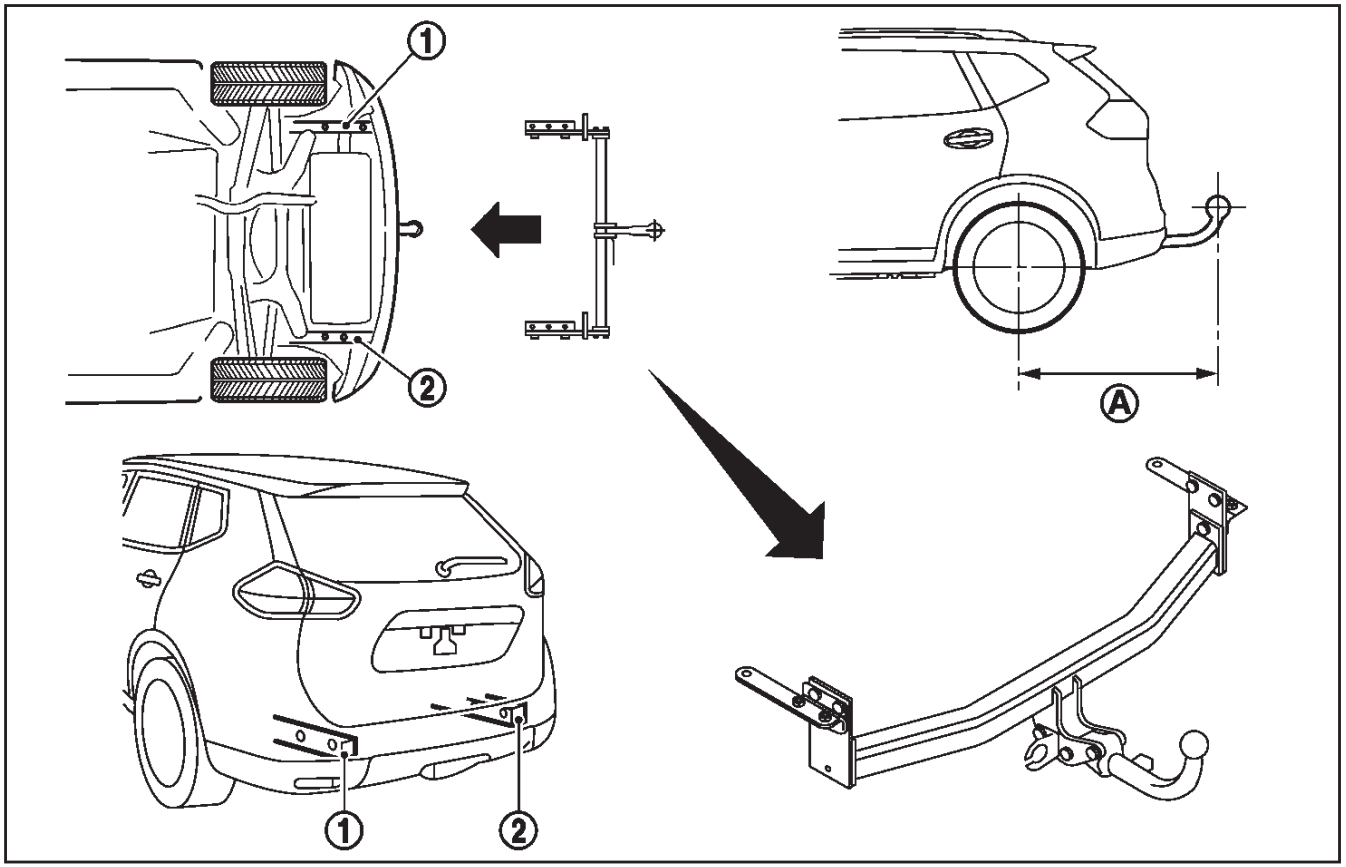

ΤΟΠΟΘΕΤΗΣΗ ΤΟΥ ΚΟΤΣΑΔΟΡΟΥ

Η Nissan συνιστά η τοποθέτηση του κοτσαδόρου να γίνεται υπό τις παρακάτω συνθήκες:

- Μέγιστο επιτρεπόμενο κάθετο βάρος στον κοτσαδόρο: 981N (100 κιλά, 221 lb)
- Σημείο στήριξης του κοτσαδόρου στο αυτοκίνητο: όπως φαίνεται σαν παράδειγμα στην εικόνα.
- Πίσω προβολή του κοτσαδόρου: (A) 1.080 χλστ

Ακολουθήστε όλες τις οδηγίες του κατασκευαστή του κοτσαδόρου για την τοποθέτηση και την χρήση του.

ΠΡΟΕΙΔΟΠΟΙΗΣΗ

- **Εάν δεν λειτουργεί ο κινητήρας του αυτοκινήτου ή έσβησε ενώ οδηγούσατε, η ηλεκτρική υποβοήθηση στο τιμόνι δεν θα δουλέψει. Το τιμόνι θα είναι πιο σκληρό στον χειρισμό του.**
- **Όταν το προειδοποιητικό φως Ηλεκτρικά Υποβοηθούμενου Τιμονιού ανάψει ενώ οδηγείτε, η ηλεκτρονική υποβοήθηση θα απενεργοποιηθεί. Θα συνεχίσετε να έχετε τον έλεγχο του αυτοκινήτου αλλά το τιμόνι θα είναι πιο δύσκολο στον χειρισμό του.**

Το σύστημα Ηλεκτρικά Υποβοηθούμενου Τιμονιού είναι σχεδιασμένο να παρέχει ηλεκτρική βοήθεια ενώ οδηγείτε για να χειρίζεστε το τιμόνι με μικρή δύναμη.

Όταν λειτουργείτε επαναλαμβανόμενα το τιμόνι ή συνεχόμενα ενώ παρκάρετε ή οδηγείτε με πολύ αργή ταχύτητα, η ηλεκτρική υποβοήθηση στο τιμόνι θα μειωθεί. Αυτό γίνεται για να προληφθεί η υπερθέρμανση του ηλεκτρικά υποβοηθούμενου τιμονιού και να προστατευθεί αυτό από πιθανή ζημιά. Όσο είναι μειωμένη η ηλεκτρική υποβοήθηση το τιμόνι αυτό θα είναι πιο βαρύ. Όταν η θερμοκρασία του συστήματος του ηλεκτρικά υποβοηθούμενου τιμονιού μειωθεί, το επίπεδο της ηλεκτρικής υποβοήθησης θα επιστρέψει στο κανονικό. Αποφύγετε να επαναλαμβάνετε τέτοιες λειτουργίες χειρισμού του τιμονιού που θα μπορούσαν να προκαλέσουν υπερθέρμανση του συστήματος της ηλεκτρικής υποβοήθησης του τιμονιού.

Όταν γυρίζετε το τιμόνι γρήγορα, μπορεί να ακού-

σετε ένα ήχο γδαρσίματος. Ωστόσο αυτό δεν είναι δυσλειτουργία.

Εάν ανάψει το προειδοποιητικό φως του ηλεκτρικά υποβοηθούμενου τιμονιού ⚠ ενώ λειτουργεί ο κινητήρας, μπορεί να δηλώνει ότι το ηλεκτρικά υποβοηθούμενο τιμόνι δεν λειτουργεί κανονικά και μπορεί να χρειάζεται συντήρηση. Ζητήστε τον έλεγχο του συστήματος του ηλεκτρικά υποβοηθούμενου τιμονιού από εξουσιοδοτημένο συνεργείο Nissan ή εξειδικευμένο συνεργείο. (Δείτε «Προειδοποιητικό φως ηλεκτρικά υποβοηθούμενου τιμονιού» στο κεφάλαιο «2. Όργανα και χειριστήρια»).

Όταν το προειδοποιητικό φως του συστήματος ηλεκτρικά υποβοηθούμενου τιμονιού ανάβει ενώ λειτουργεί ο κινητήρας, η ηλεκτρική υποβοήθηση στο τιμόνι σας δεν θα λειτουργεί. Θα συνεχίσετε να έχετε τον έλεγχο του αυτοκινήτου. Ωστόσο, θα απαιτείται μεγαλύτερη δύναμη για τον χειρισμό του τιμονιού, ιδιαίτερα στις κλειστές στροφές και στις χαμηλές ταχύτητες.

Το σύστημα των φρένων έχει δύο ξεχωριστά υδραυλικά κυκλώματα. Εάν το ένα κύκλωμα δεν λειτουργεί σωστά, θα συνεχίσετε να έχετε ικανότητα φρεναρίσματος στους δύο τροχούς.

ΠΡΟΦΥΛΑΞΕΙΣ ΓΙΑ ΤΑ ΦΡΕΝΑ

Οδήγηση με σεβρόφρενο

Το σεβρόφρενο βοηθά στο φρενάρισμα χρησιμοποιώντας υποπίεση από τον κινητήρα. Εάν σβήσει ο κινητήρας μπορείτε ακόμη να σταματήσετε το αυτοκίνητο πατώντας το πεντάλ του φρένου. Στην περίπτωση αυτή όμως, απαιτείται μεγαλύτερη πίεση του ποδιού πάνω στο πεντάλ του φρένου και θα χρειαστεί μεγαλύτερη απόσταση προκειμένου να σταματήσει το αυτοκίνητο.

Εάν ο κινητήρας δεν λειτουργεί ή έσβησε ενώ οδηγείτε δεν θα δουλέψει η υποβοήθηση των φρένων. Το φρενάρισμα θα είναι πιο δύσκολο.

⚠ ΠΡΟΕΙΔΟΠΟΙΗΣΗ

Μην κάνετε μανούβρες με σβηστό τον κινητήρα.

Χρήση των φρένων

Μην αφήνετε το πόδι σας να ξεκουράζεται πάνω στο πεντάλ του φρένου ενώ οδηγείτε. Κάτι τέτοιο υπερθερμαίνει τα φρένα, φθείρει τα θερμουίτ / τακάκια γρήγορα και αυξάνει την κατανάλωση καυσίμου.

Για να μειώσετε την φθορά των φρένων και να προλάβετε την υπερθέρμανσή τους, μειώστε την ταχύτητα του αυτοκινήτου και βάλτε μικρότερη ταχύτητα πριν κινηθείτε σε κατηφόρα. Η υπερθέρμανση των φρένων μπορεί να μειώσει την απόδοσή τους και να έχει σαν αποτέλεσμα την απώλεια του ελέγχου του αυτοκινήτου.

Όταν οδηγείτε σε επιφάνεια που γλιστράει προσέξτε το φρενάρισμα, την επιτάχυνση και την επιβράδυνση. Το απότομο φρενάρισμα ή η ξαφνική επιτάχυνση μπορεί να προκαλέσουν σπινάρισμα των τροχών και να προκληθεί ατύχημα.

Βρεγμένα φρένα

Όταν το αυτοκίνητο έχει πλυθεί ή έχει περάσει από δρόμο με νερά, είναι φυσικό να έχουν βραχεί τα φρένα. Σαν αποτέλεσμα, η απόσταση φρεναρίσματος του αυτοκινήτου σας μπορεί να είναι μεγαλύτερη και το αυτοκίνητο μπορεί να τραβήξει από την μία πλευρά καθώς θα φρενάρετε.

Για να στεγνώσετε τα φρένα, οδηγήστε το αυτοκίνητο με χαμηλή ταχύτητα ενώ πατάτε ελαφρώς το πεντάλ του φρένου. Με τον τρόπο αυτό τα φρένα θα ζεσταθούν και θα στεγνώσουν. Επαναλάβετε το ίδιο έως ότου τα φρένα αρχίσουν να λειτουργούν και πάλι κανονικά. Μην οδηγήσετε με υψηλή ταχύτητα προτού λειτουργήσουν κανονικά τα φρένα.

Στρώσιμο χειρόφρενου

Όποτε έχει αδυνατίσει η αποτελεσματικότητα του χειρόφρενου ή έχετε αλλάξει τακάκια και ή ταμπούρα, κάντε στρώσιμο του χειρόφρενου για να διασφαλίσετε την καλύτερη δυνατή απόδοση του φρεναρίσματος.

Η διαδικασία αυτή περιγράφεται στο service manual του αυτοκινήτου και μπορεί να γίνει από εξουσιοδοτημένο συνεργείο Nissan ή εξειδικευμένο συνεργείο.

Οδήγηση σε ανήφορο

Όταν ξεκινάτε σε ανήφορο, είναι δύσκολο μερικές φορές να χειρίζεστε το φρένο ή ταυτόχρονα το πεντάλ του φρένου και το πεντάλ του συμπλέκτη (αυτοκίνητα με μηχανικό σαζμάν). Χρησιμοποιείστε το χειρόφρενο για να κρατήσετε το αυτοκίνητο. Μην αφήνετε το πεντάλ του συμπλέκτη να γλιστρά (μοντέλα με μηχανικό σαζμάν). Όταν είστε έτοιμος να ξεκινήσετε, βεβαιωθείτε ότι έχετε κατάλληλη ταχύτητα για την κίνηση προς τα εμπρός ή προς τα πίσω, αφήστε αργά το χειρόφρενο ενώ πατάτε το γκάζι και αφήνετε τον συμπλέκτη.

Οδήγηση σε κατήφορο

Το φρενάρισμα του κινητήρα είναι αποτελεσματικό για τον έλεγχο του αυτοκινήτου όταν οδηγείτε σε κατήφορο. Ο επιλογέας ταχυτήτων (στα μηχανικά μοντέλα) θα πρέπει να τοποθετείται σε ταχύτητα αρκετά χαμηλή για να έχετε επαρκές φρενάρισμα του κινητήρα. Για τα μοντέλα με σαζμάν Xtronic CVT, θα πρέπει να επιλέγεται μία χαμηλή ταχύτητα στην λειτουργία χειροκίνητης αλλαγής, αρκετά χαμηλή ώστε να επιτυγχάνεται το μέγιστο φρενάρισμα του κινητήρα.

ΥΠΟΒΟΗΘΗΣΗ ΦΡΕΝΩΝ

Όταν η δύναμη που εφαρμόζεται στο πεντάλ του φρένου ξεπερνάει ένα συγκεκριμένο επίπεδο, ενεργοποιείται η υποβοήθηση των φρένων εφαρμόζοντας μεγαλύτερη δύναμη φρεναρίσματος από ότι η συμβατική υποβοήθηση ακόμη και με ελαφριά δύναμη στο πεντάλ.

ΠΡΟΕΙΔΟΠΟΙΗΣΗ

Η υποβοήθηση φρένων είναι μόνο μία βοήθεια της λειτουργίας φρεναρίσματος και δεν είναι προειδοποίηση σύγκρουσης ή μονάδα αποτροπής. Είναι ευθύνη του οδηγού να είναι σε εγρήγορση, να οδηγεί με ασφάλεια και να είναι συνέχεια σε θέση να ελέγξει το αυτοκίνητο.

ΣΥΣΤΗΜΑ ΑΝΤΙΜΠΛΟΚΑΡΙΣΜΑΤΟΣ ΦΡΕΝΩΝ (ABS)

ΠΡΟΕΙΔΟΠΟΙΗΣΗ

- **Το σύστημα αντιμπλοκαρίσματος φρένων (ABS), παρά το ότι είναι ένα ιδιαίτερα σύγχρονο και προσεκτικά μελετημένο σύστημα, δεν μπορεί να αποτρέψει ατυχήματα που οφείλονται στην απροσεξία ή σε επικίνδυνες τεχνικές οδήγησης. Μπορεί να βοηθήσει στην διατήρηση του ελέγχου του αυτοκινήτου κατά το φρενάρισμα σε επιφάνειες που γλιστρούν αλλά να θυμάστε ότι οι αποστάσεις φρεναρίσματος πάνω σε επιφάνειες που γλιστρούν θα είναι μεγαλύτερης από ότι στις κανονικές επιφάνειες, ακόμη και με το σύστημα αντιμπλοκαρίσματος. Η τελική ευθύνη για την ασφάλεια του εαυτού του και των άλλων επιβατών βρίσκεται στα χέρια του οδηγού.**
- **Η αποτελεσματικότητα των φρένων μπορεί να επηρεαστεί από τον τύπο των ελαστικών και την κατάστασή τους.**
  - **Όταν αντικαθιστάτε τα ελαστικά, τοποθετείστε ελαστικά που ορίζονται στις προδιαγραφές και στους 4 τροχούς.**
  - **Όταν τοποθετείτε την ρεζέρβα, βεβαιωθείτε ότι είναι του σωστού μεγέθους και τύπου όπως αναφέρονται στο πινακιδάκι των ελαστικών. (Δείτε το «Πινακιδάκι ελαστικών» στο κεφάλαιο «9. Τεχνικές Πληροφορίες»).**
  - **Για περισσότερες λεπτομέρειες, δείτε το «Τροχοί και Λάστιχα» στο κεφάλαιο «8. Συντήρηση και κάντε το μόνος σας».**

Το σύστημα αντιμπλοκαρίσματος φρένων (ABS) ελέγχει τα φρένα σε κάθε τροχό ώστε οι τροχοί να μην κλειδώσουν όταν φρενάρετε απότομα ή όταν φρενάρετε σε επιφάνεια που γλιστρά. Το σύστημα εντοπίζει την αναλογία περιστροφής των τροχών και ελέγχει ηλεκτρονικά την πίεση των υγρών που εφαρμόζεται στα φρένα για να αποτρέψει το κλείδωμα και γλίστρημα του κάθε τροχού. Αποτρέποντας το κλείδωμα των τροχών, το σύστημα βοηθάει τον οδηγό να διατηρήσει τον έλεγχο του τιμονιού και να μειώσει το γλίστρημα ή το σπινάρισμα σε γλιστερές επιφάνειες.

Χρήση του συστήματος

Πατήστε ο πεντάλ του φρένου και κρατήστε το πατημένο. Πατήστε το πεντάλ του φρένου με σταθερή διαρκή πίεση αλλά μην τρομπάρετε τα φρένα. Το ABS θα λειτουργήσει για να αποτρέψει το κλείδωμα των τροχών. Στρίψτε το αυτοκίνητο για να αποφύγετε τα εμπόδια.

ΠΡΟΕΙΔΟΠΟΙΗΣΗ

Μην τρομπάρετε το πεντάλ του φρένου γιατί μπορεί να αυξηθεί η απόσταση φρεναρίσματος.

Λειτουργία αυτοδιάγνωσης

Το σύστημα του αντιμπλοκαρίσματος των φρένων (ABS) αποτελείται από ηλεκτρονικούς αισθητήρες, ηλεκτρονικές αντλίες και υδραυλικές βαλβίδες που ελέγχονται από υπολογιστή. Ο υπολογιστής έχει μία ενσωματωμένη διαγνωστική λειτουργία που ελέγχει το σύστημα κάθε φορά που βάζετε μπροστά το αυτοκίνητο και το κινείτε είτε προς τα εμπρός, είτε με την όπισθεν. Όταν λειτουργεί η αυτοδιάγνωση μπορεί να ακούσετε έναν ήχο και να νοιώσετε έναν κραδασμό στο πεντάλ του φρένου. Αυτό είναι φυσιολογικό και δεν υποδηλώνει βλάβη. Εάν ο υπολογιστής διαγνώσει δυσλειτουργία, κλείνει το σύστημα αντιμπλοκαρίσματος φρένων (ABS) και ανάβει το προειδοποιητικό φως του συστήματος αντιμπλοκαρίσματος φρένων (ABS) στο ταμπλό. Στην περίπτωση αυτή, το σύστημα των φρένων λειτουργεί κανονικά αλλά, χωρίς την υποβοήθηση του συστήματος αντιμπλοκαρίσματος των φρένων.

Εάν ανάψει το προειδοποιητικό φως ABS κατά την διάρκεια της αυτοδιάγνωσης ή ενώ οδηγείτε, θα πρέπει να πάτε το αυτοκίνητο σε εξουσιοδοτημένο συνεργείο Nissan το δυνατό συντομότερο.

Κανονική λειτουργία

Το σύστημα αντιμπλοκαρίσματος των φρένων (ABS) δεν θα λειτουργήσει για να ακινητοποιήσει το αυτοκίνητο σε ταχύτητες κάτω από 5 με 10 χιλιόμετρα την ώρα. Οι ταχύτητες μπορεί να ποικίλουν ανάλογα με την κατάσταση του δρόμου.

Όταν το σύστημα αντιμπλοκαρίσματος (ABS) διαγνώσει ότι ένας ή περισσότεροι τροχοί κοντεύουν να κλειδώσουν, ο ενεργοποιητής (κάτω από το καπό) αστραπιαία βάζει και αφήνει υδραυλική πίεση (σαν να τρομπάρονται τα φρένα πολύ γρήγορα). Όταν λειτουργεί ο ενεργοποιητής μπορεί να νοιώσετε έναν κραδασμό στο πεντάλ του φρένου και να ακούσετε ένα θόρυβο ή κραδασμό από τον ενεργοποιητή κάτω από το καπό. Αυτό είναι φυσιολογικό και υποδηλώνει ότι το σύστημα αντιμπλοκαρίσματος των φρένων (ABS) λειτουργεί κανονικά. Ωστόσο, ο κραδασμός μπορεί να δείχνει και ότι οι συνθήκες του δρόμου είναι επικίνδυνες και θα πρέπει να δείξετε ιδιαίτερη προσοχή στην οδήγηση.

Όταν στο αυτοκίνητο δεν υπάρχουν επιβάτες:

- Βγάζετε πάντα το κλειδί από τον διακόπτη της μίζας / το Έξυπνο Κλειδί από το αυτοκίνητο (όπου υπάρχει), ακόμη και μέσα στο δικό σας γκαράζ.
- Κλείνετε τελείως όλα τα παράθυρα και κλειδώνετε όλες τις πόρτες.
- Παρκάρετε πάντα το αυτοκίνητό σας σε σημείο που να φαίνεται. Τις νύχτες, παρκάρετε σε καλά φωτιζόμενη περιοχή.
- Εάν έχετε συναγερμό και σύστημα ακινητοποίησης, χρησιμοποιείστε τα ακόμη και για μικρά χρονικά διαστήματα.
- Μην αφήνετε παιδιά ή ζώα μόνα τους μέσα στο αυτοκίνητο.
- Μην αφήνετε αντικείμενα αξίας μέσα στο αυτοκίνητο. Παίρνετε τα πάντα μαζί σας.
- Μην αφήνετε τα έγγραφα του αυτοκινήτου μέσα σε αυτό.
- Μην αφήνετε αντικείμενα στην σχάρα οροφής του αυτοκινήτου. Βγάλτε τα από την σχάρα οροφής και κλειδώστε τα μέσα στο αυτοκίνητο.
- Ποτέ μην αφήνετε το δεύτερο κλειδί μέσα στο αυτοκίνητο.

ΟΔΗΓΗΣΗ ΣΕ ΚΡΥΟ ΚΑΙΡΟ

ΠΡΟΕΙΔΟΠΟΙΗΣΗ

- **Οποιεσδήποτε και αν είναι οι συνθήκες, οδηγείτε προσεκτικά και επιταχύνετε και επιβραδύνετε με προσοχή. Εάν επιταχύνετε πολύ γρήγορα, οι κινητήριοι τροχοί θα σπινάρουν και θα χάσουν ακόμη περισσότερο την πρόσφυσή τους.**
- **Αφήστε μεγαλύτερη απόσταση φρεναρίσματος σε αυτές τις συνθήκες. Το φρενάρισμα θα πρέπει να αρχίζει νωρίτερα από ότι σε στεγνό οδόστρωμα.**
- **Διατηρείτε μεγαλύτερες αποστάσεις από τα προπορευόμενα αυτοκίνητα στους δρόμους που γλιστρούν.**
- **Ο υγρός πάγος (0ºC και παγωμένη βροχή), το πολύ κρύο χιόνι ή ο πάγος μπορεί να είναι γλιστερά και η οδήγηση πάνω τους πολύ δύσκολη. Το αυτοκίνητο θα έχει πολύ λιγότερη πρόσφυση σε αυτές τις συνθήκες. Αποφύγετε την οδήγηση πάνω σε βρεγμένο πάγο έως ρίξουν αλάτι ή άμμο στον δρόμο.**
- **Προσέχετε για σημεία που γλιστρούν (πάγος). Αυτά μπορεί να εμφανιστούν σε σκιερά μέρη ή σε ένα καθαρό δρόμο. Εάν δείτε μπροστά σας ένα σημείο με πάγο, φρενάρετε πριν το φτάσετε. Προσπαθήστε να μην φρενάρετε όταν είστε πάνω στον πάγο και αποφύγετε απότομους χειρισμούς του τιμονιού.**
- **Μην χρησιμοποιείτε το cruise control (όπου υπάρχει) σε δρόμους που γλιστρούν.**
- **Το χιόνι μπορεί να παγιδεύσει επικίνδυνα καυσαέρια κάτω από το αυτοκίνητό σας. Καθαρίστε το χιόνι από την εξάτμιση και γύρω από το αυτοκίνητό σας.**

ΜΠΑΤΑΡΙΑ

Εάν σε εξαιρετικά κρύες συνθήκες η μπαταρία δεν είναι πλήρως φορτισμένη, μπορεί το υγρό της να παγώσει και να την καταστρέψει. Για να την διατηρήσετε σε καλή κατάσταση πρέπει να την ελέγχετε τακτικά. Για λεπτομέρειες, διαβάστε το «Μπαταρία» στο κεφάλαιο «8. Συντήρηση και κάντε το μόνος σας».

ΨΥΚΤΙΚΟ ΥΓΡΟ ΚΙΝΗΤΗΡΑ

Εάν το αυτοκίνητό σας πρόκειται να μείνει έξω χωρίς αντιψυκτικό, τότε αδειάστε το ψυκτικό υγρό από το σύστημα ψύξης. Ξαναγεμίστε το πριν χρησιμοποιήσετε το αυτοκίνητο. Για περισσότερες πληροφορίες δείτε το «Σύστημα ψύξης κινητήρα» στο κεφάλαιο «8. Συντήρηση και κάντε το μόνος σας».

ΕΞΟΠΛΙΣΜΟΣ ΕΛΑΣΤΙΚΩΝ

1. Εάν έχετε ελαστικά χιονιού στους μπροστινούς / τους πίσω τροχούς του αυτοκινήτου σας, θα πρέπει να είναι του ίδιου μεγέθους, ικανότητας φορτίου, κατασκευής και τύπου όπως τα πίσω / μπροστινά ελαστικά.
2. Εάν πρόκειται να οδηγήσετε το αυτοκίνητο σε ακραίες χειμερινές συνθήκες, θα πρέπει να τοποθετήσετε ελαστικά χιονιού και στους τέσσερις τροχούς.
3. Για πρόσθετη πρόσφυση σε παγωμένους δρόμους, μπορεί να χρησιμοποιηθούν ελαστικά με καρφιά. Ωστόσο, ορισμένες χώρες, περιοχές ή πολιτείες απαγορεύουν την χρήση τους. Ελέγξτε τους τοπικούς κανονισμούς πριν τοποθετήσετε ελαστικά με καρφιά.

   ΠΡΟΣΟΧΗ

   Οι ικανότητες φρεναρίσματος και κρατήματος των ελαστικών χιονιού με καρφιά πάνω σε βρεγμένες ή στεγνές επιφάνειες μπορεί να είναι φτωχότερες από αυτές των ελαστικών χιονιού χωρίς καρφιά.
4. Εάν θέλετε μπορείτε να χρησιμοποιήσετε αλυσίδες χιονιού. Όταν τοποθετήσετε αλυσίδες χιονιού, βεβαιωθείτε ότι έχουν το σωστό μέγεθος για τα λάστιχα του αυτοκινήτου σας και έχουν τοποθετηθεί σύμφωνα με τις οδηγίες του κατασκευαστή τους. Χρησιμοποιήστε εντατήρες αλυσίδων όπου συνιστάται από τον κατασκευαστή των αλυσίδων για να διασφαλίσετε την καλή πρόσδεση. Τα χαλαρά άκρα των εντατήρων θα πρέπει να ασφαλίζονται ή να αφαιρούνται για να μην προκαλέσουν ζημιά στα φτερά ή το κάτω μέρος του αυτοκινήτου κατά την ελεύθερη περιστροφή τους. Επιπρόσθετα, θα πρέπει να οδηγείτε με μειωμένη ταχύτητα διαφορετικά μπορεί να προκληθεί ζημιά στο αυτοκίνητο και / ή ο χειρισμός και η απόδοση του αυτοκινήτου σας να επηρεαστούν ανεπανόρθωτα.

ΕΙΔΙΚΟΣ ΕΞΟΠΛΙΣΜΟΣ ΓΙΑ ΤΟΝ ΧΕΙΜΩΝΑ

Σας συνιστούμε να έχετε στο αυτοκίνητό σας τον χειμώνα τα παρακάτω αντικείμενα:

- Μία ξύστρα και μία βούρτσα με πυκνή τρίχα για να απομακρύνετε τον πάγο και το χιόνι από τα παράθυρα.
- Μια στερεή, επίπεδη σανίδα για να την τοποθετήσετε κάτω από τον γρύλο ώστε να έχετε σταθερό στήριγμα του γρύλου.
- Ένα φτυάρι για να βγάλετε το αυτοκίνητο από το χιόνι.

ΧΕΙΡΟΦΡΕΝΟ

Όταν παρκάρετε σε περιοχές όπου η εξωτερική θερμοκρασία είναι κάτω από τους 0^0C, μην δένετε το χειρόφρενο για να μην παγώσει. Για ασφαλές παρκάρισμα:

- Βάλτε τον επιλογέα ταχυτήτων στην θέση P (παρκάρισμα) (μοντέλο Xtronic CVT).
- Βάλτε τον επιλογέα ταχυτήτων στην $1^η$ ή την όπισθεν (R) (μηχανικό σαζμάν).
- Τακάρετε τους τροχούς με ασφάλεια.

Για να διατηρήσετε το ηλεκτρονικό χειρόφρενο λυμένο μετά το σβήσιμο του κινητήρα, δείτε το «Χειρόφρενο» στο κεφάλαιο «3. Έλεγχοι και ρυθμίσεις πριν την οδήγηση».

ΠΡΟΣΤΑΣΙΑ ΑΠΟ ΤΗΝ ΔΙΑΒΡΩΣΗ

Τα χημικά αντιπαγωτικά υλικά που χρησιμοποιούνται στους δρόμους είναι διαβρωτικά, επιταχύνουν την σκουριά και καταστρέφουν τα τμήματα κάτω από το σασί όπως, το σύστημα της εξάτμισης, τις σωληνώσεις καυσίμου και φρένων, τα καλώδια των φρένων, το πάτωμα του αυτοκινήτου και τα φτερά.

Τον χειμώνα είναι αναγκαίο να καθαρίζεται τακτικά το κάτω μέρος του αμαξώματος. Για περισσότερες λεπτομέρειες δείτε το «Προστασία από την διάβρωση» στο κεφάλαιο «7. Εμφάνιση και φροντίδα».

Για επιπλέον προστασία από την σκουριά ή την διάτρηση που μπορεί να χρειάζεται σε μερικές περιοχές, συμβουλευθείτε το εξουσιοδοτημένο συνεργείο Nissan ή εξειδικευμένο συνεργείο.

6 Σε περίπτωση ανάγκης

Διακόπτης Αλάρμ 6-2
Σκασμένο ελαστικό.....6-2
Σύστημα Παρακολούθησης Πίεσης Ελαστικών (TPMS) (όπου υπάρχει) 6-2
Σταμάτημα του αυτοκινήτου.....6-2
Προετοιμασία των εργαλείων και της ρεζέρβας (όπου υπάρχει) 6-3
Τακάρισμα των τροχών.....6-5
Αφαίρεση του καλύμματος του τροχού (όπου υπάρχει).....6-5
Αφαίρεση του ελαστικού 6-6
Τοποθέτηση της ρεζέρβας 6-7
Αποθήκευση του σκασμένου ελαστικού και των εργαλείων 6-8
Ξεκίνημα με βοηθητική μπαταρία 6-8
Ξεκίνημα με σπρώξιμο 6-10
Υπερθέρμανση του κινητήρα 6-11
Ρυμούλκηση του αυτοκινήτου 6-12
Προφυλάξεις ρυμούλκησης 6-12
Ρυμούλκηση συνιστώμενη από τη Nissan.....6-12

ΔΙΑΚΟΠΤΗΣ ΑΛΑΡΜ

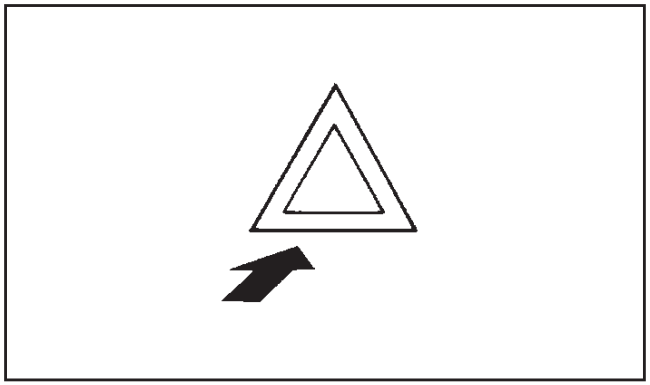

Ο διακόπτης των αλάρμ λειτουργεί ανεξάρτητα από την θέση του διακόπτη της μίζας, εκτός εάν η μπαταρία του αυτοκινήτου είναι άδεια.

Τα αλάρμ χρησιμοποιούνται για να προειδοποιήσουν τους άλλους οδηγούς όταν πρέπει να παρκάρετε ή να σταματήσετε σε περίπτωση ανάγκης.

Όταν πατήσετε τον διακόπτη των αλάρμ, θα αναβοσβήνουν όλα τα φλας. Για να σβήσετε τα αλάρμ, πατήστε πάλι τον διακόπτη των αλάρμ.

Όταν εντοπιστεί μία σύγκρουση που θα μπορούσε να ενεργοποιήσει τους αερόσακους, τα αλάρμ αναβοσβήνουν αυτόματα. Εάν πατήσετε τον διακόπτη των αλάρμ αυτά θα σβήσουν.

ΠΡΟΕΙΔΟΠΟΙΗΣΗ

Μην σβήνετε τα αλάρμ χωρίς να βεβαιωθείτε ότι αυτό είναι ασφαλές. Επίσης, τα αλαρμ μπορεί να μην αναβοσβήσουν αυτόματα ανάλογα με την δύναμη της σύγκρουσης.

ΣΚΑΣΜΕΝΟ ΕΛΑΣΤΙΚΟ

ΣΥΣΤΗΜΑ ΠΑΡΑΚΟΛΟΥΘΗΣΗΣ ΠΙΕΣΗΣ ΕΛΑΣΤΙΚΟΥ (TPMS) (όπου υπάρχει)

ΠΡΟΕΙΔΟΠΟΙΗΣΗ

- **Εάν το ενδεικτικό φως TPMS ανάβει ενώ οδηγείτε, αποφύγετε τους απότομους χειρισμούς του τιμονιού, αποφύγετε το απότομο φρενάρισμα, μειώστε την ταχύτητα του αυτοκινήτου, βγείτε από τον δρόμο σε ασφαλές σημείο και σταματήστε το αυτοκίνητο το δυνατό συντομότερο. Η οδήγηση με λάστιχα με χαμηλή πίεση μπορεί να δημιουργήσει μόνιμη ζημιά στα λάστιχα και αυξάνει την πιθανότητα σκασίματος ελαστικού. Μπορεί να προκληθεί σοβαρή ζημιά στο αυτοκίνητο που να οδηγήσει σε ατύχημα και σοβαρό τραυματισμό. Ελέγχετε την πίεση και στα τέσσερα ελαστικά. Ρυθμίζετε την πίεση στην συνιστώμενη πίεση ΚΡΥΩΝ ελαστικών που φαίνεται στο πινακιδάκι των ελαστικών ώστε να σβήσει το ενδεικτικό φως πίεσης ελαστικών. Εάν έχετε σκασμένο λάστιχο, αντικαταστήστε το με την ρεζέρβα (όπου υπάρχει) το συντομότερο δυνατό.**
- **Όταν βάλετε την ρεζέρβα ή αλλάξετε τον τροχό, το TPMS δεν θα λειτουργήσει και το ενδεικτικό φως TPMS θα αναβοσβήσει για περίπου 1 λεπτό. Το φως θα παραμείνει αναμμένο μετά το 1 λεπτό. Βεβαιωθείτε ότι ακολουθήσατε όλες τις οδηγίες για την αντικατάσταση του τροχού και την σωστή τοποθέτηση του συστήματος TPMS.**
- **Η αντικατάσταση των ελαστικών με άλλα διαφορετικών προδιαγραφών από αυτά που ορίζει η NISSAN θα μπορούσε να επηρεάσει την σωστή λειτουργία του TPMS.**

Το Σύστημα Παρακολούθησης Πίεσης Ελαστικών (TPMS) παρακολουθεί την πίεση όλων των ελαστικών εκτός της ρεζέρβας. Όταν ανάψει το ενδεικτικό φως TPMS μαζί με το ενδεικτικό φως θέσης ελαστικού TPMS (στους μετρητές των οργάνων), ένα ή περισσότερα ελαστικά έχουν σημαντικά χαμηλότερη πίεση. Εάν το αυτοκίνητο κινείται με χαμηλή πίεση στα ελαστικά, το TPMS θα ενεργοποιηθεί και θα σας προειδοποιήσει με το ενδεικτικό φως TPMS Μαζί με το ενδεικτικό φως θέσης ελαστικού TPMS που παραμένουν αναμμένα. Αυτό το σύστημα θα ενεργοποιηθεί μόνο όταν το αυτοκίνητο κινείται με ταχύτητες πάνω από 25 χλμ/ώρα.

Για περισσότερες πληροφορίες δείτε το «Προειδοποιητικό φως χαμηλής πίεσης ελαστικού (όπου υπάρχει) και το «Σύστημα Παρακολούθησης Πίεσης Ελαστικών (TPMS)» στο κεφάλαιο «5. Ξεκίνημα και οδήγηση».

ΣΤΑΜΑΤΗΜΑ ΤΟΥ ΑΥΤΟΚΙΝΗΤΟΥ

ΠΡΟΕΙΔΟΠΟΙΗΣΗ

- **Βεβαιωθείτε ότι έχετε βάλει το χειρόφρενο.**
- **Βεβαιωθείτε ότι ο επιλογέας ταχυτήτων είναι στην θέση P (παρκάρισμα) (μοντέλο Xtronic CVT) στην όπισθεν (R) (μηχανικό σαζμάν).**
- **Ποτέ μην αλλάζετε το λάστιχο όταν το αυτοκίνητο είναι σε έδαφος με κλίση, σε πάγο ή σε γλιστερή επιφάνεια. Είναι επικίνδυνο.**
- **Ποτέ μην αλλάζετε το λάστιχο εάν το αυτοκίνη-**

τό σας είναι κοντά στην κυκλοφορία. Περιμένετε για επαγγελματική οδική βοήθεια.

1. Μετακινείστε το αυτοκίνητο έξω από τον δρόμο, μακριά από την κίνηση.
2. Ανάψτε τα προειδοποιητικά φώτα κινδύνου (αλάρμ).
3. Παρκάρετε σε επίπεδη επιφάνεια.
4. Βάλτε το χειρόφρενο.
5. Για μοντέλα με Xtronic CVT: Βεβαιωθείτε ότι ο επιλογέας ταχυτήτων είναι στην θέση P (παρκάρισμα).

   Για μοντέλα με μηχανικό σαζμάν: Βεβαιωθείτε ότι το λεβιέ ταχυτήτων είναι στην όπισθεν (R).
6. Σβήστε τον κινητήρα.
7. Ανοίξτε το καπό και βάλτε τον τριγωνικό ανακλαστήρα (όπου υπάρχει):
   - Για να προειδοποιήσετε τα άλλα αυτοκίνητα.
   - Για να σας εντοπίσει το προσωπικό των εταιριών οδικής βοήθειας
8. Για λόγους ασφαλείας θα πρέπει όλοι οι επιβάτες να βγουν από το αυτοκίνητο και να σταθούν σε ασφαλές σημείο μακριά από την κυκλοφορία και το αυτοκίνητο.

ΠΡΟΕΤΟΙΜΑΣΙΑ ΤΩΝ ΕΡΓΑΛΕΙΩΝ ΚΑΙ ΤΗΣ ΡΕΖΕΡΒΑΣ (όπου υπάρχει)

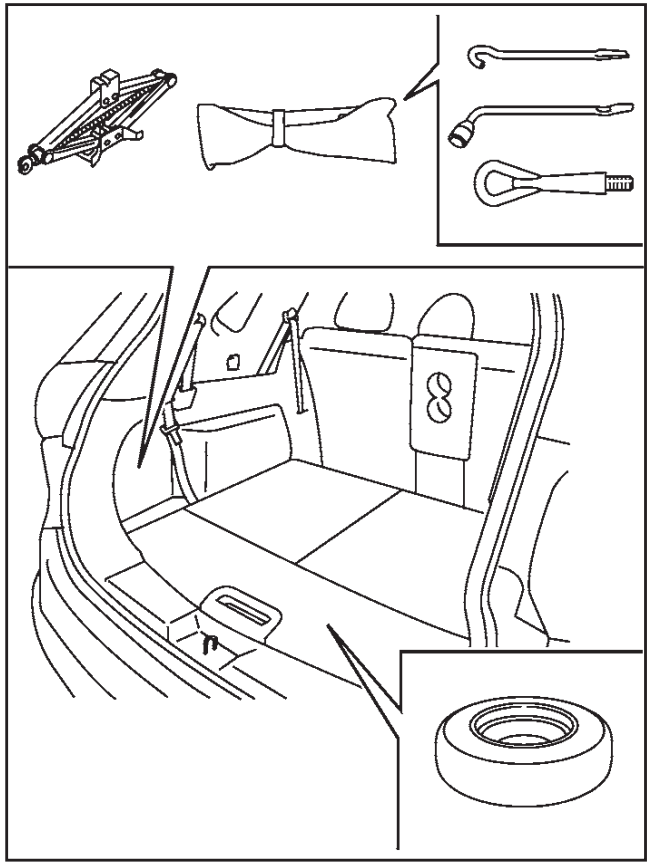

Βγάλτε τον γρύλο, τα απαραίτητα εργαλεία και την ρεζέρβα από τον χώρο αποθήκευσης.

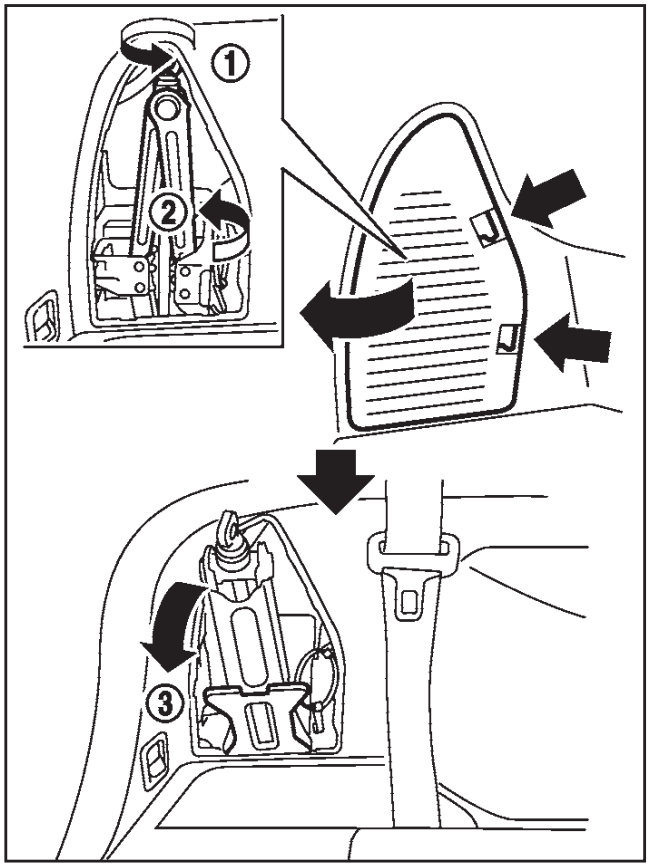

1. Βγάλτε την θύρα αποθήκευσης πατώντας ταυτόχρονα τις δύο ασφάλειες.
2. Βγάλτε το κλιπ που κρατάει τον γρύλο και την εργαλειοθήκη και μετά αφαιρέστε την εργαλειοθήκη.
3. Χαμηλώστε τον γρύλο περιστρέφοντας τον μοχλό του γρύλου (1) όπως φαίνεται στην εικόνα.

4. Γυρίστε το κάτω μέρος του γρύλου (2) κατά 90 μοίρες, γείρετε το πάνω μέρος (3) του γρύλου προς το μέρος σας και μετά αφαιρέστε τον γρύλο αργά. Για να αποθηκεύσετε τον γρύλο κάντε τις παραπάνω ενέργειες σε αντίστροφη σειρά και μετά σφίξτε τον μοχλό του γρύλου για να μην κροταλίζει.

ΠΡΟΣΟΧΗ

Όταν αφαιρείτε τον γρύλο να προσέχετε να μην χτυπήσετε τα χέρια σας στο αυτοκίνητο. Διαφορετικά μπορεί να τραυματιστείτε.

ΣΗΜΕΙΩΣΗ

- **Όταν αποθηκεύετε τον γρύλο, μην σφίξετε πολύ τον μοχλό του με την χρήση κατσαβιδιού. Διαφορετικά μπορεί να παραμορφωθεί ο χώρος αποθήκευσης του γρύλου.**
- **Μην αφήνετε τον γρύλο να έρθει σε επαφή με τα εσωτερικά μέρη. Διαφορετικά μπορεί να γίνει ζημιά στο αυτοκίνητο.**

Ρεζέρβα (μοντέλο με δύο σειρές καθισμάτων)

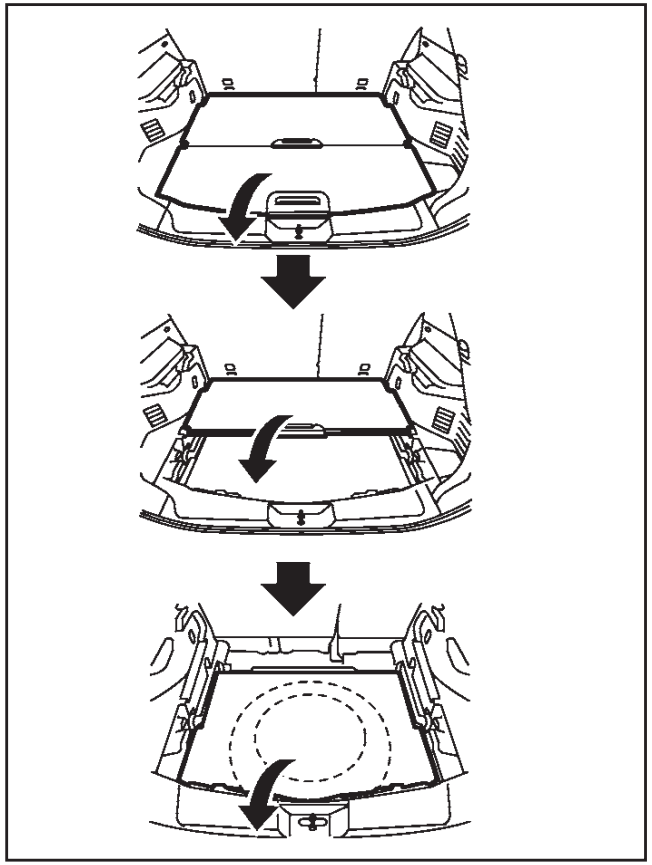

Η ρεζέρβα βρίσκεται κάτω από το κάλυμμα του χώρου αποσκευών.

Βγάλτε τα καλύμματα του χώρου αποσκευών.

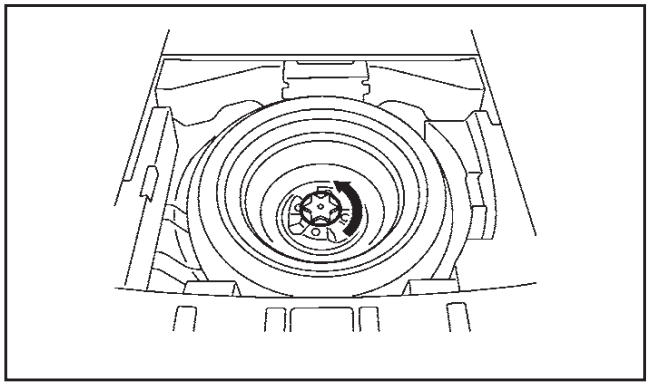

Βγάλτε το σφιγκτήρα που κρατάει την ρεζέρβα.

Ρεζέρβα (μοντέλο με τρεις σειρές καθισμάτων)

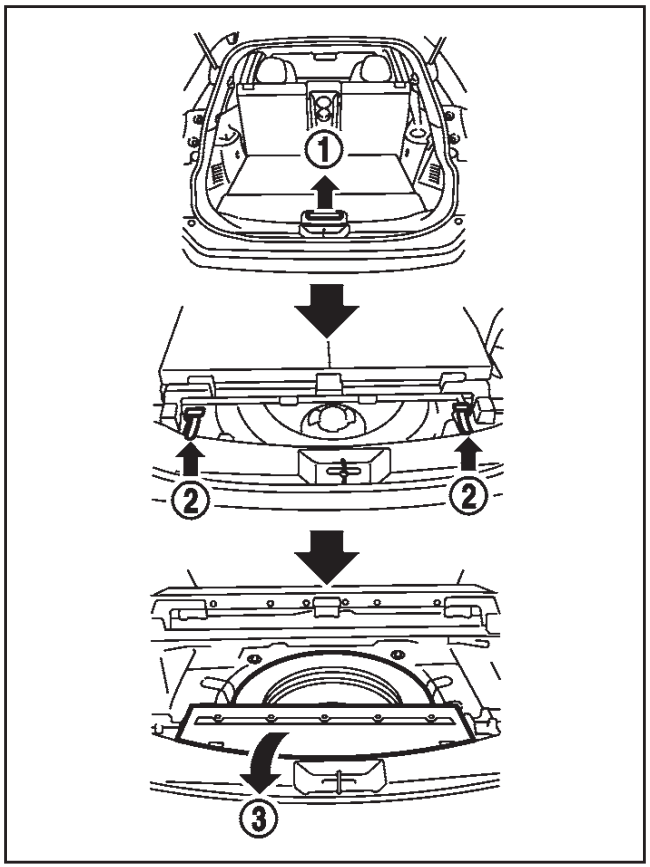

Η ρεζέρβα βρίσκεται κάτω από το κάλυμμα του χώρου αποσκευών.

Διπλώστε τα καθίσματα της τρίτης σειράς κα μετά αφαιρέστε το κάλυμμα του χώρου αποσκευών (1). Για το δίπλωμα της τρίτης σειράς των καθισμάτων δείτε το «Τρίτη σειρά καθισμάτων (όπου υπάρχει)» στο κεφάλαιο «1. Ασφάλεια – καθίσματα, ζώνες ασφαλείας και αερόσακοι».

Τραβήξτε τον ιμάντα (2) για να σηκώσετε το κάθισμα.

Βγάλτε το κάλυμμα (3).

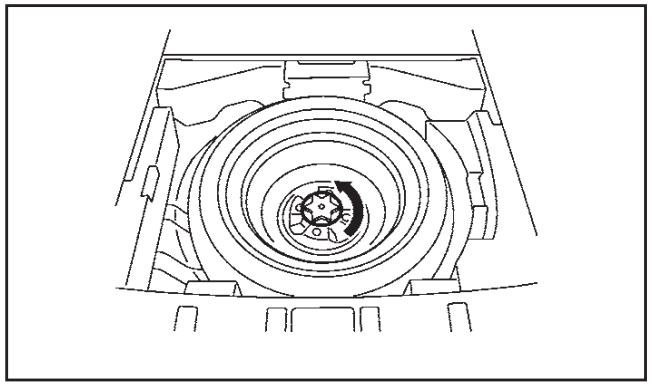

Βγάλτε το σφιγκτήρα που κρατάει την ρεζέρβα.

ΤΑΚΑΡΙΣΜΑ ΤΩΝ ΤΡΟΧΩΝ

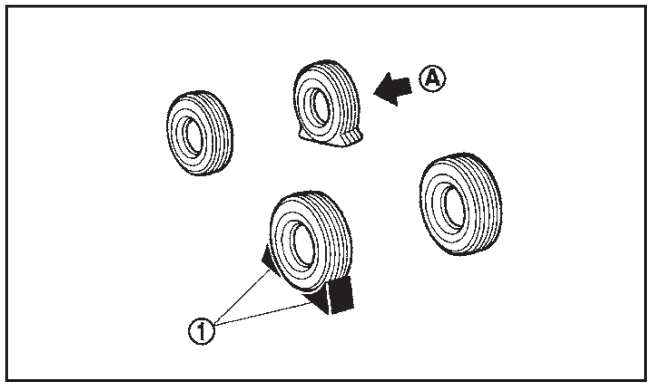

⚠ ΠΡΟΕΙΔΟΠΟΙΗΣΗ

Βεβαιωθείτε ότι τακάρατε καλά τους τροχούς γιατί το αυτοκίνητο μπορεί κατά λάθος να κινηθεί και να σας τραυματίσει.

Τοποθετήστε κατάλληλους τάκους (1) μπροστά και πίσω από τον τροχό που βρίσκεται διαγωνίως αντίθετα προς τον τροχό με το σκασμένο λάστιχο (A) για να μην κινηθεί το αυτοκίνητο όταν το σηκώσετε με τον γρύλο.

ΑΦΑΙΡΕΣΗ ΤΟΥ ΚΑΛΥΜΜΑΤΟΣ ΤΟΥ ΤΡΟΧΟΥ (όπου υπάρχει)

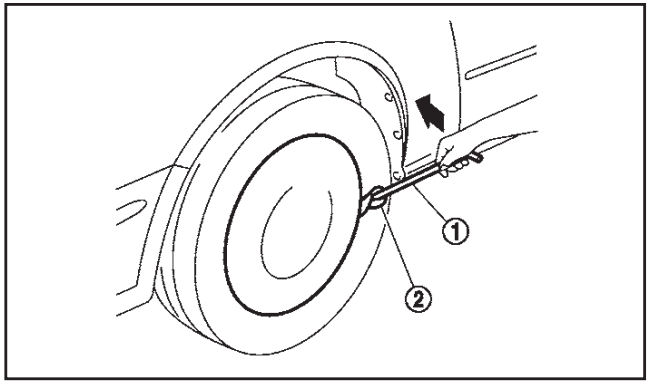

⚠ ΠΡΟΕΙΔΟΠΟΙΗΣΗ

Ποτέ μην χρησιμοποιείτε τα χέρια σας για να αφαιρέσετε το κάλυμμα του τροχού. Μπορεί να τραυματιστείτε.

Για να βγάλετε το κάλυμμα του τροχού, χρησιμοποιήστε την ράβδο του γρύλου (1) όπως φαίνεται στην εικόνα.

Βάλτε πανί (2) ανάμεσα στον τροχό και την ράβδο του γρύλου για να αποφύγετε ζημιά στον τροχό ή το κάλυμμα του τροχού.

ΑΦΑΙΡΕΣΗ ΤΟΥ ΕΛΑΣΤΙΚΟΥ

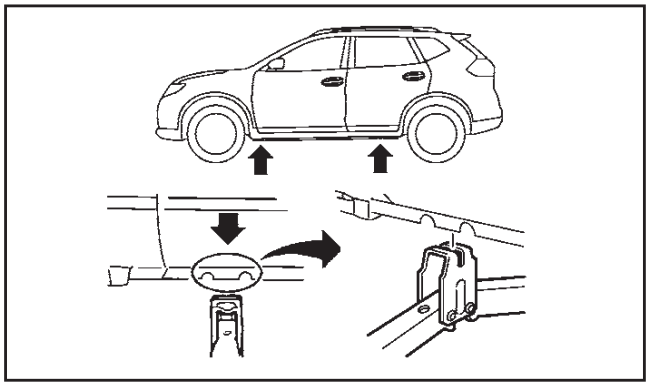

Σημεία ανύψωσης

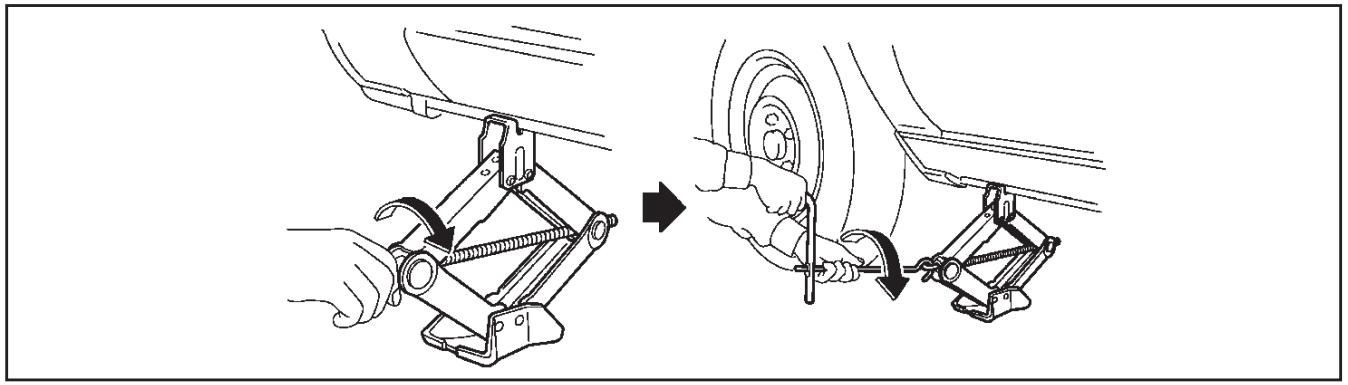

Ανύψωση του αυτοκινήτου

ΠΡΟΕΙΔΟΠΟΙΗΣΗ

- **Βεβαιωθείτε ότι έχετε διαβάσει τις οδηγίες σε αυτό το κεφάλαιο.**
- **ΠΟΤΕ ΜΗΝ ΜΠΑΙΝΕΤΕ ΚΑΤΩ ΑΠΟ ΤΟ ΑΥΤΟΚΙΝΗΤΟ ΟΤΑΝ ΑΥΤΟ ΣΤΗΡΙΖΕΤΑΙ ΣΤΟΝ ΓΡΥΛΟ.**
- **Ποτέ μην χρησιμοποιείτε γρύλο που δεν σας παρέχεται με το αυτοκίνητό σας.**
- **Χρησιμοποιείστε τον γρύλο που σας δίνεται με το αυτοκίνητό σας. Ο γρύλος είναι σχεδιασμένος μόνο για να σηκώνει το αυτοκίνητό σας σε περίπτωση αλλαγής ελαστικού. Μην χρησιμοποιείτε τον γρύλο σας σε άλλα αυτοκίνητα.**
- **Χρησιμοποιείτε τα σωστά σημεία ανύψωσης. Ποτέ μην τοποθετείτε τον γρύλο σε άλλα σημεία από αυτά που καθορίζονται.**
- **Ποτέ μην σηκώνετε το αυτοκίνητο με τον γρύλο περισσότερο από όσο χρειάζεται.**
- **Ποτέ μην χρησιμοποιείτε τάκους πάνω ή κάτω από τον γρύλο.**
- **Μην βάζετε μπροστά ή δουλεύετε τον κινητήρα όσο το αυτοκίνητο στηρίζεται στον γρύλο. Το αυτοκίνητο μπορεί ξαφνικά να κινηθεί και να προκληθεί ατύχημα.**
- **Μην επιτρέπετε σε επιβάτες να βρίσκονται μέσα στο αυτοκίνητο όσο το ελαστικό είναι εκτός εδάφους.**
- **Βεβαιωθείτε ότι έχετε διαβάσει την προειδοποιητική ετικέτα που βρίσκεται πάνω στον γρύλο πριν τον χρησιμοποιήσετε.**

1. Βάλτε τον γρύλο κατευθείαν κάτω από το σημείο στήριξης όπως φαίνεται στην εικόνα ώστε η κορυφή του γρύλου να εφάπτεται με το αυτοκίνητο στο σημείο στήριξης.

   Ο γρύλος θα πρέπει να χρησιμοποιείται σε σταθερό επίπεδο έδαφος.

2. Ευθυγραμμίστε την κορυφή του γρύλου ανάμεσα στις δύο εγκοπές που βρίσκονται στο σημείο

στήριξης είτε στο μπροστά είτε στο πίσω μέρος.

3. Τοποθετήστε την εγκοπή της κορυφής του γρύλου ανάμεσα στις εγκοπές όπως φαίνεται στην εικόνα.
4. Χαλαρώστε κάθε μπουλόνι του τροχού κατά μία ή δύο στροφές γυρίζοντας προς τα αριστερά με το μπουλονόκλειδο.

   Μην αφαιρείτε τα μπουλόνια του τροχού πριν αυτός σηκωθεί από το έδαφος.
5. Σηκώστε το αυτοκίνητο προσεκτικά έως ότου ο τροχός πάψει να ακουμπά στο έδαφος.
6. Βγάλτε τα μπουλόνια του τροχού και μετά αφαιρέστε τον τροχό με το σκασμένο λάστιχο.

Αφαίρεση του ελαστικού

1. Βγάλτε τα μπουλόνια του τροχού.
2. Βγάλτε το ελαστικό που έχει πάθει ζημιά.

ΠΡΟΣΟΧΗ

Ο τροχός είναι βαρύς. Βεβαιωθείτε ότι τα πόδια σας είναι μακριά από τον τροχό και χρησιμοποιήστε γάντια αν είναι απαραίτητο για να αποφύγετε τραυματισμούς.

ΤΟΠΟΘΕΤΗΣΗ ΤΗΣ ΡΕΖΕΡΒΑΣ

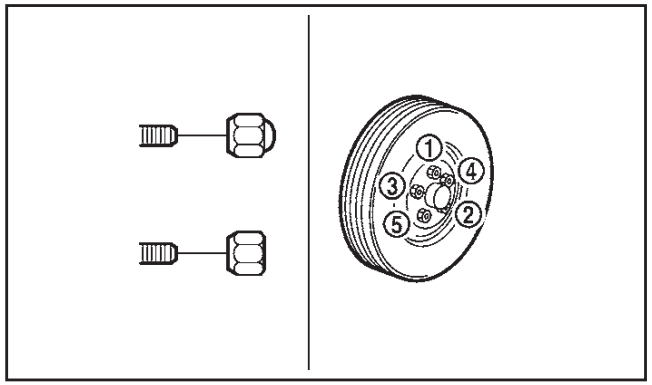

ΠΡΟΕΙΔΟΠΟΙΗΣΗ

- **Ποτέ μην χρησιμοποιείτε μπουλόνια που δεν παρέχονται με το αυτοκίνητό σας. Λάθος μπουλόνια ή μπουλόνια που δεν έχουν σφίξει καλά μπορεί να προκαλέσουν χαλάρωμα ή και βγάλσιμο των τροχών. Αυτό μπορεί να προκαλέσει ατύχημα.**
- **Ποτέ μην χρησιμοποιείτε λάδι ή γράσο στα μπουλόνια των τροχών. Μπορεί να προκαλέσουν χαλάρωση των μπουλονιών.**
- **Η ρεζέρβα προσωρινού τύπου είναι σχεδιασμένη μόνο για χρήση σε περίπτωση ανάγκης.**

1. Καθαρίστε την λάσπη ή την βρωμιά από την επιφάνεια ανάμεσα στον τροχό και τον αφαλό του τροχού.
2. Τοποθετήστε προσεκτικά τον τροχό και σφίξτε τα μπουλόνια του τροχού με το χέρι. Ελέγξτε ότι όλα τα μπουλόνια έρχονται σε επαφή με την επιφάνεια του τροχού οριζόντια.
3. Σφίξτε τα μπουλόνια εναλλάξ και με ίση δύναμη, στην σειρά που φαίνεται στην εικόνα (1 – 5), περισσότερες από 2 φορές με το μπουλονόκλειδο, έως ότου είναι σφιχτά.
4. Χαμηλώστε αργά το αυτοκίνητο έως ότου ο τροχός ακουμπήσει στο έδαφος.
5. Στην συνέχεια, σφίξτε καλύτερα τα μπουλόνια με το μπουλονόκλειδο στην σειρά που φαίνεται στην εικόνα.
6. Κατεβάστε τελείως κάτω το αυτοκίνητο.

Σφίξτε τα μπουλόνια των τροχών στην καθορισμένη δύναμη με το δυναμόκλειδο το συντομότερο δυνατό.

Δύναμη σφιξίματος μπουλονιών τροχού:
108 N.m (11 κιλά ανά μέτρο)

Τα μπουλόνια θα πρέπει να παραμένουν πάντα σφιγμένα στην καθορισμένη δύναμη. Συνιστάται τα μπουλόνια να σφίγγονται στην προδιαγραφή τους σε κάθε διάστημα λίπανσης.

ΠΡΟΕΙΔΟΠΟΙΗΣΗ

Ξανασφίξτε τα μπουλόνια του τροχού αφού το αυτοκίνητο διανύσει 1.000 χιλιόμετρα (ακόμη και στην περίπτωση σκασμένου λάστιχου κλπ).

Για τα μοντέλα εξοπλισμένα με Σύστημα Παρακολούθησης Πίεσης Ελαστικού (TPMS)

- Αφού ρυθμίσετε την πίεση των ελαστικών, θα πρέπει να γίνει επαναφορά του TPMS. Δείτε το «Σύστημα Παρακολούθησης Πίεσης Ελαστικών (TPMS)» πιο πριν σε αυτό το κεφάλαιο, καθώς

και στα κεφάλαια «5. Ξεκίνημα και οδήγηση» και «8. Συντήρηση και κάντε το μόνος σας».

- Αφού ρυθμίσετε την πίεση των ελαστικών στην ΚΡΥΑ πίεση, η οθόνη με τις πιέσεις ελαστικών (όπου υπάρχει στην οθόνη πληροφοριών του αυτοκινήτου) μπορεί να δείχνει μεγαλύτερη πίεση από την ΚΡΥΑ πίεση όταν το αυτοκίνητο έχει διανύσει περισσότερα από 1.6 χλμ. Αυτό συμβαίνει γιατί το ελαστικό συμπιέζεται καθώς αυξάνεται η θερμοκρασία του. Αυτό δεν δηλώνει δυσλειτουργία του συστήματος.

ΑΠΟΘΗΚΕΥΣΗ ΤΟΥ ΣΚΑΣΜΕΝΟΥ ΕΛΑΣΤΙΚΟΥ ΚΑΙ ΤΩΝ ΕΡΓΑΛΕΙΩΝ

ΠΡΟΕΙΔΟΠΟΙΗΣΗ

- **Βεβαιωθείτε ότι έχετε ασφαλίσει καλά την ρεζέρβα, τον γρύλο και τα εργαλεία μετά από την χρήση τους γιατί μπορεί να προκαλέσουν τραυματισμό σε περίπτωση απότομου φρεναρίσματος ή ατυχήματος.**
- **Η ρεζέρβα προσωρινού τύπου είναι σχεδιασμένη μόνο για χρήση σε περίπτωση ανάγκης.**

1. Αποθηκεύστε με ασφάλεια τον τροχό με το σκασμένο ελαστικό, τον γρύλο και τα εργαλεία στον χώρο αποθήκευσης σε σειρά αντίστροφη της αφαίρεσής του. (Δείτε το «Προετοιμασία των εργαλείων και της ρεζέρβας (όπου υπάρχει)» πιο πριν).
2. Βάλτε στην θέση τους τα καλύμματα του χώρου αποσκευών.
3. Κλείστε την πίσω πόρτα.

ΣΗΜΕΙΩΣΗ

Όταν αποθηκεύετε τον γρύλο και τα εργαλεία, τυλίξτε και δέστε τα με την χρήση του ιμάντα που συμπεριλαμβάνεται στην εργαλειοθήκη. Διαφορετικά τα εργαλεία μπορεί να έρθουν σε επαφή το ένα με το άλλο και να κάνουν θόρυβο.

ΞΕΚΙΝΗΜΑ ΜΕ ΒΟΗΘΗΤΙΚΗ ΜΠΑΤΑΡΙΑ

ΠΡΟΕΙΔΟΠΟΙΗΣΗ

- **Η λανθασμένη εκκίνηση με βοηθητική μπαταρία μπορεί να προκαλέσει έκρηξη της μπαταρίας με αποτέλεσμα σοβαρό τραυματισμό ή θάνατο. Επίσης μπορεί να προκαλέσει ζημιά στο αυτοκίνητο. Ακολουθείτε πιστά τις οδηγίες αυτού του κεφαλαίου.**
- **Στην μπαταρία είναι πάντα παρόν εκρηκτικό αέριο υδρογόνου. Κρατήστε σπίθες και φλόγες μακριά από την μπαταρία.**
- **Φοράτε πάντα κατάλληλα προστατευτικά γυαλιά και βγάλτε τα δαχτυλίδια, μπρασελέ και οποιοδήποτε άλλο κόσμημα όταν δουλεύετε πάνω ή κοντά στην μπαταρία.**
- **Ποτέ μην γέρνετε πάνω στην μπαταρία όταν ξεκινάτε με βοηθητική μπαταρία.**
- **Ποτέ μην αφήνετε το υγρό της μπαταρίας να έλθει σε επαφή με τα μάτια, το δέρμα, τα ρούχα σας ή της βαμμένες επιφάνειες του αυτοκινήτου. Το υγρό της μπαταρίας είναι διαβρωτικό σουλφορικό οξύ που μπορεί να προκαλέσει σοβαρά εγκαύματα. Εάν το υγρό έλθει σε επαφή με οτιδήποτε, αμέσως ξεπλύνετε την περιοχή επαφής με άφθονο νερό.**
- **Κρατήστε την μπαταρία μακριά από τα παιδιά.**
- **Η βοηθητική μπαταρία θα πρέπει να είναι 12 Volt. Η χρήση ακατάλληλης μπαταρίας θα προκαλέσει ζημιά στο αυτοκίνητό σας.**
- **Ποτέ μην προσπαθήσετε να βάλετε μπροστά με βοηθητική μπαταρία μία παγωμένη μπατα-**

ρία. Θα εκραγεί προκαλώντας σοβαρό τραυματισμό.

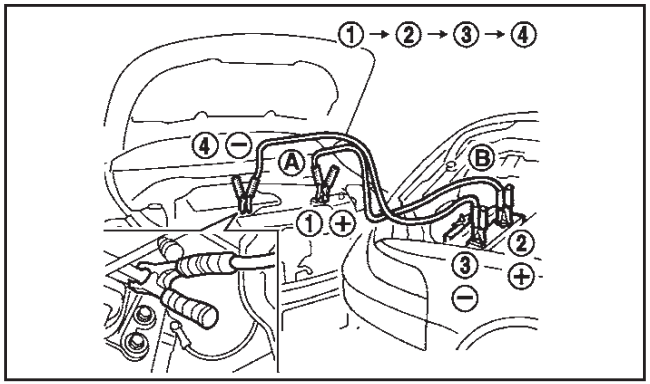

Μοντέλο με κινητήρα QR25

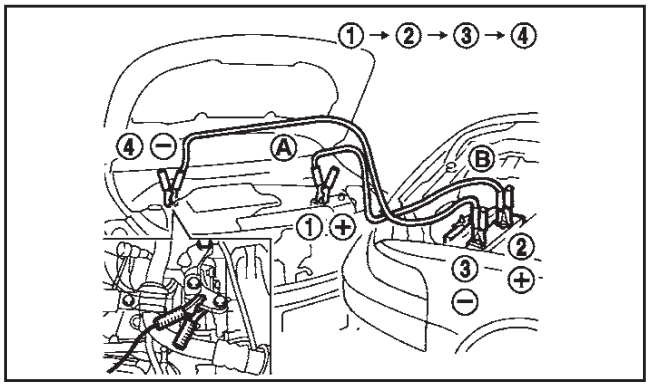

Μοντέλο με κινητήρα MR20

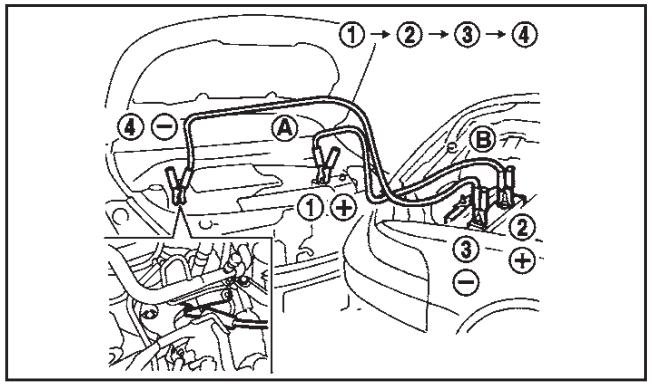

Μοντέλο με κινητήρα R9M

1. Εάν η βοηθητική μπαταρία είναι σε άλλο αυτοκίνητο (B), βάλτε τα δύο αυτοκίνητα (A) και (B) σε θέση που να είναι κοντά το ένα στο άλλο.

   ΠΡΟΣΟΧΗ

   Εάν η μπαταρία του αυτοκινήτου (A) που είναι εξοπλισμένο με Έξυπνο Κλειδί είναι άδεια, ο διακόπτης της μίζας δεν μπορεί να μετακινηθεί αό την θέση LOCK και, εάν είναι κλειδωμένο, δεν μπορεί να μετακινηθεί το τιμόνι. Συνδέστε τα βοηθητικά καλώδια στο δεύτερο αυτοκίνητο (B) πριν γυρίσετε ή πατήσετε τον διακόπτη της μίζας για να ξεκλειδώσετε το τιμόνι.

2. Δέστε το χειρόφρενο.
3. Μοντέλο Xtronic CVT: Βάλτε τον επιλογέα ταχυτήτων στην θέση P (παρκάρισμα).

   Μηχανικό σαζμάν: Βάλτε τον επιλογέα ταχυτήτων στη νεκρά (N).
4. Σβήστε όλες τις ηλεκτρικές συσκευές που δεν είναι απαραίτητες (προβολείς, καλοριφέρ, air conditioner κλπ).
5. Βάλτε τον διακόπτη της μίζας στην θέση LOCK.
6. Βγάλτε τις τάπες εξαερισμού από την μπαταρία (όπου υπάρχουν).
7. Καλύψτε την μπαταρία με ένα παλιό υγρό πανί για να μειώσετε τον κίνδυνο έκρηξης.
8. Συνδέστε τα βοηθητικά καλώδια στην σειρά που δείχνει η εικόνα (1 – 2 – 3 – 4).

ΠΡΟΣΟΧΗ

- **Συνδέετε πάντα τον θετικό ⊕ με τον θετικό ⊕ πόλο και τον αρνητικό ⊖ πόλο για γείωση (όχι στον αρνητικό της μπαταρίας).**
- **Βεβαιωθείτε ότι τα βοηθητικά καλώδια δεν ακουμπούν κινούμενα μέρη στον χώρο του κινητήρα.**
- **Βεβαιωθείτε ότι οι δαγκάνες των βοηθητικών καλωδίων δεν ακουμπούν οποιοδήποτε άλλο μέταλλο.**

9. Βάλτε μπροστά τον κινητήρα του άλλου αυτοκινήτου (B) και αφήστε τον να δουλέψει για λίγα λεπτά.
10. Πατήστε το πεντάλ του γκαζιού του άλλου αυτοκινήτου (B) στις περίπου 2.000 στροφές / λεπτό.
11. Βάλτε μπροστά τον κινητήρα του αυτοκινήτου σας (A) με τον συνηθισμένο τρόπο.

ΠΡΟΣΟΧΗ

Ποτέ μην κρατάτε την μίζα για περισσότερα από

10 δευτερόλεπτα. Εάν η κινητήρας δεν πάρει αμέσως μπροστά, βάλτε τον διακόπτη της μίζας στην θέση OFF και περιμένετε για τουλάχιστον 10 δευτερόλεπτα πριν προσπαθήσετε πάλι.

12. Αφού βάλετε μπροστά τον κινητήρα σας, αποσυνδέστε προσεκτικά τα βοηθητικά καλώδια σε αντίστροφη σειρά από αυτή που φαίνεται στην εικόνα (4 – 3 – 2 – 1).
13. Βγάλτε και πετάξτε το πανί που χρησιμοποιήθηκε καθώς μπορεί να έχει διαβρωθεί με οξύ.
14. Τοποθετήστε πάλι τις τάπες εξαερισμού (όπου υπάρχει).

ΣΗΜΕΙΩΣΗ

Για τα μοντέλα με το Σύστημα Σβησίματος / Εκκίνησης:

- **Χρησιμοποιήστε την ειδική μπαταρία που είναι ενισχυμένη όσον αφορά την ικανότητα φόρτισης – αποφόρτισης και την διάρκεια ζωής. Αποφύγετε την χρήση άλλης μη ειδικής μπαταρίας για το σύστημα Σβησίματος / Εκκίνησης, καθώς αυτό μπορεί να έχει σαν αποτέλεσμα πρόωρη φθορά της μπαταρίας ή δυσλειτουργία του συστήματος Σβησίματος / Εκκίνησης. Για την μπαταρία συνιστάται να χρησιμοποιείτε Γνήσια Ανταλλακτικά Nissan. Για περισσότερες πληροφορίες αποτανθείτε σε εξουσιοδοτημένο συνεργείο Nissan ή εξειδικευμένο συνεργείο.**
- **Μπορεί να πάρει λίγο χρόνο έως ότου το Σύστημα Σβησίματος / Εκκίνησης ενεργοποιηθεί, όταν αντικατασταθεί η μπαταρία ή αποσυνδεθεί ο πόλος της μπαταρίας για μεγάλα χρονικά διαστήματα και μετά συνδεθεί και πάλι.**

Μην προσπαθήσετε να βάλετε μπροστά τον κινητήρα σπρώχνοντας το αυτοκίνητο.

ΠΡΟΣΟΧΗ

- **Τα μοντέλα με κιβώτιο ταχυτήτων Xtronic CVT / μηχανικό σαζμάν δεν μπορούν να πάρουν μπροστά με σπρώξιμο. Κάτι τέτοιο θα προκαλέσει ζημιά στο σαζμάν τους.**
- **Τα μοντέλα με τριοδικό καταλύτη δεν πρέπει να πάρουν μπροστά με σπρώξιμο καθώς μπορεί να προκληθεί ζημιά στον τριοδικό καταλύτη.**
- **Ποτέ μην προσπαθήσετε να βάλετε μπροστά το αυτοκίνητο ρυμουλκώντας το. Όταν πάρει μπροστά ο κινητήρας, η ώθηση προς τα εμπρός μπορεί να προκαλέσει σύγκρουση του αυτοκινήτου με το όχημα που σας ρυμουλκεί.**
- **Τα αυτοκίνητα που είναι εξοπλισμένα με σύστημα Σβησίματος / Εκκίνησης δεν μπορούν να πάρουν μπροστά με σπρώξιμο.**

ΥΠΕΡΘΕΡΜΑΝΣΗ ΤΟΥ ΚΙΝΗΤΗΡΑ

ΠΡΟΕΙΔΟΠΟΙΗΣΗ

- **Ποτέ μην συνεχίζετε την οδήγηση του αυτοκινήτου σας εάν αυτό υπερθερμανθεί. Σε διαφορετική περίπτωση μπορεί να πάθει ζημιά η κινητήρας ή το αυτοκίνητο να πάρει φωτιά.**
- **Ποτέ μην ανοίγετε το καπό εάν βγαίνει ατμός.**
- **Ποτέ μην ανοίγετε την τάπα του ψυγείου ή την τάπα του ρεζερβουάρ του ψυκτικού υγρού του κινητήρα, όσο ο κινητήρας είναι ζεστός. Εάν το κάνετε, μπορεί να τιναχτεί καυτό νερό με πίεση και να προκαλέσει κάψιμο, έγκαυμα ή σοβαρό τραυματισμό.**
- **Εάν ατμός ή ψυκτικό υγρό βγαίνει από τον κινητήρα, σταθείτε μακριά από το αυτοκίνητο για να μην καείτε.**
- **Το βεντιλατέρ ψύξης του κινητήρα θα πάρει μπροστά όποτε η θερμοκρασία του ψυκτικού υγρού υπερβαίνει τους καθορισμένους βαθμούς.**
- **Προσέξτε να μην αφήσετε τα χέρια σας, τα μαλλιά σας, κοσμήματα ή ρούχα να έρθουν σε επαφή ή να πιαστούν στο βεντιλατέρ ή τους ιμάντες. Το βεντιλατέρ του κινητήρα μπορεί να πάρει μπροστά οποιαδήποτε στιγμή.**

Εάν η κινητήρας του αυτοκινήτου σας υπερθερμανθεί (υποδεικνύεται από το προειδοποιητικό φως υψηλής θερμοκρασίας) ή νοιώθετε απώλεια της ισχύος του κινητήρα, ή ακούσετε ασυνήθιστο θόρυβο κλπ, ακολουθείστε την παρακάτω διαδικασία:

1. Οδηγήστε προσεκτικά και παρκάρετε το αυτοκίνητο στην άκρη του δρόμου και μακριά από την κίνηση.
2. Ανάψτε τα αλάρμ.
3. Βάλτε το χειρόφρενο.
4. Xtronic CVT: Βάλτε τον επιλογέα ταχυτήτων στην θέση P (παρκάρισμα).

   Μηχανικό σαζμάν: Βάλτε το λεβιέ ταχυτήτων στην Νεκρά (N).

   ΜΗΝ ΣΒΗΣΕΤΕ ΤΟΝ ΚΙΝΗΤΗΡΑ
5. Ανοίξτε όλα τα παράθυρα.
6. Σβήστε το air-conditioner. Βάλτε το κουμπί ελέγχου θερμοκρασίας στο «μέγιστο ζεστό» και το κουμπί του ανεμιστήρα στην «υψηλή ταχύτητα».
7. Βγείτε από το αυτοκίνητο.
8. Ελέγξτε οπτικά και ακούστε εάν διαφεύγει ατμός ή ψυκτικό από το ψυγείο, πριν ανοίξετε το καπό. Περιμένετε έως ότου δεν μπορείτε να δείτε ή να ακούσετε ατμό ή ψυκτικό υγρό.
9. Ανοίξτε το καπό του κινητήρα.
10. Ελέγξτε οπτικά εάν γυρίζει το βεντιλατέρ.
11. Ελέγξτε οπτικά το ψυγείο και τους σωλήνες του ψυγείου για διαρροή. Εάν το βεντιλατέρ δεν γυρίζει ή δεν υπάρχει διαρροή ψυκτικού υγρού, σβήστε τον κινητήρα.
12. Αφού κρυώσει η κινητήρας, βάλτε την μπροστά και ελέγξτε την στάθμη του ψυκτικού υγρού στο ρεζερβουάρ με τον κινητήρα σε λειτουργία. **Μην ανοίγετε την τάπα του ψυγείου.**
13. Βάλτε ψυκτικό στο ρεζερβουάρ εάν απαιτείται.

Ζητήστε τον έλεγχο / επισκευή του αυτοκινήτου από εξουσιοδοτημένο συνεργείο Nissan ή εξειδικευμένο συνεργείο.

ΡΥΜΟΥΛΚΗΣΗ ΤΟΥ ΑΥΤΟΚΙΝΗΤΟΥ

Όταν ρυμουλκείτε το αυτοκίνητό σας, θα πρέπει να ακολουθείτε πάντα τους τοπικούς κανονισμούς. Η χρήση ακατάλληλου εξοπλισμού ρυμούλκησης μπορεί να προκαλέσει ζημιά στο αυτοκίνητό σας. Για να είστε σίγουροι για την σωστή ρυμούλκηση και να αποφύγετε οποιαδήποτε ζημιά στο αυτοκίνητό σας, η Nissan συνιστά να χρησιμοποιείτε εξειδικευμένη εταιρία ρυμούλκησης για τον σκοπό αυτό. Σας συνιστούμε να διαβάσετε προσεκτικά και να επισημάνετε σε αυτόν που θα κάνει την ρυμούλκηση τις παρακάτω προφυλάξεις.

ΠΡΟΦΥΛΑΞΕΙΣ ΡΥΜΟΥΛΚΗΣΗΣ

- **Όταν ρυμουλκείτε** το αυτοκίνητο, βεβαιωθείτε ότι το σανζμάν, οι άξονες, το σύστημα διεύθυνσης και το διαφορικό είναι σε καλή κατάσταση. Εάν κάποιο από αυτά έχει υποστεί βλάβη, θα πρέπει να χρησιμοποιηθεί καροτσάκι ή το αυτοκίνητο να τοποθετηθεί πάνω σε πλατφόρμα. (Μοντέλο 2WD)
- Η Nissan συνιστά το αυτοκίνητό σας να ρυμουλκείται με τους κινητήριους (μπροστινούς) τροχούς εκτός εδάφους. (Μοντέλο 2WD).
- Να βάζετε πάντα αλυσίδες ασφαλείας πριν την ρυμούλκηση.
- **Ποτέ** μην ρυμουλκείτε τα μοντέλα με κίνηση στους τέσσερις τροχούς (4WD) με οποιουσδήποτε από τους τροχούς στο έδαφος καθώς αυτό μπορεί να προκαλέσει σοβαρή και ακριβή ζημιά στο διαφορικό.

ΡΥΜΟΥΛΚΗΣΗ ΣΥΝΙΣΤΩΜΕΝΗ ΑΠΟ ΤΗ NISSAN

Συνιστώμενη ρυμούλκηση μοντέλων με κίνηση στους 2 τροχούς (2WD)

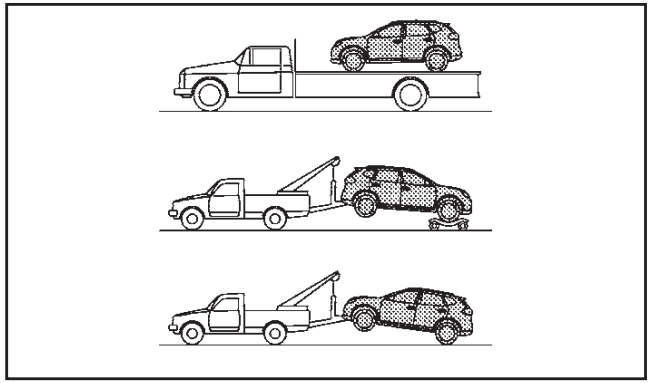

Μοντέλα 2WD

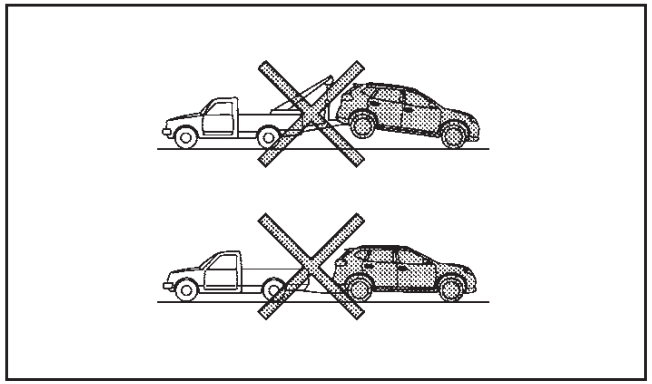

Μοντέλα 2WD

Μπροστινοί τροχοί στο έδαφος:

Η Nissan συνιστά να τοποθετούνται βοηθητικά καροτσάκια κάτω από τους μπροστινούς τροχούς όταν ρυμουλκείτε το αυτοκίνητό σας ή το αυτοκίνητο να τοποθετείται σε πλατφόρμα, όπως φαίνεται στην εικόνα.

ΠΡΟΣΟΧΗ

Ποτέ μην ρυμουλκείτε αυτοκίνητα με Xtronic CVT με τους μπροστινούς τροχούς στο έδαφος καθώς αυτό θα προκαλέσει σοβαρή και ακριβή ζημιά στο σαζμάν.

Μοντέλα με μηχανικό κιβώτιο ταχυτήτων:

Εάν πρέπει να ρυμουλκήσετε ένα αυτοκίνητο με μηχανικό σαζμάν με τους μπροστινούς τροχούς στο έδαφος, κάντε την παρακάτω διαδικασία:

1. Γυρίστε τον διακόπτη της μίζας στην θέση OFF.
2. Ασφαλίστε το τιμόνι σε ευθεία θέση με σκοινί ή κάτι παρόμοιο.
3. Μετακινήστε τον επιλογέα ταχυτήτων στην Νεκρά (N).
4. Λύστε το χειρόφρενο.
5. Βάλτε τις αλυσίδες ασφαλείας πριν την ρυμούλκηση.

Πίσω τροχοί στο έδαφος:

1. Γυρίστε τον διακόπτη της μίζας στην θέση OFF.
2. Μετακινήστε τον επιλογέα ταχυτήτων στην Νεκρά (N).
3. Λύστε το χειρόφρενο.
4. Βάλτε τις αλυσίδες ασφαλείας πριν την ρυμούλκηση.

Και οι 4 τροχοί στο έδαφος:

Η Nissan συνιστά το αυτοκίνητο να τοποθετηθεί πάνω σε πλατφόρμα, όπως φαίνεται στην εικόνα.

ΠΡΟΣΟΧΗ

Ποτέ μην ρυμουλκείτε αυτοκίνητα με Xtronic CVT και με τους 4 τροχούς στο έδαφος καθώς αυτό θα προκαλέσει σοβαρή και ακριβή ζημιά στο σαζμάν

Μοντέλα με μηχανικό κιβώτιο ταχυτήτων:

Εάν πρέπει να ρυμουλκήσετε ένα αυτοκίνητο με μηχανικό σαζμάν και με τους τέσσερεις τροχούς στο έδαφος, κάντε την παρακάτω διαδικασία:

ΠΡΟΣΟΧΗ

Ποτέ μην ρυμουλκείτε μοντέλα με μηχανικό σαζμάν προς τα πίσω με όλους τους τροχούς στο έδαφος.

1. Γυρίστε τον διακόπτη της μίζας στην θέση OFF.
2. Μετακινήστε τον επιλογέα ταχυτήτων στην Νεκρά (N).
3. Λύστε το χειρόφρενο.

Ρυμούλκηση μοντέλων με κίνηση στους 4 τροχούς (4WD)

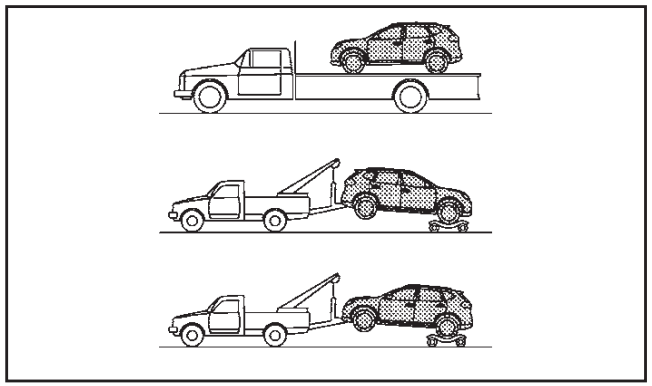

Μοντέλα 4WD

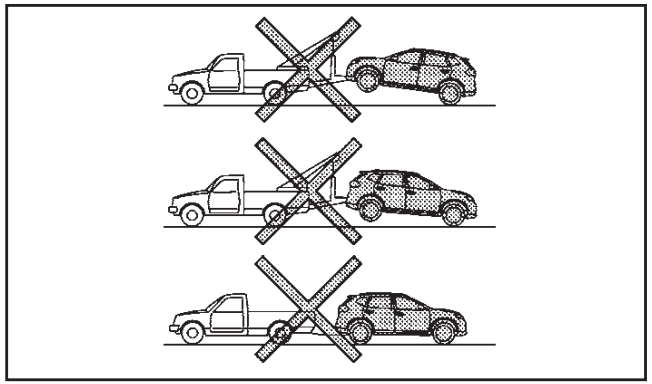

Μοντέλα 4WD

Η Nissan συνιστά να τοποθετούνται βοηθητικά καροτσάκια κάτω από τους μπροστινούς τροχούς όταν ρυμουλκείτε το αυτοκίνητό σας ή το αυτοκίνητο να τοποθετείται σε πλατφόρμα, όπως φαίνεται στην εικόνα.

ΠΡΟΣΟΧΗ

Ποτέ μην ρυμουλκείτε ένα αυτοκίνητο με κίνηση στους 4 τροχούς με οποιουσδήποτε τροχούς στο έδαφος καθώς μπορεί να προκληθεί σοβαρή και ακριβή ζημιά στο σανζμάν.

Απελευθέρωση ενός παγιδευμένου αυτοκινήτου

ΠΡΟΕΙΔΟΠΟΙΗΣΗ

- **Κατά την διάρκεια αυτής της επιχείρησης, μην αφήνετε κανέναν να στέκετε κοντά στο καλώδιο ρυμούλκησης.**
- **Ποτέ μην περιστρέφετε τους τροχούς με μεγάλη ταχύτητα. Μπορεί να σκάσουν και να προκαλέσουν τραυματισμό. Επίσης, τμήματα του αυτοκινήτου μπορεί να υπερθερμανθούν και να πάθουν ζημιά.**

Η προέκταση ρυμούλκησης θα πρέπει να χρησιμοποιείται σε περίπτωση που το αυτοκίνητό σας παγιδευτεί σε άμμο, χιόνι ή λάσπη και δεν μπορεί να ελευθερωθεί εάν δεν το τραβήξετε.

- Χρησιμοποιείστε μόνο την προέκταση ρυμούλκησης και κανένα άλλο μέρος του αυτοκινήτου γιατί θα προκληθεί ζημιά στο αμάξωμα του αυτοκινήτου.
- Χρησιμοποιείστε την προέκταση ρυμούλκησης μόνο για να απελευθερώσετε το αυτοκίνητο όταν έχει κολλήσει.
- Όταν η προέκταση ρυμούλκησης χρησιμοποιείται για την απελευθέρωση του κολλημένου οχήματος, βρίσκεται κάτω από τρομερή δύναμη.

Τραβάτε το καλώδιο πάντοτε σε ευθεία από το εμπρός ή το πίσω μέρος του αυτοκινήτου. Ποτέ μην τραβάτε από τον γάντζο σε οποιαδήποτε πλευρική γωνία.

Μπροστά:

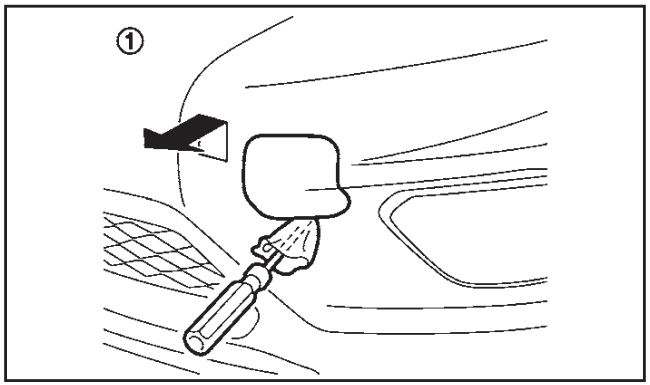

Μπροστά

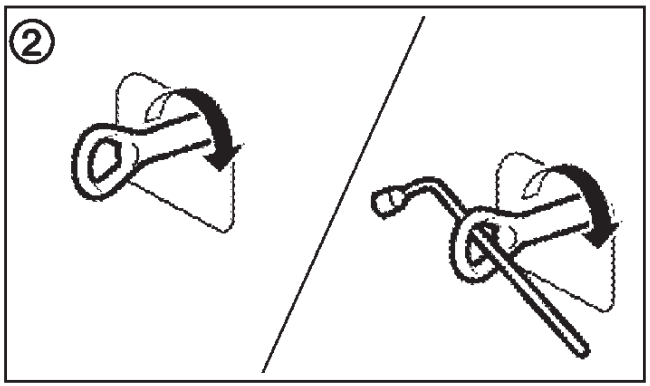

Μπροστά

(1) Βγάλτε το κάλυμμα του γάντζου από τον προφυλακτήρα με κατάλληλο εργαλείο.

(2) Τοποθετήστε με ασφάλεια της προέκτασης ρυμούλκησης, όπως φαίνεται στην εικόνα. (Ο γάντζος είναι αποθηκευμένος στον χώρο αποσκευών κάτω από τα καλύμματα αποσκευών).

Βεβαιωθείτε ότι η προέκταση ρυμούλκησης είναι κατάλληλα αποθηκευμένη στον χώρο που πρέπει μετά την χρήση της.

Πίσω:

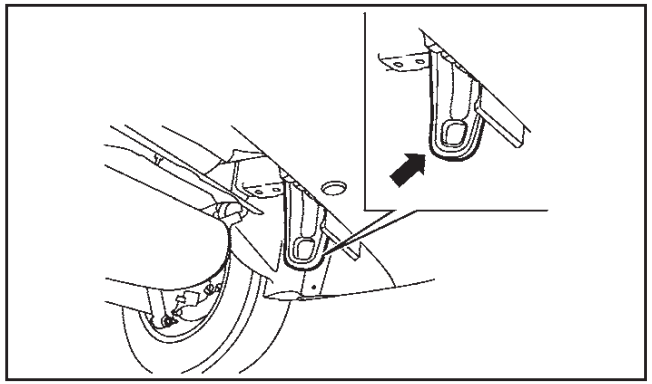

Ο πίσω γάντζος είναι σχεδιασμένος σαν γάντζος έλξης.

7 Εμφάνιση και φροντίδα

Εξωτερικό καθάρισμα 7-2
Πλύσιμο 7-2
Αφαίρεση λεκέδων 7-2
Κέρωμα 7-2
Καθαρισμός τζαμιών 7-3
Κάτω από το αμάξωμα 7-3
Τροχοί 7-3
Καθάρισμα των ζαντών αλουμινίου 7-3
Μέρη χρωμίου 7-3
Εσωτερικό καθάρισμα 7-4
Αποσμητικά χώρου 7-4
Πατάκια 7-4
Τζάμια 7-4
Ζώνες ασφαλείας 7-5
Προστασία κατά της διάβρωσης 7-5
Οι πιο συνηθισμένοι παράγοντες που συμβάλουν στην διάβρωση του αυτοκινήτου 7-5
Περιβαλλοντικοί παράγοντες που επηρεάζουν το ποσοστό της διάβρωσης 7-5
Για να προστατέψετε το αυτοκίνητό σας από την διάβρωση 7-5

ΕΞΩΤΕΡΙΚΟ ΚΑΘΑΡΙΣΜΑ

Για να διατηρήσετε την εμφάνιση του αυτοκινήτου σας, είναι σημαντικό να το φροντίζετε σωστά.

Όταν αυτό είναι δυνατό, παρκάρετε το αυτοκίνητό σας μέσα σε γκαράζ ή σε καλυμμένο χώρο για να μειώσετε τις πιθανότητες να γίνει ζημιά στο χρώμα του αυτοκινήτου σας.

Όταν είναι απαραίτητο να παρκάρετε έξω, αφήστε το αυτοκίνητο σε σκιερό μέρος ή προστατέψτε το με κουκούλα. **Προσέξτε να μην γραντζουνίσετε το αυτοκίνητο όταν βάζετε ή βγάζετε την κουκούλα.**

ΠΛΥΣΙΜΟ

Στις ακόλουθες περιπτώσεις σας παρακαλούμε να πλένετε το αυτοκίνητό σας όσο το δυνατό συντομότερα για να προστατέψετε την επιφάνεια του χρώματος.

- Μετά από βροχή για να προλάβετε πιθανή ζημιά από χημική βροχή.
- Μετά την οδήγηση σε παραθαλάσσιες περιοχές.
- Μετά από την επαφή του χρώματος του αυτοκινήτου με κάπνα, περιττώματα πουλιών, χυμούς δέντρων, ρινίσματα σιδήρου ή ζωύφια.
- Όταν σκόνη ή λάσπη έχουν κατακαθίσει στην επιφάνεια.

1. Πλύνετε το αυτοκίνητο για να απομακρύνετε την βρωμιά, χρησιμοποιώντας ένα υγρό σφουγγάρι και άφθονο νερό.
2. Καθαρίστε το αυτοκίνητο προσεκτικά χρησιμοποιώντας μαλακό σαπούνι ή απορρυπαντικό (ειδικό σαπούνι αυτοκινήτου ή απορρυπαντικό πιάτων γενικής χρήσης), αναμεμειγμένο με καθαρό, χλιαρό (ποτέ ζεστό) νερό.

   ΠΡΟΣΟΧΗ

   - **Μην χρησιμοποιείτε δυνατό σαπούνι καθαρισμού, χημικά απολυμαντικά, βενζίνη ή διαλυτικά.**
   - **Τα καθαριστικά υγρά μπορεί να είναι επικίνδυνα για την υγεία σας εάν τα καταπιείτε. Θα πρέπει να φυλάσσονται σε δοχεία με ειδική ένδειξη, μακριά από τα παιδιά.**
   - **Όταν πλένετε το αυτοκίνητο ή κάνετε κάποια εργασία σε αυτό, μπορεί να έλθετε σε επαφή με κάποια τμήματα του αυτοκινήτου που δεν θα αγγίζατε κάτω από κανονικές συνθήκες. Για τον λόγο αυτό προσέχετε να μην κοπείτε ή τραυματιστείτε.**
3. Ξεπλύνετε το αυτοκίνητο προσεκτικά με άφθονο καθαρό νερό.
4. Για να στεγνώσετε το αυτοκίνητο και να αποφύγετε τους λεκέδες του νερού μπορείτε να χρησιμοποιήσετε ένα κομμάτι πανί σαμουά.

Όταν πλένετε το αυτοκίνητο, προσέξτε τα ακόλουθα:

- Οι εσωτερικές φλάντζες, οι ραφές και οι τα σημεία που διπλώνουν στις πόρτες, οι μεντεσέδες και το καπό είναι ιδιαίτερα ευαίσθητα στις συνέπειες του αλατιού του δρόμου. Για τον λόγο αυτό οι περιοχές αυτές θα πρέπει να καθαρίζονται τακτικά.
- Βεβαιωθείτε ότι οι τρύπες αποστράγγισης στο κάτω μέρος των πορτών δεν είναι βουλωμένες.
- Ψεκάστε νερό κάτω από το αμάξωμα και στις ροές των τροχών για να διαλύσετε την βρωμιά και να ξεπλύνετε το αλάτι του δρόμου.

ΑΦΑΙΡΕΣΗ ΛΕΚΕΔΩΝ

Αφαιρέστε από την επιφάνεια του χρώματος την πίσσα και τις κηλίδες λαδιού, την βιομηχανική σκόνη, τα έντομα και τους χυμούς των δένδρων όσο το δυνατόν πιο γρήγορα για να αποφύγετε την μόνιμη ζημιά ή το λέκιασμα. Υπάρχουν στην διάθεσή σας ειδικά καθαριστικά, τόσο στον αντιπρόσωπο της NISSAN όσο και στα καταστήματα πώλησης αξεσουάρ αυτοκινήτων.

ΚΕΡΩΜΑ

Το συχνό κέρωμα προστατεύει την επιφάνεια του χρώματος του αυτοκινήτου και το βοηθά να διατηρήσει την εμφάνιση του καινούργιου. Μετά το κέρωμα, σας συνιστούμε να γυαλίσετε το αυτοκίνητο για να αφαιρέσετε τα κατάλοιπα και να αποφύγετε την «πολυκαιρισμένη» όψη.

Το εξουσιοδοτημένο συνεργείο της NISSAN ή εξειδικευμένο συνεργείο, μπορεί να σας βοηθήσει στην επιλογή του σωστού προϊόντος.

ΠΡΟΣΟΧΗ

- **Πλύνετε όλο το αυτοκίνητό σας καλά πριν βάλετε κερί στις βαμμένες επιφάνειες.**
- **Ακολουθείστε τις οδηγίες που δίνονται με το κερί.**
- **Μην χρησιμοποιείτε κερί που περιέχει λειαντικά, γρέζια η καθαριστικά που μπορεί να βλάψουν την επιφάνεια του χρώματος.**

Το γυάλισμα με μηχάνημα ή με σκληρό υλικό πάνω στο χρώμα θα έχει σαν αποτέλεσμα το θάμπωμα του φινιρίσματος ή θα αφήσει χαρακιές.

ΚΑΘΑΡΙΣΜΟΣ ΤΖΑΜΙΩΝ

Χρησιμοποιείστε καθαριστικό τζαμιών για να αφαιρέσετε το φιλμ του καπνού και της σκόνης από τις επιφάνειες των τζαμιών. Είναι φυσιολογικό για το τζάμι να σκεπάζεται με ένα φιλμ σκόνη μετά το παρκάρισμα του αυτοκινήτου στον ήλιο. Το καθαριστικό τζαμιών και ένα μαλακό πανί θα αφαιρέσουν εύκολα αυτό το φιλμ.

ΚΑΤΩ ΑΠΟ ΤΟ ΑΜΑΞΩΜΑ

Τα τμήματα του αυτοκινήτου που βρίσκονται κάτω από το αμάξωμα θα πρέπει να καθαρίζονται τακτικά στις περιοχές που χρησιμοποιείται αλάτι στον δρόμο. Με τον τρόπο αυτό δεν θα κατακαθίσει η βρωμιά και το αλάτι που προκαλούν διάβρωση στο κάτω μέρος του αμαξώματος και την ανάρτηση. Πριν τον χειμώνα και ξανά την άνοιξη, η κάτω μόνωση του αυτοκινήτου θα πρέπει να ελέγχεται και αν χρειάζεται να ξαναπερνιέται.

ΤΡΟΧΟΙ

- Πλύνετε τους τροχούς όταν πλένετε το αυτοκίνητο για να διατηρήσετε την εμφάνισή τους.
- Καθαρίστε το εσωτερικό μέρος των τροχών όταν αλλάζετε λάστιχο ή πλένετε το κάτω μέρος του αυτοκινήτου.
- Μην χρησιμοποιείτε διαβρωτικά καθαριστικά όταν πλένετε τους τροχούς.
- Ελέγχετε τα χείλη των ζαντών των τροχών συχνά για λυγίσματα ή διάβρωση. Αυτό μπορεί να προκαλέσει απώλεια της πίεσης ή ζημιά στον κολιέ της βάσης του ελαστικού.
- Η Nissan συνιστά οι τροχοί να κερώνονται για να προστατεύονται από το αλάτι του δρόμου στις περιοχές που αυτό χρησιμοποιείται τον χειμώνα.

ΚΑΘΑΡΙΣΜΑ ΤΩΝ ΖΑΝΤΩΝ ΑΛΟΥΜΙΝΙΟΥ

Πλένετε τους τροχούς τακτικά με ένα σφουγγάρι βρεγμένο με διάλυμα μαλακού σαπουνιού, ιδιαίτερα τον χειμώνα όταν στην περιοχή σας χρησιμοποιείται αλάτι στους δρόμους. Το αλάτι μπορεί να αποχρωματίσει τις ζάντες εάν δεν ξεπλένεται τακτικά.

ΠΡΟΣΟΧΗ

Ακολουθείστε τις οδηγίες όπως περιγράφονται πιο κάτω προκειμένου να αποφύγετε τους λεκέδες ή το ξεθώριασμα των τροχών:

- **Μην χρησιμοποιείτε καθαριστικό που περιέχει ισχυρά συστατικά ή οξύ ή αλκαλικά για να καθαρίσετε τους τροχούς.**
- **Μην βάζετε καθαριστικό στους τροχούς όταν αυτοί είναι ζεστοί. Η θερμοκρασία των τροχών θα πρέπει να είναι ίδια με την θερμοκρασία περιβάλλοντος.**
- **Ξεπλύνετε τον τροχό για να αφαιρέσετε τελείως το καθαριστικό μέσα σε 15 λεπτά από την στιγμή που βάλατε το καθαριστικό.**

ΜΕΡΗ ΧΡΩΜΙΟΥ

Διατηρείτε τα μέρη με χρώμιο σε καλή κατάσταση, καθαρίζοντάς τα τακτικά με ειδική αλοιφή για τα χρώμια.

ΚΑΘΑΡΙΣΜΟΣ ΤΟΥ ΕΣΩΤΕΡΙΚΟΥ

Κατά διαστήματα αφαιρείτε την σκόνη από την εσωτερική ταπετσαρία και τα καθίσματα, χρησιμοποιώντας μία ηλεκτρική σκούπα ή μαλακιά βούρτσα. Σκουπίστε τις επιφάνειες από βινύλιο και δέρμα με ένα καθαρό, μαλακό πανί, βουτηγμένο σε διάλυμα μαλακού σαπουνιού και στην συνέχεια σκουπίστε τις με ένα μαλακό καθαρό πανί.

Απαιτείτε συχνή φροντίδα και καθαρισμός για να διατηρήσετε την εμφάνιση του δέρματος.

Πριν χρησιμοποιήσετε οποιοδήποτε υφασμάτινο προστατευτικό διαβάστε τις συστάσεις του κατασκευαστή. Μερικά υφασμάτινα προστατευτικά περιέχουν χημικά που μπορεί να καταστρέψουν την εμφάνιση της ταπετσαρίας.

Χρησιμοποιήστε ένα μαλακό πανί βρεγμένο με νερό για να καθαρίσετε τα καλύμματα των φακών των δεικτών και των μετρητών.

ΠΡΟΣΟΧΗ

- **Ποτέ μην χρησιμοποιείτε βενζίνη, διαλυτικό ή οποιοδήποτε άλλο διαλυτικό.**
- **Μικρά κομμάτια βρωμιάς μπορεί να είναι τραχιά και να προκαλέσουν ζημιά στα δερμάτινα καθίσματα. Για τον λόγο αυτό θα πρέπει να αφαιρούνται κατάλληλα. ΜΗΝ ΧΡΗΣΙΜΟΠΟΙΕΙΤΕ άγριο σαπούνι, κερί αυτοκινήτου, γυαλιστικά, λάδια και καθαριστικά υγρά, διαλυτικά ή καθαριστικά με βάση την αμμωνία καθώς μπορεί να προκαλέσουν ζημιά στην φυσική υφή του δέρματος.**
- **Ποτέ μην χρησιμοποιείτε υφασμάτινα καλύμματα εκτός εάν συνιστάται από τον κατασκευαστή.**
- **Μην χρησιμοποιείτε καθαριστικά για τζάμια ή πλαστικά πάνω στα καλύμματα των μετρητών και των δεικτών γιατί μπορεί να προκαλέσουν ζημιά στους φακούς τους.**

ΑΠΟΣΜΗΤΙΚΑ ΧΩΡΟΥ

Τα περισσότερα αποσμητικά χώρου, χρησιμοποιούν ένα διαλυτικό που θα μπορούσε να επηρεάσει το εσωτερικό του αυτοκινήτου. Εάν χρησιμοποιείτε αποσμητικό χώρου, λάβετε τις παρακάτω προφυλάξεις:

- Τα κρεμαστά αποσμητικά μπορούν να προκαλέσουν μόνιμο αποχρωματισμό όταν έλθουν σε επαφή με τις εσωτερικές επιφάνειες του αυτοκινήτου. Τοποθετήστε το αποσμητικό σε χώρο που μπορεί να κρέμεται ελεύθερο και δεν έρχεται σε επαφή με εσωτερικές επιφάνειες.
- Τα υγρά αποσμητικά συνήθως προσαρτώνται στους αεραγωγούς. Τα προϊόντα αυτά μπορούν να προκαλέσουν άμεση ζημιά και αποχρωματισμό όταν χυθούν σε εσωτερικές επιφάνειες.

Διαβάστε προσεκτικά και ακολουθήστε τις οδηγίες του κατασκευαστή πριν χρησιμοποιήσετε αποσμητικά χώρου.

ΠΑΤΑΚΙΑ

Η χρήση των γνήσιων ταπέτων δαπέδου της NISSAN μπορεί να μεγαλώσει την διάρκεια ζωής της μοκέτας του αυτοκινήτου και να κάνει ευκολότερο το καθάρισμα του εσωτερικού του αυτοκινήτου. Ανεξαρτήτων από το τι ταπέτα χρησιμοποιείτε, βεβαιωθείτε ότι ταιριάζουν στο αυτοκίνητο και δεν μπλέκονται στα πεντάλ. Τα ταπέτα θα πρέπει να συντηρούνται με τακτικό πλύσιμο και να αντικαθίστανται εάν φθαρούν υπερβολικά.

Βοήθεια για να τοποθετηθούν τα πατάκια (πλευρά οδηγού)

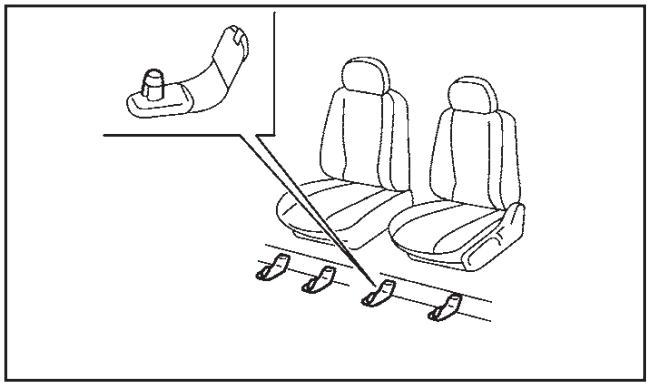

Αυτό το αυτοκίνητο έχει ένα μπρακέτα για τα μπροστινά πατάκια ώστε να βοηθάει στην τοποθέτησή τους. Τα πατάκια της Nissan έχουν σχεδιαστεί ειδικά για το μοντέλο αυτοκινήτου σας.

Τοποθετήστε το πατάκι βάζοντας τον γάντζο του μπρακέτου μέσα από την τρύπα στο πατάκι ενώ κεντράρετε το πατάκι στην περιοχή των ποδιών.

Κατά καιρούς ελέγχετε εάν τα πατάκια είναι σωστά τοποθετημένα.

ΚΑΘΑΡΙΣΜΟΣ ΤΖΑΜΙΩΝ

Χρησιμοποιείστε καθαριστικό τζαμιών για να αφαιρέσετε το φιλμ του καπνού και της σκόνης από τις επιφάνειες των τζαμιών. Είναι φυσιολογικό για το τζάμι να σκεπάζεται με ένα φιλμ σκόνη μετά το παρ-

κάρισμα του αυτοκινήτου στον ήλιο. Το καθαριστικό τζαμιών και ένα μαλακό πανί θα αφαιρέσουν εύκολα αυτό το φιλμ.

ΠΡΟΣΟΧΗ

Όταν καθαρίζετε το εσωτερικό του τζαμιού μην χρησιμοποιείτε αιχμηρά εργαλεία, διαβρωτικά καθαριστικά ή απολυμαντικά με βάση την χλωρίνη. Μπορεί να προκαλέσουν ζημιά στις ηλεκτρικές ενώσεις ή στις αντιστάσεις του θερμαινόμενου πίσω παρμπρίζ.

ΖΩΝΕΣ ΑΣΦΑΛΕΙΑΣ

ΠΡΟΕΙΔΟΠΟΙΗΣΗ

- **Μην αφήνετε τις βρεγμένες ζώνες να διπλώσουν στο καρούλι.**
- **Ποτέ μην χρησιμοποιείτε χρώματα, καυστικά ή χημικά διαλυτικά γιατί φθείρουν τους ιμάντες των ζωνών**

Μπορείτε να πλύνετε τις ζώνες ασφαλείας σκουπίζοντάς τις με ένα σφουγγάρι βρεγμένο με διάλυμα μαλακού σαπουνιού.

Αφήστε τις ζώνες να στεγνώσουν τελείως στην σκιά πριν τις χρησιμοποιήσετε.

ΟΙ ΠΙΟ ΣΥΝΗΘΙΣΜΕΝΟΙ ΠΑΡΑΓΟΝΤΕΣ ΠΟΥ ΣΥΜΒΑΛΛΟΥΝ ΣΤΗΝ ΔΙΑΒΡΩΣΗ ΤΟΥ ΑΥΤΟΚΙΝΗΤΟΥ

- Συνδυασμός υγρασίας που συγκρατεί την βρωμιά και κατάλοιπα στα μεταλλικά τμήματα του αμαξώματος, τις ενώσεις και τις άλλες περιοχές.
- Ζημιά στο χρώμα και τα άλλα προστατευτικά στρώματα που προέρχεται από γρατσουνιές, κτυπήματα από πετραδάκια ή μικροατυχήματα.

ΠΕΡΙΒΑΛΛΟΝΤΙΚΟΙ ΠΑΡΑΓΟΝΤΕΣ ΠΟΥ ΕΠΗΡΕΑΖΟΥΝ ΤΟΝ ΒΑΘΜΟ ΤΗΣ ΔΙΑΒΡΩΣΗΣ

Υγρασία:

Η συσσώρευση άμμου, βρωμιάς και νερού στο κάτω μέρος του αμαξώματος του αυτοκινήτου μπορεί να επιταχύνει την σκουριά. Τα βρεγμένα ταπέτα δαπέδου δεν θα στεγνώσουν τελείως μέσα στο αυτοκίνητο και θα πρέπει να αφαιρούνται για να στεγνώσουν καλά για να αποφύγετε την διάβρωση του δαπέδου του αυτοκινήτου.

Ατμοσφαιρική υγρασία:

Η διάβρωση επιταχύνεται σε περιοχές με υψηλή ατμοσφαιρική υγρασία, ιδιαίτερα στις περιοχές εκείνες που η θερμοκρασία είναι υψηλή, υπάρχει ατμοσφαιρική ρύπανση και χρησιμοποιείται αλάτι στον δρόμο.

Θερμοκρασία:

Η αύξηση της θερμοκρασίας επιταχύνει τον βαθμό διάβρωσης των τμημάτων του αυτοκινήτου που δεν εξαερίζονται καλά

Ατμοσφαιρική ρύπανση:

Η βιομηχανική ρύπανση, η παρουσία αλατιού στην ατμόσφαιρα των παραθαλάσσιων περιοχών ή η χρήση αλατιού στον δρόμο επιταχύνουν την διαδικασία διάβρωσης. Επίσης, το αλάτι που χρησιμοποιείται στον δρόμο επιταχύνει το ξεθώριασμα των βαμμένων επιφανειών του αυτοκινήτου.

ΓΙΑ ΝΑ ΠΡΟΣΤΑΤΕΨΕΤΕ ΤΟ ΑΥΤΟΚΙΝΗΤΟ ΣΑΣ ΑΠΟ ΤΗΝ ΔΙΑΒΡΩΣΗ

- Πρέπει να πλένετε και να κερώνετε το αυτοκίνητό σας τακτικά για να το κρατάτε καθαρό.
- Ελέγχετε συχνά την επιφάνεια του χρώματος και αν διαπιστώσετε την ύπαρξη μικροζημιών, επισκευάστε τις όσο το δυνατόν συντομότερα.
- Κρατήστε τις τρύπες αποστράγγισης στο κάτω μέρος των πορτών και της πόρτας του πορτμπαγκάζ ανοιχτές για να αποφύγετε την συσσώρευση νερού.
- Ελέγχεται το κάτω μέρος του αμαξώματος για τυχόν συσσώρευση άμμου, βρωμιάς ή αλατιού. Εάν διαπιστώσετε συσσώρευση των πιο πάνω, πλύνετε με νερό όσο το δυνατόν συντομότερα.

ΠΡΟΣΟΧΗ

- **Ποτέ μην αφαιρείτε την βρωμιά, την άμμο ή άλλα κατάλοιπα από τον χώρο των επιβατών**

πλένοντάς τα με πολύ νερό. Αφαιρέστε την βρωμιά με ηλεκτρική σκούπα ή βούρτσα.

- **Ποτέ μην αφήνετε νερό ή άλλα υγρά να έρθουν σε επαφή με τα ηλεκτρονικά εξαρτήματα στο εσωτερικό του αυτοκινήτου.**

Τα χημικά που χρησιμοποιούνται για το ξεπάγωμα των δρόμων είναι εξαιρετικά διαβρωτικά. Επιταχύνουν την διάβρωση από σκουριά και την φθορά των εξαρτημάτων του κάτω μέρους του αμαξώματος όπως είναι το σύστημα της εξάτμισης, οι σωληνώσεις του καυσίμου και των φρένων, τα καλώδια των φρένων, το δάπεδο του αυτοκινήτου και τα φτερά.

Το χειμώνα θα πρέπει κατά περιόδους να πλένετε το κάτω μέρος του αυτοκινήτου.

Για περισσότερες πληροφορίες σχετικά με την προστασία από την σκουριά και την διάβρωση η οποία απαιτείται σε μερικές περιοχές, συμβουλευθείτε το εξουσιοδοτημένο συνεργείο της NISSAN ή εξειδικευμένο συνεργείο.

8 Συντήρηση και Κάντε το μόνος σας

Απαιτήσεις συντήρησης 8-2
Προγραμματισμένη συντήρηση 8-2
Γενική συντήρηση 8-2
Που να πάτε για την συντήρηση 8-2
Γενική συντήρηση 8-2
Επεξήγηση των σημείων της γενικής συντήρησης 8-2
Προφυλάξεις για την συντήρηση 8-4
Σημεία ελέγχου στον χώρο του κινητήρα 8-5
Σύστημα ψύξης κινητήρα 8-6
Έλεγχος της στάθμης του ψυκτικού υγρού του κινητήρα 8-6
Αλλαγή του ψυκτικού υγρού του κινητήρα 8-6
Λάδι κινητήρα 8-7
Έλεγχος της στάθμης του λαδιού του κινητήρα 8-7
Αλλαγή του λαδιού και του φίλτρου λαδιού του κινητήρα 8-8
Προστασία του περιβάλλοντος 8-11
Ιμάντας 8-11
Μπουζί (μοντέλα με κινητήρα βενζίνης) 8-12
Μπουζί με ακίδα ιριδίου 8-12
Φρένα 8-13
Έλεγχος χειρόφρενου 8-13
Έλεγχος του πεντάλ του φρένου 8-13
Σεβρόφρενο 8-13
Υγρό φρένων 8-14
Υγρό συμπλέκτη (όπου υπάρχει) 8-14
Υγρό CVT (όπου υπάρχει) 8-15
Φίλτρο αέρα 8-15
Λεπίδες υαλοκαθαριστήρων 8-16
Λεπίδες υαλοκαθαριστήρων μπροστινού παρμπρίζ 8-16
Λεπίδες υαλοκαθαριστήρα πίσω παρμπρίζ 8-17
Υγρό πλυστικού παρμπρίζ 8-17
Μπαταρία 8-18
Μπαταρία αυτοκινήτου 8-18
Μπαταρία του τηλεχειριστηρίου 8-19
Μπαταρία του Έξυπνου Κλειδιού 8-20
Σύστημα ελέγχου μεταβλητής τάσης (όπου υπάρχει) 8-21
Ασφάλειες 8-21
Χώρος κινητήρα 8-21
Χώρος επιβατών 8-22
Φώτα 8-25
Προβολείς 8-25
Εξωτερικά φώτα 8-26
Εσωτερικά φώτα 8-26
Θέσεις φώτων 8-27
Νομικές απαιτήσεις για την ρύθμιση της δέσμης των προβολέων 8-31
Τροχοί και λάστιχα 8-33
Σύστημα Παρακολούθησης Πίεσης Ελαστικών (TPMS) (όπου υπάρχει) 8-33
Πίεση αέρα ελαστικών 8-33
Τύποι ελαστικών 8-33
Αλυσίδες χιονιού 8-34
Περιστροφή των ελαστικών 8-34
Φθορά και ζημιά ελαστικών 8-34
Ηλικία ελαστικών 8-35
Αλλαγή τροχών και ελαστικών 8-35
Ζυγοστάθμιση 8-36
Ρεζέρβα 8-36

ΑΠΑΙΤΗΣΕΙΣ ΣΥΝΤΗΡΗΣΗΣ

Ορισμένες καθημερινές εργασίες συντήρησης είναι απαραίτητες για να διατηρήσουν το αυτοκίνητό σας σε καλή μηχανική κατάσταση καθώς και για τις χαμηλές εκπομπές ρύπων και την καλή απόδοση του κινητήρα.

Είναι υποχρέωση του ιδιοκτήτη να κάνει τις προβλεπόμενες εργασίες συντήρησης όπως και τους καθορισμένους ελέγχους.

Ο ιδιοκτήτης είναι εκείνος που γνωρίζει εάν το αυτοκίνητό του συντηρείται κανονικά. Είστε ένας ζωτικός σύνδεσμος την αλυσίδα συντήρησης.

ΠΡΟΓΡΑΜΜΑΤΙΣΜΕΝΗ ΣΥΝΤΗΡΗΣΗ

Για την διευκόλυνσή σας, τα σημεία που απαιτούν προγραμματισμένη συντήρηση περιγράφονται και αναφέρονται στο ξεχωριστό βιβλίο συντήρησης. Θα πρέπει να ανατρέχετε σε αυτό το βιβλίο για να βεβαιωθείτε ότι η απαραίτητη συντήρηση γίνεται στο αυτοκίνητό σας στα τακτά διαστήματα.

ΓΕΝΙΚΗ ΣΥΝΤΗΡΗΣΗ

Η γενική συντήρηση συμπεριλαμβάνει τα σημεία εκείνα που πρέπει να ελέγχονται κατά την διάρκεια της καθημερινής χρήσης του αυτοκινήτου και ο έλεγχός τους θεωρείται αυτονόητος για να συνεχίζει το αυτοκίνητό σας να λειτουργεί σωστά. Είναι δική σας ευθύνη να ακολουθείτε τις διαδικασίες αυτές τακτικά όπως προαναφέρεται.

Για να κάνετε τους ελέγχους της γενικής συντήρησης απαιτούνται ελάχιστες τεχνικές ικανότητες και μόνο εργαλεία γενικής χρήσης για το αυτοκίνητο.

Οι έλεγχοι αυτοί μπορούν να γίνουν από εσάς, έναν ειδικευμένο τεχνίτη ή εάν το προτιμάτε από το εξουσιοδοτημένο συνεργείο NISSAN ή εξειδικευμένο συνεργείο.

ΠΟΥ ΝΑ ΠΑΤΕ ΓΙΑ ΤΗΝ ΣΥΝΤΗΡΗΣΗ

Σε περίπτωση που το αυτοκίνητό σας χρειάζεται συντήρηση ή δεν λειτουργεί κανονικά, πρέπει να ελέγχεται, συντηρείται και ρυθμίζεται από εξουσιοδοτημένο συνεργείο NISSAN ή εξειδικευμένο συνεργείο.

ΓΕΝΙΚΗ ΣΥΝΤΗΡΗΣΗ

Κατά την διάρκεια της καθημερινής χρήσης του αυτοκινήτου σας, θα πρέπει να κάνετε τακτικά τις σχετικές συντηρήσεις όπως περιγράφονται στο κεφάλαιο αυτό. Εάν διακρίνετε κάποιον ασυνήθιστο θόρυβο ή τράνταγμα ή κάποια μυρωδιά, ελέγξτε αμέσως για να εξακριβώσετε την αιτία που τα προκάλεσε ή απευθυνθείτε στο εξουσιοδοτημένο συνεργείο NISSAN όπου θα γίνουν οι σωστοί έλεγχοι. Επιπλέον, θα πρέπει να ενημερώσετε το εξουσιοδοτημένο συνεργείο NISSAN εάν νομίζετε ότι είναι αναγκαίο να γίνουν κάποιες εργασίες επισκευής.

Όταν κάνετε κάποιον έλεγχο στο αυτοκίνητό σας ακολουθείτε πιστά τις οδηγίες και τις προφυλάξεις που δίνονται παρακάτω στο κεφάλαιο αυτό.

ΕΠΕΞΗΓΗΣΗ ΤΩΝ ΣΗΜΕΙΩΝ ΤΗΣ ΓΕΝΙΚΗΣ ΣΥΝΤΗΡΗΣΗΣ

Παρακάτω σε αυτό το κεφάλαιο δίνονται συμπληρωματικές πληροφορίες για τα θέματα που αναφέρονται με αστερίσκο («*»).

Στο εξωτερικό του αυτοκινήτου

Τα παρακάτω μέρη του αυτοκινήτου θα πρέπει να επιθεωρούνται κατά καιρούς, εκτός εάν καθορίζεται διαφορετικά.

Πόρτες και καπό κινητήρα:

Ελέγξτε εάν λειτουργούν σωστά οι πόρτες, το άνοιγμα του καπό και της πίσω πόρτας. Ακόμη, εάν οι κλειδαριές ασφαλίζουν σωστά. Εάν χρειάζεται λαδώστε τις. Επίσης, βεβαιωθείτε ότι όταν ανοίγει η πρώτη κλειδαριά, η δεύτερη εμποδίζει το καπό να ανοίξει.

Όταν οδηγείτε σε περιοχή που υπάρχει αλάτι ή άλλο υλικό που προκαλεί σκουριά, ελέγξτε για συχνότερη λίπανση.

Φώτα*:

Καθαρίζετε του προβολείς τακτικά. Βεβαιωθείτε ότι οι προβολείς, τα φλας, τα φώτα πορείας και όλες οι λάμπες έχουν τοποθετηθεί σωστά και λειτουργούν κανονικά. Ελέγξτε επίσης την ρύθμιση των φώτων.

Ελαστικά*:

Ελέγχετε την πίεση του αέρα με δείκτη τακτικά και πάντα πριν από ταξίδια μεγάλης απόστασης. Ρυθμίστε την πίεση σε όλα τα ελαστικά, συμπεριλαμβανομένης της ρεζέρβας, στην καθορισμένη πίεση.

Περιστροφή των ελαστικών*:

Στα αυτοκίνητα με κίνηση στους 2 τροχούς (2WD) τα ελαστικά των μπροστινών και των πίσω τροχών είναι της ίδιας διάστασης: Τα ελαστικά θα πρέπει να περιστρέφονται κάθε 10.000 χιλιόμετρα.

Στα ελαστικά που έχουν δείκτες περιστροφής θα πρέπει η ανταλλαγή να γίνεται ανάμεσα στα μπροστά και τα πίσω.

Βεβαιωθείτε ότι οι δείκτες περιστροφής δείχνουν στην κατεύθυνση της περιστροφής των ελαστικών όταν έχει ολοκληρωθεί η ανταλλαγή.

Στα αυτοκίνητα με κίνηση στους 4 τροχούς (4WD) τα ελαστικά των μπροστινών και των πίσω τροχών είναι της ίδιας διάστασης: Τα ελαστικά θα πρέπει να περιστρέφονται κάθε 5.000 χιλιόμετρα.

Στα ελαστικά που έχουν δείκτες περιστροφής θα πρέπει η ανταλλαγή να γίνεται ανάμεσα στα μπροστά και τα πίσω.

Βεβαιωθείτε ότι οι δείκτες περιστροφής δείχνουν στην κατεύθυνση της περιστροφής των ελαστικών όταν έχει ολοκληρωθεί η ανταλλαγή.

Στην περίπτωση που τα μπροστινά ελαστικά είναι διαφορετικού μεγέθους από τα πίσω ελαστικά, τα ελαστικά δεν μπορούν να περιστραφούν (ανταλλαχθούν).

Ωστόσο, ο χρόνος της περιστροφής των ελαστικών μπορεί να διαφέρει, ανάλογα με τις συνήθειές σας κατά την οδήγηση και τις συνθήκες της επιφάνειας των δρόμων στους οποίους οδηγείτε.

Εξαρτήματα του μεταδότη του Συστήματος Παρακολούθησης Πίεσης Ελαστικών (TPMS) (όπου υπάρχει):

Αντικαταστήστε την ροδέλα του μεταδότη, την βαλβίδα και την τάπα όποτε αντικαθιστάτε τα ελαστικά λόγω φθοράς ή ηλικίας.

Ευθυγράμμιση και ζυγοστάθμιση:

Εάν το αυτοκίνητο τραβάει προς οποιαδήποτε πλευρά ενώ οδηγείτε σε ευθύ και επίπεδο δρόμο ή εάν αντιληφθείτε ανομοιόμορφη ή αφύσικη φθορά των ελαστικών, μπορεί να χρειαστεί ευθυγράμμιση των τροχών. Εάν το τιμόνι ή το κάθισμα δονείται σε κανονικές ταχύτητες αυτοκινητόδρομου, μπορεί να χρειάζεται ζυγοστάθμιση.

Παρμπρίζ:

Καθαρίζετε το παρμπρίζ σε τακτά διαστήματα. Ελέγχετε το παρμπρίζ τουλάχιστον κάθε έξι μήνες για ραγίσματα ή άλλη ζημιά. Επισκευάστε εάν χρειάζεται.

Λεπίδες υαλοκαθαριστήρων*:

Ελέγξτε για ραγίσματα ή φθορά εάν δεν σκουπίζουν καλά.

Στο εσωτερικό του αυτοκινήτου

Τα παρακάτω μέρη του αυτοκινήτου πρέπει να ελέγχονται συχνότερα, κάθε φορά που κάνετε συντήρηση ή καθαρίζετε το αυτοκίνητο.

Πεντάλ γκαζιού: Ελέγξτε την ομαλή λειτουργία του πεντάλ και βεβαιωθείτε ότι το πεντάλ δεν μαγκώνει και δεν απαιτεί ανομοιόμορφη προσπάθεια. Κρατήστε τα πατάκια μακριά από το πεντάλ.

Πεντάλ φρένου*: Ελέγξτε την ομαλή λειτουργία του πεντάλ και βεβαιωθείτε ότι έχει την κατάλληλη απόσταση από το πατάκι όταν το πατήσετε τελείως. Ελέγξτε την λειτουργία της υποβοήθησης. Βεβαιωθείτε ότι κρατάτε τα πατάκια μακριά από το πεντάλ.

Χειρόφρενο*: Ελέγχετε τακτικά την λειτουργία του χειρόφρενου. Ελέγχετε ότι ο μοχλός του χειρόφρενου έχει την κατάλληλη διαδρομή. Επίσης βεβαιωθείτε ότι το αυτοκίνητο συγκρατείται με ασφάλεια σε μία αρκετά απότομη κατηφόρα, όταν βάζετε μόνο το χειρόφρενο.

Ζώνες ασφαλείας: Ελέγξτε όλα τα εξαρτήματα των ζωνών ασφαλείας (π.χ. πόρπες, ρυθμιστές, καρούλι μαζέματος) για την κανονική και σωστή λειτουργία καθώς και την ασφαλή τοποθέτησή τους. Ελέγχετε τον ιμάντα της ζώνης για κοψίματα, φθορές και ξεφτίσματα.

Τιμόνι: Ελέγξτε για τυχόν αλλαγές στην συμπεριφορά του τιμονιού όπως μεγαλύτερος τζόγος, σκληρό τιμόνι, παράξενοι θόρυβοι κλπ.

Προειδοποιητικά φώτα και βομβητές: Βεβαιωθείτε ότι όλα τα προειδοποιητικά φώτα και οι βομβητές

λειτουργούν κανονικά.

Αντιθαμβωτικό παρμπρίζ: Ελέγξτε εάν βγαίνει κανονικά ο αέρας από τις εξόδους εξαερισμού όταν βάζετε σε λειτουργία το καλοριφέρ ή το air conditioner.

Πλυστικό και καθαριστήρας παρμπρίζ*: Ελέγξτε εάν οι καθαριστήρες και το πλυστικό λειτουργούν καλά και οι καθαριστήρες δεν κολλάνε.

Κάτω από το καπό και κάτω από το αυτοκίνητο

Τα παρακάτω μέρη του αυτοκινήτου πρέπει να ελέγχονται περιοδικά, κάθε φορά που αλλάζετε λάδι μηχανής ή βάζετε καύσιμα.

Μπαταρία*: Εκτός εάν η μπαταρία είναι τύπου που δεν απαιτεί συντήρηση, ελέγξτε την στάθμη του υγρού σε κάθε κελί. Θα πρέπει να βρίσκεται μεταξύ της επάνω “UPPER” και κάτω “LOWER” γραμμής. Στα αυτοκίνητα που χρησιμοποιούνται σε υψηλές θερμοκρασίες ή κάτω από δύσκολες συνθήκες, ελέγχετε την στάθμη του υγρού της μπαταρίας πιο τακτικά.

Στάθμη υγρών φρένων και συμπλέκτη*: Στα αυτοκίνητα με μηχανικό σαζμάν, βεβαιωθείτε ότι η στάθμη των υγρών των φρένων και του συμπλέκτη βρίσκεται μεταξύ των θέσεων «MAX» και «MIN» στα ρεζερβουάρ.

Στα αυτοκίνητα που δεν έχουν μηχανικό σαζμάν, βεβαιωθείτε ότι η στάθμη των υγρών των φρένων βρίσκεται μεταξύ των θέσεων «MAX» και «MIN» στο ρεζερβουάρ.

Στάθμη ψυκτικού υγρού κινητήρα*: Όταν ο κινητήρας είναι κρύος ελέγξτε την στάθμη του ψυκτικού υγρού στο ψυγείο του κινητήρα. Βεβαιωθείτε ότι βρίσκεται μεταξύ των θέσεων «MAX» και «MIN» στο ρεζερβουάρ.

Ιμάντες κινητήρα*: Βεβαιωθείτε ότι οι ιμάντες του κινητήρα δεν είναι ξεροί, φθαρμένοι, σπασμένοι ή λιπαροί.

Στάθμη λαδιού κινητήρα*: Αφού παρκάρετε το αυτοκίνητο σε επίπεδο έδαφος και σβήσετε τον κινητήρα, ελέγξτε την στάθμη του λαδιού.

Διαρροές υγρών: Ελέγξτε κάτω από το αυτοκίνητο για διαρροές καυσίμου, λαδιού, νερού ή άλλου υγρού αφού έχετε παρκάρει το αυτοκίνητο για λίγο. Το στάξιμο του νερού μετά την χρήση του air conditioner είναι φυσιολογικό. Εάν παρατηρήσετε οποιαδήποτε διαρροή ή υπάρχει ένδειξη αναθυμιάσεων καυσίμου, ελέγξτε την αιτία και διορθώστε την αμέσως.

Υγρό πλυστικού υαλοκαθαριστήρων*: Ελέγξτε εάν υπάρχει αρκετό υγρό μέσα στο ρεζερβουάρ.

ΠΡΟΦΥΛΑΞΕΙΣ ΣΥΝΤΗΡΗΣΗΣ

Όταν κάνετε οποιονδήποτε έλεγχο ή εργασία συντήρησης στο αυτοκίνητό σας, θα πρέπει να προσέχετε ώστε να αποφύγετε τον κατά λάθος σοβαρό τραυματισμό σας ή την πρόκληση ζημιάς στο αυτοκίνητο. Οι παρακάτω είναι γενικές προφυλάξεις οι οποίες θα πρέπει να ακολουθούνται με προσοχή.

- **Παρκάρετε το αυτοκίνητο σε επίπεδο έδαφος, βάλτε το χειρόφρενο και τακάρετε τους τροχούς για να μην μπορεί να κινηθεί το αυτοκίνητο. Βάλτε το μοχλό ταχυτήτων στην θέση N (νεκρά) (μοντέλο με μηχανικό σαζμάν) ή την θέση P (παρκάρισμα) στα μοντέλα με CVT.**
- **Βεβαιωθείτε ότι ο διακόπτης της μίζας είναι στην θέση OFF ή LOCK όταν κάνετε οποιαδήποτε αντικατάσταση ή επισκευή.**
- **Μην δουλεύετε κάτω από το καπό όταν ο κινητήρας είναι ζεστός. Σβήστε τον κινητήρα και περιμένετε έως ότου κρυώσει.**
- **Εάν πρέπει να δουλέψετε όσο λειτουργεί ο κινητήρας, κρατήστε τα χέρια σας, τα ρούχα σας, τα μαλλιά σας και τα εργαλεία μακριά από τα βεντιλατέρ που κινούνται, τους ιμάντες και τα άλλα κινούμενα μέρη.**
- **Συνιστάται να βγάζετε την γραβάτα σας και τα κοσμήματά σας όπως δαχτυλίδια, ρολόγια κλπ. πριν δουλέψετε στο αυτοκίνητο.**
- **Εάν πρέπει να βάλετε μπροστά τον κινητήρα σε κλειστό χώρο όπως γκαράζ, βεβαιωθείτε ότι υπάρχει αρκετός εξαερισμός για τα καυσαέρια της εξάτμισης.**
- **Ποτέ μην μπαίνετε κάτω από το αυτοκίνητο όταν αυτό στηρίζεται μόνο στον γρύλο.**
- **Κρατήστε τα εύφλεκτα υλικά, τις φλόγες και τους σπινθήρες μακριά από το καύσιμο και την μπαταρία.**
- **Ποτέ μην συνδέετε ή αποσυνδέετε είτε την μπαταρία ή οποιοδήποτε άλλο ηλεκτρονικό εξάρτημα όταν ο διακόπτης του κινητήρα είναι ανοικτός (θέση ON).**
- **Στα βενζινοκίνητα μοντέλα με πολυκάναλο σύ-**

στημα έγχυσης (MFI), το φίλτρο καυσίμου ή οι σωληνώσεις καυσίμου, θα πρέπει να συντηρούνται από εξουσιοδοτημένο συνεργείο της Nissan καθώς οι σωληνώσεις είναι υπό υψηλή πίεσης ακόμη και όταν ο κινητήρας είναι σβηστός.

- **Το αυτοκίνητό σας είναι εξοπλισμένο με αυτόματο βεντιλατέρ ψύξης του κινητήρα. Μπορεί να αρχίσει να λειτουργεί ξαφνικά, ακόμη και όταν ο διακόπτης της μίζας είναι στην θέση OFF και δεν λειτουργεί ο κινητήρας. Για να αποφύγετε τραυματισμό να αποσυνδέετε πάντα τον αρνητικό πόλο της μπαταρίας πριν δουλέψετε κοντά στον κινητήρα.**
- **Φοράτε πάντα προστατευτικά ματιών όταν δουλεύετε πάνω στο αυτοκίνητό σας.**
- **Ποτέ μην αφήνετε τις καλωδιώσεις του κινητήρα ή του σαζμάν ασύνδετες όταν ο διακόπτης της μίζας είναι στην θέση ON.**
- **Αποφύγετε την επαφή με τα χρησιμοποιημένα λάδια κινητήρα και το αντιψυκτικό. Τα λάθος πεταμένα λάδια κινητήρα και / ή άλλα υγρά του αυτοκινήτου μπορεί να μολύνουν το περιβάλλον. Πρέπει πάντα να ακολουθείτε τους τοπικούς κανονισμούς για την διάθεση των υγρών του αυτοκινήτου.**

Το κεφάλαιο αυτό σας δίνει οδηγίες που αφορούν τις εργασίες εκείνες που είναι σχετικά εύκολο για έναν ιδιοκτήτη να κάνει.

Θα πρέπει να γνωρίζετε ότι η ελλιπής ή λανθασμένη συντήρηση μπορεί να έχει σαν αποτέλεσμα δυσκολίες στην λειτουργία του αυτοκινήτου ή υπερβολική εκπομπή καυσαερίων και μπορεί να επηρεάσει την κάλυψή σας από την εγγύηση. **Εάν έχετε οποιαδήποτε αμφιβολία σχετικά με κάποια εργασία συντήρησης, αποτανθείτε στο εξουσιοδοτημένο συνεργείο NISSAN ή σε εξειδικευμένο συνεργείο**.

Για μία ανασκόπηση του χώρου του κινητήρα, δείτε το «Χώρος κινητήρα» στο κεφάλαιο «0. Πίνακας περιεχομένων με εικόνες».

ΠΡΟΕΙΔΟΠΟΙΗΣΗ

- **Ποτέ μην αφαιρείτε την τάπα του ψυγείου όταν ο κινητήρας είναι ζεστός. Το ζεστό υπό υψηλή πίεση ψυκτικό υγρό που θα διαφύγει από το ψυγείο μπορεί να προκαλέσει σοβαρά εγκαύματα. Περιμένετε έως ότου κρυώσουν ο κινητήρας και το ψυγείο. Δείτε τις προφυλάξεις στο «Υπερθέρμανση του κινητήρα» του κεφαλαίου «5. Σε περίπτωση ανάγκης».**
- **Το ψυκτικό υγρό είναι δηλητηριώδες και θα πρέπει να φυλάσσεται σε ειδικά δοχεία με ειδική ετικέτα, μακριά από παιδιά.**

Το σύστημα ψύξης του κινητήρα έχει γεμιστεί από το εργοστάσιο με υψηλής ποιότητας και μακράς διαρκείας μείγμα ψυκτικού κατάλληλο για όλο τον χρόνο. Το υψηλής ποιότητας ψυκτικό κινητήρα περιέχει τα κατάλληλα διαλύματα που είναι αποτελεσματικά κατά σκουριάς και αντιψυκτικά. Για τον λόγο αυτό δεν χρειάζεται να χρησιμοποιήσετε άλλα πρόσθετα στο σύστημα ψύξεως.

ΠΡΟΣΟΧΗ

- **Ποτέ μην χρησιμοποιείε πρόσθετα στο σύστημα ψύξης, όπως για παράδειγμα στεγανοποιητικό ψυγείου. Τα πρόσθετα μπορεί να βουλώσουν το σύστημα ψύξης και να προκαλέσουν ζημιά στον κινητήρα, το σαζμάν και / ή στο σύστημα ψύξης.**
- **Όταν προσθέτετε ή αντικαθιστάτε το ψυκτικό υγρό θα πρέπει να χρησιμοποιείτε το γνήσιο αντιψυκτικό της NISSAN ή ισάξιο σε ποιότητα και στην σωστή αναλογία μίξης.**

Χρησιμοποιήστε γνήσιο Αντιψυκτικό Nissan ή ισάξιο σε ποιότητα. Το γνήσιο Αντιψυκτικό Nissan είναι προαναμεμιγμένου τύπου (αναλογία μίξης 50%).

Η χρήση άλλων τύπων ψυκτικού υγρού μπορεί να προκαλέσουν ζημιά στο σύστημα ψύξης του αυτοκινήτου σας.

Το ψυγείο είναι εξοπλισμένο με τάπα πιέσεως. Για να αποφύγετε ζημιά στον κινητήρα, χρησιμοποιήστε γνήσια τάπα ψυγείου NISSAN ή ισάξια όταν απαιτείται αντικατάσταση.

ΕΛΕΓΧΟΣ ΤΗΣ ΣΤΑΘΜΗΣ ΤΟΥ ΨΥΚΤΙΚΟΥ ΥΓΡΟΥ ΤΟΥ ΚΙΝΗΤΗΡΑ

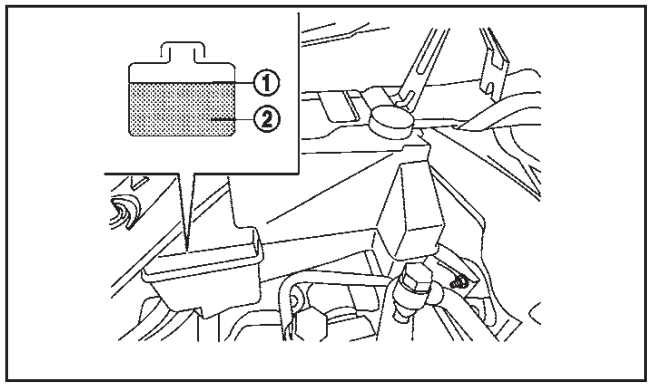

Κινητήρας QR25 & MR20

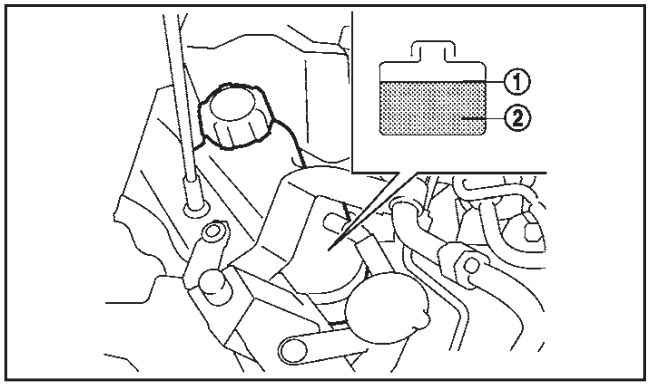

Κινητήρας R9M

Ελέγξτε την στάθμη του ψυκτικού υγρού στο ρεζερβουάρ όταν ο κινητήρας είναι κρύος. Εάν η στάθμη του ψυκτικού υγρού είναι κάτω από την ένδειξη MIN (2) (ελάχιστο), προσθέστε ψυκτικό υγρό έως την ένδειξη MAX (1) (μέγιστο).

Εάν το ρεζερβουάρ είναι άδειο, ελέγξτε την στάθμη του ψυκτικού υγρού στο ψυγείο, **όταν ο κινητήρας είναι κρύος**. Εάν δεν υπάρχει αρκετό ψυκτικό υγρό στο ψυγείο, γεμίστε το με γνήσιο αντιψυκτικό NISSAN ή ισάξιο έως το στόμιο και προσθέστε αντιψυκτικό και στο ρεζερβουάρ έως την ένδειξη MAX (1).

ΠΡΟΣΟΧΗ

Εάν το σύστημα ψύξης απαιτεί συχνά αντιψυκτικό, ζητήστε από το εξουσιοδοτημένο συνεργείο NISSAN ή εξειδικευμένο συνεργείο να το ελέγξει.

ΑΛΛΑΓΗ ΤΟΥ ΨΥΚΤΙΚΟΥ ΥΓΡΟΥ ΤΟΥ ΚΙΝΗΤΗΡΑ

Όταν απαιτείται έλεγχος ή αντικατάσταση, η Nissan συνιστά να απευθύνεστε σε εξουσιοδοτημένο συ-

νεργείο Nissan ή εξειδικευμένο συνεργείο.

Οι σοβαρές επισκευές στο σύστημα ψύξης θα πρέπει να γίνονται από εξουσιοδοτημένο συνεργείο Nissan ή εξειδικευμένο συνεργείο. Οι διαδικασίες συντήρησης μπορούν να βρεθούν στο κατάλληλο Service Manual της Nissan.

Η λάθος συντήρηση ή αλλαγή του ψυκτικού υγρού του κινητήρα μπορεί να έχει σαν αποτέλεσμα μειωμένη απόδοση του καλοριφέρ και υπερθέρμανση του κινητήρα.

ΠΡΟΕΙΔΟΠΟΙΗΣΗ

- **Για να αποφύγετε τον κίνδυνο εγκαυμάτων, ποτέ μην αλλάζετε το ψυκτικό υγρό όταν ο κινητήρας είναι ζεστός.**
- **Ποτέ μην αφαιρείτε την τάπα του ψυγείου ή του ρεζερβουάρ ψυκτικού όταν ο κινητήρας είναι ζεστός. Μπορεί το υγρό που βρίσκεται υπό υψηλή πίεση να εκτοξευτεί από το ψυγείο και να σας προκαλέσει σοβαρά εγκαύματα.**
- **Αποφύγετε την απευθείας επαφή του δέρματος με το χρησιμοποιημένο αντιψυκτικό. Εάν γίνει επαφή με το δέρμα, πλύνετε καλά χρησιμοποιώντας σαπούνι ή απορρυπαντικό χεριών το συντομότερο δυνατόν.**
- **Κρατήστε το ψυκτικό υγρό μακριά από παιδιά ή κατοικίδια.**

Το ψυκτικό υγρό θα πρέπει να πετιέται κατάλληλα. Ελέγξτε τους τοπικούς κανονισμούς.

ΕΛΕΓΧΟΣ ΤΗΣ ΣΤΑΘΜΗΣ ΤΟΥ ΛΑΔΙΟΥ ΤΟΥ ΚΙΝΗΤΗΡΑ

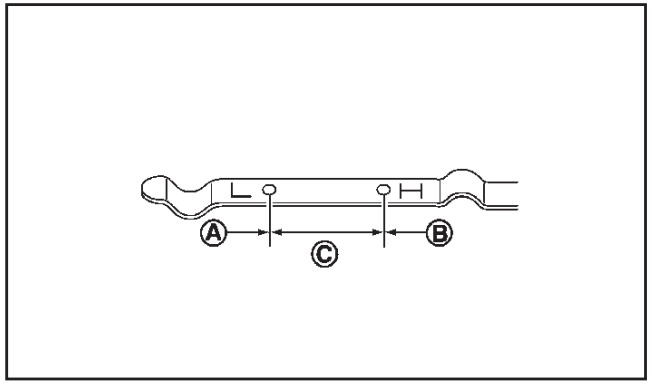

Κινητήρας QR25

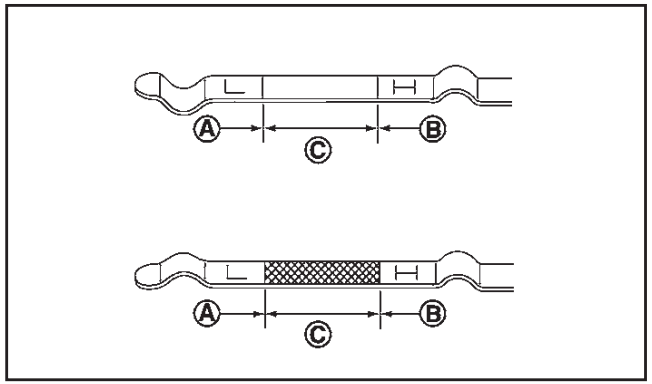

Κινητήρας MR20

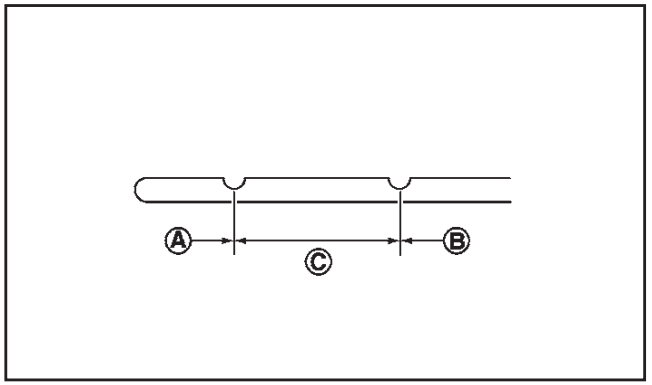

Κινητήρας R9M

1. Παρκάρετε το αυτοκίνητο σε επίπεδη επιφάνεια και βάλτε το χειρόφρενο.
2. Βάλτε μπροστά τον κινητήρα. Εάν ο κινητήρας είναι κρύος, βάλτε τον να δουλέψει έως ότου φτάσει την κανονική θερμοκρασία λειτουργίας (περίπου 5 λεπτά).
3. Σβήστε τον κινητήρα.
4. Περιμένετε τουλάχιστον 10 λεπτά έως ότου το λάδι επιστρέψει στο κάρτερ.
5. Βγάλτε την βυθομετρική ράβδο και σκουπίστε την.
6. Βάλτε την πάλι στην θέση της.
7. Βγάλτε την βυθομετρική ράβδο ξανά και ελέγξτε την στάθμη του λαδιού. Θα πρέπει να είναι στην κανονική περιοχή (C).
8. Εάν η στάθμη του λαδιού είναι κάτω από την ένδειξη (A), βγάλτε την τάπα γεμίσματος λαδιού και προσθέστε το συνιστώμενο λάδι από το άνοιγμα. Μην γεμίζετε πολύ (B)

Όταν γεμίζετε με λάδι κινητήρα μην βγάζετε την βυθομετρική ράβδο.

9. Ελέγξτε πάλι την στάθμη του λαδιού με την βυθομετρική ράβδο.

   Είναι φυσιολογικό να προσθέτετε λάδι ανάμεσα στα διαστήματα συντήρησης ή στην διάρκεια της περιόδου στρωσίματος του κινητήρα, ανάλογα με την δυσκολία των συνθηκών οδήγησης.

ΠΡΟΣΟΧΗ

Η στάθμη του λαδιού του κινητήρα θα πρέπει να ελέγχεται τακτικά. Η λειτουργία του κινητήρα με ανεπαρκή ποσότητα λαδιού μπορεί να του προκαλέσει ζημιά η οποία δεν καλύπτεται από την εγγύηση.

ΑΛΛΑΓΗ ΤΟΥ ΛΑΔΙΟΥ ΚΑΙ ΤΟΥ ΦΙΛΤΡΟΥ ΛΑΔΙΟΥ ΤΟΥ ΚΙΝΗΤΗΡΑ

ΠΡΟΕΙΔΟΠΟΙΗΣΗ

- **Δεν θα πρέπει να χύνετε το χρησιμοποιημένο λάδι στο έδαφος, σε κανάλια, ποτάμια κλπ. Θα πρέπει να το πετάτε σε ειδικά για αυτόν τον σκοπό βαρέλια. Η Nissan συνιστά να κάνετε τις αλλαγές λαδιών σε εξουσιοδοτημένο συνεργείο Nissan ή εξειδικευμένο συνεργείο.**
- **Επειδή το λάδι κινητήρα είναι ζεστό, προσέχετε να μην καείτε.**
- **Η παρατεταμένη και επαναλαμβανόμενη επαφή με τα χρησιμοποιημένα λάδια κινητήρα, μπορεί να προκαλέσει καρκίνο του δέρματος.**
- **Προσπαθήστε να αποφύγετε την επαφή των χρησιμοποιημένων λαδιών με το δέρμα. Μετά την επαφή με το δέρμα, πλύνετε προσεκτικά με σαπούνι ή απορρυπαντικό χεριών όσο το δυνατόν συντομότερα.**
- **Κρατήστε τα χρησιμοποιημένα λάδια μακριά από τα παιδιά.**

Προετοιμασία του αυτοκινήτου

1. Παρκάρετε το αυτοκίνητο σε επίπεδο έδαφος και βάλτε το χειρόφρενο.
2. Βάλτε μπροστά τον κινητήρα. Εάν ο κινητήρας είναι κρύος, βάλτε τον μπροστά και αφήστε τον να δουλέψει έως ότου φτάσει την κανονική θερμοκρασία λειτουργίας (περίπου 5 λεπτά).
3. Σβήστε τον κινητήρα.
4. Περιμένετε για περισσότερο από 10 λεπτά για να μπορέσει το λάδι να επιστρέψει στο κάρτερ.
5. Σηκώστε το αυτοκίνητο και στηρίξτε το χρησιμοποιώντας κατάλληλο γρύλο πατώματος και στηρίγματα γρύλου.
   - Βάλτε τα στηρίγματα του γρύλου κάτω από τα σημεία ανύψωσης του αυτοκινήτου.
   - Θα έπρεπε να βάλετε κατάλληλο αντάπτορα στο στήριγμα φόρτωσης του γρύλου.
6. Βγάλτε το πλαστικό κάτω κάλυμμα του χώρου του κινητήρα (όπου υπάρχει).
   - Βγάλτε τα πλαστικά κλιπ από το κάτω κάλυμμα.

Λάδι κινητήρα και φίλτρο

Κινητήρας QR25DE και MR20DD:

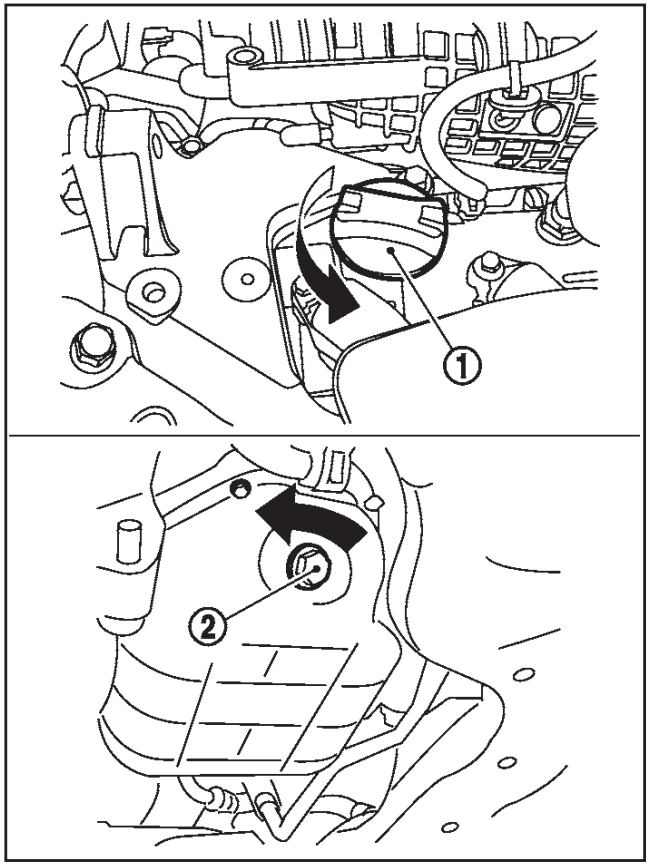

Κινητήρας QR25DE

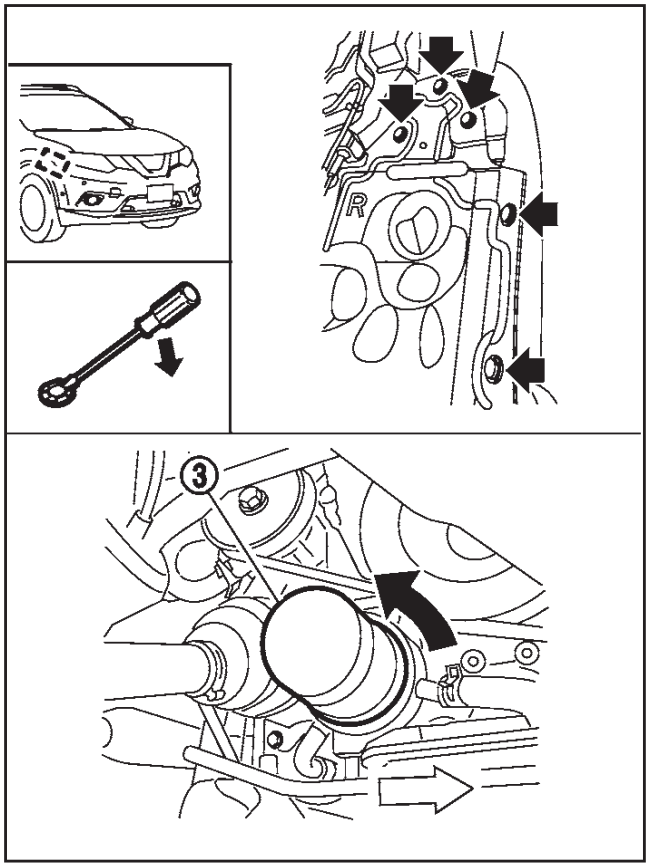

Κινητήρας QR25DE

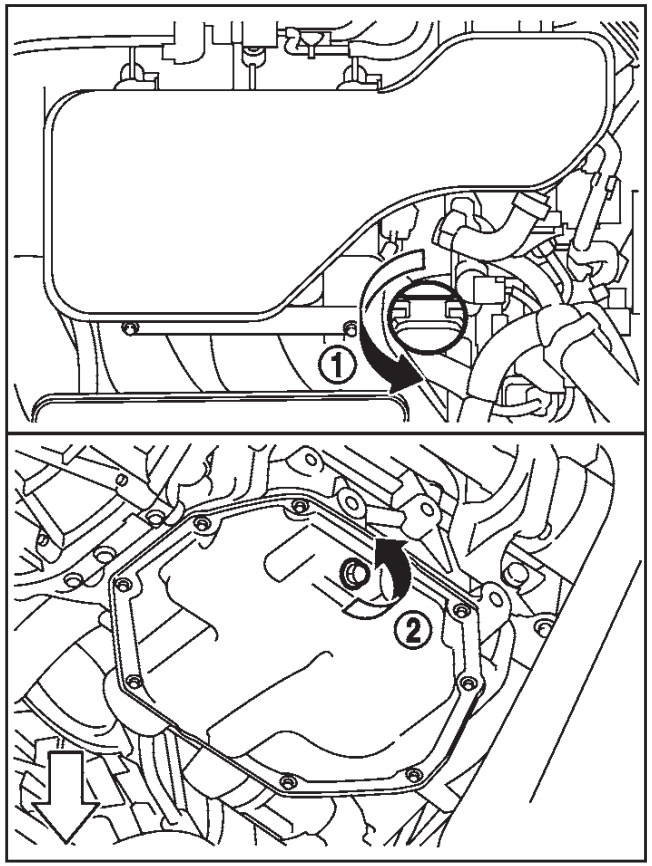

Κινητήρας MR20DD

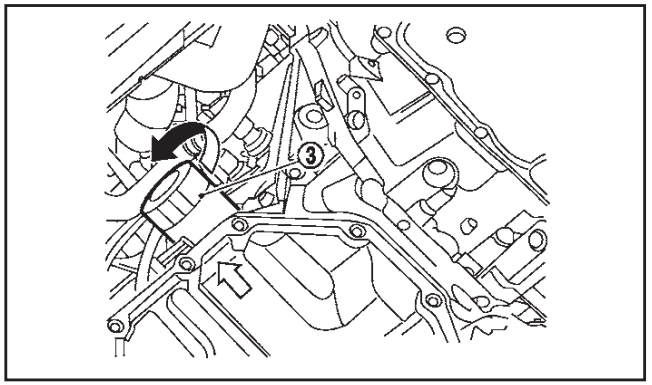

Κινητήρας MR20DD

(1) Τάπα γεμίσματος λαδιού

(2) Τάπα αποστράγγισης λαδιού

(3) Φίλτρο λαδιού

1. Τοποθετήστε ένα μεγάλο ειδικό δοχείο στραγγίσματος κάτω από την τάπα αποστράγγισης.
2. Βγάλτε την τάπα αποστράγγισης με ένα κλειδί.
3. Βγάλτε την τάπα γεμίσματος λαδιού και στραγγίστε το λάδι τελείως.

   Εάν χρειάζεται αλλαγή το φίλτρο λαδιού, βγάλτε το και αντικαταστήστε το αυτή τη στιγμή.

   ΠΡΟΣΟΧΗ

   Το παλιό λάδι θα πρέπει να το πετάτε σε κατάλληλο σημείο. Ελέγξτε τους τοπικούς κανονισμούς.
4. Βγάλτε το πλαστικό κάλυμμα πάνω από την θέση του φίλτρου λαδιού, αφαιρώντας τα μικρά πλαστικά κλιπ όπως φαίνεται στην εικόνα. (Για τον κινητήρα QR25DE).

5. Χρησιμοποιήστε ένα κλειδί για φίλτρο λαδιού για να χαλαρώσετε το φίλτρο.
6. Βγάλτε το φίλτρο του λαδιού γυρίζοντάς το με το χέρι.
7. Καθαρίστε την επιφάνεια εφαρμογής του φίλτρου λαδιού με ένα καθαρό πανί χωρίς χνούδια. Βεβαιωθείτε ότι αφαιρέσατε τα υπολείμματα της παλιάς φλάντζας που παραμένουν στην επιφάνεια στερέωσης.
8. Βάλτε καινούργιο λάδι κινητήρα στην φλάντζα του νέου φίλτρου λαδιού.
9. Βιδώστε το νέο φίλτρο λαδιού έως ότου να νοιώσετε μία ελαφριά αντίσταση και μετά σφίξτε επιπλέον κατά 2/3 της στροφής για να ασφαλίσετε το φίλτρο.
   Δύναμη σφιξίματος φίλτρου λαδιού κινητήρα: 15 έως 20 N.m (1.5 έως 2.0 kg-m)
10. Καθαρίστε και τοποθετήστε ξανά την τάπα αποστράγγισης και μία καινούργια φλάντζα. Σφίξτε την τάπα αποστράγγισης με ένα κλειδί. Μην χρησιμοποιείτε υπερβολική δύναμη.
    Δύναμη σφιξίματος τάπας αποστράγγισης: 29 έως 39 N.m, (3.0 έως 4.0 kg-m)
11. Γεμίστε ξανά τον κινητήρα με το συνιστώμενο λάδι. Για περισσότερες πληροφορίες σχετικά με την ποσότητα λαδιού, δείτε το «Συνιστώμενα καύσιμα και λιπαντικά» στο κεφάλαιο «9. Τεχνικές πληροφορίες».
    Όταν γεμίζετε με λάδι κινητήρα μην βγάζετε την βυθομετρική ράβδο.
12. Τοποθετήστε καλά την τάπα γεμίσματος λαδιού.
13. Βάλτε μπροστά τον κινητήρα.
14. Ελέγξτε για διαρροές γύρω από την τάπα αποστράγγισης.
15. Πετάξτε το χρησιμοποιημένο λάδι με τον σωστό τρόπο. Ελέγξτε τους τοπικούς κανονισμούς.
16. Ελέγξτε την στάθμη του λαδιού με την σωστή διαδικασία. (Δείτε το «Έλεγχος της στάθμης του λαδιού του κινητήρα» πιο πριν).

Κινητήρας R9M:

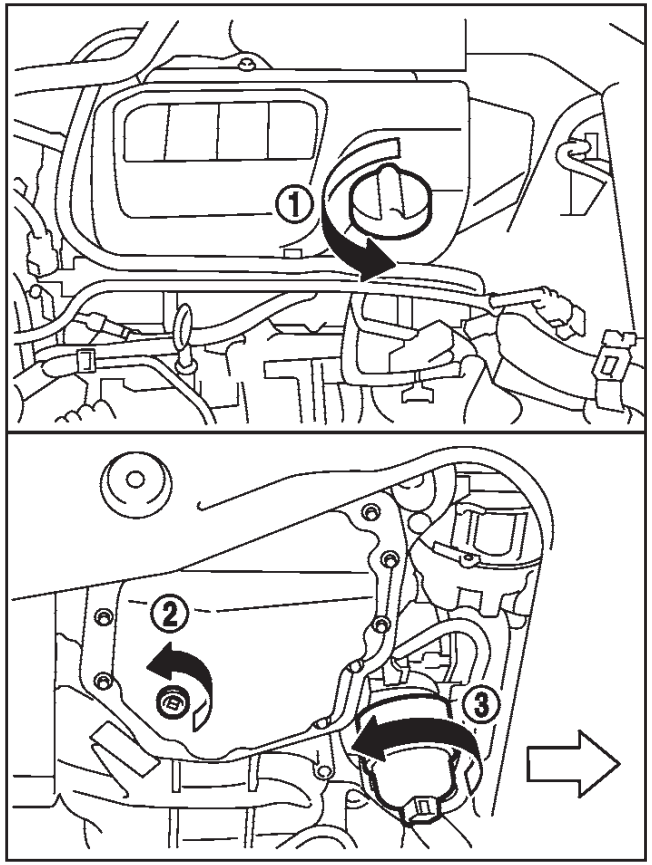

(1) Τάπα γεμίσματος λαδιού
(2) Τάπα αποστράγγισης λαδιού
(3) Φίλτρο λαδιού

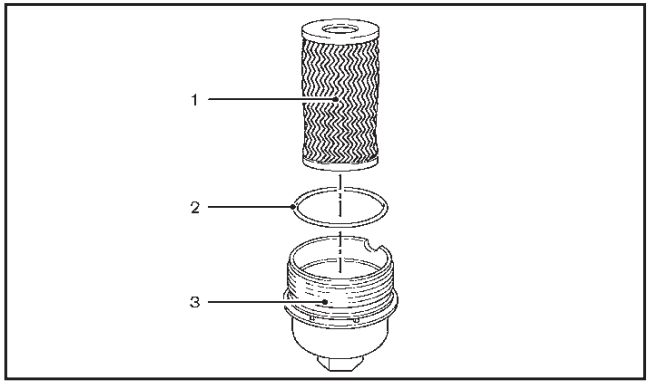

(1) Μονάδα φίλτρου λαδιού
(2) Δαχτυλίδι O
(3) Κάλυμμα φίλτρου λαδιού

1. Τοποθετήστε ένα μεγάλο ειδικό δοχείο στραγγίσματος κάτω από την τάπα αποστράγγισης.
2. Βγάλτε την τάπα αποστράγγισης με ένα κλειδί.
3. Βγάλτε την τάπα γεμίσματος λαδιού και στραγγίστε το λάδι τελείως.

   Εάν χρειάζεται αλλαγή το φίλτρο λαδιού, βγάλτε το και αντικαταστήστε το αυτή τη στιγμή.

   ΠΡΟΣΟΧΗ

   Το παλιό λάδι θα πρέπει να το πετάτε σε κατάλληλο σημείο. Ελέγξτε τους τοπικούς κανονισμούς.
4. Χαλαρώστε το κάλυμμα του φίλτρου λαδιού με ένα κλειδί.

5. Βγάλτε το φίλτρο λαδιού του κινητήρα και μετά το σώμα του φίλτρου του λαδιού.
6. Βγάλτε το λαστιχένιο δαχτυλίδι Ο από το κάλυμμα του φίλτρου.
7. Καθαρίστε την επιφάνεια εφαρμογής του φίλτρου λαδιού με ένα καθαρό πανί χωρίς χνούδια. Βεβαιωθείτε ότι αφαιρέσατε τα υπολείμματα της παλιάς φλάντζας Ο που παραμένουν στην επιφάνεια στερέωσης.
8. Βάλτε καινούργιο λάδι κινητήρα στην φλάντζα Ο του νέου φίλτρου λαδιού.

   Τοποθετήστε το νέο δαχτυλίδι Ο στην νέα μονάδα του φίλτρου λαδιού.
9. Τοποθετήστε την μονάδα του φίλτρου λαδιού στο κάλυμμα του φίλτρου λαδιού κινητήρα.
10. Βιδώστε το νέο κάλυμμα του φίλτρου λαδιού έως ότου να νοιώσετε μία ελαφριά αντίσταση και μετά σφίξτε το φίλτρο τελείως.

    Δύναμη σφιξίματος φίλτρου λαδιού κινητήρα: 25 N.m (2.6 kg-m)
11. Καθαρίστε και τοποθετήστε ξανά την τάπα αποστράγγισης και μία καινούργια φλάντζα. Σφίξτε την τάπα αποστράγγισης με ένα κλειδί. Μην χρησιμοποιείτε υπερβολική δύναμη.

    Δύναμη σφιξίματος τάπας αποστράγγισης: 50 N.m, (5.1 kg-m)
12. Γεμίστε ξανά τον κινητήρα με το συνιστώμενο λάδι. Για περισσότερες πληροφορίες σχετικά με την ποσότητα λαδιού, δείτε το «Συνιστώμενα καύσιμα και λιπαντικά» στο κεφάλαιο «9. Τεχνικές πληροφορίες».

    Όταν γεμίζετε με λάδι κινητήρα μην βγάζετε την βυθομετρική ράβδο.
13. Τοποθετήστε καλά την τάπα γεμίσματος λαδιού.
14. Βάλτε μπροστά τον κινητήρα.
15. Ελέγξτε για διαρροές γύρω από την τάπα αποστράγγισης.
16. Πετάξτε το χρησιμοποιημένο λάδι με τον σωστό τρόπο. Ελέγξτε τους τοπικούς κανονισμούς.
17. Ελέγξτε την στάθμη του λαδιού με την σωστή διαδικασία. (Δείτε το «Έλεγχος της στάθμης του λαδιού του κινητήρα» πιο πριν).

Μετά την εργασία

1. Χαμηλώστε το αυτοκίνητο προσεκτικά στο έδαφος.
2. Πετάξτε με τον σωστό τρόπο το παλιό λάδι και το παλιό φίλτρο λαδιού.

ΠΡΟΣΤΑΣΙΑ ΤΟΥ ΠΕΡΙΒΑΛΛΟΝΤΟΣ

NISSAN Blue Citizenship

Είναι παράνομο να μολύνετε υπονόμους, πηγές νερού και το έδαφος. Χρησιμοποιήστε εξουσιοδοτημένες εγκαταστάσεις συλλογής αποβλήτων, συμπεριλαμβανομένων των δημόσιων εγκαταστάσεων και των συνεργείων που έχουν εγκατάσταση για την απόρριψη χρησιμοποιημένου λαδιού και χρησιμοποιημένων φίλτρων λαδιού. Εάν έχετε αμφιβολία επικοινωνήστε με τις τοπικές αρχές για να σας συμβουλέψουν για την απόρριψη.

Οι κανονισμοί για την ρύπανση του περιβάλλοντος θα ποικίλουν από χώρα σε χώρα.

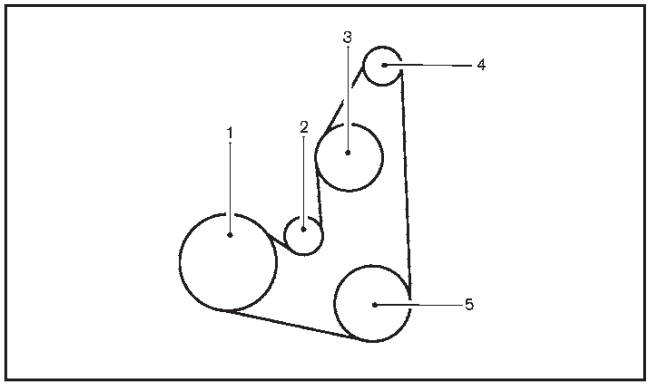

Κινητήρας QR25DE

1. Τροχαλία στροφάλου
2. Αυτόματος εντατήρας ιμάντων
3. Αντλία νερού
4. Δυναμό
5. Κομπρεσέρ air conditioner

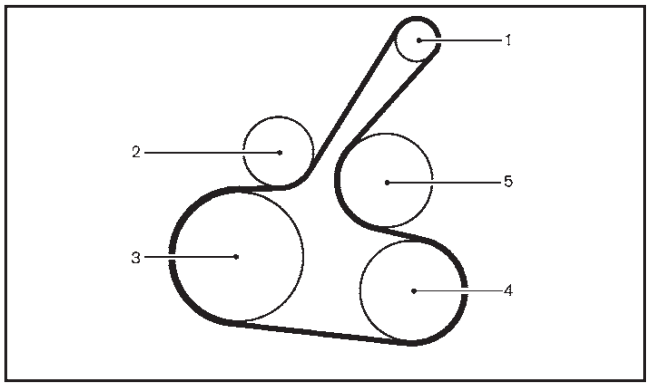

Κινητήρας MR20DD

1. Δυναμό
2. Αυτόματος εντατήρας ιμάντων

ΜΠΟΥΖΙ (μοντέλα με κινητήρα βενζίνης)

3. Τροχαλία στροφάλου
4. Κομπρεσέρ air conditioner
5. Αντλία νερού

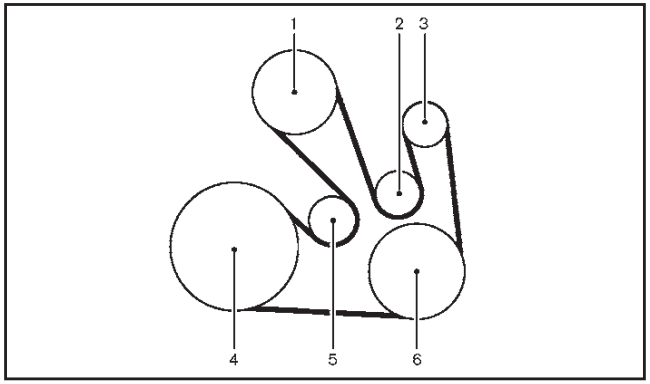

Κινητήρας R9M

1. Αντλία νερού
2. Τρελή τροχαλία
3. Δυναμό
4. Τροχαλία στροφάλου
5. Αυτόματος εντατήρας ιμάντων
6. Κομπρεσέρ air conditioner

Βεβαιωθείτε ότι ο διακόπτης της μίζας είναι στην θέση OFF.

Ελέγξτε οπτικά τον ιμάντα για ενδείξεις ασυνήθιστης φθοράς, κοψίματα, ξηρότητα ή χαλαρότητα. Ελέγχετε τακτικά την κατάσταση του ιμάντα. Εάν ο ιμάντας είναι σε κακή κατάσταση ή χαλαρός ζητήστε από το εξουσιοδοτημένο συνεργείο της NISSAN ή εξειδικευμένο συνεργείο να τον αντικαταστήσει ή να τον ρυθμίσει.

ΠΡΟΕΙΔΟΠΟΙΗΣΗ

Βεβαιωθείτε ότι ο κινητήρας είναι σβηστός, ο διακόπτης της μίζας είναι στην θέση OFF και το χειρόφρενο έχει δέσει καλά.

Αντικαταστήστε τα μπουζί σύμφωνα με το πρόγραμμα συντήρησης που σας δίνεται στο ξεχωριστό Βιβλίο Εγγύησης και Αρχείο Συντήρησης.

Εάν χρειάζεται αντικατάσταση αποτανθείτε στο εξουσιοδοτημένο συνεργείο της NISSAN ή σε εξειδικευμένο συνεργείο.

ΜΠΟΥΖΙ ΜΕ ΑΚΙΔΑ ΙΡΙΔΙΟΥ

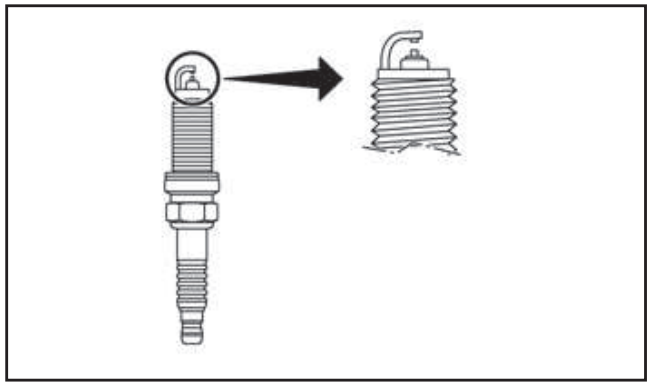

Δεν είναι απαραίτητο να αντικαθιστάτε τα μπουζί με ακίδα Ιριδίου το ίδιο συχνά όσο τα συμβατικά μπουζί. Τα μπουζί με ακίδα Ιριδίου είναι σχεδιασμένα να διαρκούν πολύ περισσότερο από τα συμβατικά μπουζί.

ΠΡΟΣΟΧΗ

- **Μην ξαναχρησιμοποιείτε τα μπουζί με ακίδα Ιριδίου καθαρίζοντάς τα ή ρυθμίζοντας το διάκενο.**
- **Να αντικαθιστάτε πάντα με τα συνιστώμενα μπουζί με ακίδα Ιριδίου.**

ΕΛΕΓΧΟΣ ΧΕΙΡΟΦΡΕΝΟΥ

Ελέγχετε περιοδικά την απόδοση του χειρόφρενου, παρκάροντας το αυτοκίνητο σε μία απότομη κατηφόρα και συγκρατώντας το μόνο με το χειρόφρενο. Εάν δεν φρενάρει ικανοποιητικά, αποτανθείτε στο εξουσιοδοτημένο συνεργείο NISSAN ή εξειδικευμένο συνεργείο για έλεγχο.

ΕΛΕΓΧΟΣ ΤΟΥ ΠΕΝΤΑΛ ΤΟΥ ΦΡΕΝΟΥ

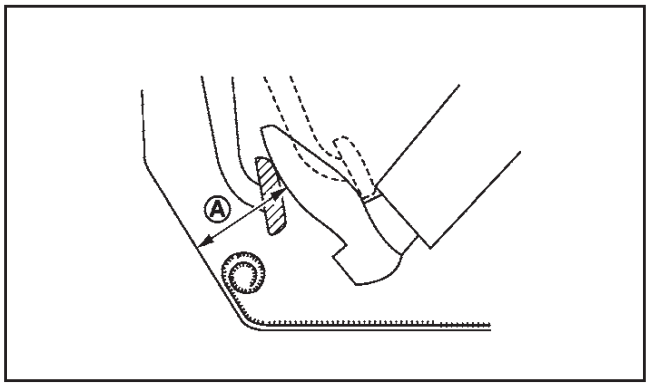

ΠΡΟΕΙΔΟΠΟΙΗΣΗ

Αποτανθείτε σε εξουσιοδοτημένο συνεργείο Nissan ή εξειδικευμένο συνεργείο για έλεγχο του συστήματος των φρένων εάν το ύψος του πεντάλ των φρένων δεν επανέρχεται στο κανονικό.

Με τον κινητήρα σε λειτουργία, ελέγξτε την απόσταση ανάμεσα στην πάνω επιφάνεια του πεντάλ και το μεταλλικό πάτωμα. Εάν είναι εκτός της κλίμακας που αναφέρεται, αποτανθείτε σε εξουσιοδοτημένο συνεργείο Nissan ή εξειδικευμένο συνεργείο.

Δύναμη πίεσης 490N (50 κιλά)

Αριστεροτίμονο μοντέλο (A): 75 χιλιοστά

Δεξιοτίμονο μοντέλο (A): 85 χιλιοστά

Αυτορυθμιζόμενα φρένα

Το αυτοκίνητό σας είναι εξοπλισμένο με αυτορυθμιζόμενα φρένα. Τα αυτορυθμιζόμενα φρένα με δισκόπλακες ρυθμίζονται κάθε φορά που πατάτε το φρένο.

Προειδοποίηση φθοράς στα τακάκια

Τα τακάκια των φρένων στο αυτοκίνητό σας έχουν ηχητικούς δείκτες φθοράς. Όταν ένα τακάκι χρειάζεται αντικατάσταση, θα ακουστεί ένας οξύς ήχος γρατσουνίσματος όταν το αυτοκίνητο είναι σε κίνηση. Ο ήχος στην αρχή θα ακούγεται μόνο όταν πατάτε το πεντάλ του φρένου. Μετά από περισσότερη φθορά στο τακάκι, ο ήχος θα ακούγεται ανεξάρτητα από το εάν πατάτε το πεντάλ του φρένου ή όχι. Εάν ακούσετε την ένδειξη φθοράς, ζητήστε τον έλεγχο των φρένων το συντομότερο δυνατόν.

Κάτω από ορισμένες συνθήκες οδήγησης ή κλιματικές συνθήκες, μπορεί να ακούγεται περιστασιακά θόρυβος τριξίματος, γρατσουνίσματος ή άλλος θόρυβος από τα φρένα. Ο περιστασιακό θόρυβος των φρένων στην διάρκεια ελαφρών ή μέτριων φρεναρισμάτων είναι φυσιολογικός και δεν επηρεάζει την λειτουργία ή την απόδοση του συστήματος των φρένων.

Θα πρέπει να τηρούνται τα κατάλληλα διαστήματα ελέγχου των φρένων σύμφωνα με το πρόγραμμα συντήρησης όπως φαίνεται στο ξεχωριστό Βιβλίο Εγγύησης και Αρχείο Συντήρησης.

ΣΕΒΡΟΦΡΕΝΟ

Ελέγξτε την λειτουργία του σεβρόφρενου ως εξής:

1. Με τον κινητήρα σβηστό, πατήστε και αφήστε το πεντάλ του φρένου αρκετές φορές. Όταν η κίνηση του πεντάλ του φρένου (απόσταση διαδρομής) παραμένει η ίδια από την μία εφαρμογή του πεντάλ έως την άλλη, συνεχίστε στο επόμενο βήμα.
2. Βάλτε μπροστά τον κινητήρα ενώ πατάτε το πεντάλ του φρένου. Το ύψος του πεντάλ θα πρέπει να πέσει λίγο.
3. Με το πεντάλ του φρένου πατημένο, σβήστε τον κινητήρα. Κρατήστε το πεντάλ πατημένο για περίπου 30 δευτερόλεπτα. Το ύψος του πεντάλ δεν θα πρέπει να αλλάξει.
4. Βάλτε τον κινητήρα να δουλέψει για 1 λεπτό χωρίς να πατάτε το πεντάλ του φρένου και μετά σβήστε τον. Πατήστε το πεντάλ του φρένου αρκετές φορές. Η απόσταση της διαδρομής του πεντάλ θα μειωθεί σταδιακά με κάθε πάτημα καθώς ελευθερώνετε το κενό από το σεβρόφρενο.

Εάν τα φρένα δεν λειτουργούν σωστά, ζητήστε τον έλεγχό τους από εξουσιοδοτημένο συνεργείο Nissan ή εξειδικευμένο συνεργείο.

ΥΓΡΟ ΦΡΕΝΩΝ

ΠΡΟΕΙΔΟΠΟΙΗΣΗ

- **Χρησιμοποιείτε μόνο καινούργιο υγρό. Το παλιό, χαμηλής ποιότητας ή νοθευμένο υγρό μπορεί να προκαλέσει ζημιά στα συστήματα των φρένων και του συμπλέκτη. Η χρήση ακατάλληλων υγρών μπορεί να προκαλέσει ζημιά στο σύστημα των φρένων και να επηρεάσει την ικανότητα φρεναρίσματος του αυτοκινήτου.**
- **Καθαρίστε την τάπα γεμίσματος πριν την βγάλετε.**
- **Το υγρό των φρένων είναι δηλητηριώδες και θα πρέπει να φυλάσσεται προσεκτικά, σε ειδικά δοχεία με ετικέτα, μακριά από τα παιδιά.**

ΠΡΟΣΟΧΗ

Μην χύνετε το υγρό πάνω σε βαμμένες επιφάνειες γιατί θα προκληθεί ζημιά στο χρώμα. Εάν χυθεί υγρό φρένων, πλύνετε το με νερό.

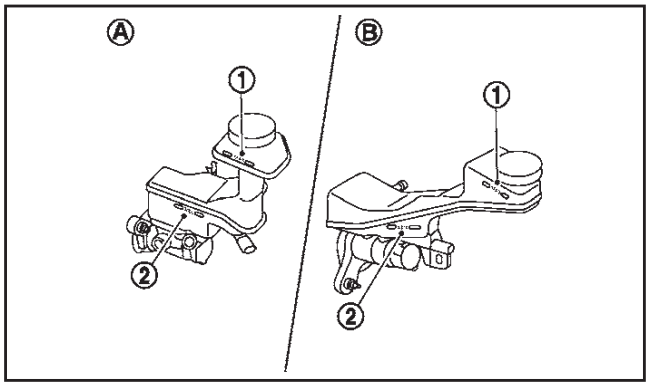

(A) Αριστεροτίμονα μοντέλα

(B) Δεξιοτίμονα μοντέλα

Ελέγξτε την στάθμη του υγρού στο ρεζερβουάρ. Εάν το υγρό είναι κάτω από την γραμμή MIN (2) (ελάχιστο) θα ανάψει το προειδοποιητικό φως φρένων. Προσθέστε υγρό φρένων έως την γραμμή MAX (μέγιστο) (1). (Δείτε το κεφάλαιο «9. Τεχνικές πληροφορίες», την παράγραφο «Ποσότητες, συνιστώμενα λάδια και καύσιμα» για τους συνιστώμενους τύπους υγρού).

Εάν χρειάζεται να συμπληρώνετε συχνά υγρό, το σύστημα θα πρέπει να ελεγχθεί επισταμένα από το εξουσιοδοτημένο συνεργείο NISSAN ή εξειδικευμένο συνεργείο.

ΥΓΡΟ ΣΥΜΠΛΕΚΤΗ (όπου υπάρχει)

ΠΡΟΕΙΔΟΠΟΙΗΣΗ

- **Χρησιμοποιείτε μόνο καινούργιο υγρό. Το παλιό, χαμηλής ποιότητας ή νοθευμένο υγρό μπορεί να προκαλέσει ζημιά στο σύστημα του συμπλέκτη.**
- **Καθαρίστε την τάπα γεμίσματος πριν την βγάλετε.**
- **Το υγρό του συμπλέκτη είναι δηλητηριώδες και θα πρέπει να φυλάσσεται προσεκτικά, σε ειδικά δοχεία με ετικέτα, μακριά από τα παιδιά.**

ΠΡΟΣΟΧΗ

Μην χύνετε το υγρό πάνω σε βαμμένες επιφάνειες γιατί θα προκληθεί ζημιά στο χρώμα. Εάν χυθεί υγρό συμπλέκτη, πλύνετε το με νερό.

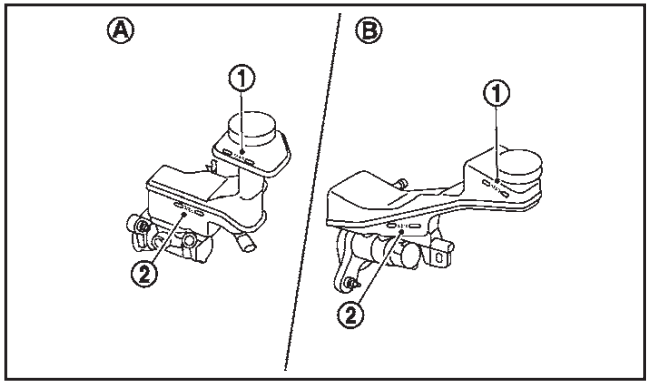

(A) Αριστεροτίμονα μοντέλα

(B) Δεξιοτίμονα μοντέλα

Ελέγξτε την στάθμη του υγρού στο ρεζερβουάρ. Εάν το υγρό είναι κάτω από την γραμμή MIN (2)

(ελάχιστο) θα ανάψει το προειδοποιητικό φως φρένων. Προσθέστε υγρό φρένων έως την γραμμή MAX (μέγιστο) (1). (Δείτε το κεφάλαιο «9. Τεχνικές πληροφορίες», την παράγραφο «Ποσότητες, συνιστώμενα λάδια και καύσιμα» για τους συνιστώμενους τύπους υγρού).

Εάν χρειάζεται να συμπληρώνετε συχνά υγρό, το σύστημα θα πρέπει να ελεγχθεί επισταμένα από το εξουσιοδοτημένο συνεργείο NISSAN ή εξειδικευμένο συνεργείο.

ΥΓΡΟ XTRONIC CVT
(όπου υπάρχει)

Όταν απαιτείται έλεγχος ή αντικατάσταση, η Nissan συνιστά να αποτανθείτε σε εξουσιοδοτημένο συνεργείο της NISSAN ή εξειδικευμένο συνεργείο.

ΠΡΟΣΟΧΗ

- **Χρησιμοποιήστε μόνο γνήσιο υγρό NISSAN CVT Fluid NS-3. Μην το αναμιγνύετε με άλλα υγρά.**
- **Εάν χρησιμοποιήσετε άλλο υγρό κιβωτίου ταχυτήτων εκτός από το NISSAN CVT Fluid NS-3 θα προκληθεί ζημιά στο Xtronic CVT η οποία δεν καλύπτεται από την εγγύηση.**

ΦΙΛΤΡΟ ΑΕΡΑ

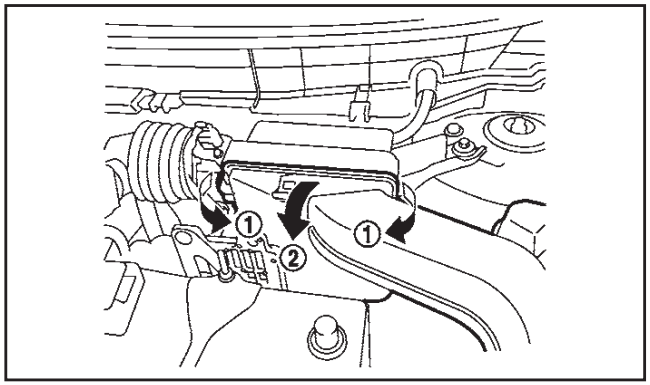

ΠΡΟΕΙΔΟΠΟΙΗΣΗ

Εάν έχετε τον κινητήρα σε λειτουργία έχοντας βγάλει το φίλτρο αέρα μπορεί να προκαλέσετε εγκαύματα στον εαυτό σας και τους άλλους. Το φίλτρο αέρα δεν καθαρίζει μόνο τον αέρα αλλά, χρησιμεύει και σαν σύστημα συγκράτησης της φλόγας στην περίπτωση που ο κινητήρας κάνει σκάσιμο στην εισαγωγή. Σε περίπτωση που το αφαιρέσετε και ο κινητήρας κάνει σκασίματα στην εισαγωγή, τότε υπάρχει η πιθανότητα φωτιάς, με αποτέλεσμα να καείτε. Μην οδηγείτε το αυτοκίνητο έχοντας βγάλει το φίλτρο αέρα. Προσέχετε όταν δουλεύετε στο αυτοκίνητο με το φίλτρο αέρα βγαλμένο.

Για να βγάλετε το φίλτρο, βγάλτε τις ασφάλειες (1) και τραβήξτε το κάλυμμα (2) προς τα επάνω.

Το φίλτρο υγρό χάρτου δεν μπορεί να καθαριστεί και να χρησιμοποιηθεί ξανά. Το φίλτρο ξηρού χάρτου μπορεί να καθαριστεί και να χρησιμοποιηθεί πάλι. Αντικαταστήστε το φίλτρο αέρα σύμφωνα με το πρόγραμμα συντήρησης που δίνεται στο ξεχωρι-

στό βιβλίο Εγγύησης και Αρχείο Συντήρησης του αυτοκινήτου.

Όταν αντικαθιστάτε το φίλτρο σκουπίστε το εσωτερικό μέρος του παπά και το κάλυμμα με ένα υγρό πανί.

ΛΕΠΙΔΕΣ ΥΑΛΟΚΑΘΑΡΙΣΤΗΡΩΝ ΜΠΡΟΣΤΙΝΟΥ ΠΑΡΜΠΡΙΖ

Καθάρισμα

Εάν το παρμπρίζ σας δεν είναι καθαρό μετά την χρήση του πλυστικού ή οι λεπίδες των υαλοκαθαριστήρων κάνουν θόρυβο όταν λειτουργούν, μπορεί να υπάρχει κερί ή άλλο υλικό στο λάστιχο των υαλοκαθαριστήρων ή το παρμπρίζ.

Καθαρίστε το εξωτερικό μέρος του παρμπρίζ με ένα διάλυμα απορρυπαντικού ή με μαλακό απολυμαντικό. Το παρμπρίζ είναι καθαρό όταν δεν σχηματίζονται μικρές φυσαλίδες καθώς το ξεβγάζετε με νερό.

Καθαρίστε τις λεπίδες χρησιμοποιώντας ένα πανί βουτηγμένο σε διάλυμα νερού ή καθαριστικού με βάση το αλκοόλ. Εάν το παρμπρίζ σας εξακολουθεί να μην καθαρίζει καλά και μετά τον καθαρισμό των λεπίδων, τότε πρέπει να τις αντικαταστήσετε.

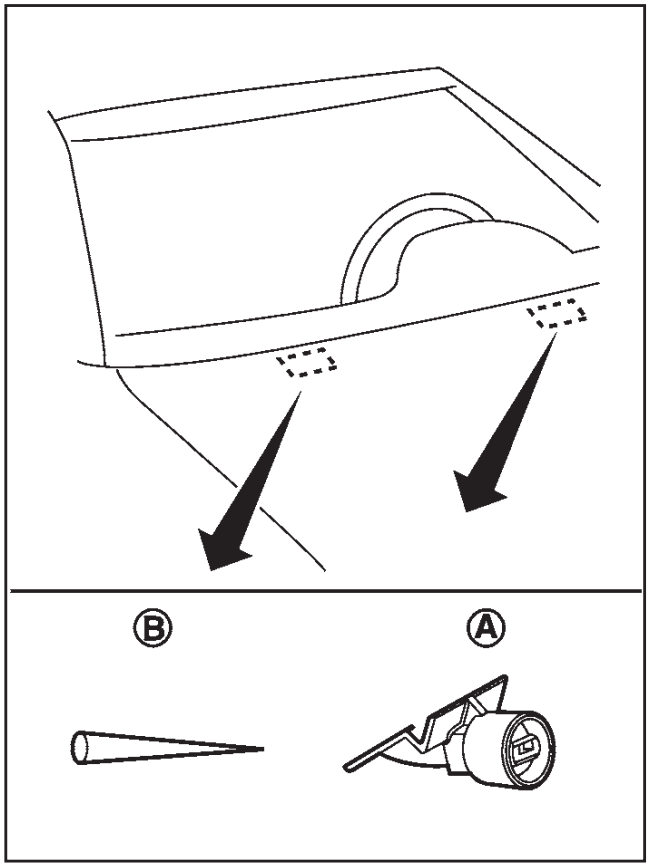

Εάν κερώσετε το καπό του αυτοκινήτου, προσέξτε να μην μπει κερί στα στόμια των ψεκαστήρων νερού (A). Μπορεί να βουλώσουν ή να μην ψεκάζουν σωστά. Εάν μπει κερί στους ψεκαστήρες, αφαιρέστε το με μία βελόνα ή μικρή καρφίτσα (B). Προσέχετε να μην κάνετε ζημιά στα μπεκ.

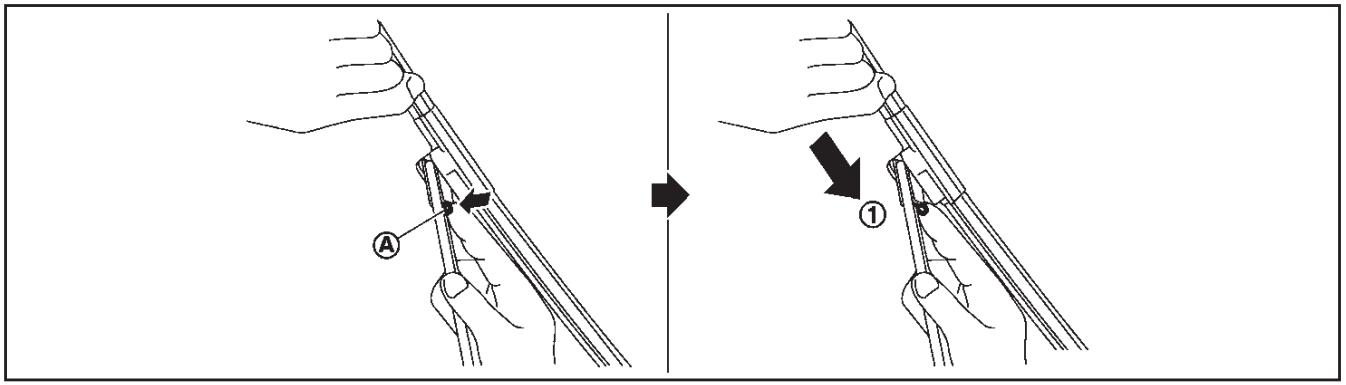

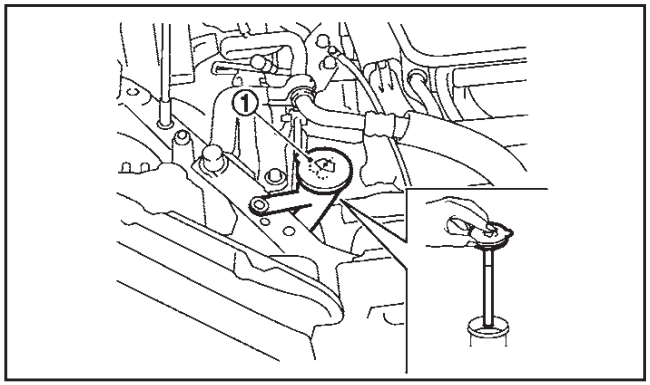

Αντικατάσταση

Αντικαταστήστε τους υαλοκαθαριστήρες εάν είναι φθαρμένοι.

Πριν τους αντικαταστήσετε, ο καθαριστήρας θα πρέπει να είναι στην τελείως επάνω θέση για να αποφύγετε να γρατζουνίσετε το καπό του κινητήρα ή να κάντε ζημιά στο μπράτσο του καθαριστήρα. Δείτε το «Διακόπτης καθαριστήρα και πλυστικού παρμπρίζ» στο κεφάλαιο «2. Όργανα και χειριστήρια».

1. Σηκώστε το μπράτσο του υαλοκαθαριστήρα μακριά από το παρμπρίζ.
2. Πιέστε και κρατήστε την ασφάλεια (A) και μετά μετακινήστε την λεπίδα κάτω προς το μπράτσο για να την βγάλετε (1).
3. Βγάλτε την λεπίδα του υαλοκαθαριστήρα.
4. Βάλτε μία καινούργια λεπίδα να κουμπώσει στο μπράτσο.

ΠΡΟΣΟΧΗ

- **Μετά την αντικατάσταση, επαναφέρετε την λεπίδα του υαλοκαθαριστήρα στην θέση της. Σε διαφορετική περίπτωση, το μπράτσο του υαλοκαθαριστήρα μπορεί να πάθει ζημιά ή να γρατζουνίσει την βαμμένη επιφάνεια του καπό όταν ανοίξετε το καπό.**
- **Οι φθαρμένες λεπίδες υαλοκαθαριστήρα μπορεί να κάνουν ζημιά στο παρμπρίζ και να εμποδίζουν την ορατότητα του οδηγού.**

ΛΕΠΙΔΕΣ ΥΑΛΟΚΑΘΑΡΙΣΤΗΡΑ ΠΙΣΩ ΠΑΡΜΠΡΙΖ

Εάν απαιτείται έλεγχος ή αντικατάσταση, αποτανθείτε σε εξουσιοδοτημένο συνεργείο Nissan ή εξειδικευμένο συνεργείο.

ΠΡΟΕΙΔΟΠΟΙΗΣΗ

Το αντιψυκτικό του πλυστικού του παρμπρίζ είναι δηλητηριώδης. Για τον λόγο αυτό θα πρέπει να φυλάσσεται προσεκτικά σε ειδικά δοχεία με ετικέτα, μακριά από τα παιδιά.

Για να ελέγξετε την στάθμη του υγρού, χρησιμοποιήστε το δάχτυλό σας για να ταπώσετε την κεντρική τρύπα (1) της τάπας / σωλήνα και μετά βγάλτε την τάπα / σωλήνα από το ρεζερβουάρ.

Εάν δεν υπάρχει υγρό στον σωλήνα, προσθέστε υγρό.

Για καλύτερο καθάρισμα προσθέστε διάλυμα απορρυπαντικού στο νερό. Τον χειμώνα προσθέστε ειδικό αντιψυκτικό για πλυστικό παρμπρίζ. Για την αναλογία του μείγματος, ακολουθήστε τις οδηγίες του κατασκευαστή του αντιψυκτικού.

Προειδοποιητικά σύμβολα μπαταρίας			⚠ ΠΡΟΕΙΔΟΠΟΙΗΣΗ
1		Όχι κάπνισμα Όχι γυμνές φλόγες Όχι σπινθήρες	Ποτέ μην καπνίζετε γύρω από την μπαταρία. Ποτέ μην εκθέτετε την μπαταρία σε γυμνές φλόγες ή ηλεκτρικούς σπινθήρες.
2		Καλύψτε τα μάτια σας	Χειριστείτε την μπαταρία με προσοχή. Να φοράτε πάντα προστατευτικά γυαλιά για τα μάτια σας για την περίπτωση έκρηξης ή οξέως μπαταρίας.
3		Μακριά από παιδιά	Ποτέ μην αφήνετε παιδιά να πιάνουν την μπαταρία. Κρατήστε την μπαταρία μακριά από τα παιδιά.
4		Οξύ μπαταρίας	Μην αφήνετε το υγρό της μπαταρίας να έλθει σε επαφή με το δέρμα, τα μάτια, τα υφάσματα ή βαμμένες επιφάνειες. Μόλις πιάσετε την μπαταρία ή το κάλυμμά της, πλύνετε αμέσως προσεκτικά τα χέρια σας. Εάν το υγρό της μπαταρίας μπει στα μάτια σας, το δέρμα σας ή τα ρούχα σας, πλύνετε με άφθονο νερό αμέσως για τουλάχιστον 15 λεπτά και αναζητήστε ιατρική βοήθεια. Το υγρό της μπαταρίας είναι οξύ. Εάν το υγρό της μπαταρίας μπει στα μάτια σας ή στο δέρμα σας μπορεί να προκαλέσει απώλεια όρασης ή εγκαύματα.
5		Δείτε τις οδηγίες λειτουργίας	Πριν πιάσετε την μπαταρία, διαβάστε αυτή την οδηγία προσεκτικά για να βεβαιωθείτε για τον σωστό και ασφαλή χειρισμό.
6		Εκρηκτικό αέριο	Το αέριο Υδρογόνο το οποίο παράγεται από το υγρό της μπαταρίας είναι εκρηκτικό.

ΜΠΑΤΑΡΙΑ ΤΟΥ ΑΥΤΟΚΙΝΗΤΟΥ

⚠ ΠΡΟΕΙΔΟΠΟΙΗΣΗ

Μην βάζετε σε λειτουργία το αυτοκίνητο εάν η στάθμη των υγρών της μπαταρίας είναι χαμηλή. Η χαμηλή στάθμη των υγρών της μπαταρίας μπορεί να προκαλέσει μεγαλύτερο φορτίο στην μπαταρία που μπορεί να οδηγήσει σε αύξηση της θερμοκρασία της, μείωση της διάρκειάς της και σε μερικές περιπτώσεις να οδηγήσει σε έκρηξη.

Έλεγχος της στάθμης του υγρού της μπαταρίας

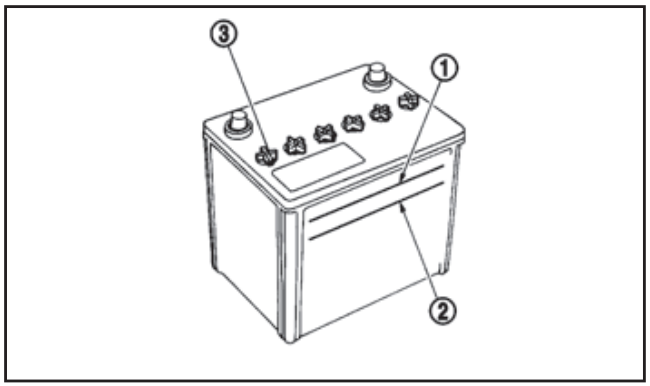

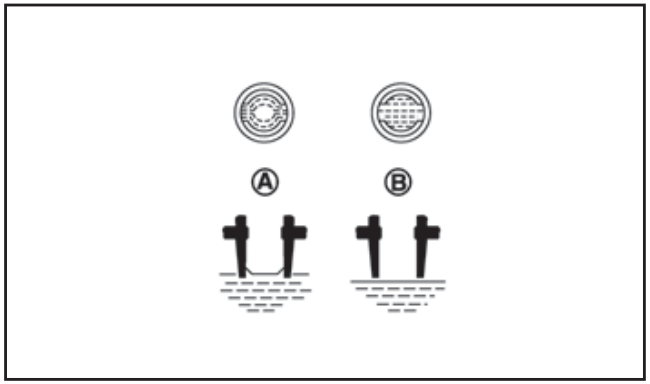

Ελέγξτε την στάθμη του υγρού σε κάθε κελί. Θα πρέπει να είναι ανάμεσα στην επάνω (1) και την κάτω (2) γραμμή.

Εάν είναι απαραίτητο να προσθέσετε υγρό, προσθέστε μόνο απεσταγμένο νερό για να φέρετε το επίπεδο στην ένδειξη σε κάθε άνοιγμα της κυψέλης. Μην γεμίζετε παραπάνω.

1. Βγάλτε τις τάπες των κελιών (3) (όπου υπάρχουν) χρησιμοποιώντας κατάλληλο εργαλείο.
2. Προσθέστε απεσταγμένο νερό έως το επίπεδο της επάνω γραμμής (1)

   Εάν το πλαϊνό τμήμα της μπαταρίας δεν είναι ορατό, ελέγξτε την στάθμη του νερού του ηλεκτρολύτη κοιτάζοντας κατευθείαν πάνω από το κελί, όπως φαίνεται στην εικόνα. Η κατάσταση (A) δείχνει OK και η κατάσταση (B) χρειάζεται να προστεθεί περισσότερο.
3. Αντικαταστήστε και σφίξτε τις τάπες των κελιών.

- Τα αυτοκίνητα που λειτουργούν σε υψηλές θερμοκρασίες ή κάτω από δύσκολες συνθήκες, απαιτούν συχνούς ελέγχους της στάθμης των υγρών της μπαταρίας.
- Διατηρήστε την επιφάνεια της μπαταρίας καθαρή και στεγνή. Εάν παρουσιαστεί σκουριά, θα πρέπει να καθαριστεί με διάλυμα μαγειρικής σόδας και νερού.
- Βεβαιωθείτε ότι οι συνδέσεις των πόλων είναι καθαρές και καλά σφιγμένες.
- Εάν δεν πρόκειται να χρησιμοποιήσετε το αυτοκίνητο για 30 ή περισσότερες ημέρες, αποσυνδέστε τον αρνητικό “–” πόλο της μπαταρίας για να μην αδειάσει η μπαταρία.

Ξεκίνημα με βοηθητική μπαταρία

Εάν είναι απαραίτητο να ξεκινήσετε με βοηθητική μπαταρία δείτε το «Ξεκίνημα με βοηθητική μπαταρία» στο κεφάλαιο «6. Σε περίπτωση ανάγκης». Εάν ο κινητήρας δεν παίρνει μπροστά με την βοηθητική μπαταρία, χρειάζεται να αντικαταστήσετε την μπαταρία του αυτοκινήτου σας. Αποτανθείτε σε εξουσιοδοτημένο συνεργείο NISSAN ή εξειδικευμένο συνεργείο.

ΜΠΑΤΑΡΙΑ ΤΟΥ ΤΗΛΕΧΕΙΡΙΣΤΗΡΙΟΥ

Αντικατάσταση της μπαταρίας

ΠΡΟΣΟΧΗ

- **Προσέξτε να μην καταπιεί κάποιο παιδί την μπαταρία και τα άλλα αφαιρούμενα μέρη.**
- **Μία μπαταρία που δεν πετιέται σωστά μπορεί να βλάψει το περιβάλλον. Συμβουλευθείτε τους τοπικούς κανονισμούς για την απόρριψη των παλιών μπαταριών.**
- **Όταν αλλάζετε μπαταρία, μην αφήνετε σκόνη ή λάδι να μπει μέσα στο τηλεχειριστήριο.**
- **Εάν η μπαταρία λιθίου δεν αντικατασταθεί σωστά υπάρχει ο κίνδυνος έκρηξης. Αντικαταστήστε μόνο με τον ίδιο ή ισάξιο τύπο.**

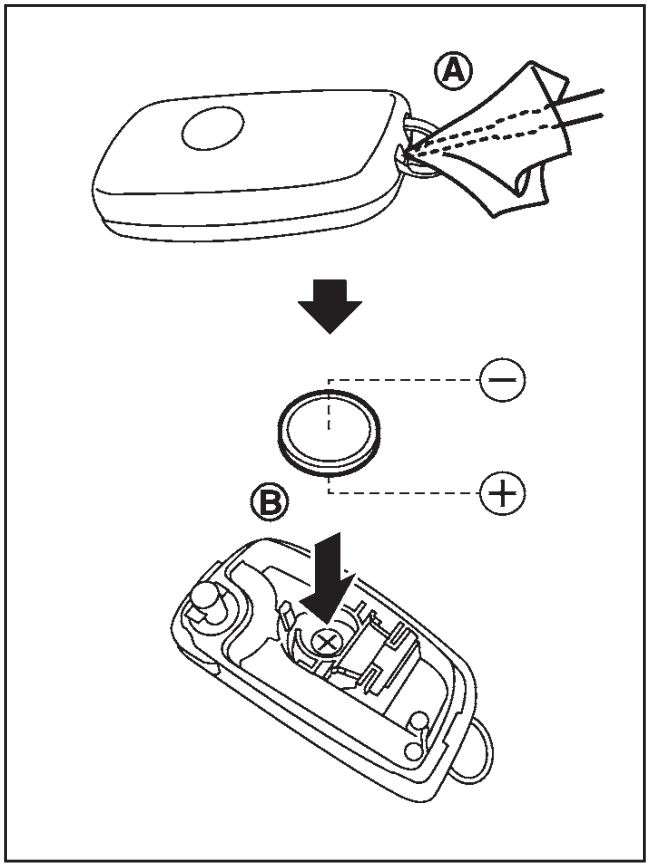

Για να αλλάξετε την μπαταρία:

1. Βάλτε ένα μικρό κατσαβίδι μέσα στην εγκοπή (A) για να ανοίξετε το κάλυμμα. Χρησιμοποιήστε πανί για να προστατεύσετε την θήκη.
2. Αντικαταστήστε την μπαταρία με καινούργια.

   Συνιστώμενη μπαταρία: **CR2032** ή ισάξια

- Μην ακουμπάτε το εσωτερικό κύκλωμα και τους πόλους της μπαταρίας γιατί μπορεί να προκληθεί δυσλειτουργία.
- Βεβαιωθείτε ότι ο θετικός πόλος (+) έχει όψη στο κάτω μέρος της θήκης (B).

3. Κλείστε καλά το κάλυμμα.
4. Πατήστε τα κουμπιά για να ελέγξετε εάν λειτουργούν σωστά.

Εάν χρειάζεστε βοήθεια με την αντικατάσταση της μπαταρίας, αποτανθείτε στο εξουσιοδοτημένο συνεργείο της NISSAN ή σε εξειδικευμένο συνεργείο.

ΜΠΑΤΑΡΙΑ ΤΟΥ ΕΞΥΠΝΟΥ ΚΛΕΙΔΙΟΥ

Αντικατάσταση της μπαταρίας

ΠΡΟΣΟΧΗ

- **Προσέξτε να μην καταπιεί κάποιο παιδί την μπαταρία και τα άλλα αφαιρούμενα μέρη.**
- **Μία μπαταρία που δεν πετιέται σωστά μπορεί να βλάψει το περιβάλλον. Συμβουλευθείτε τους τοπικούς κανονισμούς για την απόρριψη των παλιών μπαταριών.**
- **Όταν αλλάζετε μπαταρία, μην αφήνετε σκόνη ή λάδι να μπει μέσα στο τηλεχειριστήριο.**
- **Εάν η μπαταρία λιθίου δεν αντικατασταθεί σωστά υπάρχει ο κίνδυνος έκρηξης. Αντικαταστήστε μόνο με τον ίδιο ή ισάξιο τύπο.**

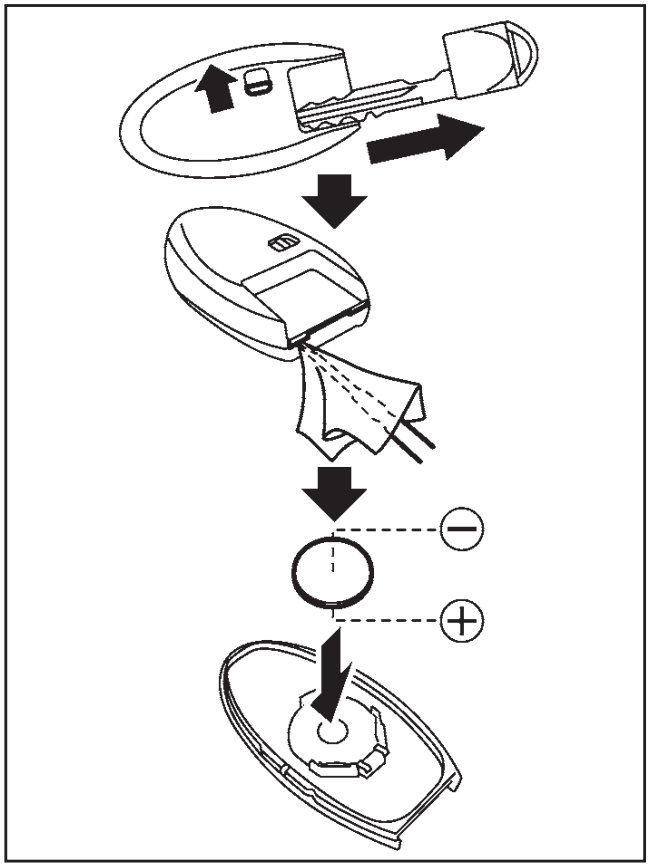

Για να αλλάξετε την μπαταρία:

1. Ελευθερώστε την ασφάλεια στο πίσω μέρος του κλειδιού και βγάλτε το μηχανικό κλειδί. (Δείτε το «Μηχανικό κλειδί» στο κεφάλαιο «3. Έλεγχοι και ρυθμίσεις πριν την οδήγηση»).
2. Τοποθετήστε ένα πλακέ κατσαβίδι τυλιγμένο με ένα πανί στην εγκοπή στην γωνία και στρίψτε το

για να χωρίσετε το επάνω από το κάτω μέρος.

3. Αντικαταστήστε την μπαταρία με καινούργια.
   - Συνιστώμενη μπαταρία: **CR2032** ή ισάξια.
   - Μην ακουμπάτε το εσωτερικό κύκλωμα και τους πόλους της μπαταρίας γιατί μπορεί να προκληθεί δυσλειτουργία.
   - Βεβαιωθείτε ότι ο θετικός πόλος (+) έχει όψη στο κάτω μέρος της θήκης.

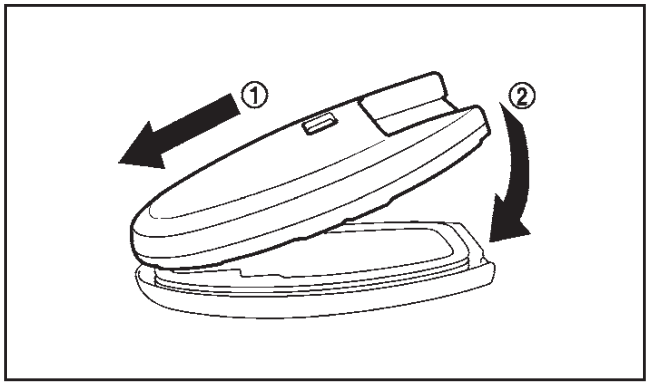

4. Ευθυγραμμίστε τις άκρες του επάνω και του κάτω μέρους (1) κα ιμετά πιέστε τα μαζί έως ότου να κλείσουν καλά (2).
5. Πατήστε τα κουμπιά για να ελέγξετε εάν λειτουργούν σωστά.

Εάν χρειάζεστε βοήθεια με την αντικατάσταση της μπαταρίας, αποτανθείτε στο εξουσιοδοτημένο συνεργείο της NISSAN ή σε εξειδικευμένο συνεργείο.

ΣΥΣΤΗΜΑ ΕΛΕΓΧΟΥ ΜΕΤΑΒΛΗΤΗΣ ΤΑΣΗΣ
(όπου υπάρχει)

Το σύστημα ελέγχου μεταβλητής τάσης μετράει την ποσότητα της ηλεκτρικής αποφόρτισης από την μπαταρία και ελέγχει την τάση που δημιουργείται από το δυναμό.

ΠΡΟΣΟΧΗ

- **Μην γειώνετε αξεσουάρ κατευθείαν στον πόλο της μπαταρίας. Εάν το κάνετε, θα προσπεράσετε το μεταβλητό σύστημα ελέγχου τάσης και η μπαταρία του αυτοκινήτου μπορεί να μην φορτίζει εντελώς.**
- **Για να αποφύγετε το άδειασμα της μπαταρίας χρησιμοποιείτε τα ηλεκτρικά αξεσουάρ με τον κινητήρα σε λειτουργία.**

ΑΣΦΑΛΕΙΕΣ

ΧΩΡΟΣ ΚΙΝΗΤΗΡΑ

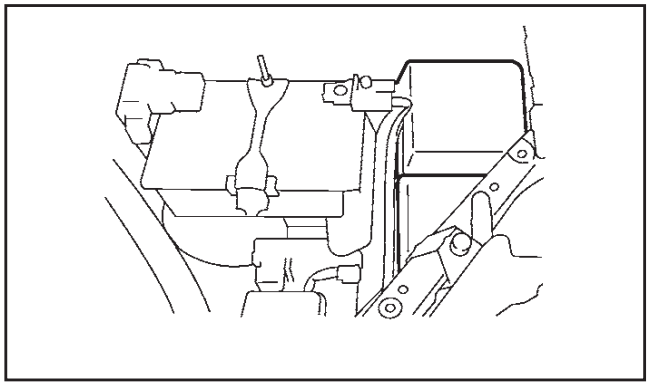

ΠΡΟΣΟΧΗ

Ποτέ μην χρησιμοποιείτε ασφάλεια περισσότερων ή λιγότερων αμπέρ από αυτά που αναφέρονται στο κάλυμμα της ασφαλειοθήκης. Αυτό θα μπορούσε να κάνει ζημιά στο ηλεκτρικό σύστημα και να προκαλέσει φωτιά

Εάν οποιοδήποτε ηλεκτρικό εξάρτημα δεν λειτουργεί, ελέγξτε μήπως έχει καεί κάποια ασφάλεια.

1. Βεβαιωθείτε ότι ο διακόπτης της μίζας είναι στην θέση OFF
2. Βεβαιωθείτε ότι ο διακόπτης των προβολέων είναι στην θέση OFF.
3. Ανοίξτε το καπό του κινητήρα.
4. Αφαιρέστε τον αεραγωγό. (Δείτε το «Σημεία Ελέγχου στον χώρο του κινητήρα» πιο πριν.)
5. Βγάλτε τα ασφαλειοκαλώδια / το κάλυμμα της ασφαλειοθήκης χρησιμοποιώντας κατάλληλο εργαλείο και πιέζοντας την ασφάλεια.

6. Εντοπίστε την ασφάλεια που χρειάζεται αντικατάσταση.

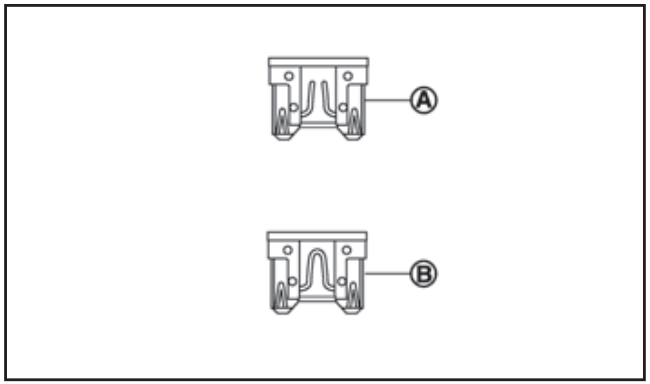

7. Βγάλτε την ασφάλεια με τον εξωλκέα πους βρίσκεται στην ασφαλειοθήκη στον χώρο των επιβατών.
8. Εάν η ασφάλεια είναι ανοικτή (A), αντικαταστήστε την με καινούργια (B).

Εάν καεί και η καινούργια ασφάλεια, ζητήστε από εξουσιοδοτημένο συνεργείο NISSAN ή εξειδικευμένο συνεργείο να ελέγξει και να επισκευάσει το ηλεκτρικό σύστημα.

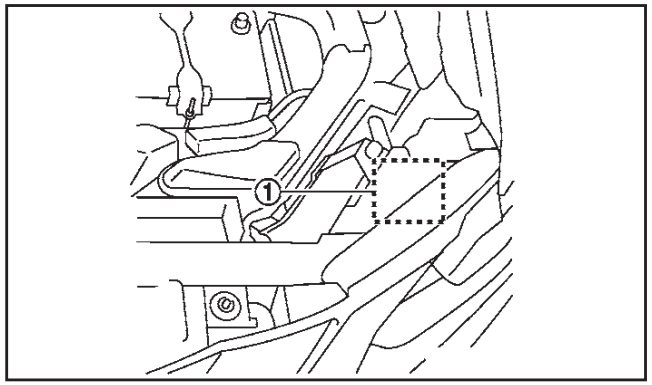

Η ασφαλειοθήκη (1) περιέχει και τις ασφάλειες. Για τον έλεγχο και / ή την αντικατάσταση, αποτανθείτε σε εξουσιοδοτημένο συνεργείο Nissan ή εξειδικευμένο συνεργείο.

Ασφαλειοδέκτες

Εάν κάποιο από τα ηλεκτρικά εξαρτήματα δεν λειτουργεί και οι ασφάλειες είναι σε καλή κατάσταση, ελέγξτε τους ασφαλειοδέκτες. Εάν κάποιος από τους ασφαλειοδέκτες έχει λειώσει, αντικαταστήστε τον μόνο με γνήσιο Nissan.

ΧΩΡΟΣ ΕΠΙΒΑΤΩΝ

ΠΡΟΣΟΧΗ

Ποτέ μην χρησιμοποιείτε ασφάλεια περισσότερων ή λιγότερων αμπέρ από αυτά που αναφέρονται στο κάλυμμα της ασφαλειοθήκης. Αυτό θα μπορούσε να κάνει ζημιά στο ηλεκτρικό σύστημα και να προκαλέσει φωτιά

Εάν οποιοδήποτε ηλεκτρικό εξάρτημα δεν λειτουργεί, ελέγξτε μήπως έχει καεί κάποια ασφάλεια.

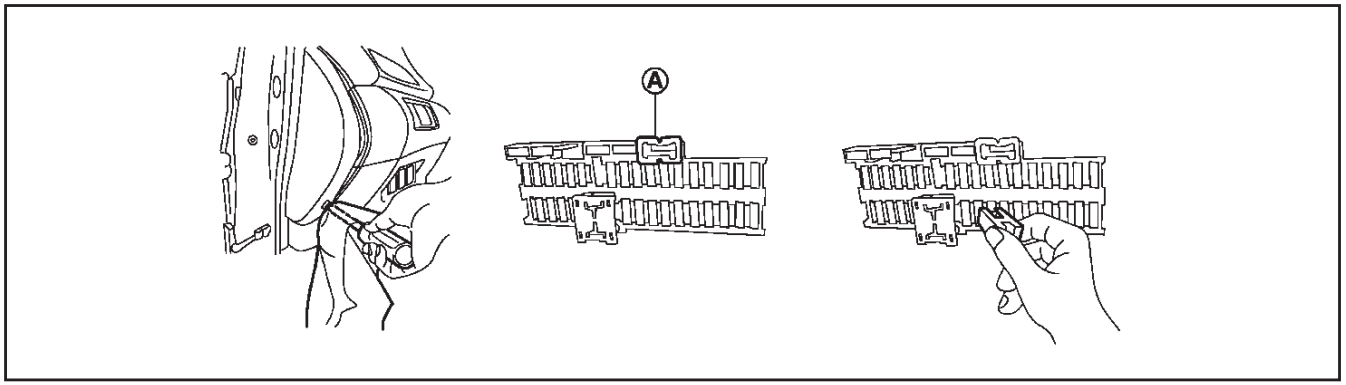

Για όλα τα αριστεροτίμονα μοντέλα

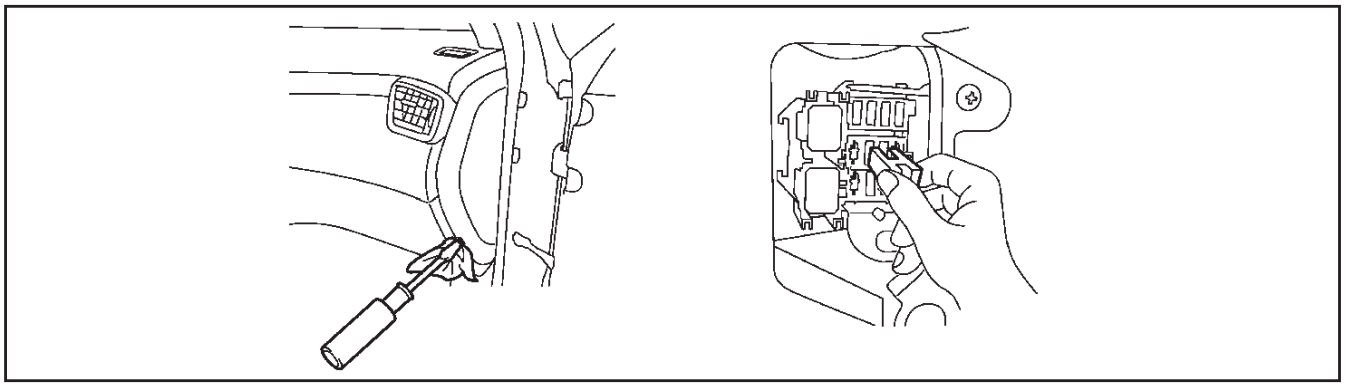

Για το Σύστημα Σβησίματος / Εκκίνησης (όπου υπάρχει)

Εξωτερική πλευρά του ταμπλό

Βεβαιωθείτε ότι ο διακόπτης της μίζας είναι στην θέση OFF.

1. Βεβαιωθείτε ότι ο διακόπτης των προβολέων είναι στην θέση OFF.
2. Βγάλτε το κάλυμμα της ασφαλειοθήκης.
3. Εντοπίστε την ασφάλεια που χρειάζεται αντικατάσταση.
4. Αφαιρέστε την ασφάλεια χρησιμοποιώντας τον εξωλκέα (A).

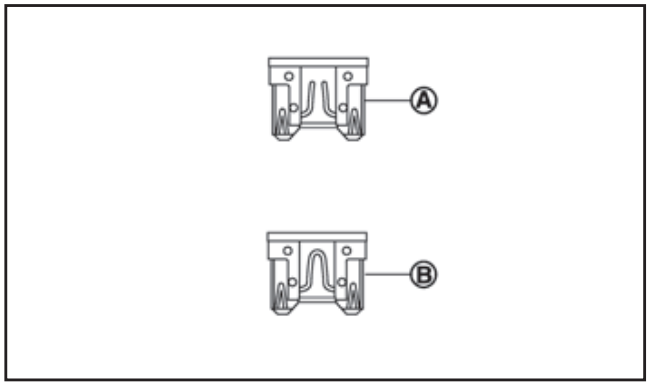

5. Εάν η ασφάλεια είναι ανοικτή (A), αντικαταστήστε την με καινούργια (B).

Εάν καεί και η καινούργια ασφάλεια, ζητήστε από εξουσιοδοτημένο συνεργείο NISSAN ή εξειδικευμένο συνεργείο να ελέγξει και να επισκευάσει το ηλεκτρικό σύστημα.

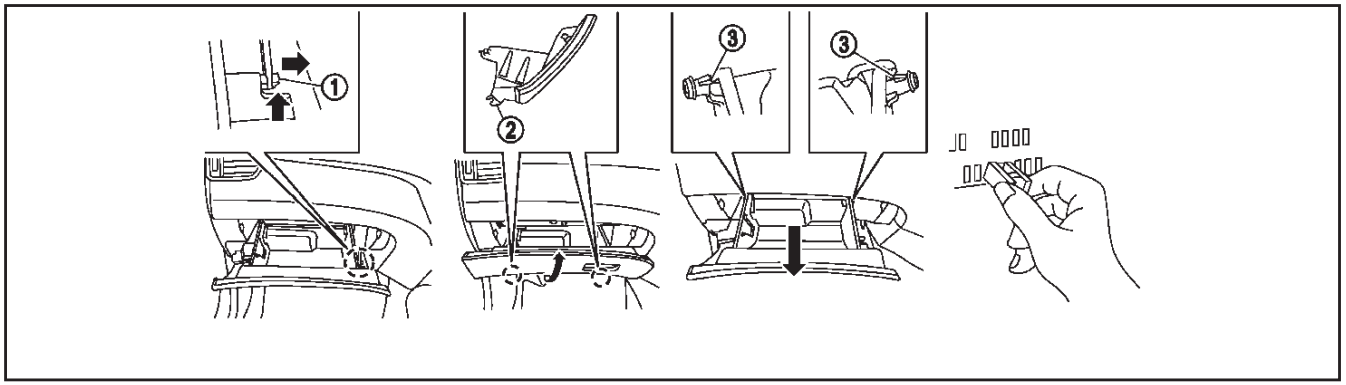

Δεξιοτίμονο μοντέλο

Ντουλαπάκι

1. Βεβαιωθείτε ότι ο διακόπτης της μίζας είναι στην θέση OFF
2. Βεβαιωθείτε ότι ο διακόπτης των προβολέων είναι στην θέση OFF.
3. Ανοίξτε το ντουλαπάκι και ξεκλειδώστε το αμορτισέρ.
4. Κρατήστε το καπάκι από το ντουλαπάκι ώστε η απόσταση ανάμεσα στο πάνω άκρο από το καπάκι και το ταμπλό να είναι περίπου 5 εκατοστά και μετά τραβήξτε έξω τους μεντεσέδες (2) που βρίσκονται στο κάτω μέρος από το καπάκι.
5. Ξεκλειδώστε την αριστερή και την δεξιά ασφάλεια (3) και βγάλτε το καπάκι από το ντουλαπάκι.
6. Εντοπίστε την ασφάλεια που χρειάζεται να αντικατασταθεί.
7. Βγάλτε την ασφάλεια χρησιμοποιώντας τον εξωλκέα.

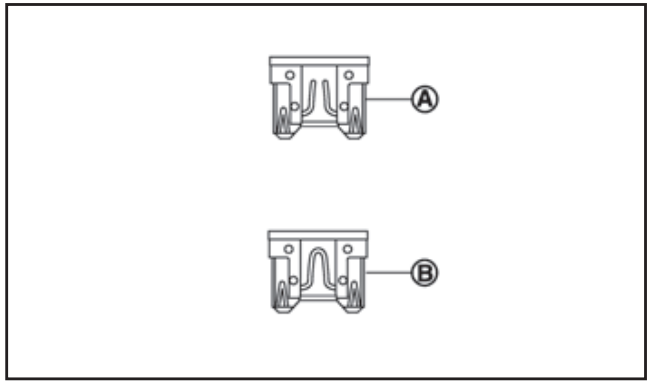

8. Εάν η ασφάλεια είναι ανοικτή (A), αντικαταστήστε την με καινούργια (B).

Εάν καεί και η καινούργια ασφάλεια, ζητήστε από εξουσιοδοτημένο συνεργείο NISSAN ή εξειδικευμένο συνεργείο να ελέγξει και να επισκευάσει το ηλεκτρικό σύστημα.

Ασφάλεια διακόπτη παρατεταμένης αποθήκευσης

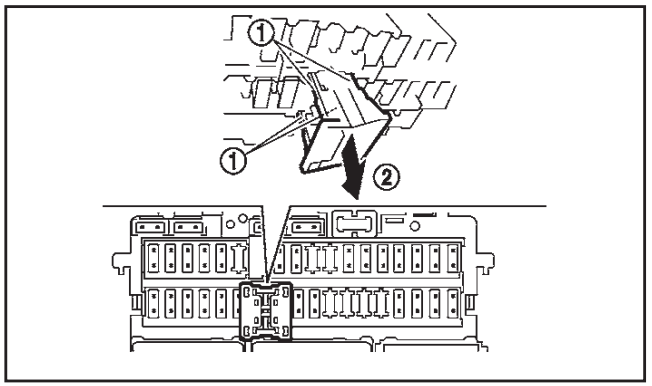

Παράδειγμα

Για να μειωθεί το άδειασμα της μπαταρίας, η ασφάλεια του διακόπτη παρατεταμένης αποθήκευσης έρχεται σβηστή από το εργοστάσιο. Πριν από την παράδοση του αυτοκινήτου σας, ο διακόπτης πατιέται (ανοίγει) και θα πρέπει να παραμένει πάντα ανοικτός.

Εάν ο διακόπτης παρατεταμένης αποθήκευσης δεν είναι πατημένος μέσα (ανοικτός), μπορεί να εμφανιστεί η προειδοποίηση [Shipping Mode On Push Storage Fuse] (ενεργή λειτουργία αποστολής, πιέστε την ασφάλεια αποθήκευσης), στην οθόνη πληροφοριών του αυτοκινήτου. Δείτε το «Προειδοποιήσεις και ενδείξεις της οθόνης πληροφοριών του αυτοκινήτου» στο κεφάλαιο «2. Όργανα και χειριστήρια».

Εάν κάποιος ηλεκτρικός εξοπλισμός δεν λειτουργεί, βγάλτε την ασφάλεια του διακόπτη παρατεταμένης αποθήκευσης και πατήστε την πάλι μέσα.

ΣΗΜΕΙΩΣΗ

Εάν η ασφάλεια του διακόπτη παρατεταμένης αποθήκευσης δεν λειτουργεί σωστά αποτανθείτε σε εξουσιοδοτημένο συνεργείο Nissan ή εξειδικευμένο συνεργείο.

Πώς να αφαιρέσετε την ασφάλεια του διακόπτη παρατεταμένης αποθήκευσης:

1. Για να αφαιρέσετε την ασφάλεια του διακόπτη παρατεταμένης αποθήκευσης βεβαιωθείτε ότι ο διακόπτης της μίζας είναι στην θέση OFF ή LOCK.
2. Βεβαιωθείτε ότι ο διακόπτης των προβολέων είναι στην θέση OFF.
3. Βγάλτε το κάλυμμα της ασφαλειοθήκης.
4. Πιέστε τα «αυτιά» (1) που βρίσκονται σε κάθε πλευρά της ασφάλειας του διακόπτη παρατεταμένης αποθήκευσης.
5. Τραβήξτε την ασφάλεια του διακόπτη παρατεταμένης αποθήκευσης σε ευθεία έξω από την ασφαλειοθήκη (2).

ΠΡΟΒΟΛΕΙΣ

Λάμπα Προβολέα LED

Εάν απαιτείται αντικατάσταση, αποτανθείτε σε εξουσιοδοτημένο συνεργείο Nissan ή εξειδικευμένο συνεργείο.

Λάμπα αλογόνου του προβολέα

Ο προβολείς είναι τύπου ημιστεγανού φανού που χρησιμοποιεί λάμπα αλογόνου η οποία αντικαθίσταται. Η λάμπα μπορεί να αλλαχθεί από το εσωτερικό του χώρου του κινητήρα χωρίς να χρειάζεται να βγει ο προβολέας.

ΠΡΟΣΟΧΗ

Η λάμπα αλογόνου περιέχει αέριο αλογόνου σε υψηλή πίεση. Η λάμπα μπορεί να σπάσει εάν πέσει κάτω ή το γυαλί της γρατσουνιστεί.

Μεσαία σκάλα:

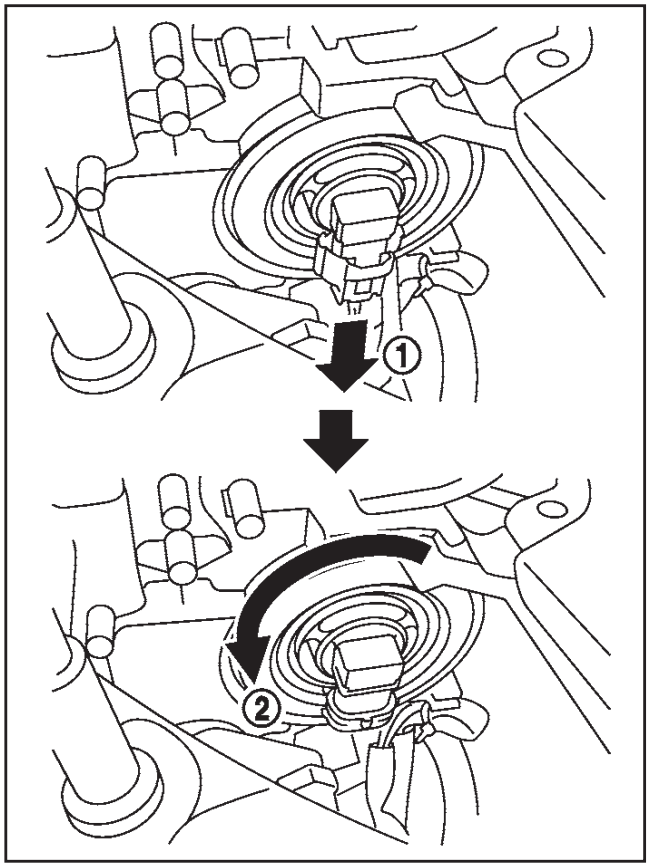

1. Αποσυνδέστε τον καλώδιο του αρνητικού πόλου της μπαταρίας.
2. Αποσυνδέστε το φις (1) από το πίσω μέρος της λάμπας.
3. Βγάλτε την λάμπα του προβολέα (2) γυρίζοντάς την αριστερά. Μην κουνάτε ή περιστρέφετε την λάμπα όταν την αφαιρείτε.

4. Τοποθετήστε την καινούργια λάμπα σε αντίστροφη σειρά.

Μεγάλη σκάλα:

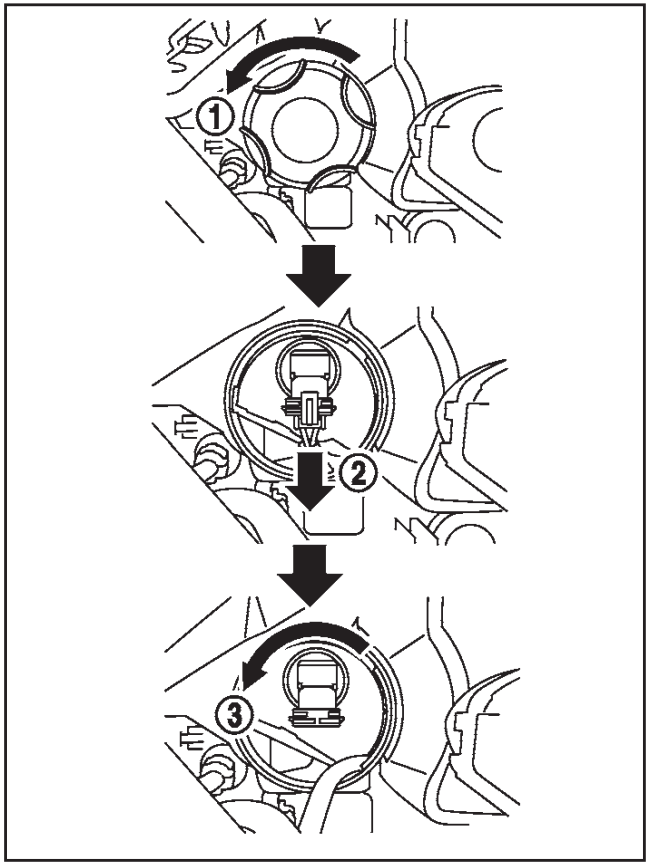

1. Αποσυνδέστε το καλώδιο του αρνητικού πόλου της μπαταρίας.
2. Γυρίστε το κάλυμμα (1) αριστερά και βγάλτε το.
3. Αποσυνδέστε το ηλεκτρικό φις (2) από το πίσω μέρος της λάμπας.
4. Αφαιρέστε την λάμπα του προβολέα (3), γυρίζοντάς την αριστερά. Μην κουνάτε ή περιστρέφετε την λάμπα όταν την αφαιρείτε.
5. Τοποθετήστε την καινούργια λάμπα σε αντίστροφη σειρά.

ΠΡΟΣΟΧΗ

- **Όταν πιάνετε την λάμπα, μην ακουμπάτε την γυάλινη επιφάνειά της.**
- **Χρησιμοποιείστε λάμπα των ίδιων προδιαγραφών και WATT με αυτήν που υπήρχε στο αυτοκίνητο.**

  Μοντέλο με λάμπα αλογόνου προβολέα
  Λάμπα μεγάλης σκάλας: 65W (H9)
  Λάμπα μεσαίας σκάλας: 55W H11)
- **Μην αφήνετε την λάμπα έξω από τον προβολέα για πολύ καιρό γιατί η σκόνη, η υγρασία και ο καπνός μπορεί να μπουν στο εσωτερικό του προβολέα και να επηρεάσουν την απόδοση του φωτισμού του.**

Δεν είναι απαραίτητο να κάνετε ρύθμιση των φώτων εάν κάνατε μόνο αντικατάσταση της λάμπας. Εάν χρειαστεί να γίνει, αποτανθείτε στο εξουσιοδοτημένο συνεργείο NISSAN ή σε εξειδικευμένο συνεργείο.

Όταν βρέχει ή πλένετε το αυτοκίνητο μπορεί να εμφανιστεί προσωρινά ομίχλη στο εσωτερικό των κρυστάλλων του προβολέα. Η διαφορά θερμοκρασίας ανάμεσα στο εσωτερικό και το εξωτερικό των φακών προκαλεί την ομίχλη. Αυτό δεν είναι δυσλειτουργία. Εάν βλέπετε μεγάλες σταγόνες νερού να συγκεντρώνονται μέσα στους φακούς, αποτανθείτε στο εξουσιοδοτημένο συνεργείο Nissan.

ΕΞΩΤΕΡΙΚΑ ΦΩΤΑ

Στοιχείο	Τάση (W)
Μπροστινό φλας	21
Μπροστινό φως πορείας / φως Ημέρας*	LED
Εμπρός φως ομίχλης (όπου υπάρχει)	55
Πλευρικό φλας *	LED
Συνδυασμός πίσω φώτων	
Φλας	21
Φως στοπ	21
Φως πορείας	5
Φως όπισθεν	16
Πίσω φως ομίχλης	21
Τρίτο φως στοπ	LED
Φως πινακίδας κυκλοφορίας	5

*: Για την αντικατάσταση αποτανθείτε σε εξουσιοδοτημένο συνεργείο Nissan ή εξειδικευμένο συνεργείο.

ΕΣΩΤΕΡΙΚΑ ΦΩΤΑ

Στοιχείο	Τάση (W)
Φώτα χαρτών	LED
Φως καθρέπτη σκιαδίου	1.8
Φως κονσόλας	LED
Φως χώρου επιβατών (όπου υπάρχει)	8
Φως χώρου επιβατών – πίσω (όπου υπάρχει)	8
Φως χώρου αποσκευών	8

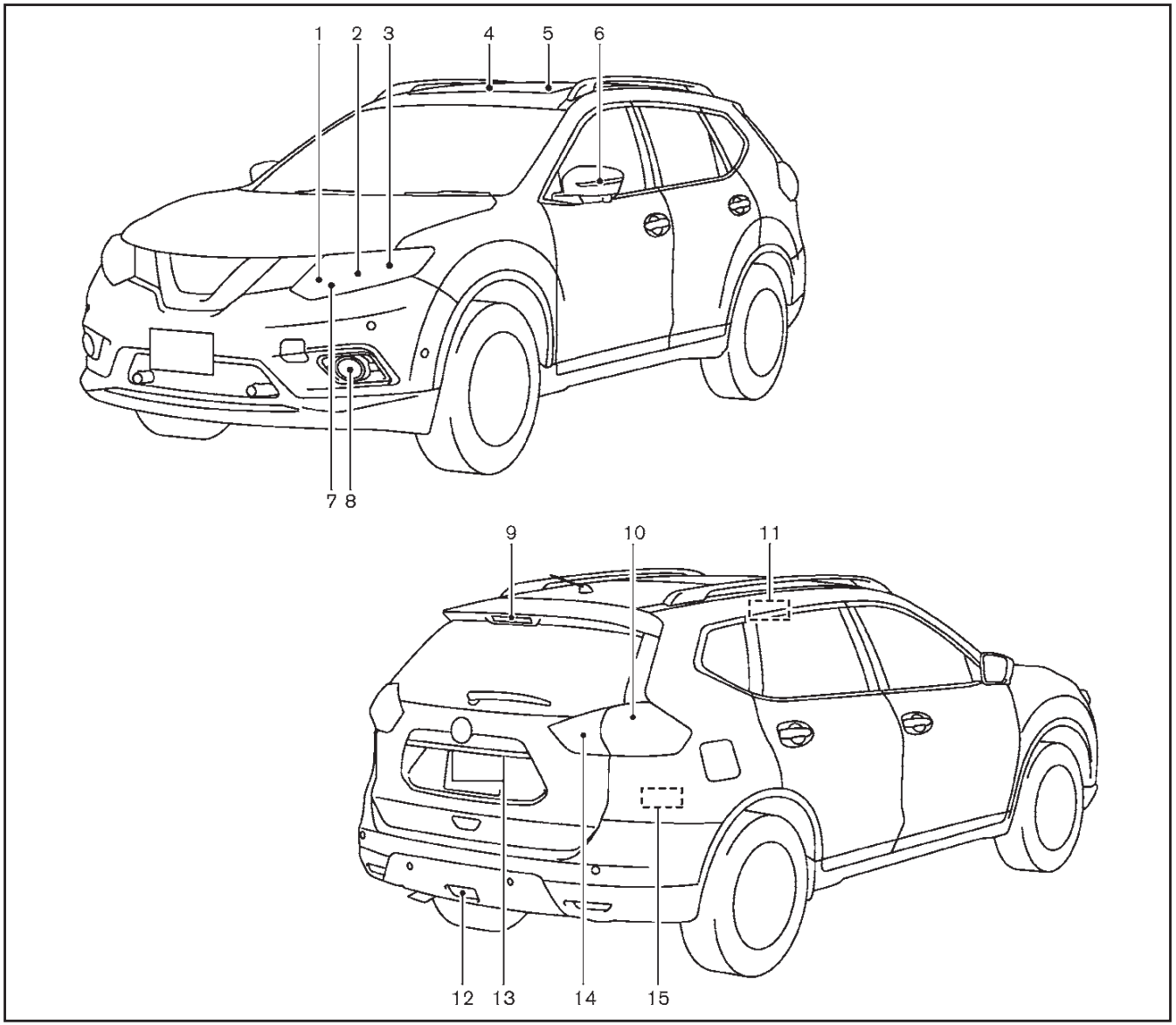

ΘΕΣΕΙΣ ΦΩΤΩΝ

1. Εμπρός φλας
2. Προβολέας (μεγάλη σκάλα)
3. Προβολέας (μεσαία σκάλα)
4. Εμπρός φως χάρτη
5. Φως χώρου αποσκευών (όπου υπάρχει)
6. Πλευρικό φλας
7. Φως πορείας / φως ημέρας
8. Εμπρός φως ομίχλης (όπου υπάρχει)
9. Τρίτο φως στοπ
10. Συνδυασμός πίσω φώτων (φως πορείας, φως στοπ, πίσω φλας)
11. Πίσω προσωπικό φως (όπου υπάρχει)
12. Πίσω φως ομίχλης
13. Φως πινακίδας κυκλοφορίας
14. Φως όπισθεν / πορείας
15. Φως χώρου επιβατών

Διαδικασίες αντικατάστασης

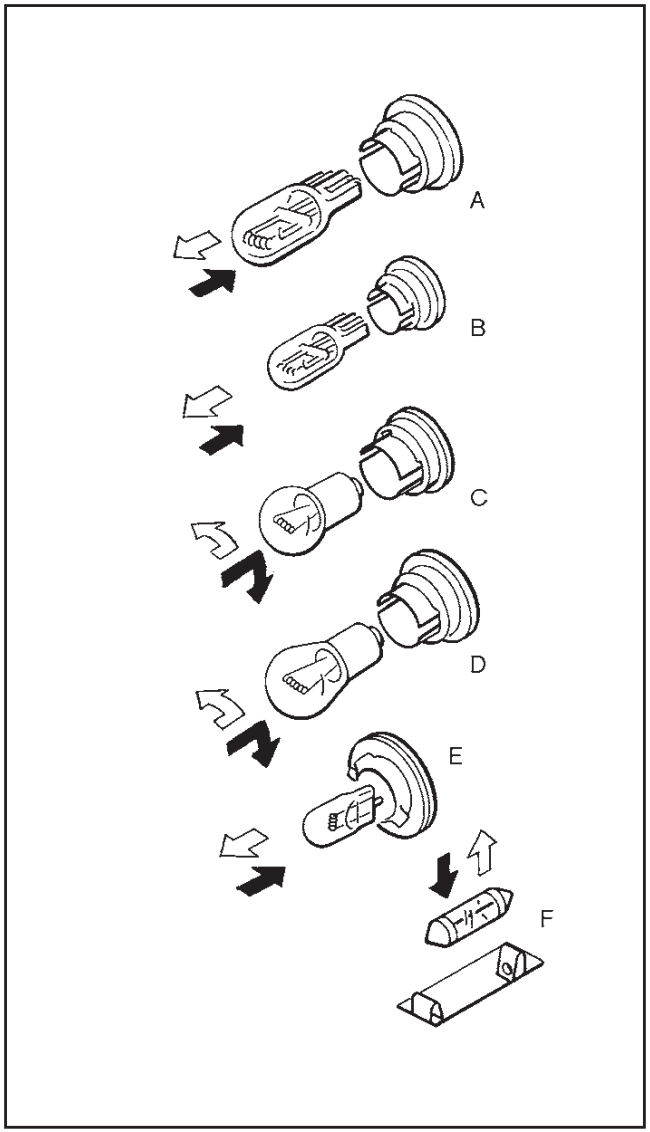

⇨: ΒΓΑΛΤΕ

➡: ΤΟΠΟΘΕΤΗΣΤΕ

Όλες οι άλλες λάμπες είναι τύπου A, B, C ή D. Όταν αντικαθιστάτε κάποια λάμπα, πρέπει πρώτα να αφαιρείτε τον φακό και/ή το κάλυμμα.

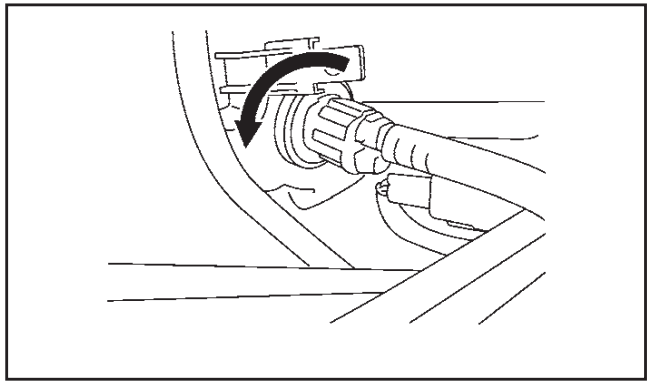

Μπροστινό φλας

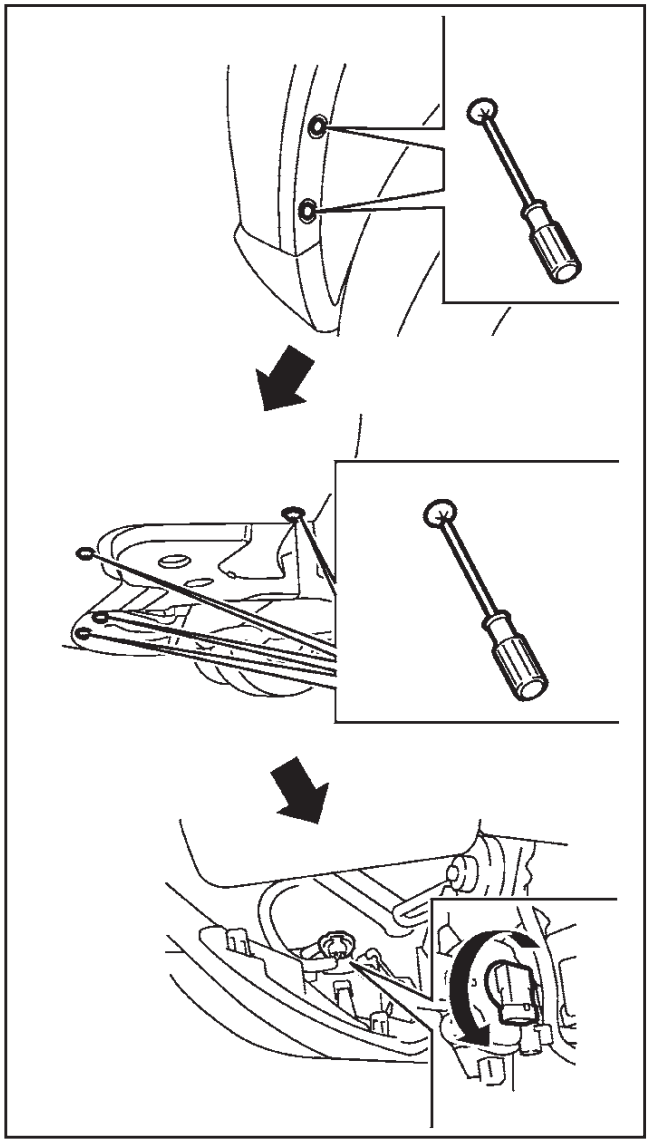

Πίσω φως ομίχλης (όπου υπάρχει)

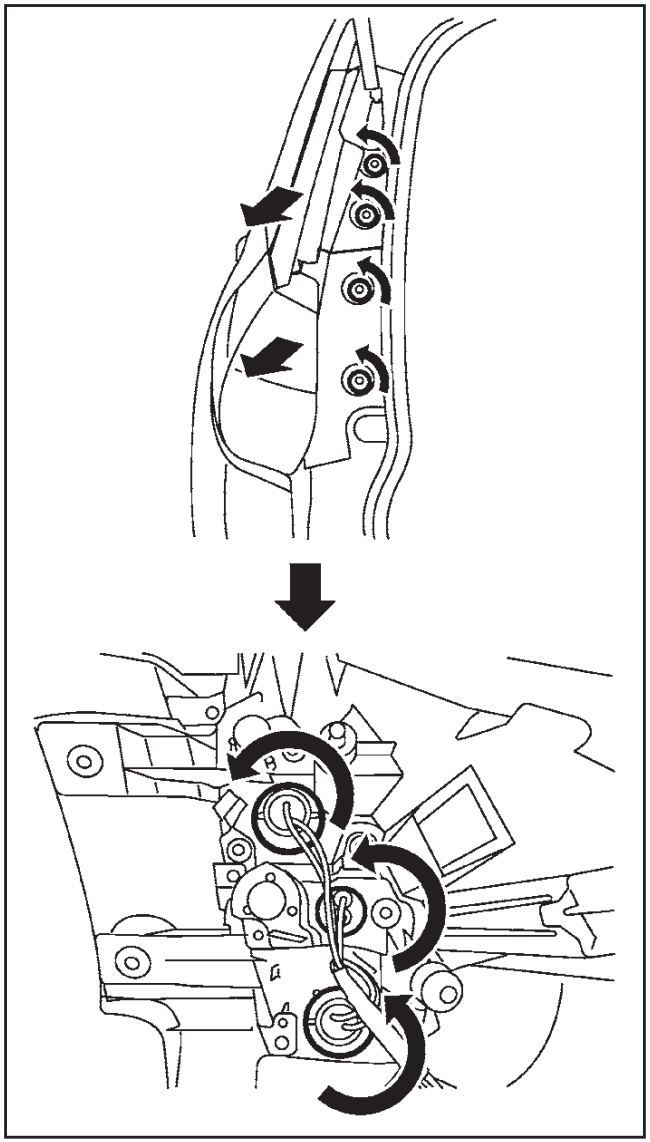

Συνδυασμός πίσω φώτων

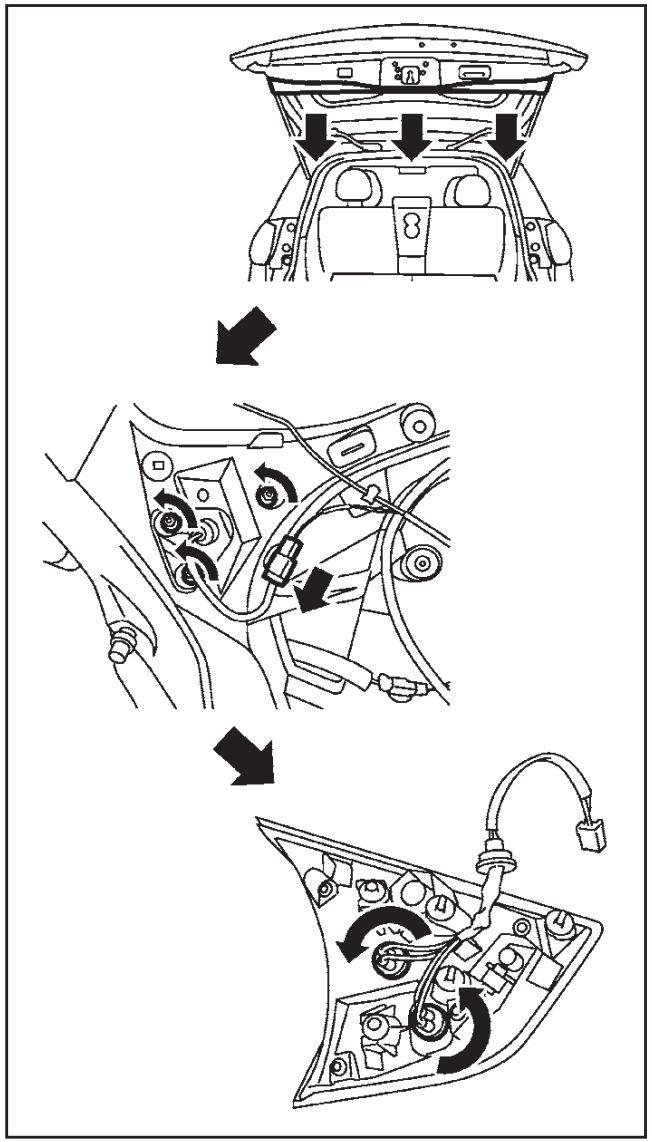

Φως όπισθεν / πορείας

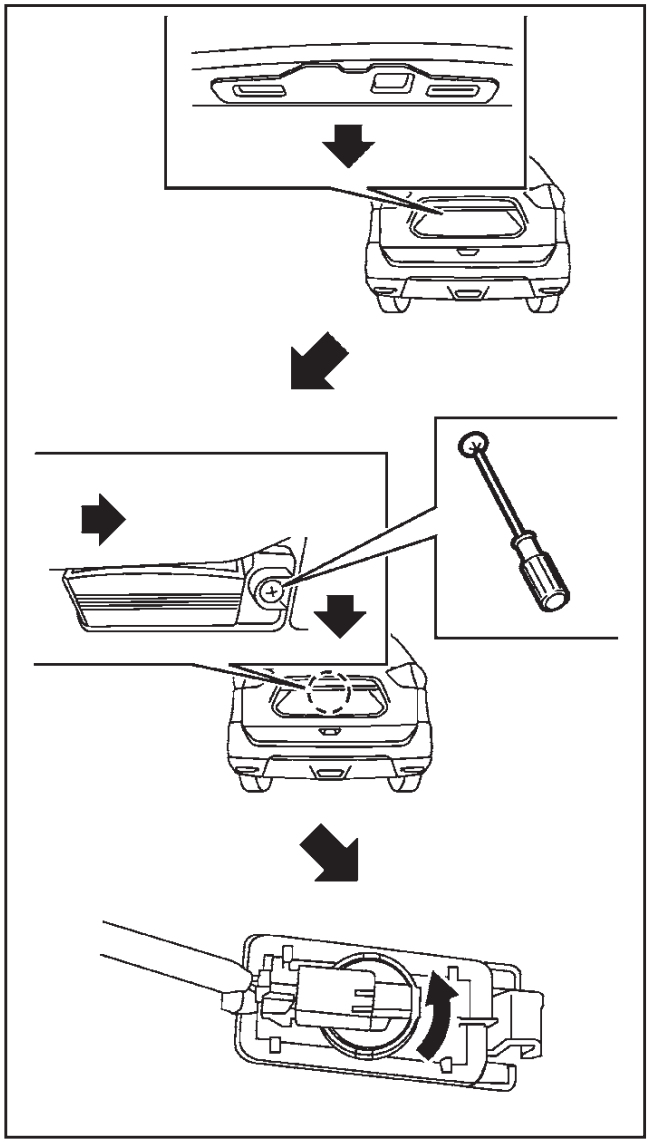

Φως πινακίδας κυκλοφορίας

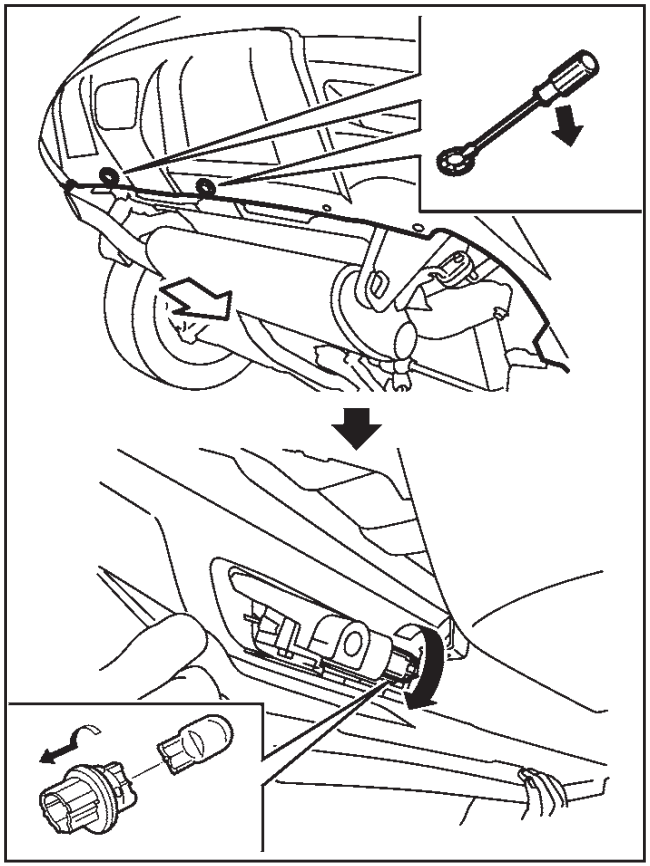

Πίσω φως ομίχλης

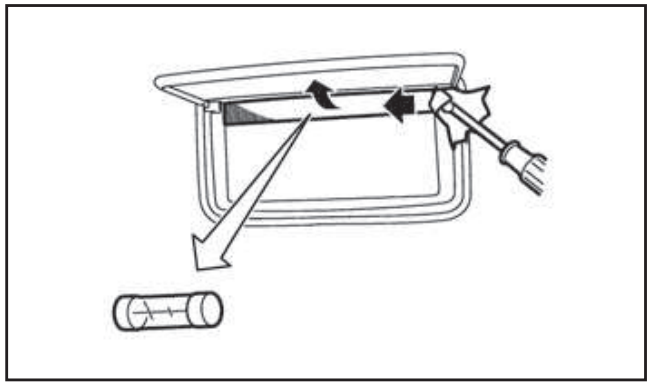

Φως καθρέπτη σκιαδίου

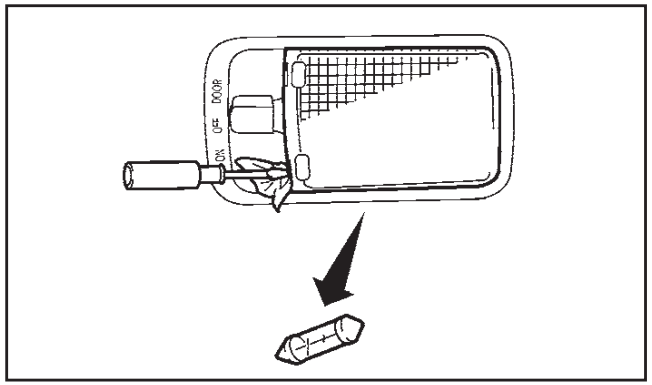

Φως χώρου επιβατών (όπου υπάρχει)

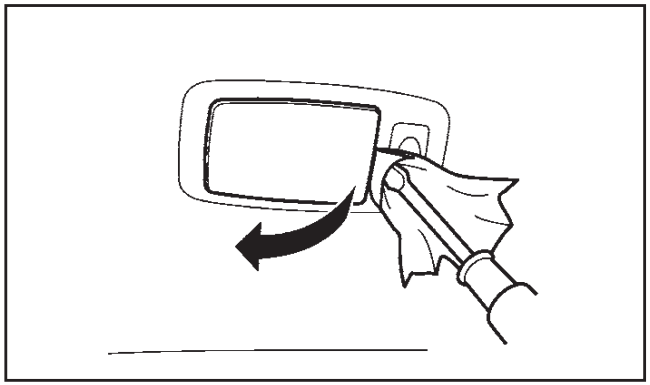

Πίσω φως επιβατών (όπου υπάρχει)

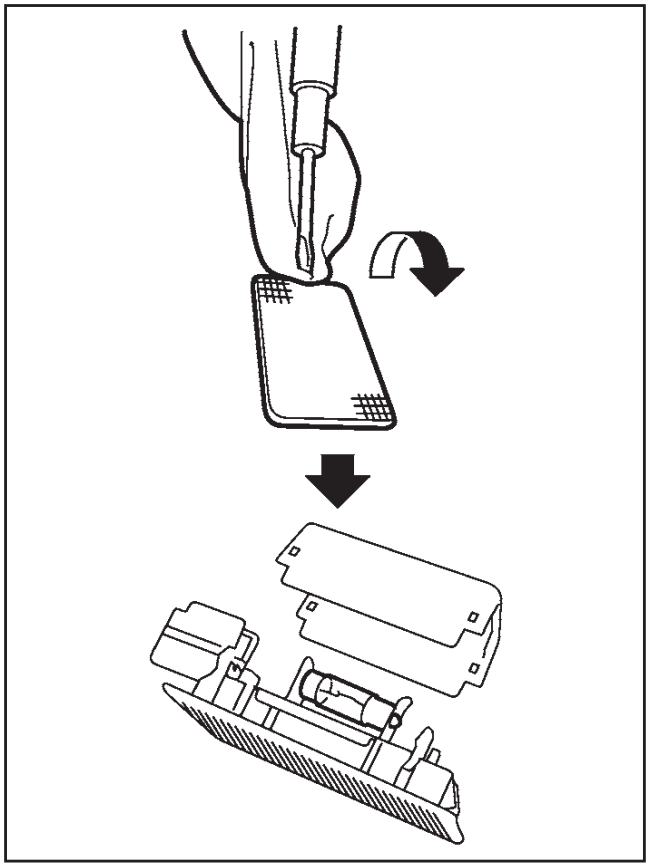

Φως χώρου αποσκευών

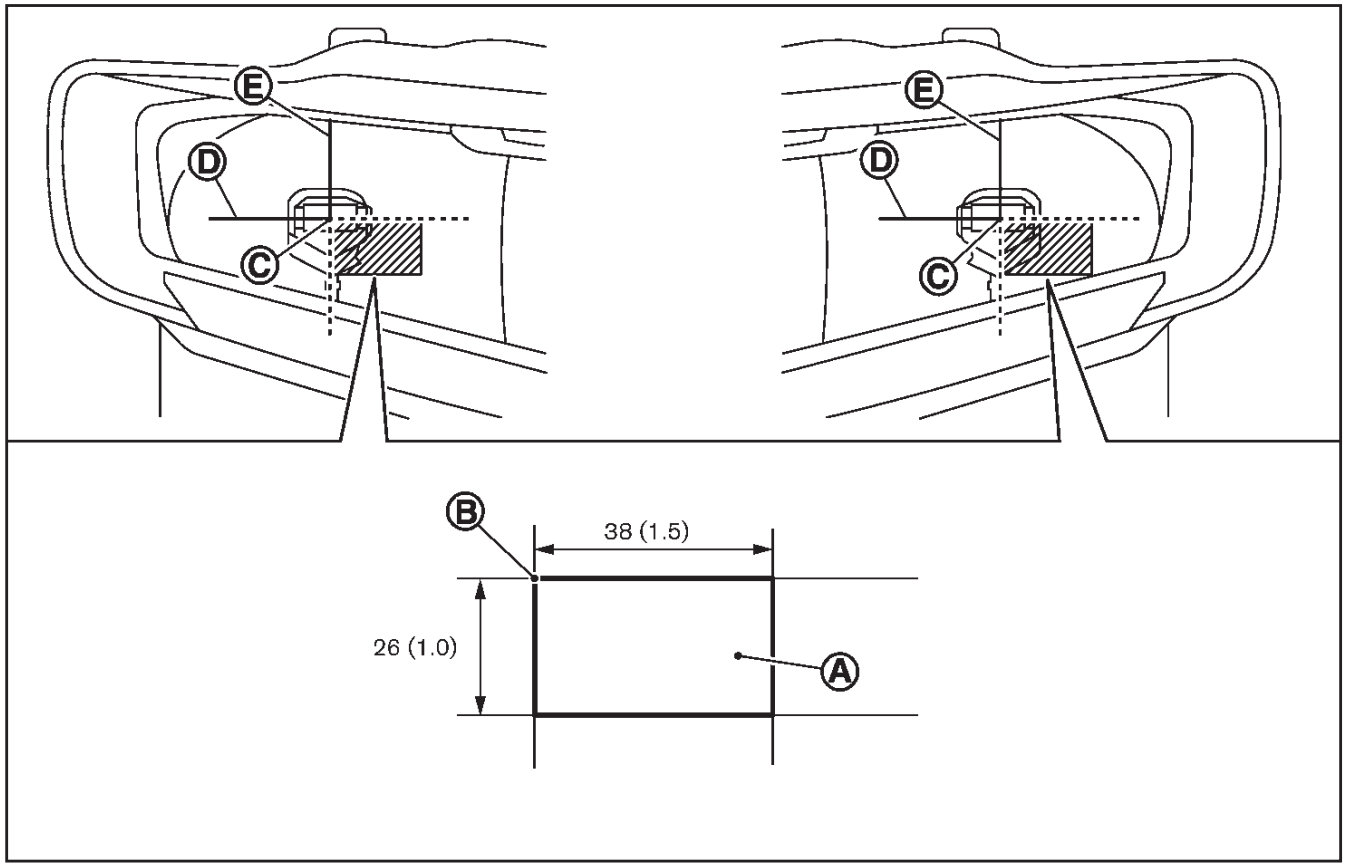

Μονάδες: χιλιοστά – αριστερότίμονο μοντέλο

ΝΟΜΙΚΕΣ ΑΠΑΙΤΗΣΕΙΣ ΓΙΑ ΤΗΝ ΡΥΘΜΙΣΗ ΤΗΣ ΔΕΣΜΗΣ ΤΩΝ ΠΡΟΒΟΛΕΩΝ

Όταν οδηγείτε σε χώρα όπου η κίνηση γίνεται σε λωρίδα διαφορετική από αυτή της πατρίδας σας, τοποθετήστε ένα αδιαφανές αυτοκόλλητο στον προβολέα.

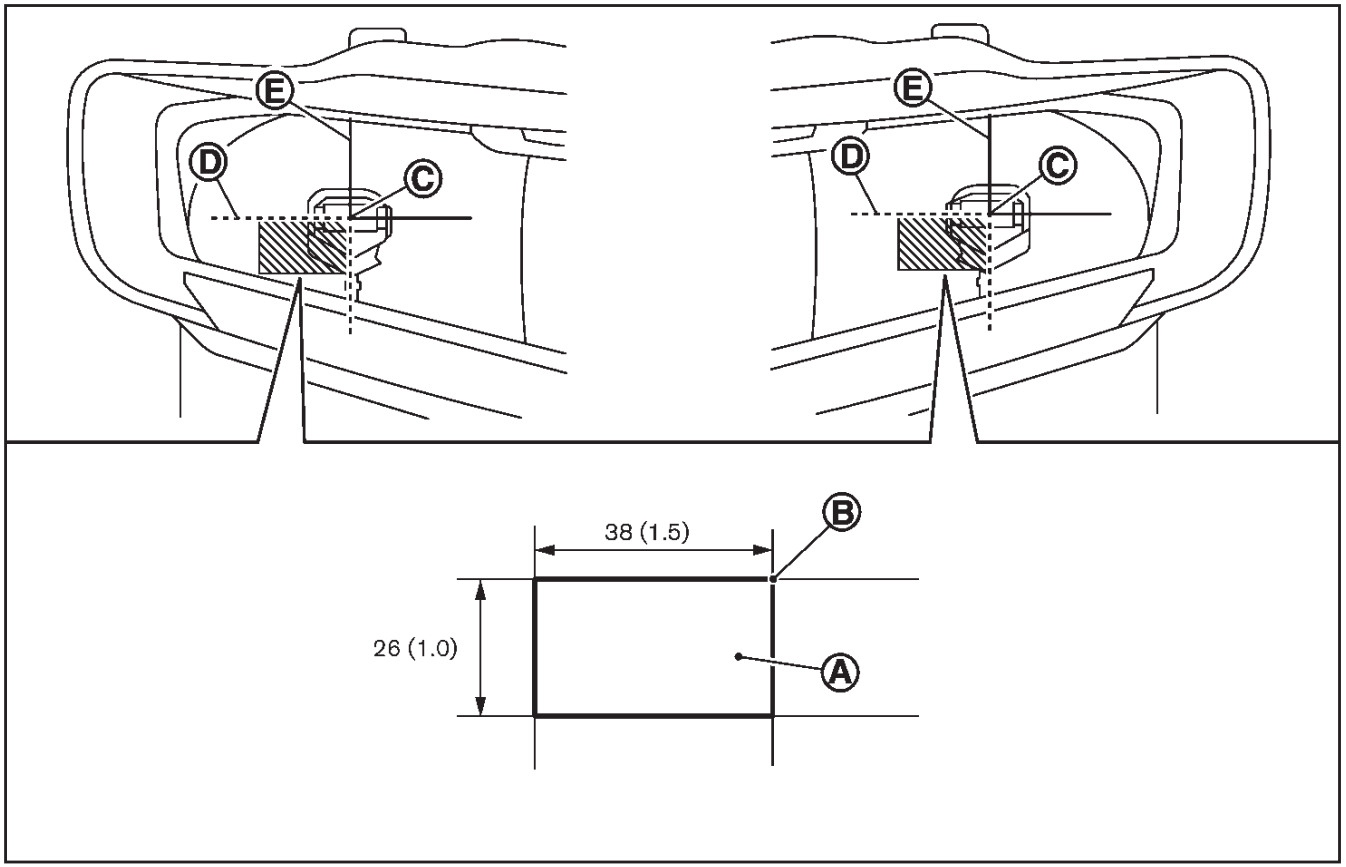

Μονάδες: χιλιοστά – δεξιοτίμονο μοντέλο

1. Τοποθετήστε τον διακόπτη της μίζας στην θέση OFF και περιμένετε έως ότου κρυώσουν οι προβολείς.
2. Προετοιμάστε τα αυτοκόλλητα βλέποντας την εικόνα. Κάντε τα αυτοκόλλητα (A) που θα τοποθετηθούν στην επιφάνεια του δεξιού και του αριστερού προβολέα.

ΣΗΜΕΙΩΣΗ

- **Χρησιμοποιήστε ένα αδιαφανές υλικό που δεν το περνάει το φως.**
- **Σημειώστε ότι το διαφανές υλικό δεν θα λειτουργήσει αποτελεσματικά.**

3. Τοποθετήστε το αυτοκόλλητο ευθυγραμμίζοντας την γωνία (B) του αυτοκόλλητου με την θέση του σημαδιού (C) που βρίσκεται στην επιφάνεια του προβολέα, όπως τον βλέπετε από μπροστά.

   Τοποθετήστε το αυτοκόλλητο όπως φαίνεται, ευθυγραμμίζοντας το σύμβολο (C) με τις διαχωριστικές γραμμές (D) και (E).

   ΣΗΜΕΙΩΣΗ

   Ευθυγραμμίστε το σύμβολο (C) με το κεντρικό σύμβολο O στην λάμπα του προβολέα.

Εάν έχετε κάποιο σκασμένο λάστιχο, δείτε το κεφάλαιο «6. Σε περίπτωση ανάγκης».

ΣΥΣΤΗΜΑ ΠΑΡΑΚΟΛΟΥΘΗΣΗΣ ΠΙΕΣΗΣ ΕΛΑΣΤΙΚΩΝ (TPMS) (όπου υπάρχει)

Το Σύστημα Παρακολούθησης Πίεσης Ελαστικών (TPMS) παρακολουθεί την πίεση του αέρα σε όλα τα ελαστικά εκτός από την ρεζέρβα. Όταν ανάψει το προειδοποιητικό φως χαμηλής πίεσης ελαστικών ένα ή περισσότερα από τα ελαστικά σας έχει σημαντικά χαμηλότερη πίεση.

Το TPMS θα ενεργοποιηθεί μόνο όταν το αυτοκίνητο κινείται με ταχύτητες πάνω από τα 25 χλμ/ώρα. Επίσης, το σύστημα αυτό δεν θα ανιχνεύσει μία ξαφνική απώλεια στην πίεση του ελαστικού (για παράδειγμα σκασμένο λάστιχο ενώ οδηγείτε).

Για περισσότερες πληροφορίες για το TPMS δείτε το «Σύστημα Παρακολούθησης Πίεσης Ελαστικών (TPMS) (όπου υπάρχει)» στο κεφάλαιο «5. Ξεκίνημα και οδήγηση» και στο κεφάλαιο «6. Σε περίπτωση ανάγκης».

Για περισσότερες πληροφορίες δείτε το «Προειδοποιητικό φως χαμηλής πίεσης ελαστικού (όπου υπάρχει)» στο κεφάλαιο «2. Όργανα και χειριστήρια».

ΠΙΕΣΗ ΑΕΡΑ ΕΛΑΣΤΙΚΩΝ

Θα πρέπει κατά περιόδους να ελέγχετε την πίεση του αέρα στα ελαστικά σας, (συμπεριλαμβανομένης της ρεζέρβας). Η λάθος πίεση των ελαστικών μπορεί να επηρεάσει την ζωή τους και το κράτημα του αυτοκινήτου. Ο έλεγχος της πίεσης των ελαστικών θα πρέπει να γίνεται όταν αυτά είναι ΚΡΥΑ. Τα λάστιχα θεωρούνται ΚΡΥΑ όταν το αυτοκίνητο έχει μείνει παρκαρισμένο για τρεις ή περισσότερες ώρες, ή έχει διανύσει λιγότερο από 1,6 χιλιόμετρο. Η σωστή πίεση των ΚΡΥΩΝ ελαστικών αναγράφεται στο πινακιδάκι με την πίεση των ελαστικών.

Η ανεπαρκής πίεση αέρα μπορεί να οδηγήσει σε υπερθέρμανση των ελαστικών και σαν επακόλουθο σε εσωτερική ζημιά σε αυτά. Σε υψηλές ταχύτητες αυτό μπορεί να έχει σαν αποτέλεσμα την αποκόλληση του πέλματος καθώς ακόμη και σκάσιμο του ελαστικού.

ΤΥΠΟΙ ΕΛΑΣΤΙΚΩΝ

ΠΡΟΣΟΧΗ

Όταν αντικαθιστάτε τα ελαστικά, βεβαιωθείτε ότι τα καινούργια είναι του ίδιου τύπου (π.χ. καλοκαιρινά, χιονιού κλπ.) και δομής. Για περισσότερες πληροφορίες σχετικά με τον τύπο, το μέγεθος, τον δείκτη ταχύτητας και την διαθεσιμότητα των ελαστικών, αποτανθείτε στον αντιπρόσωπο / εξουσιοδοτημένο συνεργείο NISSAN ή εξειδικευμένο συνεργείο.

Τα νέα ελαστικά μπορεί να έχουν χαμηλότερο δείκτη ταχύτητας από ότι αυτά που τοποθετεί το εργοστάσιο και μπορεί να μην ταιριάζουν με την οριακή μέγιστη ταχύτητα του αυτοκινήτου. Ποτέ μην υπερβαίνετε την μέγιστη ταχύτητα του ελαστικού.

Ελαστικά όλων των εποχών

Η NISSAN καθορίζει ελαστικά αυτού του τύπου για μερικά από τα μοντέλα της για να έχουν καλή απόδοση όλο τον χρόνο, συμπεριλαμβανομένης της οδήγησης σε δρόμους με χιόνι ή πάγο. Τα λάστιχα αυτά μπορούν να αναγνωριστούν από το μαρκάρισμα στα πλευρά τους «ALL SEASON» ή «M&S». Τα ελαστικά χιονιού όμως έχουν καλύτερο κράτημα σε χιονισμένο δρόμο από ότι τα λάστιχα όλων των εποχών και μπορεί να είναι πιο κατάλληλα σε ορισμένες περιοχές.

Καλοκαιρινά ελαστικά

Η NISSAN καθορίζει ελαστικά αυτού του τύπου σαν στάνταρ. Τα λάστιχα αυτά έχουν άριστη απόδοση κάτω από τυπικά ελαφριές συνθήκες χειμώνα. Η NISSAN συνιστά την χρήση ελαστικών χιονιού ή για όλες τις εποχές σε όλους τους τροχούς για την χρήση σε χιόνι ή πάγο.

Ελαστικά χιονιού

Εάν θέλετε να τοποθετήσετε ελαστικά χιονιού στο αυτοκίνητό σας, θα πρέπει να διαλέξετε ελαστικά του ίδιου μεγέθους και δείκτη φορτίου όπως αυτά που αρχικά είχε το αυτοκίνητο διαφορετικά μπορεί να επηρεαστεί αρνητικά η οδήγηση και ο χειρισμός του αυτοκινήτου σας.

Σε γενικές γραμμές, τα ελαστικά χιονιού έχουν χαμηλότερο δείκτη ταχύτητας από τα ελαστικά που τοποθετεί το εργοστάσιο και μπορεί να μην ταιριάζουν με την οριακή μέγιστη ταχύτητα του αυτοκινήτου. Ποτέ μην υπερβαίνεται την μέγιστη ταχύτητα των ελαστικών.

Μπορούν να χρησιμοποιηθούν ελαστικά με καρφιά για οδήγηση σε παγωμένους δρόμους όμως, σε μερικές περιοχές απαγορεύεται η χρήση τους. Πριν τοποθετήσετε ελαστικά με καρφιά, ελέγξτε εάν επι-

τρέπεται η χρήση τους. Η ικανότητα φρεναρίσματος και η πρόσφυση των ελαστικών με καρφιά για πάγο μπορεί να είναι φτωχότερη σε στεγνές ή βρεγμένες επιφάνειες από ότι των υπολοίπων ελαστικών.

ΑΛΥΣΙΔΕΣ ΧΙΟΝΙΟΥ

Η χρήση αλυσίδων απαγορεύεται σε ορισμένες χώρες. Ελέγξτε τους τοπικούς κανονισμούς πριν τις τοποθετήσετε. Όταν τοποθετείτε αλυσίδες ελαστικών, βεβαιωθείτε ότι έχουν το κατάλληλο μέγεθος για τα ελαστικά του αυτοκινήτου σας και έχουν τοποθετηθεί σύμφωνα με τις οδηγίες του κατασκευαστή τους. Χρησιμοποιήστε ιμάντες για το τέντωμά τους όταν αυτό συνιστάται από τον κατασκευαστή τους για να τοποθετηθούν σφικτά. Τα χαλαρά άκρα των αλυσίδων χιονιού θα πρέπει να ασφαλίζονται ή να αφαιρούνται για να μην προκαλέσουν ζημιά στα φτερά ή το κάτω μέρος του αμαξώματος του αυτοκινήτου. Επίσης, θα πρέπει να οδηγείτε με μειωμένη ταχύτητα διαφορετικά μπορεί να προκληθεί ζημιά στο αυτοκίνητο και να επηρεαστεί ανεπανόρθωτα ο χειρισμός του και η απόδοσή του.

Οι αλυσίδες χιονιού θα πρέπει να τοποθετούνται μόνο στους μπροστινούς τροχούς και όχι στους πίσω τροχούς. Μην χρησιμοποιείτε τις αλυσίδες σε στεγνούς δρόμους.

Ποτέ μην τοποθετείτε αλυσίδες σε ρεζέρβα προσωρινού τύπου ή μικρού μεγέθους.

Μην οδηγείτε με τις αλυσίδες χιονιού σε άσφαλτο χωρίς χιόνι γιατί θα προκληθεί ζημιά σε διάφορους μηχανισμούς του αυτοκινήτου λόγω της παραπάνω πίεσης.

ΠΕΡΙΣΤΡΟΦΗ ΤΩΝ ΕΛΑΣΤΙΚΩΝ

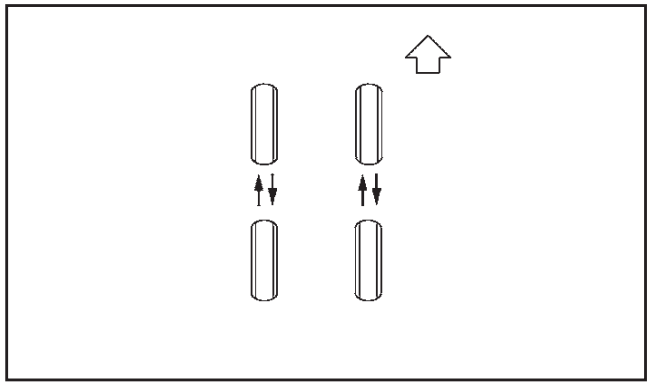

Η NISSAN σας συνιστά να περιστρέφετε τα ελαστικά κάθε 10.000 χιλιόμετρα στα αυτοκίνητα με κίνηση στους 2 τροχούς (2WD) και κάθε 5.000 χιλιόμετρα στα αυτοκίνητα με κίνηση στους 4 τροχούς (4WD). Ωστόσο ο χρόνος για την περιστροφή των ελαστικών μπορεί να ποικίλει ανάλογα με τις συνήθειές σας κατά την οδήγηση και τις συνθήκες του δρόμου. (Δείτε το «Σκασμένο ελαστικό» στο κεφάλαιο «6. Σε περίπτωση ανάγκης»).

ΠΡΟΕΙΔΟΠΟΙΗΣΗ

- **Μετά την περιστροφή των ελαστικών, ελέγξτε την πίεσή τους.**
- **Ξανασφίξτε τα μπουλόνια των τροχών όταν το αυτοκίνητο διανύσει 1.000 χιλιόμετρα (ακόμη και στις περιπτώσεις σκασμένου ελαστικού κλπ).**
- **Μην συμπεριλαμβάνετε την προσωρινή ρεζέρβα στην περιστροφή των ελαστικών.**
- **Λανθασμένη επιλογή τύπου ελαστικών, λανθασμένη αντικατάσταση, ανεπαρκής φροντίδα και συντήρηση των ελαστικών μπορεί να οδηγήσουν σε σοβαρό ατύχημα και τραυματισμό. Εάν έχετε οποιαδήποτε αμφιβολία, αποτανθείτε στο εξουσιοδοτημένο συνεργείο NISSAN ή στον κατασκευαστή των ελαστικών.**

Για μοντέλα εξοπλισμένα με Σύστημα Παρακολούθησης Πίεσης Ελαστικών (TPMS)

Μετά την περιστροφή των ελαστικών, θα πρέπει να γίνει επαναφορά του TPMS. Δείτε το «Σύστημα Παρακολούθησης Πίεσης Ελαστικών (TPMS)» στο κεφάλαιο «5. Ξεκίνημα και οδήγηση» για λεπτομέρειες για την διαδικασία επαναφοράς.

ΦΘΟΡΑ ΚΑΙ ΖΗΜΙΑ ΤΩΝ ΕΛΑΣΤΙΚΩΝ

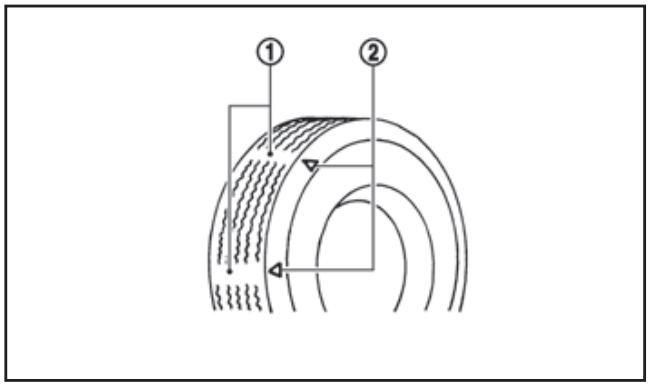

(1) Δείκτης φθοράς

(2) Θέση σημαδιού δείκτη φθοράς

Τα λάστιχα θα πρέπει να ελέγχονται περιοδικά για τυχόν φθορές, σκασίματα, εξογκώματα ή διάφορα αντικείμενα που μπορεί να έχουν κολλήσει στα πέλ-

ματα. Εάν βρείτε σκασίματα, εξογκώματα ή ρωγμές στο λάστιχο, θα πρέπει να το αντικαταστήσετε αμέσως.

Τα λάστιχά που τοποθετούνται από το εργοστάσιο έχουν ενσωματωμένο δείκτη φθοράς. Όταν ο δείκτης φθοράς αρχίσει να είναι ορατός θα πρέπει να αντικατασταθεί το λάστιχο.

Η λανθασμένη συντήρηση της ρεζέρβας μπορεί να έχει σαν αποτέλεσμα σοβαρό τραυματισμό. Εάν είναι απαραίτητο να επισκευάσετε την ρεζέρβα, αποτανθείτε σε εξουσιοδοτημένο συνεργείο Nissan ή εξειδικευμένο συνεργείο.

ΗΛΙΚΙΑ ΕΛΑΣΤΙΚΩΝ

Θα πρέπει να λαμβάνετε υπόψη σας την ηλικία των ελαστικών. Ποτέ μην χρησιμοποιείτε ελαστικό ηλικίας πάνω από έξι χρόνων ανεξάρτητα από το εάν είναι χρησιμοποιημένο ή όχι.

Ο χρόνος όπως και ο τρόπος χρήσης των ελαστικών επηρεάζουν την απόδοσή τους. Για τον λόγο αυτό θα πρέπει τα ελαστικά σας να ελέγχονται και να ζυγοσταθμίζονται τακτικά από κάποιον ειδικό. Θα πρέπει να αναφέρετε κάθε κτύπημα στα ελαστικά του αυτοκινήτου σας ακόμη και αν το θεωρείτε ασήμαντο.

ΑΛΛΑΓΗ ΤΡΟΧΩΝ ΚΑΙ ΕΛΑΣΤΙΚΩΝ

ΠΡΟΕΙΔΟΠΟΙΗΣΗ

Μην χρησιμοποιείτε στραβωμένο λάστιχο ακόμη και εάν έχει επισκευαστεί γιατί μπορεί να παρουσιάζει εσωτερικό πρόβλημα και να χαλάσει χωρίς προειδοποίηση.

Όταν αντικαθιστάτε κάποιο ελαστικό, χρησιμοποιείστε πάντοτε ένα άλλο ίδιου μεγέθους και ίδιας ικανότητας φορτίου. Οι συνιστώμενοι τύποι και μεγέθη φαίνονται στο «Τροχοί και ελαστικά» στο κεφάλαιο «9. Τεχνικές πληροφορίες». Η χρήση διαφορετικού τύπου ελαστικών ή η χρήση τεσσάρων διαφορετικών μεταξύ τους ελαστικών μπορεί να επηρεάσει την οδήγηση, το φρενάρισμα, τον χειρισμό, την απόσταση από το έδαφος, την απόσταση ελαστικού - αμαξώματος, την χρήση των αλυσίδων χιονιού, το TPMS, το ταχύμετρο, την ένδειξη του χιλιομετρητή την ρύθμιση των φώτων και το ύψος του προφυλακτήρα. Ορισμένες από αυτές τις επιπτώσεις μπορεί να οδηγήσουν σε ατυχήματα με πρόκληση σοβαρού τραυματισμού.

Εάν για οποιονδήποτε λόγω αλλάξετε τους τροχούς, χρησιμοποιήστε τροχούς που έχουν το ίδιο offset (παράκεντρο). Τροχοί με διαφορετικό offset μπορούν να προκαλέσουν πρόωρη φθορά των ελαστικών, μείωση των χαρακτηριστικών της ικανότητας χειρισμού του αυτοκινήτου ή / και μη συμβατότητα με τα δισκόφρενα / ταμπούρα. Τέτοιου είδους μη συμβατότητα μπορεί να μειώσει την ικανότητα φρεναρίσματος και να προκαλέσει πρόωρη φθορά στα τακάκια / θερμουίτ.

Επιβεβαιώστε τα παρακάτω για το TPMS (όπου υπάρχει).

ΠΡΟΕΙΔΟΠΟΙΗΣΗ

- **Μετά την αντικατάσταση ενός ελαστικού ή τροχού, θα πρέπει να γίνει επαναφορά του TPMS. (Δείτε το «Σύστημα Παρακολούθησης Πίεσης Ελαστικών (TPMS) (όπου υπάρχει)» στο κεφάλαιο «5. Ξεκίνημα και οδήγηση» και στο κεφάλαιο «6. Σε περίπτωση ανάγκης»).**
- **Όταν έχετε τοποθετήσει την ρεζέρβα ή αντικαταστήσει έναν τροχό, το TPMS δεν θα λειτουργήσει και το προειδοποιητικό φως χαμηλής πίεσης ελαστικού θα αναβοσβήσει για περίπου 1 λεπτό. Αποτανθείτε σε εξουσιοδοτημένο συνεργείο Nissan ή εξειδικευμένο συνεργείο το συντομότερο δυνατό για την αντικατάσταση του ελαστικού και / ή την επαναφορά του συστήματος.**
- **Η αντικατάσταση των ελαστικών με διαφορετικά από αυτά που τοποθετεί το εργοστάσιο μπορεί να επηρεάσει την σωστή λειτουργία του TPMS.**

Μοντέλο με κίνηση στους 4 Τροχούς (4WD)

ΠΡΟΣΟΧΗ

Χρησιμοποιείτε πάντα ελαστικά του ίδιου μεγέθους, μάρκας, κατασκευής και πέλματος και στους 4 τροχούς. Σε διαφορετική περίπτωση μπορεί να υπάρχει διαφορά στην περιστροφή ανάμεσα στα λάστιχα του μπροστινού και του πίσω άξονα γεγονός που μπορεί να προκαλέσει υπερβολική φθορά των ελαστικών και ζημιά στο κιβώτιο ταχυτήτων, το κουτί μετάδοσης 4X4 και τα γρανάζια του διαφορικού.

Χρησιμοποιείτε ΜΟΝΟ ελαστικά αντικατάστασης με προδιαγραφές για μοντέλα με κίνηση στους 4 τροχούς.

ΖΥΓΟΣΤΑΘΜΙΣΗ ΤΡΟΧΩΝ

Οι αζυγοστάθμιστοι τροχοί μπορεί να επηρεάσουν την συμπεριφορά του αυτοκινήτου και την ζωή των ελαστικών. Ακόμη και έπειτα από κανονική χρήση, οι τροχοί μπορεί να χάσουν το ζύγισμά τους γι'αυτό θα πρέπει να ζυγοσταθμίζονται όποτε χρειάζεται.

ΡΕΖΕΡΒΑ

Ρεζέρβα προσωρινής χρήσης (όπου υπάρχει)

Η ρεζέρβα που σας δίνεται με το αυτοκίνητο μπορεί να είναι διαφορετικήα ανάλογα με το μοντέλο. Δείτε το «Σκασμένο ελαστικό» στο κεφάλαιο «6. Σε περίπτωση ανάγκης» για την ρεζέρβα που έχει εφαρμογή.

Ετικέτα ρεζέρβας (όπου υπάρχει)

Στο αυτοκίνητό σας υπάρχει ρεζέρβα προσωρινού τύπου (διαφορετικού μεγέθους από το κανονικό ελαστικό).

Εάν πρέπει να χρησιμοποιήσετε την ρεζέρβα, τηρείτε τις παρακάτω προφυλάξεις, διαφορετικά το αυτοκίνητό σας μπορεί να πάθει ζημιά ή να εμπλακεί σε ατύχημα.

Όταν έχει τοποθετηθεί ρεζέρβα, δεν θα λειτουργήσει το TPMS (όπου υπάρχει).

ΠΡΟΣΟΧΗ

- **Η ρεζέρβα θα πρέπει να χρησιμοποιείται μόνο σε περίπτωση ανάγκης. Θα πρέπει να αντικαθίσταται με στάνταρ ελαστικό σε πρώτη ευκαιρία.**
- **Οδηγείτε προσεκτικά όταν είναι τοποθετημένη η ρεζέρβα.**
- **Αποφύγετε τις απότομες στροφές και το απότομο φρενάρισμα όταν οδηγείτε.**
- **Κατά περιόδους ελέγχετε την πίεση της ρεζέρβας τύπου T. Να την διατηρείτε πάντα στα 420 kPa (4.2 kgf/cm², 60 psi). (Ελαστικό T155/90 D17).**
- **Κατά περιόδους ελέγχετε την πίεση της ρεζέρβας. Να την διατηρείτε πάντα στα 300 kPa (3.0 kgf/cm², 44 psi). (Ελαστικό 225/65R17).**
- **Μην οδηγείτε το αυτοκίνητό σας σε ταχύτητες πάνω από τα 80 χλμ/ώρα.**
- **Μην χρησιμοποιείτε αλυσίδες χιονιού στην ρεζέρβα. Οι αλυσίδες χιονιού δεν θα ταιριάζουν σωστά στην ρεζέρβα και μπορεί να προκαλέσουν ζημιά στο αυτοκίνητο.**
- **Επειδή η ρεζέρβα είναι πιο μικρή από το κανονικό λάστιχο, μειώνεται η απόσταση από το έδαφος. Για να αποφύγετε να γίνει ζημιά στο αυτοκίνητο μην οδηγείτε πάνω από εμπόδια. Επίσης μην οδηγείτε το αυτοκίνητο μέσα από αυτόματο πλυστικό μηχάνημα επειδή μπορεί να μαγκώσει.**
- **Μην χρησιμοποιείτε την ρεζέρβα σε άλλα αυτοκίνητα.**
- **Μην χρησιμοποιείτε περισσότερες από μία ρεζέρβες ταυτόχρονα.**
- **Μην ρυμουλκείτε τρέιλερ με τοποθετημένη την ρεζέρβα.**

Συμβατική ρεζέρβα (όπου υπάρχει)

Με το αυτοκίνητό σας παρέχεται στάνταρ ελαστικό (του ίδιου μεγέθους με το στάνταρ ελαστικό).

9 Τεχνικές πληροφορίες

Περιεκτικότητες και συνιστώμενα καύσιμα / λιπαντικά 9-2
Συνιστώμενα καύσιμα 9-4
Συνιστώμενη ρευστότητα SAE 9-4
Συστάσεις για το φρέον και το λιπαντικό του air conditioner 9-4
Κινητήρας 9-6
Τροχοί και λάστιχα 9-7
Διαστάσεις 9-8
Όταν ταξιδεύετε ή μεταφέρετε την ταξινόμηση του αυτοκινήτου σε άλλη χώρα 9-8
Ταυτότητα του αυτοκινήτου.....9-8
Πινακιδάκι αριθμού πλαισίου του αυτοκινήτου 9-8
Αριθμός πλαισίου του αυτοκινήτου (αριθμός σασί) 9-9
Πινακιδάκι αριθμού πλαισίου (όπου υπάρχει).....9-9
Αριθμός κινητήρα.....9-9
Πινακιδάκι ελαστικών.....9-9
Ετικέτα προδιαγραφών του air conditioner 9-10
Αριθμοί Έγκρισης συχνοτήτων και πληροφορίες.....9-10
Σύστημα Έξυπνου Κλειδιού.....9-10
Για το Ισραήλ.....9-11
Σύστημα εισόδου χωρίς κλειδί 9-11
Για το Ισραήλ.....9-11
Αντικλεπτικό Σύστημα Nissan (NATS) Immobilizer.....9-12
Μεταδότης Συστήματος Παρακολούθησης Πίεσης Ελαστικών (TPMS) (όπου υπάρχει) 9-12

ΠΕΡΙΕΚΤΙΚΟΤΗΤΕΣ ΚΑΙ ΣΥΝΙΣΤΩΜΕΝΑ ΚΑΥΣΙΜΑ / ΛΙΠΑΝΤΙΚΑ

Οι ποσότητες που ακολουθούν είναι κατά προσέγγιση. Οι πραγματικές ποσότητες γεμίσματος μπορεί να διαφέρουν λίγο. Όταν γεμίζετε, ακολουθήστε την διαδικασία που σας δίνεται στο κεφάλαιο «8. Συντήρηση και Κάντε το μόνος σας» για να προσδιορίσετε την σωστή ποσότητα γεμίσματος.

	Ποσότητα σε λίτρα		**Συνιστώμενα υγρά & λιπαντικά**
Καύσιμο	60		Δείτε τις «Πληροφορίες για τα καύσιμα» πιο κάτω
Λάδι κινητήρα (γέμισμα)			**Κινητήρας Βενζίνης:** Οι κατά προσέγγιση ποσότητες που αναφέρονται είναι για το γέμισμα στην διάρκεια της αλλαγής λαδιού. Για περισσότερες πληροφορίες δείτε το «Λάδι κινητήρα» στο κεφάλαιο «8. Συντήρηρη και κάντε το μόνος σας» • Γνήσιο λάδι κινητήρα Nissan • API grade: SL, SM ή SN • ILSAC gradeQ GR-3, GF-4 η GF-5 **Κινητήρας Πετρελαίου:** • Γνήσιο λάδι κινητήρα NISSAN • ACEA C4 LOW SAPS, SAE 5W-30 Για περισσότερες πληροφορίες δείτε το «Συνιστώμενη ρευστότητα SAE»
QR25DE	Με φίλτρο	4.6	
	Χωρίς φίλτρο	4.3	
MR20DD	Με φίλτρο	3.8	
	Χωρίς φίλτρο	3.6	
R9M	Με φίλτρο	5.5	
	Χωρίς φίλτρο	5.1	
Σύστημα ψύξης (με ρεζερβουάρ)			• Γνήσιο αντιψυκτικό Nissan ή ισάξιο σε ποιότητα • Χρησιμοποιήστε Γνήσιο αντιψυκτικό Nissan ή ισάξιο σε ποιότητα για να αποφύγετε την πιθανότητα διάβρωσης του αλουμινίου στο σύστημα ψύξης του κινητήρα που προκαλείται από τη χρήση μη γνήσιου αντιψυκτικού. • Σημειώστε ότι οποιαδήποτε επισκευή για περιστατικά μέσα στο σύστημα ψύξης του κινητήρα ενώ χρησιμοποιείται μη γνήσιο αντιψυκτικό μπορεί να μην καλυφθεί από την εγγύηση ακόμη και εάν αυτά παρουσιαστούν μέσα στον χρόνο της εγγύησης.
QR25		8.2	
MR20DD	MT	8.5	
	XTRONIC CVT	8.7	
R9M	M/T	7.9	
	XTRONIC CVT	8.1	
Ρεζερβουάρ QR25 & MR20DD	–	0.85	
Ρεζερβουάρ R9M	–	0.57	
Βαλβολίνη διαφορικού		–	Γνήσιο Λάδι Διαφορικού Nissan Differential Oil Hypoid Super GL-5 SAE 80W-90 ή API GL-5 SAE 80W-90
Βαλβολίνη μετάδοσης		–	Γνήσιο Λάδι Διαφορικού Nissan Differential Oil Hypoid Super GL-5 80W90 ή API GL-5 SAE 80W-90

	Ποσότητα σε λίτρα	Συνιστώμενα υγρά & λιπαντικά
Υγρό XTRONIC CVT	–	• Γνήσιο NISSAN CVT Fluid NS-3 • **Χρησιμοποιείτε μόνο Γνήσιο Nissan CVT Fluid NS-3. Η χρήση υγρού CVT που δεν είναι NISSAN CVT Fluid NS-3 θα προκαλέσει** μείωση της διάρκειας ζωής του κιβωτίου Xtronic CVT και πιθανή ζημιά, που δεν καλύπτεται από την εγγύηση.
Βαλβολίνη μηχανικού κιβωτίου ταχυτήτων		Κινητήρας R9M: • Γνήσια βαλβολίνη σαζμάν NISSAN (MTF) HQ Multi 75W-85 ή ισάξια. • Εάν είναι δύσκολο να βρείτε Γνήσια βαλβολίνη σαζμάν NISSAN (MTF) HQ Multi 75W-85, μπορεί να χρησιμοποιηθεί API GL-4 SAE 75W-85 σαν προσωρινή αντικατάσταση. Ωστόσο χρησιμοποιήστε Γνήσια βαλβολίνη Nissan το συντομότερο. Κινητήρας MR20DD: • Γνήσια βαλβολίνη σαζμάν NISSAN MT-XZ Gear Oil τύπου TL/JR 75W-80 ή ισάξια. • Εάν είναι δύσκολο να βρείτε Γνήσια βαλβολίνη σαζμάν NISSAN (MT-XZ Gear Oil τύπου TL/JR 75W-80, μπορεί να χρησιμοποιηθεί API GL-4+ SAE 75W-80 σαν προσωρινή αντικατάσταση. Ωστόσο χρησιμοποιήστε Γνήσια βαλβολίνη Nissan MT-XZ Gear Oil τύπου TL/JR 75W-80 το συντομότερο.
Υγρά φρένων & συμπλέκτη	Γεμίστε έως το κατάλληλο σημείο σύμφωνα με τις οδηγίες του κεφαλαίου «8. Συντήρηση και Κάντε το μόνος σας»	Γνήσιο υγρό φρένων Nissan ή ισάξιο DOT3 ή DOT4
Γράσο πολλαπλής χρήσης	–	NLGI No. 2 (με βάση το λίθιο)
Φρέον air-conditioning	–	HFO-1234yf (R-1234yf)
Λιπαντικά συστήματος air-conditioning	–	Λάδι ND-12

ΣΥΝΙΣΤΩΜΕΝΑ ΚΑΥΣΙΜΑ

Κινητήρες Βενζίνης (μοντέλα με τριοδικό καταλύτη):

ΠΡΟΣΟΧΗ

Μην χρησιμοποιείτε βενζίνη με μόλυβδο. Η χρήση βενζίνης με μόλυβδο μπορεί να καταστρέψει τον καταλυτικό μετατροπέα.

Πρέπει να χρησιμοποιείται αμόλυβδη βενζίνη τουλάχιστον 91 οκτανίων (RON).

Κινητήρας MR20DD:

Πρέπει να χρησιμοποιείται αμόλυβδη βενζίνη τουλάχιστον 91 οκτανίων (RON).

Κινητήρες Πετρελαίου*:

Θα πρέπει να χρησιμοποιείται πετρέλαιο πάνω από 51 κετάνια και με λιγότερο από 10 ppm θείο (προδιαγραφή EN590 και Euro 5).

* Εάν διατίθενται δύο τύποι πετρελαίου, χρησιμοποιείστε το πετρέλαιο καλοκαιρινού ή χειμερινού τύπου σύμφωνα με τις ακόλουθες συνθήκες θερμοκρασίας.

- Πάνω από –7^{0}C πετρέλαιο καλοκαιρινού τύπου
- Κάτω από –7^{0}C πετρέλαιο χειμερινού τύπου

Εάν έχετε αμφιβολία επικοινωνήστε με εξουσιοδοτημένο συνεργείο Nissan ή εξειδικευμένο συνεργείο.

ΠΡΟΣΟΧΗ

- **Μην χρησιμοποιείτε πετρέλαιο θέρμανσης, βενζίνη ή άλλα εναλλακτικά καύσιμα στον κινητήρα πετρελαίου γιατί θα προκληθεί εκτεταμένη ζημιά σε αυτόν.**
- **Μην προσθέτετε βενζίνη ή άλλα εναλλακτικά καύσιμα στο πετρέλαιο.**
- **Μην χρησιμοποιείτε πετρέλαιο καλοκαιρινού τύπου σε θερμοκρασίες κάτω από -7^{0}C γιατί από το πολύ κρύο θα σχηματιστεί κερί στο καύσιμο με αποτέλεσμα να μην λειτουργεί ομαλά ο κινητήρας.**

ΣΥΝΙΣΤΩΜΕΝΗ ΡΕΥΣΤΟΤΗΤΑ SAE

Λάδι κινητήρα βενζίνης

Προτιμάται το 5W-30.

Εάν δεν είναι διαθέσιμο το 5W-30, επιλέξτε την ρευστότητα που είναι κατάλληλη για την κλίμακα της εξωτερικής θερμοκρασίας από τον πίνακα.

Εκτιμώμενη κλίμακα εξωτερικής θερμοκρασίας ανάμεσα σε δύο αλλαγές λαδιού

ΛΑΔΙ ΚΙΝΗΤΗΡΑ ΒΕΝΖΙΝΗΣ

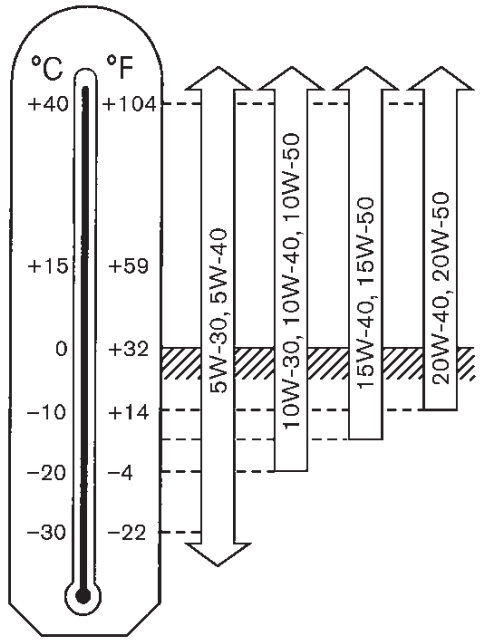

ΦΡΕΟΝ ΚΑΙ ΛΙΠΑΝΤΙΚΟ ΤΟΥ AIR CONDITIONER

Το σύστημα του air conditioner του αυτοκινήτου σας θα πρέπει να γεμίζεται με το καθορισμένο φρέον και λάδι κομπρεσέρ, ή ισάξιο.

- Φρέον: HFO-1234yf (R-1234yf)
- Λάδι κομπρεσέρ: Compressor Oil ND-OIL 12

ΠΡΟΣΟΧΗ

Η χρήση οποιουδήποτε άλλου φρέοντος ή λιπαντικού θα προκαλέσει σοβαρή ζημιά και μπορεί να χρειαστεί να γίνει αντικατάσταση όλου του συστήματος του air conditioner.

Σε πολλές χώρες και περιοχές απαγορεύεται η απελευθέρωση του φρέοντος στην ατμόσφαιρα. Το φρέον του αυτοκινήτου σας δεν θα κάνει ζημιά στο στρώμα όζοντος της ατμόσφαιρας. Ωστόσο μπορεί να συμβάλλει σε μικρό μέρος στο φαινόμενο του θερμοκηπίου. Η Nissan συνιστά το φρέον να μαζεύεται και να ανακυκλώνεται. Αποτανθείτε σε εξουσιοδοτημένο συνεργείο Nissan όταν κάνετε συντήρηση στο σύστημα του air conditioner.

ΚΙΝΗΤΗΡΑΣ

Μοντέλο	QR25DE	MR20DD	R9M
Τύπος	Βενζίνη, 4χρονη DOHC	Βενζίνη, 4χρονη DOHC	Πετρέλαιο, 4χρονη
Διάταξη κυλίνδρων	4κύλινδρη σε σειρά	4κύλινδρη σε σειρά	4κύλινδρη σε σειρά
Διάμετρος Χ διαδρομή χλστ.	89 Χ 100	84 Χ 90.1	80 Χ 79.5
Κυβισμός κυβ. εκ.	2.488	1997	1598
Στροφές ρελαντί rpm	650 +/- 50	Xtronic CVT 650 +/- 50 MT 700 +/-50	M/T 850 +/- 50
Χρονισμός (BTDC) βαθμοί στο ρελαντί	10^0	0 +/- 2°	–
Μπουζί Στάνταρ	FXE20HE-11C	DILKAR7D11H	–
Διάκενο μπουζί χλστ.	1.1	1.1	–
Λειτουργία εκκεντροφόρου	Καδένα χρονισμού	Καδένα χρονισμού	Καδένα χρονισμού

ΤΡΟΧΟΙ ΚΑΙ ΛΑΣΤΙΧΑ

	Στάνταρ	Ρεζέρβα
Μέγεθος ελαστικού	225/65R17	Συμβατική T155/90D17*1
	225/60R18	225/65R17*1 T155/90d17*1
	225/55R19	T155/90d17*1

			Μέγεθος	Offset mm (in)
Ζάντα	Στάνταρ	Ατσάλινη	17x7J	45 (1.77)
		Αλουμινίου	17x7J	45 (1.77)
			18x7J	45 (1.77)
			19x7J	40 (1.57)
	Ρεζέρβα	Ατσάλινη	17x4T	30 (1.18)
			17x7J	45 (1.77)

*1: Ρεζέρβα προσωρινού τύπου (όπου υπάρχει)

ΔΙΑΣΤΑΣΕΙΣ

	Χιλιοστά
Ολικό μήκος	4.640
Ολικό πλάτος	1.820
Ολικό ύψος	1.710 1.715*1
Εμπρός μετατρόχιο	1.575
Πίσω μετατρόχιο	1.575
Μεταξόνιο	2.705

*1: Μοντέλο εξοπλισμένο ε σιδηρόδρομο οροφής

ΟΤΑΝ ΤΑΞΙΔΕΥΕΤΕ Ή ΜΕΤΑΦΕΡΕΤΕ ΤΗΝ ΤΑΞΙΝΟΜΗΣΗ ΤΟΥ ΑΥΤΟΚΙΝΗΤΟΥ ΣΕ ΑΛΛΗ ΧΩΡΑ

Όταν σχεδιάζετε να ταξιδέψετε σε άλλη χώρα θα πρέπει πρώτα να ρωτήσετε εάν το καύσιμο που διατίθεται εκεί κάνει για τον κινητήρα του αυτοκινήτου σας.

Η χρήση καυσίμου χαμηλού σε οκτάνια/ σετάνια μπορεί να προκαλέσει ζημιά στον κινητήρα του αυτοκινήτου σας. Για τον λόγο αυτό αποφεύγετε να πηγαίνετε το αυτοκίνητό σας σε περιοχές όπου δεν διατίθεται το κατάλληλο καύσιμο.

Όταν σχεδιάζετε να ταξιδέψετε σε χώρα όπου η κίνηση γίνεται στην αντίθετη πλευρά του δρόμου, ζητήστε από το εξουσιοδοτημένο συνεργείο NISSAN να σας ρυθμίσει τα φώτα ώστε να έχετε την σωστή γωνία δέσμης προβολέων.

Όταν θέλετε να βγάλετε πινακίδες κυκλοφορίας σε άλλη χώρα ελέγξτε με τις αρμόδιες αρχές εάν το αυτοκίνητο πληρεί τις προδιαγραφές της χώρας αυτής καθώς είναι πιθανό να μην μπορεί να ταξινομηθεί. Σε ορισμένες περιπτώσεις το αυτοκίνητο δεν πληρεί τις νομικές απαιτήσεις και σε άλλες, χρειάζεται να γίνουν μετατροπές για να μπορεί να τις πληρεί.

Οι νόμοι και οι κανονισμοί για το σύστημα καυσαερίων και τα στάνταρτ ασφαλείας ποικίλουν ανάλογα με την χώρα και μπορεί για τον λόγο αυτό να διαφέρουν οι προδιαγραφές.

Όταν πρόκειται να πάτε το αυτοκίνητο σε άλλη χώρα από την χώρα αγοράς του, οι μετατροπές, η μεταφορά και η ταξινόμηση είναι ευθύνη του ιδιοκτήτη του. Η NISSAN δεν φέρει καμία ευθύνη για οποιοδήποτε σχετικό πρόβλημα προκύψει.

ΤΑΥΤΟΤΗΤΑ ΤΟΥ ΑΥΤΟΚΙΝΗΤΟΥ

Απαγορεύεται να καλύπτετε, βάφετε, καλύπτετε, κόβετε, τρυπάτε, μετατρέπετε ή αφαιρείτε το Πινακιδάκι του Πλαισίου του Αυτοκινήτου.

ΠΙΝΑΚΙΔΑΚΙ ΠΛΑΙΣΙΟΥ

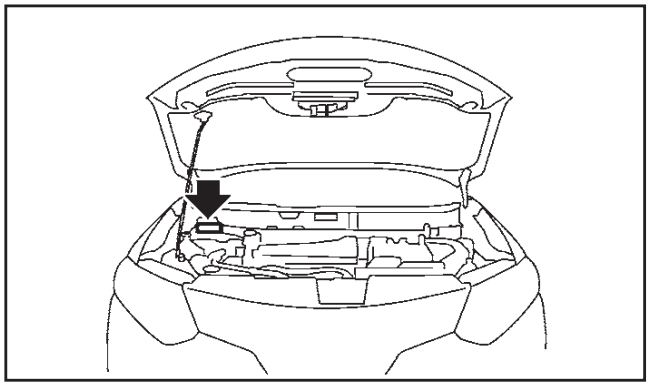

Το πινακιδάκι με τον αριθμό πλαισίου βρίσκεται στο σημείο που δείχνει η εικόνα.

ΠΙΝΑΚΙΔΑΚΙ ΑΡΙΘΜΟΥ ΠΛΑΙΣΙΟΥ (όπου υπάρχει)

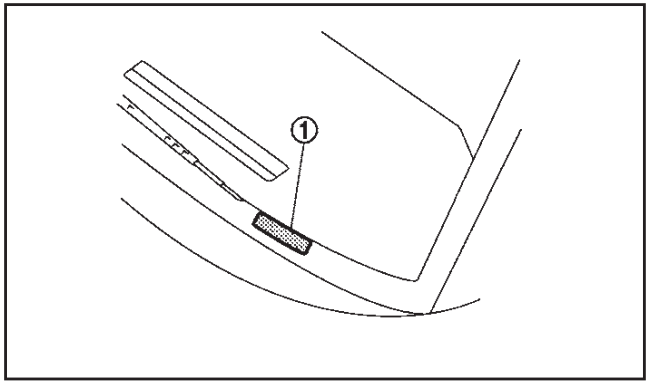

Το πινακιδάκι με τον αριθμό πλαισίου του αυτοκινήτου (1) είναι τοποθετημένο στο σημείο που φαίνεται στην εικόνα. Ο αριθμός αυτό είναι η ταυτότητα του αυτοκινήτου σας και χρησιμοποιείται για την ταξινόμηση του οχήματος.

ΑΡΙΘΜΟΣ ΠΛΑΙΣΙΟΥ (αριθμός σασί)

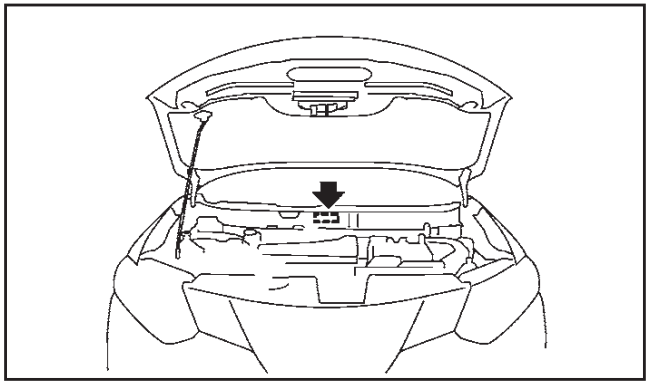

Ο αριθμός πλαισίου είναι στο σημείο που δείχνει η εικόνα.

Βγάλτε το κάλυμμα για να έχετε πρόσβαση στον αριθμό.

ΑΡΙΘΜΟΣ ΚΙΝΗΤΗΡΑ

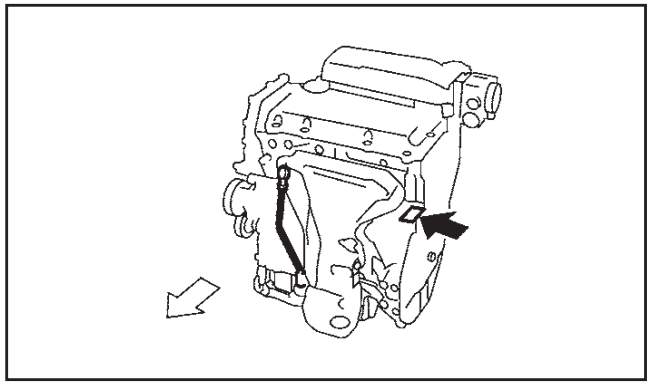

Κινητήρας QR

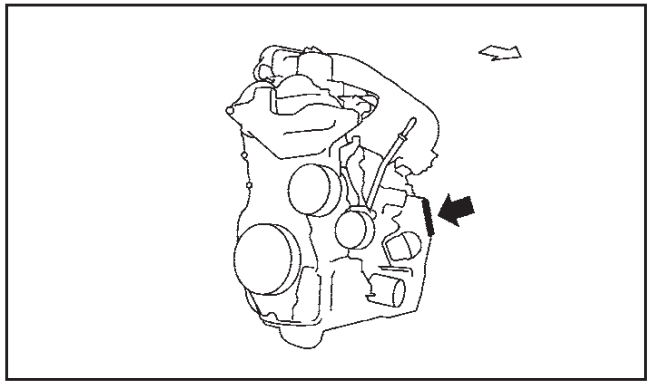

Κινητήρας MR

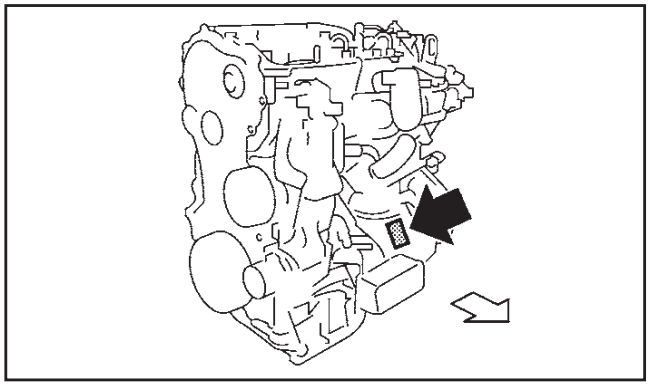

Κινητήρας R9M

Ο αριθμός σειράς παραγωγής του κινητήρα είναι χτυπημένος στον κορμό στο σημείο που δείχνει η εικόνα.

ΠΙΝΑΚΙΔΑΚΙ ΕΛΑΣΤΙΚΩΝ

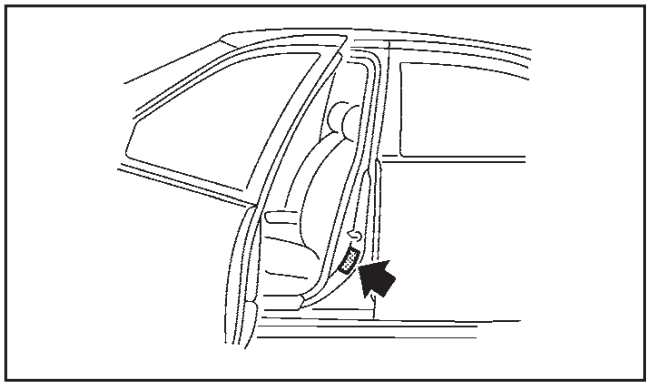

Η κρύα πίεση ελαστικών φαίνεται στο πινακιδάκι των ελαστικών που βρίσκεται στερεωμένο στην μεσαία κολώνα στην πλευρά του οδηγού.

ΑΡΙΘΜΟΙ ΕΓΚΡΙΣΗΣ ΣΥΧΝΟΤΗΤΩΝ ΚΑΙ ΠΛΗΡΟΦΟΡΙΕΣ

ΕΤΙΚΕΤΑ ΠΡΟΔΙΑΓΡΑΦΩΝ ΤΟΥ AIR CONDITIONER

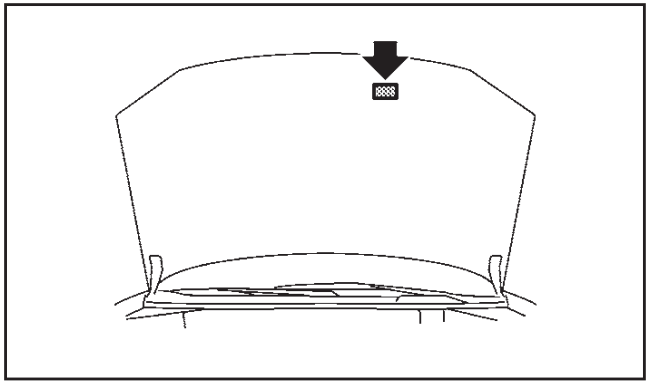

ΣΥΣΤΗΜΑ ΕΞΥΠΝΟΥ ΚΛΕΙΔΙΟΥ

Continental

Josef Lohr
I BS PG3 CFRF WM
Phone +49 (941) 790-8942
Fax +49 (941) 790-998942
josef.lohr@continental-corporation.com

Date: Dec 17, 2012 | Your message dated: Nissan CMF1 keyfob | Our Reference: | Your reference:

Declaration of Conformity in accordance with Directive 1999/5/EC (R&TTE Directive)

Manufacturer: Continental Automotive GmbH
Address: Siemensstrasse 12
D-93055 Regensburg
Germany

Product type designation: S180144104

Intended use: Vehicle keyless entry system

The product mentioned above complies with the essential requirements and other relevant provisions of Directive 1999/5/EC, when used for its intended purpose:

Health and safety pursuant to Art. 3(1)(a): Applied standard(s): EN 60950-1:2006 + A11:2009 + A1:2010; EN 62479-1:2010

Electromagnetic compatibility pursuant to Art. 3(1)(b): Applied standard(s): EN 301 489-1 V1.8.1 (2008-04); EN 301 489-3 V1.4.1 (2002-08)

Efficient use of spectrum pursuant to Art. 3(2): Applied standard(s): EN 300 220-1 V2.3.1 (2010-02); EN 300 220-2 V2.3.1 (2010-02); EN 300 330-1 V1.7.1 (2010-02); EN 300 330-2 V1.5.1 (2010-02)

The following marking applies to the above mentioned product: CE

Continental Automotive GmbH
Regensburg, 2012-12-17

Andreas Wolf
Executive Vice President
Body &Security

Norbert Müller
Director Product Group 1
Body & Security

Continental

Josef Lohr
I BS PG3 CFRF WM
Phone +49 (941) 790-8942
Fax +49 (941) 790-998942
josef.lohr@continental-corporation.com

Date: Jan 29, 2013 | Your message dated: Nissan CMF1 BCM | Our Reference: | Your reference:

Declaration of Conformity in accordance with Directive 1999/5/EC (R&TTE Directive)

Manufacturer: Continental Automotive GmbH
Address: Siemensstrasse 12
D-93055 Regensburg
Germany

Product type designation: S180192102

Intended use: Vehicle keyless entry system

The product mentioned above complies with the essential requirements and other relevant provisions of Directive 1999/5/EC, when used for its intended purpose:

Health and safety pursuant to Art. 3(1)(a): Applied standard(s): EN 60950-1:2006 + A11:2009 + A1:2010; EN 62369-1:2008

Electromagnetic compatibility pursuant to Art. 3(1)(b): Applied standard(s): EN 301 489-1 V1.8.1 (2008-04); EN 301 489-3 V1.4.1 (2002-08)

Efficient use of spectrum pursuant to Art. 3(2): Applied standard(s): EN 300 330-1 V1.7.1 (2010-02); EN 300 330-2 V1.5.1 (2010-02)

The following marking applies to the above mentioned product: CE

Continental Automotive GmbH
Regensburg, 2013-01-29

Andreas Wolf
Executive Vice President
Body &Security

Norbert Müller
Director Product Group 1
Body & Security

ΓΙΑ ΤΟ ΙΣΡΑΗΛ

הדגם שם (S180144104)
וכתובתו היצרן שם (CONTINENTAL AUTOMOTIVE
GUADALAJARA MEXICO S.A. DE C.V.
Camino a la Tijera #3 Tlajomulco de zuñiga, jalisco
Mexico, cp 45640 SVD000317AH4)

הדגם שם (S180192102)
וכתובתו היצרן שם (CONTINENTAL
AUTOMOTIVE.
1 Av Paul Ourliac BP83649 31036 TOULOUSE
CEDEX)

ΣΥΣΤΗΜΑ ΕΙΣΟΔΟΥ ΧΩΡΙΣ ΚΛΕΙΔΙ

ALPS ALPS ELECTRIC CO., LTD. Engineering Headquarters
6-3-36, Nakazato, Furukawa, Osaki-city, Miyagi-pref, 989-6181, Japan
Phone +81 229-23-5111 Fax +81 229-23-5129

DECLARATION of CONFORMITY
For

CE

Product: Remote Keyless Entry
(Hand Unit)
Model: TWB1G767
Type: Transmitter

Supplied by
ALPS ELECTRIC CO.,LTD.
6-3-36, Nakazato, Furukawa, Osaki-city,
Miyagi-pref., JAPAN 989-6181

Technical Construction File held by
ALPS ELECTRIC CO.,LTD.
6-3-36, Nakazato, Furukawa, Osaki-city,
Miyagi-pref., JAPAN 989-6181

Notified Body - R&TTE Directive N/A

Standard used for comply

R&TTE Directive (Article 3.1(a) Safety)	EN 60065: 2002 + Amd.1: 2006 + Amd.11: 2008 + Amd.2: 2010 +Amd.12: 2011
R&TTE Directive (Article 3.1(b) EMC)	EN 301 489-1 V1.9.2:2011-09 EN 301 489-3 V1.4.1:2002-08
R&TTE Directive (Article 3.2 Spectrum)	EN 300 220-1 V2.4.1:2012-05 EN 300 220-2 V2.4.1:2012-05

Means of Conformity
We declare under our sole responsibility that the Product (s) is conformity with the essential requirements and other relevant requirements of the Radio and Telecommunication Terminal Equipment (R&TTE) Directive (1999/5/EC).

Date of issue: February 28, 2013

Signature of Responsible Person:

Toru Kinoshita
Group Manager
GROUP 2 ENGINEERING DEPT. M5

ΓΙΑ ΤΟ ΙΣΡΑΗΛ

ALPS ELECTRIC CO., LTD.
TWB1G767

א. השימוש במכשיר הינו על בסיס "משני" ופטור מרשיון הפעלה אלחוטי.
כלומר - לא מוגן מהפרעות וללא הפרעה למערכות אחרות הפועלות כדין.
ב. רק "בפעולת בזק" לשימוש עצמי של הלקוח בלבד, הציוד פטור מרשיון הפעלה אחלוטי.
מתן "שרות בזק" לצד ג' מחייב רשיון מיוחד ממשרד התקשורת.
ג. אסור להחליף את האנטנה המקורית של המכשיר, ולא לעשות בו כל שינוי טכני אחר.

ΑΝΤΙΚΛΕΠΤΙΚΟ ΣΥΣΤΗΜΑ NISSAN (NATS) IMMOBILIZER

DECLARATION OF CONFORMITY

CE 0681

This declaration is the responsibility of the manufacturer / authorised representative within the Community :

Johnson Controls Automotive Electronics SAS
Parc saint Christophe 10, avenue de l'Entreprise 95892 Cergy Pontoise Cedex
(Name / Address)

This certifies that the following designated product

CMF-IMMO
(Product identification)

Complies with the essential protection requirements of R&TTE Directive 1999/5/ EC on the approximation of the laws of the Member States relating to ***Radio Spectrum Matters, EMC and Electrical Safety***.
This declaration applies to all specimens manufactured in accordance with the technical documentation described in the annex II. Johnson Controls Automotive Electronics keep this documentation at the proposal of the relevant national authorities of any Member State for inspection purpose.
Assessment of compliance of the product with the essential requirements according to the Article 3 R&TTE was based on Annex IV of the Directive 1999/5/ EC and the following standards:

Radio Spectrum : EN 300 330-2
(Identification of regulations / standards)

EMC : EN 301 489 Part 1&3
(Identification of regulations / standards)

Safety : EN 60950-1
(Identification of regulations / standards)

The equipment **CMF-IMMO** is a 125 KHz transceiver which is harmonised throughout the European Community. This device is licence exempt and may be distributed in the European countries which apply the R&TTE directive

Place, date — Name in block letters & Signature

Cergy-Pontoise, April 10th, 2013 — C. CHANU

ΜΕΤΑΔΟΤΗΣ ΣΥΣΤΗΜΑΤΟΣ ΠΑΡΑΚΟΛΟΥΘΗΣΗΣ ΠΙΕΣΗΣ ΕΛΑΣΤΙΚΩΝ (TPMS) (όπου υπάρχει)

Continental — Interior

Body & Security
Josef Ohr
HBS PG3 CFRF WM
Phone +49 (941) 790-8942
Fax +49 (941) 79099-8942
josef.ohr@continental-corporation.com

Date: July 31, 2012 — Our reference: TG1C Nissan CMF1

Declaration of Conformity

We, the undersigned, declare that

The tire pressure monitoring sensor S180052048 uses the same
- schematic,
- assembly
- and PCB

as the tire pressure monitoring sensor S180052050.

They only differ in:

- Protocol

The modification is necessary to adapt several carlines.

This modification does not influence the RF characteristics of the system.

Yours truly,

Continental Automotive GmbH
Regensburg, 31.07.2012

Andreas Wolf
Executive Vice President
Body & Security

Norbert Muller
Director Product Group 1
Body & Security

10 Ευρετήριο

Α - Β - Γ - Δ

Air conditioner και καλοριφέρ ρυθμιζόμενο με το χέρι....4-28
Άδεια μπαταρία Έξυπνου Κλειδιού....5-13
Αεραγωγοί....4-25
Ακτίνα λειτουργίας....3-10
Αλλαγή του λαδιού και του φίλτρου λαδιού του κινητήρα....8-8
Αλλαγή του ψυκτικού υγρού του κινητήρα....8-6
Αλλαγή τροχών και ελαστικών....8-35
Αλυσίδες ασφαλείας....5-56
Αλυσίδες χιονιού....8-34
Αναγνώριση σημάτων κυκλοφορίας (όπου υπάρχει)....2-36
Αναφορά οδήγησης ECO....5-50
Ανίχνευση τρέιλερ (όπου υπάρχει)....5-56
Άνοιγμα για το πορτάκι του ρεζερβουάρ....3-27
Άνοιγμα καπό....3-21
Αντικλεπτικό Σύστημα Nissan (NATS) Immobilizer....9-12
Αντικλεπτικό σύστημα Nissan (NATS)....3-20
Απαιτήσεις συντήρησης....8-2
Αποθήκευση του σκασμένου ελαστικού και των εργαλείων....6-8
Αποθήκευση....2-53
Αποσμητικά χώρου....7-4
Αριθμοί Έγκρισης συχνοτήτων και πληροφορίες....9-10
Αριθμός κινητήρα....9-9
Αριθμός πλαισίου του αυτοκινήτου (αριθμός σασί)....9-9
Αριστεροτίμονο μοντέλο....0-10
Αριστεροτίμονο μοντέλο....0-6
Ασφάλεια του αυτοκινήτου....5-60
Ασφάλεια των παιδιών....1-13
Ασφάλειες....8-21
Αυτόματη απενεργοποίηση BSW....5-40
Αυτόματη ηλιοροφή και σκιάδιο....2-51
Αυτόματη λειτουργία....3-30
Αυτόματο air conditioner και καλοριφέρ....4-30
Αυτόματο κλείσιμο (όπου υπάρχει)....3-25
Αφαίρεση λεκέδων....7-2
Αφαίρεση του ελαστικού....6-6
Αφαίρεση του καλύμματος του τροχού (όπου υπάρχει)....6-5
Αφαίρεση....1-8
Βομβητές υπενθύμισης....2-14
Γάντζοι αποσκευών....2-55
Γάντζος παλτού....2-58
Γενικές ρυθμίσεις....4-63
Γενική συντήρηση....8-2
Γενική συντήρηση....8-2
Για να προστατέψετε το αυτοκίνητό σας από την διάβρωση....7-5
Για το Ισραήλ....9-11
Για το Ισραήλ....9-11
Γυναίκες σε κατάσταση εγκυμοσύνης....1-13
Δείκτης θερμοκρασίας ψυκτικού υγρού κινητήρα....2-4
Δείκτης καυσίμου....2-4
Δεξιοτίμονο μοντέλο....0-11
Δεξιοτίμονο μοντέλο....0-8
Δεύτερη σειρά καθισμάτων....1-5

Διαδικασία επισκευής και αντικατάστασης 1-39
Διαδικασία ταιριάσματος 4-65
Διαθέσιμες απόψεις 4-8
Διακόπτης φώτων ομίχλης 2-44
Διακόπτης Αλάρμ 6-2
Διακόπτης αντιθαμβωτικού 2-48
Διακόπτης απενεργοποίησης των αισθητήρων παρκαρίσματος 5-54
Διακόπτης για το εσωτερικό φως 2-59
Διακόπτης ελέγχου κατάβασης 5-36
Διακόπτης κλειστού ESP 5-32
Διακόπτης κλειστού συστήματος Σβησίματος / Εκκίνησης 5-24
Διακόπτης μίζας (μοντέλα χωρίς σύστημα Έξυπνου Κλειδιού) 5-9
Διακόπτης προβολέων και φλας 2-38
Διακόπτης προβολέων 2-38
Διακόπτης υαλοκαθαριστήρα και πλυστικού μπροστινού παρμπρίζ 2-45
Διακόπτης υαλοκαθαριστήρα και πλυστικού παρμπρίζ 2-45
Διακόπτης υαλοκαθαριστήρα και πλυστικού πίσω παρμπρίζ 2-47
Διακόπτης φλας 2-43
Διαστάσεις 9-8
Διαφορά ανάμεσα στις προβλεπόμενες και τις πραγματικές αποστάσεις 4-11
Δυσλειτουργία BSW 5-40

Ε - Ζ - Η - Θ - Ι

Ειδικός εξοπλισμός για τον χειμώνα 5-61
Ειδοποίηση προσοχής οδηγού (όπου υπάρχει) 2-35
Ελαστικά του μοντέλου 4WD 5-29
Έλεγχος λαμπών 2-7
Έλεγχος πλαισίου 5-32
Έλεγχος ρύθμισης δέσμης προβολέων 2-41
Έλεγχος της στάθμης του λαδιού του κινητήρα 8-7
Έλεγχος της στάθμης του ψυκτικού υγρού του κινητήρα 8-6
Έλεγχος του πεντάλ του φρένου 8-13
Έλεγχος φωτισμού ταμπλό 2-4
Έλεγχος χειρόφρενου 8-13
Ενδεικτικά φώτα λειτουργίας 4WD 5-28
Ενδεικτικά φώτα 2-12
Ένδειξη επιλογέα ταχυτήτων (όπου υπάρχει) 5-20
Ένδειξη θέσης Xtronic CVT (όπου υπάρχει) 2-5
Ένδειξη κατανομής ροπής 4WD 5-28
Ένδειξη συστήματος Σβησίματος / Εκκίνησης 5-23
Ενεργό Έλεγχος πρόσφυσης 5-32
Ενεργό φρένο κινητήρα (μοντέλα Xtronic CVT) 5-32
Ενεργός έλεγχος επιφανειών 5-34
Εξοπλισμός ελαστικών 5-61
Έξυπνο Κλειδί (όπου υπάρχει) 3-2
Εξωτερικά φώτα 8-26
Εξωτερικό καθάρισμα 7-2
Εξωτερικό του αυτοκινήτου μπροστά 0-3
Εξωτερικό του αυτοκινήτου πίσω 0-4
Εξωτερικοί καθρέπτες 3-28
Επεξήγηση των σημείων της γενικής συντήρησης 8-2
Εσωτερικά φώτα 2-59
Εσωτερικά φώτα 8-26
Εσωτερικό καθάρισμα 7-4

Εσωτερικός καθρέπτης....3-28
Ετικέτα προδιαγραφών του air conditioner....9-10
Ευρετήριο τηλεφώνου....4-66
Ζυγοστάθμιση....8-36
Ζώνες ασφαλείας....1-10
Ζώνες ασφαλείας....7-5
Ζώνη ασφαλείας τύπου τριών σημείων....1-14
Ηλεκτρικά παράθυρα....2-49
Ηλεκτρικές παροχές....2-52
Ηλικία ελαστικών....8-35
Ηλιοροφή (όπου υπάρχει)....2-51
Ηχοσύστημα (όπου υπάρχει)....4-32
Θέσεις κλειδιού....5-10
Θέσεις κουμπιού μίζας....5-12
Θέσεις μαλακών μπουκαλιών....2-55
Θέσεις ποτηριών....2-54
Θέσεις φώτων....8-27
Θέση καρτών....2-55
Θέση οδήγησης....0-6
Θήκη γυαλιών ηλίου....2-54
Ιμάντας....8-11

Κ - Λ

Cruise Control (όπου υπάρχει)....5-45
Καθάρισμα των ζαντών αλουμινίου....7-3
Καθαρισμός τζαμιών....7-3
Καθαριστήρας προβολέων (όπου υπάρχει)....2-43
Καθίσματα....1-2
Καθίσματα, ζώνες ασφαλείας και Σύστημα Αερόσακου....0-2
Καθρέπτες....3-28
Καθρέπτης σκιαδίου....3-29
Καλοριφέρ και air conditioner....4-26
Κάλυμμα χώρου αποσκευών (όπου υπάρχει)....2-58
Κάνοντας μία κλήση....4-66
Καπό....3-21
Καταστάσεις οδήγησης του συστήματος BSW....5-39
Κατάσταση προσωρινής απενεργοποίησης BSW....5-40
Κατάσταση προσωρινής απενεργοποίησης στην υψηλή θερμοκρασία....5-42
Κάτω από το αμάξωμα....7-3
Καυσαέρια της εξάτμισης (Μονοξείδιο του άνθρακα)....5-4
Κεντρικό σημάδι στις ζώνες ασφαλείας....1-13
Κεντρικό ταμπλό ελέγχου πολλαπλών λειτουργιών (μοντέλο με σύστημα πλοήγησης)....4-3
Κεντρικοί αεραγωγοί....4-25
Κεραία....4-39
Κέρωμα....7-2
Κινητήρας MR20DD....0-14
Κινητήρας QR25DE....0-13
Κινητήρας R9M....0-15
Κινητήρας....9-6
Κλειδαριά τιμονιού....5-10
Κλειδαριά τιμονιού....5-11
Κλειδαριές πορτών....3-4
Κλειδί Αντικλεπτικού Συστήματος Nissan (NATS*) (όπου υπάρχει)....3-2
Κλειδιά....3-2

Κλείδωμα με κλειδί 3-4
Κλείδωμα με την εσωτερική ασφάλεια 3-5
Κλείδωμα με τον διακόπτη ηλεκτρικής κλειδαριάς πόρτας 3-5
Κλείσιμο καπό 3-21
Κόρνα 2-49
Κουμπί μίζας (μοντέλα με σύστημα Έξυπνου Κλειδιού) 5-10
Κουμπιά ελέγχου και μικρόφωνο 4-58
Κουμπιά ελέγχου και μικρόφωνο 4-65
Κουτί κονσόλας 2-54
Λάδι κινητήρα 8-7
Λαμβάνοντας μία κλήση 4-66
Λειτουργία Εντοπισμού Κινούμενου Αντικειμένου (MOD) (όπου υπάρχει) 4-13
Λειτουργία καθοδήγησης πεντάλ ECO 5-50
Λειτουργία κάμερας με βοηθητικό αισθητήρα γωνιών (όπου υπάρχει) 4-13
Λειτουργία με το χέρι 3-30
Λειτουργία της κόρνας και των φλας 3-17
Λειτουργία της πίσω πόρτας ηλεκτρικά (όπου υπάρχει) 3-22
Λειτουργία της πίσω πόρτας με το χέρι 3-22
Λειτουργία του συστήματος BSW 5-37
Λειτουργία του συστήματος LDW 5-41
Λειτουργία του συστήματος 5-47
Λειτουργία των αλάρμ 3-8
Λειτουργίες διακόπτη 4WD 5-25
Λειτουργίες του Cruise Control 5-46
Λειτουργίες του περιοριστή ταχύτητας 5-43
Λεπίδες υαλοκαθαριστήρα πίσω παρμπρίζ 8-17
Λεπίδες υαλοκαθαριστήρων μπροστινού παρμπρίζ 8-16
Λεπίδες υαλοκαθαριστήρων 8-16

M - N - Ξ

Μέρη χρωμίου 7-3
Μεταδότης Συστήματος Παρακολούθησης Πίεσης Ελαστικών (TPMS) (όπου υπάρχει) 9-12
Μετρητές και δείκτες 0-12
Μετρητές και δείκτες 2-3
Μη ρυθμιζόμενα προσκέφαλα 1-8
Μηχανικό σαζμάν 5-9
Μοχλός απελευθέρωσης πίσω πόρτας 3-26
Μπαταρία αυτοκινήτου 8-18
Μπαταρία του Έξυπνου Κλειδιού 8-20
Μπαταρία του τηλεχειριστηρίου 8-19
Μπαταρία 5-61
Μπαταρία 8-18
Μπουζί (μοντέλα με κινητήρα βενζίνης) 8-12
Μπουζί με ακίδα ιριδίου 8-12
Μπροστινά καθίσματα 1-2
Μπροστινά φώτα ομίχλης (όπου υπάρχει) 2-44
NissanConnectTM Εφαρμογή Ενσωμάτωσης Έξυπνου Κινητού τηλεφώνου (όπου υπάρχει) 4-54
Νομικές απαιτήσεις για την ρύθμιση της δέσμης των προβολέων 8-31
Ντουλαπάκι 2-53
Ξεκίνημα με βοηθητική μπαταρία 6-8
Ξεκίνημα με κρύο κινητήρα 5-8
Ξεκίνημα με σπρώξιμο 6-10

Ξεκίνημα του κινητήρα (μοντέλο με σύστημα Έξυπνου Κλειδιού) 5-14
Ξεκίνημα του κινητήρα (μοντέλο χωρίς σύστημα Έξυπνου Κλειδιού).5-13

Ο - Π

Οδήγηση με Xtronic CVT.....5-15
Οδήγηση με μηχανικό σαζμάν.....5-19
Οδήγηση σε βρεγμένο δρόμο 5-8
Οδήγηση σε κρύο καιρό 5-61
Οδήγηση στους 4 τροχούς (4WD) (όπου υπάρχει) 5-25
Οδήγηση τον χειμώνα 5-9
Οδήγηση του αυτοκινήτου.....5-15
Οδηγός αντιμετώπισης προβλημάτων 3-14
Οθόνη εκκίνησης 2-16
Οθόνη περιμετρικής ορατότητας (όπου υπάρχει) 4-7
Οθόνη πληροφοριών αυτοκινήτου.....2-15
Οι πιο συνηθισμένοι παράγοντες που συμβάλουν στην διάβρωση του αυτοκινήτου.....7-5
Όταν ταξιδεύετε ή μεταφέρετε την ταξινόμηση του αυτοκινήτου σε άλλη χώρα.....9-8
Παιδικά καθίσματα 1-15
Παιδικά καθίσματα Universal για τα μπροστινά και τα πίσω καθίσματα 1-16
Παιδική ασφάλεια πίσω πόρτας.....3-6
Παράθυρα.....2-49
Παρκάρισμα.....5-51
Πατάκια.....7-4
Περιβάλλον ECO 5-50
Περιβαλλοντικοί παράγοντες που επηρεάζουν το ποσοστό της διάβρωσης 7-5
Περιεκτικότητες και συνιστώμενα καύσιμα / λιπαντικά 9-2
Περιοριστής ταχύτητας (όπου υπάρχει) 5-43
Περιστροφή των ελαστικών 8-34
Πίεση αέρα ελαστικών 8-33
Πίεση ελαστικών.....5-56
Πινακιδάκι αριθμού πλαισίου (όπου υπάρχει).....9-9
Πινακιδάκι αριθμού πλαισίου του αυτοκινήτου.....9-8
Πινακιδάκι ελαστικών 9-9
Πίσω αεραγωγοί (όπου υπάρχει).....4-26
Πίσω πόρτα.....3-22
Πίσω προσωπικά φώτα (όπου υπάρχει) 2-60
Πίσω φώς ομίχλης 2-44
Πλευρικοί αεραγωγοί.....4-26
Πληροφορίες αυτοκινήτου και ρυθμίσεις (μοντέλο με σύστημα πλοήγησης).....4-5
Πληροφορίες κανονισμού.....4-58
Πληροφορίες κανονισμού.....4-65
Πλύσιμο.....7-2
Πορτάκι ρεζερβουάρ καυσίμου 3-26
Που να πάτε για την συντήρηση.....8-2
Πρακτικές συμβουλές (για το αυτόματο air conditioner) 4-27
Πρακτικές συμβουλές 4-24
Πριν βάλετε μπροστά τον κινητήρα.....5-3
Προβολείς.....8-25
Πρόγραμμα «στρωσίματος».....5-3
Προγραμματισμένη συντήρηση.....8-2
Προειδοποιήσεις και ενδείξεις οθόνης πληροφοριών αυτοκινήτου 2-24
Προειδοποιητικά / ενδεικτικά φώτα και βομβητές 2-6
Προειδοποιητικά σήματα 3-13

Προειδοποιητικά φώτα....2-7
Προειδοποιητικό φως 4WD....5-27
Προετοιμασία των εργαλείων και της ρεζέρβας (όπου υπάρχει)....6-3
Πρόσθετο σύστημα συγκράτησης (σύστημα αερόσακου)....1-30
Προσκέφαλα καθισμάτων....1-8
Προστασία από την διάβρωση....5-62
Προστασία κατά της διάβρωσης....7-5
Προστασία του περιβάλλοντος....8-11
Προφυλάξεις ασφαλείας για την οδήγηση εκτός δρόμου....5-28
Προφυλάξεις ασφαλείας....4-3
Προφυλάξεις για τα φρένα....5-58
Προφυλάξεις για την λειτουργία του ηχοσυστήματος....4-32
Προφυλάξεις για την λειτουργία του κουμπιού της μίζας....5-10
Προφυλάξεις για την οδήγηση στον δρόμο και εκτός δρόμου....5-8
Προφυλάξεις για την συντήρηση....8-4
Προφυλάξεις για την χρήση των ζωνών ασφαλείας....1-10
Προφυλάξεις για την χρήση των παιδικών καθισμάτων....1-15
Προφυλάξεις για το Cruise Control....5-45
Προφυλάξεις για το πρόσθετο σύστημα συγκράτησης....1-30
Προφυλάξεις κατά το ξεκίνημα και την οδήγηση....5-4
Προφυλάξεις λειτουργίας....5-55
Προφυλάξεις ρυμούλκησης....6-12
Πώς να αλλάξετε την οθόνη....4-12
Πώς να ρυθμίσετε την οθόνη....4-24
Πώς να χρησιμοποιήσετε την οθόνη αφής....4-4
Πώς να χρησιμοποιήσετε την οθόνη πληροφοριών του αυτοκινήτου....2-16
Πώς να χρησιμοποιήσετε το κουμπί BACK....4-5
Πώς να χρησιμοποιήσετε το κουμπί ENTER / Κύλισης....4-5
Πώς να χρησιμοποιήσετε το κουμπί INFO....4-5
Πώς να χρησιμοποιήσετε το κουμπί SETUP....4-5
Πώς να χρησιμοποιήστε το κουμπί ελέγχου φωτεινότητας / ανοίγματος – κλεισίματος οθόνης....4-4

Ρ - Σ - Τ

Ράγα οροφής (όπου υπάρχει)....2-59
Ρεζέρβα....8-36
Ρολόι και θερμοκρασία εξωτερικού αέρα....2-34
Ρυθμιζόμενα προσκέφαλα....1-8
Ρυθμίσεις Bluetooth®....4-59
Ρυθμίσεις Bluetooth®....4-66
Ρυθμίσεις....2-16
Ρύθμιση τηλεφώνου....4-67
Ρύθμιση του συστήματος των αισθητήρων παρκαρίσματος....5-55
Ρύθμιση....1-9
Ρυμούλκηση συνιστώμενη από τη Nissan....6-12
Ρυμούλκηση του αυτοκινήτου....6-12
Ρυμούλκηση τρέιλερ....5-55
CD Player / ραδιόφωνο (Τύπος A)....4-40
CD Player / ραδιόφωνο (Τύπος B)....4-48
Σαζμάν Xtronic CVT....5-9
Σεβρόφρενο....8-13
Σημεία ελέγχου στον χώρο του κινητήρα....8-5
Σκασμένο ελαστικό....6-2
Σκιάδια....2-59
Σταμάτημα του αυτοκινήτου....6-2

Στερέωση παιδικού καθίσματος (για την δεύτερη σειρά καθισμάτων) 1-23
Στην διάρκεια μιας κλήσης 4-66
Στροφόμετρο 2-3
Σύνδεση USB 4-55
Συνιστώμενα καύσιμα 9-4
Συνιστώμενη ρευστότητα SAE 9-4
Συντήρηση της μονάδας της κάμερας πολλαπλών αισθητήρων 5-42
Συντήρηση της μονάδας της κάμερας 5-40
Συντήρηση του air conditioner 4-31
Συντήρηση των ζωνών ασφαλείας 1-15
Συστάσεις για το φρέον και το λιπαντικό του air conditioner 9-4
Σύστημα ESP (Ηλεκτρονικό Πρόγραμμα Ευστάθειας) 5-30
Σύστημα Super Lock (όπου υπάρχει) 3-4
Σύστημα αισθητήρων παρκαρίσματος (όπου υπάρχει) 5-53
Σύστημα αντιμπλοκαρίσματος φρένων (ABS) 5-59
Σύστημα ασφαλείας 3-18
Σύστημα αυτόματου σκουπίσματος με αισθητήρα βροχής (όπου υπάρχει) 2-47
Σύστημα εισόδου χωρίς κλειδί (όπου υπάρχει) 3-6
Σύστημα εισόδου χωρίς κλειδί 9-11
Σύστημα ελέγχου κατάβασης (όπου υπάρχει) 5-35
Σύστημα ελέγχου λαδιού (για μοντέλα με κινητήρα πετρελαίου) 2-30
Σύστημα ελέγχου μεταβλητής τάσης (όπου υπάρχει) 8-21
Σύστημα εξοικονόμησης μπαταρίας 2-43
Σύστημα εξοικονόμησης μπαταρίας 2-61
Σύστημα Έξυπνου Κλειδιού (όπου υπάρχει) 3-9
Σύστημα Έξυπνου Κλειδιού 5-10
Σύστημα Έξυπνου Κλειδιού 9-10
Σύστημα ηλεκτρικής υποβοήθησης τιμονιού 5-57
Σύστημα λειτουργίας ECO (όπου υπάρχει) 5-49
Σύστημα λειτουργίας γκαράζ 3-26
Σύστημα παιδικού καθίσματος ISOFIX (για την δεύτερη σειρά καθισμάτων) 1-22
Σύστημα Παρακολούθησης Πίεσης Ελαστικών (TPMS) (όπου υπάρχει) 5-5
Σύστημα Παρακολούθησης Πίεσης Ελαστικών (TPMS) (όπου υπάρχει) 6-2
Σύστημα Παρακολούθησης Πίεσης Ελαστικών (TPMS) (όπου υπάρχει) 8-33
Σύστημα Προειδοποίησης Απότομης Αλλαγής Λωρίδας (LDW) (όπου υπάρχει) 5-40
Σύστημα προειδοποίησης κλοπής (όπου υπάρχει) 3-18
Σύστημα Προειδοποίησης Τυφλού Σημείου (BSW) (όπου υπάρχει) 5-37
Σύστημα προεντατήρα ζώνης ασφαλείας 1-38
Σύστημα Σβησίματος / Εκκίνησης (όπου υπάρχει) 5-21
Σύστημα τηλεφώνου hands-free Bluetooth® (Τύπος B) 4-64
Σύστημα τηλεφώνου hands-free Bluetooth® (Τύπος A) 4-57
Σύστημα υποβοήθησης εκκίνησης σε ανηφόρα 5-35
Σύστημα φρένου ανάγκης μπροστά (όπου υπάρχει) 5-47
Σύστημα φρένων 5-58
Σύστημα ψύξης κινητήρα 8-6
Συστήματα Αερόσακων 1-36
Τακάρισμα των τροχών 6-5
Ταμπλό οργάνων 0-10
Τάπα γεμίσματος καυσίμου 3-27
Ταυτότητα του αυτοκινήτου 9-8
Ταχύμετρο και χιλιομετρητής 2-3

Τερματίζοντας μια κλήση....4-66
Τζάμια....7-4
Τηλέφωνο αυτοκινήτου ή CB....4-57
Τιμόνι....3-27
Τοποθέτηση παιδικού καθίσματος με την χρήση ISOFIX....1-24
Τοποθέτηση παιδικού καθίσματος με την χρήση ζώνης ασφαλείας τύπου τριών σημείων....1-26
Τοποθέτηση της ρεζέρβας....6-7
Τοποθέτηση του κοτσαδόρου....5-57
Τοποθέτηση....1-9
Τραυματίες....1-13
Τριοδικός καταλύτης (όπου υπάρχει)....5-5
Τρίτη σειρά καθισμάτων (όπου υπάρχει)....1-7
Τροχοί και λάστιχα....8-33
Τροχοί και λάστιχα....9-7
Τροχοί....7-3
Τύποι ελαστικών....8-33

Υ - Φ - Χ - Ψ - Ω

Υγρό Xtronic CVT (όπου υπάρχει)....8-15
Υγρό πλυστικού παρμπρίζ....8-17
Υγρό συμπλέκτη (όπου υπάρχει)....8-14
Υγρό φρένων....8-14
Υπερθέρμανση του κινητήρα....6-11
Υποβοήθηση παρκαρίσματος (PA) (όπου υπάρχει)....4-15
Υποβοήθηση φρένων....5-59
Υποβραχιόνιο....1-7
Υποδοχή εισαγωγής εξωτερικών πηγών ήχου (AUX)....4-55
Υπολογιστής ταξιδιού....2-32
Φθορά και ζημιά ελαστικών....8-34
Φίλτρο αέρα....8-15
Φίλτρο Σωματιδίων Πετρελαίου (DPF)....5-7
Φόρτωση αποσκευών....5-8
Φρένα τρέιλερ....5-56
Φρένα....8-13
Φροντίδα και καθαρισμός δίσκων / USB....4-56
Φροντίδα στην οδήγηση....5-8
Φως καθρέπτη στο σκιάδιο....2-61
Φως κονσόλας....2-60
Φως χώρου αποσκευών....2-61
Φως χώρου επιβατών (όπου υπάρχει)....2-60
Φώτα ανάγνωσης χαρτών....2-60
Φώτα....8-25
Χειριστήρια στο τιμόνι για το ηχοσύστημα....4-56
Χειρόφρενο....3-30
Χειρόφρενο....5-62
Χρήση του συστήματος εισόδου χωρίς κλειδί....3-16
Χρήση του συστήματος εισόδου χωρίς κλειδί....3-7
Χρήση του συστήματος Έξυπνου Κλειδιού....3-11
Χρήση του συστήματος....4-60
Χώρος αποσκευών....2-56
Χώρος επιβατών....0-5
Χώρος επιβατών....8-22
Χώρος κινητήρα....0-13
Χώρος κινητήρα....8-21
Ψυκτικό υγρό κινητήρα....5-61

ΠΛΗΡΟΦΟΡΙΕΣ ΠΡΑΤΗΡΙΟΥ ΚΑΥΣΙΜΩΝ

ΠΛΗΡΟΦΟΡΙΕΣ ΓΙΑ ΤΑ ΚΑΥΣΙΜΑ

Κινητήρας βενζίνης (Μοντέλο με τριοδικό καταλύτη)

ΠΡΟΣΟΧΗ

Μην χρησιμοποιείτε βενζίνη με μόλυβδο. Η χρήση βενζίνης με μόλυβδο μπορεί να καταστρέψει τον καταλυτικό μετατροπέα.

Μοντέλο με κινητήρα QR25DE:

Πρέπει να χρησιμοποιείται αμόλυβδη βενζίνη τουλάχιστον 91 οκτανίων (RON).

Μοντέλο με κινητήρα MR20DD:

Πρέπει να χρησιμοποιείται αμόλυβδη βενζίνη τουλάχιστον 91 οκτανίων (RON).

Κινητήρας Πετρελαίου*

Θα πρέπει να χρησιμοποιείται πετρέλαιο πάνω από 51 κετάνια και με λιγότερο από 10 ppm θείο (προδιαγραφή EN590).

* Εάν είναι διαθέσιμοι δύο τύποι πετρελαίου, χρησιμοποιήστε καύσιμο καλοκαιρινού ή χειμερινού τύπου σύμφωνα με τις ακόλουθες συνθήκες θερμοκρασίας.

- Πάνω από -70C ... Πετρέλαιο καλοκαιρινού τύπου
- Κάτω από -70C ... Πετρέλαιο χειμερινού τύπου

ΠΡΟΣΟΧΗ

- **Μην χρησιμοποιείτε πετρέλαιο θέρμανσης, βενζίνη ή άλλα εναλλακτικά καύσιμα στον κινητήρα πετρελαίου. Η χρήση τους ή η προσθήκη τους στο πετρέλαιο μπορεί να προκαλέσει ζημιά στον κινητήρα.**
- **Μην χρησιμοποιείτε πετρέλαιο καλοκαιρινού τύπου σε θερμοκρασίες κάτω από -70C γιατί από το πολύ κρύο θα σχηματιστεί κερί στο καύσιμο με αποτέλεσμα να μην λειτουργεί ομαλά ο κινητήρας.**

ΣΥΝΙΣΤΩΜΕΝΟ ΛΑΔΙ ΚΙΝΗΤΗΡΑ

Για περισσότερες λεπτομέρειες δείτε το «Περιεκτικότητες και συνιστώμενα καύσιμα / λιπαντικά» στο κεφάλαιο «9. Τεχνικές πληροφορίες».

Κινητήρας βενζίνης

- Γνήσιο λάδι κινητήρα Nissan
- API: SL, SM ή SN
- ILSAC: GF-3, GF-4 ή GF-5

Κινητήρας πετρελαίου

- Γνήσιο λάδι κινητήρα Nissan
- ACEA C4 LOW SAPS, SAE 5W30

ΠΙΕΣΗ ΚΡΥΩΝ ΕΛΑΣΤΙΚΩΝ

Δείτε το πινακιδάκι που είναι στερεωμένο στην μεσαία κολώνα στην πλευρά του οδηγού.

ΠΕΡΙΒΑΛΛΟΝ (Ανακύκλωση Αυτοκινήτων)

Η ΔΕΣΜΕΥΣΗ ΤΗΣ NISSAN ΓΙΑ ΤΟ ΠΕΡΙΒΑΛΛΟΝ

BLUE CITIZENSHIP

Σήμερα, οι προσπάθειές μας αποδίδουν και υπερκαλύπτουμε την υποχρέωσή μας για την προστασία και την διατήρηση του περιβάλλοντος. Μέσα στην εταιρία μας, προβάλλουμε τα υψηλότερα επίπεδα πρακτικών σε κάθε τομέα και σε κάθε περιοχή λειτουργιών.

ΣΥΜΜΟΡΦΩΣΗ ΣΕ ΚΑΘΕ ΒΗΜΑ

Η Nissan εστιάζει ώστε να διαβεβαιώσει ότι τα εξαρτήματα των οχημάτων τέλους ζωής χρησιμοποιούνται και πάλι, ανακυκλώνονται ή ανακτώνται σαν θερμική ενέργεια και εγγυάται ότι συμμορφώνεται με την νομοθεσία της Ευρωπαϊκής Ένωσης (Οδηγία για τα Οχήματα Τέλους Ζωής).

ΚΑΤΑΣΚΕΥΑΖΟΥΜΕ ΤΑ ΑΥΤΟΚΙΝΗΤΑ ΜΑΣ ΕΧΟΝΤΑΣ ΣΤΟ ΜΥΑΛΟ ΜΑΣ ΤΗΝ ΑΝΑΚΥΚΛΩΣΗ

Καθημερινά δίνεται έμφαση στην μείωση των στερεών απορριμμάτων, την μείωση των εκπομπών καυσαερίων, την συντήρηση των φυσικών πηγών ενέργειας και την ανάληψη δραστηριοτήτων ανακύκλωσης, τόσο στον κατασκευαστικό μας τομέα όσο και στις πωλήσεις μας, τις λειτουργίες συντήρησης και την διάθεση των οχημάτων τέλους ζωής.

Φάση σχεδιασμού

Για να μειώσουμε το αντίκτυπο στο περιβάλλον, εξελίξαμε το Nissan αυτοκίνητό σας ώστε να είναι

κατά 95% ανακυκλώσιμο. Σημαδεύουμε τα εξαρτήματα ώστε να διευκολύνουμε την αποσυναρμολόγηση και την ανακύκλωση και να μειώσουμε τα επικίνδυνα συστατικά. Εκτιμούμε με προσοχή και ελέγχουμε τα συστατικά που ενδιαφέρουν. Έχουμε ήδη μειώσει στο ελάχιστο το κάδμιο, τον υδράργυρο και τον μόλυβδο στο Nissan αυτοκίνητό σας. Η Nissan περιλαμβάνει ανακυκλωμένα υλικά στο αυτοκίνητο σας και αναζητεί ευκαιρίες να αυξήσει το ποσοστό των ανακυκλωμένων υλικών που χρησιμοποιεί.

Φάση κατασκευής

Τα εργοστάσια της Nissan με έδρα το Ηνωμένο Βασίλειο και την Ισπανία έχουν ήδη επιτύχει ένα ποσοστό ανακύκλωσης πάνω από 90% και αναζητούν τρόπους για περαιτέρω βελτιώσεις. Το εργοστάσιο του Ηνωμένου Βασιλείου τοποθέτησε 8 ανεμογεννήτριες για να μειώσει τις εκπομπές του διοξειδίου του άνθρακα στα εργοστάσιο ισχύος για περισσότερους από 3.000 τόνους το έτος. Από το τέλος Μαρτίου του 2007, η NMISA (Ισπανία) χρησιμοποιεί σύστημα με ηλιακούς θερμοσυσσωρευτές για να εξοικονομήσει ενέργεια. Αυτό το σύστημα παράγει το 33% της ενέργειας που καταναλώνεται στις δεξαμενές κατά την βαφή του αυτοκινήτου σας.

Φάση παραγωγής και διανομής

Χρησιμοποιώντας τις πηγές αποτελεσματικά για να μειωθεί η ποσότητα αποβλήτων που δημιουργείται στην διάρκεια των σταδίων παραγωγής και διανομής, η Nissan προάγει ενέργειες βασισμένες στην Μείωση, Επαναχρησιμοποίηση και Ανακύκλωση υλικών, όποτε αυτό είναι δυνατόν. Το NISSAN GREEN PROGRAM 2010 (NGP2010) αποτελεί το μεσοπρόθεσμο περιβαλλοντικό μας πλάνο ενεργειών που προσδιορίζει τους στόχους μας για επίτευξη ποσοστού 100% ανακύκλωσης των εργασιών στην Ιαπωνία και παγκοσμίως.

Φάση χρήσης και συντήρησης

Οι εκθέσεις Nissan είναι το παράθυρο της Nissan σε εσάς, τους πελάτες μας. Προκειμένου να ανταποκριθούν στις προσδοκίες σας, παρέχουν όχι μόνο υπηρεσίες υψηλής ποιότητας αλλά έχουν και υπεύθυνη αντιμετώπιση σε θέματα περιβάλλοντος. Η Nissan προβάλει τις ενέργειες των Μελών του Εξουσιοδοτημένου Δικτύου της για την ανακύκλωση των απορριμμάτων που παράγονται σαν αποτέλεσμα των λειτουργιών συντήρησης.

Φάση απόρριψης

Ανακυκλώστε το όχημά σας τέλους ζωής ή τα εξαρτήματά του. Όταν το παλιό σας Nissan φτάσει στο τέλος της ζωής του και δεν είναι πλέον κατάλληλο για καθημερινή χρήση, έχει ακόμη αξία. Να έχετε σωστή περιβαλλοντική συνείδηση και να φέρετε το παλιό σας Nissan στα σημεία συλλογής της περιοχής σας για να ανακυκλωθεί. Μπορείτε να βοηθήσετε ώστε να αποφύγουμε την απόρριψη των υλικών εκείνων που βλάπτουν το περιβάλλον. Τα σημεία συλλογής εγγυώνται ότι δεν θα υπάρξει κόστος για εσάς για την διαχείριση του οχήματος τέλους ζωής. Για περισσότερες πληροφορίες σχετικά με το πώς και που μπορείτε να διαθέσετε το αυτοκίνητό σας, αποτανθείτε σε Μέλος του Δικτύου Nissan ή επισκεφθείτε το www.edoe.gr.

ΠΡΟΣΤΑΤΕΨΤΕ ΤΟ ΠΕΡΙΒΑΛΛΟΝ ΟΤΑΝ ΟΔΗΓΕΙΤΕ

Η συμπεριφορά σας κατά την οδήγηση έχει μεγάλο αντίκτυπο στην επίτευξη οικονομίας καυσίμου και το περιβάλλον. Ακολουθήστε τις παρακάτω συμβουλές για καλύτερη αποτελεσματικότητα καυσίμου, συνήθειες κατά την οδήγηση και για να είστε φιλικός προς το περιβάλλον μειώνοντας τις εκπομπές καυσαερίων.

Οδήγηση με εξοικονόμηση καυσίμου

Εκτιμώντας σωστά τις συνθήκες κίνησης και ενεργώντας ανάλογα, θα μειώσετε την κατανάλωση καυσίμου, συντελώντας στην προστασία του φυσικού περιβάλλοντος.

Πάρτε το πόδι σας από το πεντάλ του γκαζιού όταν πλησιάζετε στα φανάρια και αποφύγετε το φρενάρισμα της τελευταίας στιγμής όταν το φανάρι γίνεται κόκκινο.

Αποφύγετε τις επιταχύνσεις, το να πατάτε απότομα το γκάζι και τα απότομα φρεναρίσματα. Ο χρόνος που πιθανόν κερδίσετε δεν αντισταθμίζει την μόλυνση του περιβάλλοντος. Προσπαθήστε να διατηρήσετε την ταχύτητά σας όταν ανεβαίνετε σε ένα βουνό, καθώς θα μειωθεί η κατανάλωση καυσίμου και η μόλυνση. Διατηρείτε απλώς την ίδια ταχύτητα ή επιτρέψτε στο αυτοκίνητο να επιβραδύνει λίγο όταν το επιτρέπει η κίνηση.

Κλείνετε τα παράθυρα όταν οδηγείτε

Οδηγώντας με το παράθυρο ανοικτό με ταχύτητα 100 χιλιομέτρων την ώρα, αυξάνεται την κατανάλω-

ση καυσίμου έως και 4%.

Οδηγώντας με το παράθυρο κλειστό, έχετε άνεση στο ταξίδι σας και έχετε καλύτερη οικονομία καυσίμου.

Χρησιμοποιείτε την σχάρα οροφής μόνο όταν χρειάζεται

Μην οδηγείτε έχοντας άδεια σχάρα οροφής, σχάρα για σκι κλπ. Φυλάξτε το σύστημα φόρτωσης οροφής για όταν θα το χρησιμοποιήσετε είτε μέσα στο αυτοκίνητο ή στην αποθήκη σας. Τοποθετείτε το σύστημα μεταφοράς οροφής μόνο όταν πραγματικά το χρειάζεστε. Θα μειώσετε σημαντικά την αεροδυναμική αντίσταση.

Βελτιώστε την χρήση του air conditioner

Το σύστημα του air conditioner έχει θετική επίδραση στην οδήγησή σας και την διατήρηση της επαγρύπνισή σας. Ωστόσο, η χρήση του συστήματος του air conditioner θα αυξήσει σημαντικά την κατανάλωση καυσίμου στο ανοικτό περιβάλλον. Βελτιώστε την χρήση του air conditioner χρησιμοποιώντας όσο ποιο πολύ γίνεται τους αεραγωγούς.

Στο έδαφος με κλίση χρησιμοποιείτε το χειρόφρενο

Όταν συγκρατείτε το αυτοκίνητο σε έδαφος με κλίση, να χρησιμοποιείτε το χειρόφρενο. Αποφύγετε την χρήση του συμπλέκτη (μηχανικό σαζμάν) ή του γκαζιού (αυτόματο σαζμάν) για να κρατήσετε το αυτοκίνητο καθώς αυτό οδηγεί σε περιττή κατανάλωση καυσίμου και φθορά.

Διατηρείτε ασφαλή απόσταση

Εκτιμήστε τις συνθήκες της κίνησης για ομαλότερη οδήγηση και για να διασφαλίσετε την άνεση και την ασφάλεια κατά την διαδρομή σας. Οδηγείτε διατηρώντας ασφαλή απόσταση από τα άλλα αυτοκίνητα, όταν έχει πυκνή κίνηση. Αυτό θα σας βοηθήσει να μειώσετε την κατανάλωση καυσίμου καθώς δεν θα πατάτε συνέχεια το φρένο.

Ελέγχετε την πίεση των ελαστικών σας

Η χαμηλή πίεση των ελαστικών αυξάνει την κατανάλωση καυσίμου, όπως και η χρήση ελαστικών που δεν συνιστώνται. Διορθώνοντας την πίεση των ελαστικών θα μεγιστοποιηθεί η πρόσφυση του αυτοκινήτου σας και θα βελτιωθεί η κατανάλωση καυσίμου.

Κάνετε τακτικές συντηρήσεις στο αυτοκίνητό σας

Η τακτική συντήρηση σας επιτρέπει να διατηρείτε το αυτοκίνητό σας στην καλύτερη κατάσταση και με την καλύτερη οικονομία καυσίμου. Για να διασφαλίσετε ότι το αυτοκίνητό σας διατηρείται κατά τα αρχικά πρότυπα, συντηρείτε το αυτοκίνητό σας σε εξουσιοδοτημένο συνεργείο Nissan ή εξειδικευμένο συνεργείο.

ETIKETA ΑΕΡΟΣΑΚΟΥ (όπου υπάρχει)

NEVER use a rearward facing child restraint on a seat protected by an ACTIVE AIRBAG in front of it, DEATH or SERIOUS INJURY to the CHILD can occur.

NE JAMAIS utiliser un dispositif de retenue pour enfant de type dos à la route sur un siège protégé par un AIRBAG ACTIVÉ placé devant lui. Cela peut entrainer la MORT de l'ENFANT ou des BLESSURES GRAVES.

Installieren Sie niemals ein entgegen der Fahrtrichtung angeordnetes Kinderrückhaltesystem auf einem Sitz mit aktiviertem Frontairbag. Es könnte zum Tod oder schweren Verletzungen des Kindes führen.

No instalar nunca los sistemas de retención para niños (sillitas de niño) de espaldas al sentido de la marcha en el asiento del pasajero protegido por un AIRBAG frontal ACTIVO. Esto puede provocar la MUERTE del niño o DAÑARLE SERIAMENTE.

«NON INSTALLARE MAI un seggiolino per bambini rivolto con verso opposto al senso di marcia su un sedile protetto da un AIRBAG frontale ATTIVO. In caso di incidente questo potrebbe risultare molto pericoloso per l'incolumità del bambino.»

Plaats nooit een kinderzitje achterstevoren op de passagiersstoel voorin als de airbags van de voorpassagier niet zijn uitgeschakeld. Dit kan ernstige of zelfs dodelijke verwondingen van het kind veroorzaken.

NUNCA utilize um sistema de retenção de criança virado para a traseira num banco protegido por um AIRBAG ACTIVO à sua frente, porque pode ocorrer MORTE ou FERIMENTOS GRAVES na CRIANÇA.

W żadnym przypadku NIE NALEŻY stosować fotelików dla dzieci skierowanych twarzą do tyłu przed siedzeniami chronionymi AKTYWNĄ PODUSZKĄ POWIETRZNĄ. Może to doprowadzić do POWAŻNYCH OBRAŻEŃ lub nawet ŚMIERCI DZIECKA.

NIKDY nepoužívejte dětskou sedačku směřující dozadu na sedadle s AKTIVNÍM čelním AIRBAGEM, mohlo by dojít k USMRCENÍ nebo VÁŽNÉMU ZRANĚNÍ DÍTĚTE.

Önünde AKTİF BİR HAVA YASTIĞI ile korununan bir koltuğa hiç bir zaman yüzü geriye bakan bir çocuk koltuğu KOYMAYIN, bu ÇOCUĞUN ÖLÜMÜNE veya CİDDİ ŞEKİLDE YARALANMASINA neden olabilir.

Nu folosiţi NICIODATĂ un scaun pentru copil cu spatele la direcţia de deplasare pe un scaun protejat de un AIRBAG ACTIV amplasat în faţa sa, deoarece există riscul de DECES sau RĂNIRE GRAVĂ a copilului.

SOHA ne használjon hátrafelé néző gyermekülést olyan ülésen, amelyet elölről AKTÍV LÉGZSÁK véd, mert az a GYERMEK HALÁLÁT vagy SÚLYOS SÉRÜLÉSÉT okozhatja.

"ΑΠΑΓΟΡΕΥΕΤΑΙ η τοποθέτηση παιδικού καθίσματος, με την πλάτη προς το εμπρόσθιο μέρος του αυτοκινήτου, στο κάθισμα του συνοδηγού, επειδή μπροστά του υπάρχει ΕΝΕΡΓΟΣ ΜΕΤΩΠΙΚΟΣ ΑΕΡΟΣΑΚΟΣ. Μπορεί να επέλθει, ΘΑΝΑΤΟΣ ή ΣΟΒΑΡΟΣ ΤΡΑΥΜΑΤΙΣΜΟΣ του ΠΑΙΔΙΟΥ".

Använd ALDRIG en bakåtvänd barnstol på ett säte som skyddas av en AKTIVERAD AIRBAG framför det; LIVSFARA eller risk för ALLVARLIGA SKADOR.

ÄLÄ KOSKAAN käytä kasvot taaksepäin suunnattua lastenistuinta istuimella, jossa on KÄYTÖSSÄ OLEVA TURVATYYNY. Seurauksena voi olla KUOLEMA tai LAPSEN VAKAVA LOUKKAANTUMINEN.

Brug ALDRIG et bagudvendt barnesæde på et sæde, der er beskyttet af en AKTIV AIRBAG foran det. Det kan resultere i DØD eller ALVORLIG PERSONSKADE på BARNET.

NEMOJTE upotrebljavati sjedalicu za djecu okrenutu prema natrag na sjedalu ispred kojega se nalazi zaštićeni AKTIVNI ZRAČNI JASTUK, može doći do SMRTONOSNIH ili OZBILJNIH OZLJEDA za DIJETE.

NIKOLI ne namestite otroškega sedeža, obrnjenega v nasprotni smeri smeri vožnje, v primeru VKLOPLJENE varnostne blazine. To lahko povzroči OTROKOVO SMRT ali HUDE TELESNE POŠKODBE.

Никогда не устанавливайте обращенное назад детское удерживающее сиденье на переднем пассажирском сиденье при неотключенной подушке безопасности. Это может привести к смерти ребенка или к тяжелым повреждениям.

NIKDY nepoužívajte detskú sedačku smerujúcu dozadu na sedadle s AKTÍVNYM čelným AIRBAGOM, mohlo by prísť k USMRTENIU alebo VÁŽNEMU ZRANENIU DIEŤAŤA.

NEIEVIETOJIET ar skatu pretēji braukšanas virzienam vērstu bērnu sēdeklīti šajā sēdeklī, ja tā priekšā uzstādītais GAISA SPILVENS ir AKTIVIZĒTS, – tas BĒRNAM var radīt NOPIETNAS TRAUMAS vai pat izraisīt BĒRNA NĀVI.

ÄRGE kasutage seljaga sõidusuunas laste turvatooli istmel, mille ees on AKTIIVNE TURVAPADI. LAPS võib saada TÕSISE KEHAVIGASTUSE või HUKKUDA.

NIEKADA nevežkite vaikų prie automobilio sėdynės atvirkščiai judėjimo krypčiai pritvirtintoje specialioje kėdutėje, jeigu ši sėdynė apsaugota VEIKIANČIA SAUGOS PAGALVE, nes VAIKUI kyla MIRTINAS ar SUNKAUS SUŽEIDIMO pavojus.

Ніколи не встановлюйте дитяче крісло спинкою вперед на сидінні, передня ПОДУШКА БЕЗПЕКИ якого не заблокована. Ризик ЗАГИБЕЛІ або ТЯЖКИХ ТРАВМ дитини.

„Никога на използвайте детско столче за автомобил, монтирано с гръб към движението, на седалка оборудвана с предпазна въздушна възглавница пред нея. Съществува риск за живота или сериозно нараняване на детето!"

يحذر نهائيًا تثبيت مقعد الطفل بشكل عكسي على القعد المحمي بوسادة هوائية نشطة أمام مقعد الطفل، فمن الممكن أن يتسبب ذلك في وفاة الطفل أو إصابته بجروح خطيرة

NUNCA utilize uma cadeirinha protetora para crianças voltada para a traseira em um assento que seja protegido por um AIRBAG ATIVO na frente do assento. Podem ocorrer MORTE ou FERIMENTOS GRAVES para a CRIANÇA.

هرگز از کمربند کودک رو به پشت در روبروی صندلی حفاظت شده توسط ACTIVE AIRBAG (کیسه هوای فعال) استفاده نکنید. این کار ممکن است باعث مرگ یا جراحت شدید در کودک شود.

절대로 능동형 에어백이 전면에 설치된 좌석에 후향식 어린이 보호시트를 사용하지 마십시오. 어린이에게 심각한 상해를 입히거나 사망에 이르게 할 수 있습니다.

前部に作動可能なエアバッグが装着されているシートに、後ろ向きのチャイルドシートを絶対に使用しないでください。お子様に死や大けがを招く恐れがあります。

禁止在座椅前部安全气囊激活的情况下，在该座椅上使用后向儿童安全座椅，可能造成儿童严重受伤甚至死亡。

ΠΛΗΡΟΦΟΡΙΕΣ ΑΣΦΑΛΕΙΑΣ

Σαν ιδιοκτήτη αυτού του αυτοκινήτου, σας έχει δοθεί ένας αριθμός σημαντικών κωδικών που μπορεί να χρειαστείτε σε περίπτωση που θα ζητήσετε δεύτερο κλειδί ή επισκευή του ηχοσυστήματός σας.

Παρακαλούμε να συμπληρώσετε τις αντίστοιχες περιοχές ή να κολλήσετε σε αυτές τα αυτοκόλλητα (εάν υπάρχουν). Βγάλτε την σελίδα αυτή από το Βιβλίο Οδηγιών Χρήσης και φυλάξτε την σε ασφαλές σημείο, **όχι μέσα στο αυτοκίνητο.**

Σας παρακαλούμε, εάν μεταπωλήσετε το αυτοκίνητό σας, να δώσετε την σελίδα αυτή στον αγοραστή.

ΠΛΗΡΟΦΟΡΙΕΣ ΑΣΦΑΛΕΙΑΣ

Κωδικός ασφαλείας ηχοσυστήματος (όπου υπάρχει)

Κωδικός κλειδιού

Κωδικός κλειδιού ασφαλείας τροχών (όπου υπάρχει)

Βγάλτε την σελίδα αυτή από το Βιβλίο Οδηγιών Χρήσεως και φυλάξτε την σε ασφαλές σημείο, **όχι μέσα στο αυτοκίνητο.**

Εάν μεταπωλήσετε το αυτοκίνητό σας, σας παρακαλούμε να δώσετε την σελίδα αυτή στον αγοραστή.